

Каталог и техническое руководство 2024/2025

www.blum.com

Удобство работы в интернете

Чтобы у Вас была подробная и всегда актуальная информация об изделиях Blum, мы связали каталог с нашими онлайн-сервисами. Всего за один шаг Вы будете перенаправлены со страницы с изделием в каталоге на портал с нашими **электронными сервисами**.

Используя **веб-код,** Вы сможете перейти непосредственно к соответствующему изделию в Конфигураторе изделий. Это позволит быстро и легко получать информацию по проектированию, проверенные списки артикулов для прямого заказа у дилера и многое другое.

К нашим изделиям в каталоге Вы найдете **короткие веб-ссылки** и **QR-коды**. Они перенаправят Вас к подробной информации в цифровом формате, например, к сервису для подбора дизайна, инструкциям по монтажу, демонтажу и настройке, видеороликам, демонстрирующим применение, или директивам по оборудованию.

Веб-код

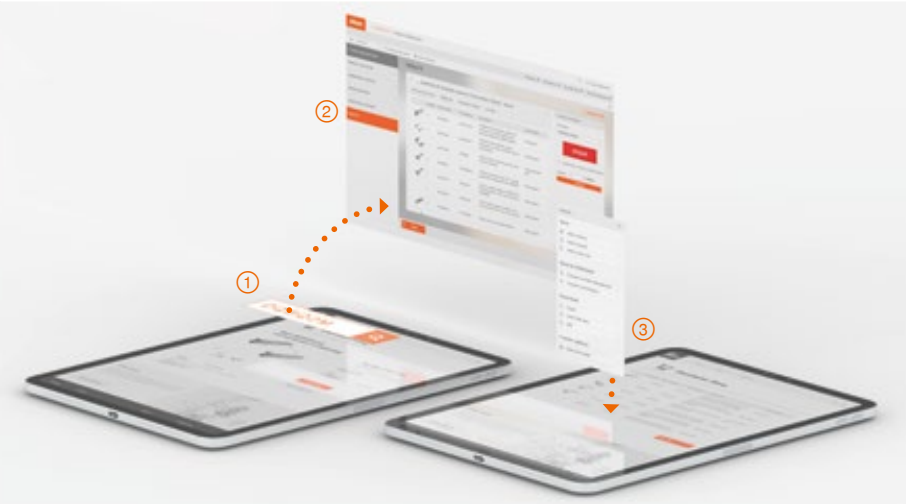

① Введите веб-код или кликните по нему
Введите веб-код в Конфигуратор изделий Blum или кликните на веб-код в документе PDF.

② Сконфигурируйте конструкцию
При переходе по веб-коду основные фильтры в Конфигураторе изделий будут предварительно заполнены – завершите конструкцию всего в несколько кликов.

③ Получите список артикулов
В итоге Вы получите готовый список артикулов, который одним щелчком мыши сможете отправить выбранному Вами дилеру.

Задайте веб-коды из каталога в Конфигуратор изделий Blum и получите наряду со списком артикулов также все данные для производства в виде чертежей, данных CAD в формате 2D/3D или данных CAM для непосредственной передачи в Вашу программу проектирования или станок с ЧПУ. Вы можете управлять нашими проверенными списками артикулов в проектах и отправлять их непосредственно выбранным дилерам несколькими щелчками мыши.

Конфигуратор изделий

Конфигуратор изделий

Короткая ссылка
www.blum.com/configurator

Видеоролик по использованию

Короткая ссылка
www.blum.com/s024

Пример

Веб-код – задать в Конфигураторе изделий или нажать **DQBQ2M**

Короткая ссылка



Короткая электронная ссылка дает доступ к дополнительной информации по изделиям, например, инструкциям по монтажу, которые можно распечатать, брошюрам и технической информации.

Пример

Помощь при проектировании и заказе

Короткая ссылка
www.blum.com/planningtools

QR-код



Узнайте с помощью QR-кода информацию по установке или подробные данные об изделиях Blum – в том числе непосредственно у заказчика на месте.

Пример

Видеоролик по использованию

Короткая ссылка
www.blum.com/gmSum



1 〉 Подъемные механизмы

Обзор 11
AVENTOS HKi – интегрированный подъемный механизм □ ■ 12
AVENTOS HF top – складной подъемный механизм □ ■ 20
AVENTOS HS top – откидной подъемный механизм □ ■ 32
AVENTOS HL top – вертикальный подъемный механизм □ ■ 38
AVENTOS HK top – поворотный подъемный механизм □ ■ ■ 44
AVENTOS HK-S – малый поворотный подъемный механизм □ ■ 54
AVENTOS HK-XS – малый поворотный подъемный механизм □ ■ 60

□ Стандарт ■ SERVO-DRIVE ■ TIP-ON



2 〉 Системы петель

Обзор 71
CLIP top BLUMOTION | **CLIP top** – петли 72
Монтаж **CLIP** без инструмента
MODUL – петли 162
Монтаж надвижением
BLUMOTION для дверей 176
TIP-ON для дверей 190



3 〉 Системы выдвижения

Обзор 194
LEGRABOX 196
MERIVOBOX 250
TANDEMBOX antaro 290
TANDEMBOX plus 336
METABOX 338
SERVO-DRIVE для **LEGRABOX** | **MERIVOBOX** | **TANDEMBOX** 362
TIP-ON BLUMOTION для **LEGRABOX** | **MERIVOBOX** | **TANDEMBOX** 394
TIP-ON для **LEGRABOX** 404



4 〉 Системы направляющих

Обзор 409
MOVENTO 410
TANDEM 430
SERVO-DRIVE для **MOVENTO** | **TANDEM** 462
TIP-ON BLUMOTION для **MOVENTO** 502
TIP-ON для **MOVENTO** | **TANDEM** 506



5 〉 Системы зонирования

Обзор 533
REVEGO 534



6 〉 Разделительные системы

Обзор 541
AMBIA-LINE для **LEGRABOX** | **MERIVOBOX** 542
Аксессуары для кухни **AMBIA-LINE** 552
ORGA-LINE для **TANDEMBOX** 554
Аксессуары для кухни **ORGA-LINE** 566



7 〉 Технологии движения

Обзор 571
SERVO-DRIVE для одного корпуса 574



8 〉 Прочие изделия

Обзор 585
Конструкции шкафов **SPACE STEP** 586
Центральные замки **CABLOXX** 594
Системы крепления **EXPANDO T** 596
Навески 598
Стяжки 599



9 〉 Сервисы Blum

Обзор 603
Электронные сервисы 604
Станки **MINIPRESS top** | **MINIPRESS P** 616
Приспособления для сборки **BOXFIX** 654
Шаблоны 660



10 〉 Информация

Обзор 709
Общая информация 710
Информация по подъемным механизмам 716
Информация по системам петель 718
Информация по системам выдвижения и направляющим 724
Информация по системам зонирования 730
Информация по технологиям движения 732
Указатель по артикулам 734

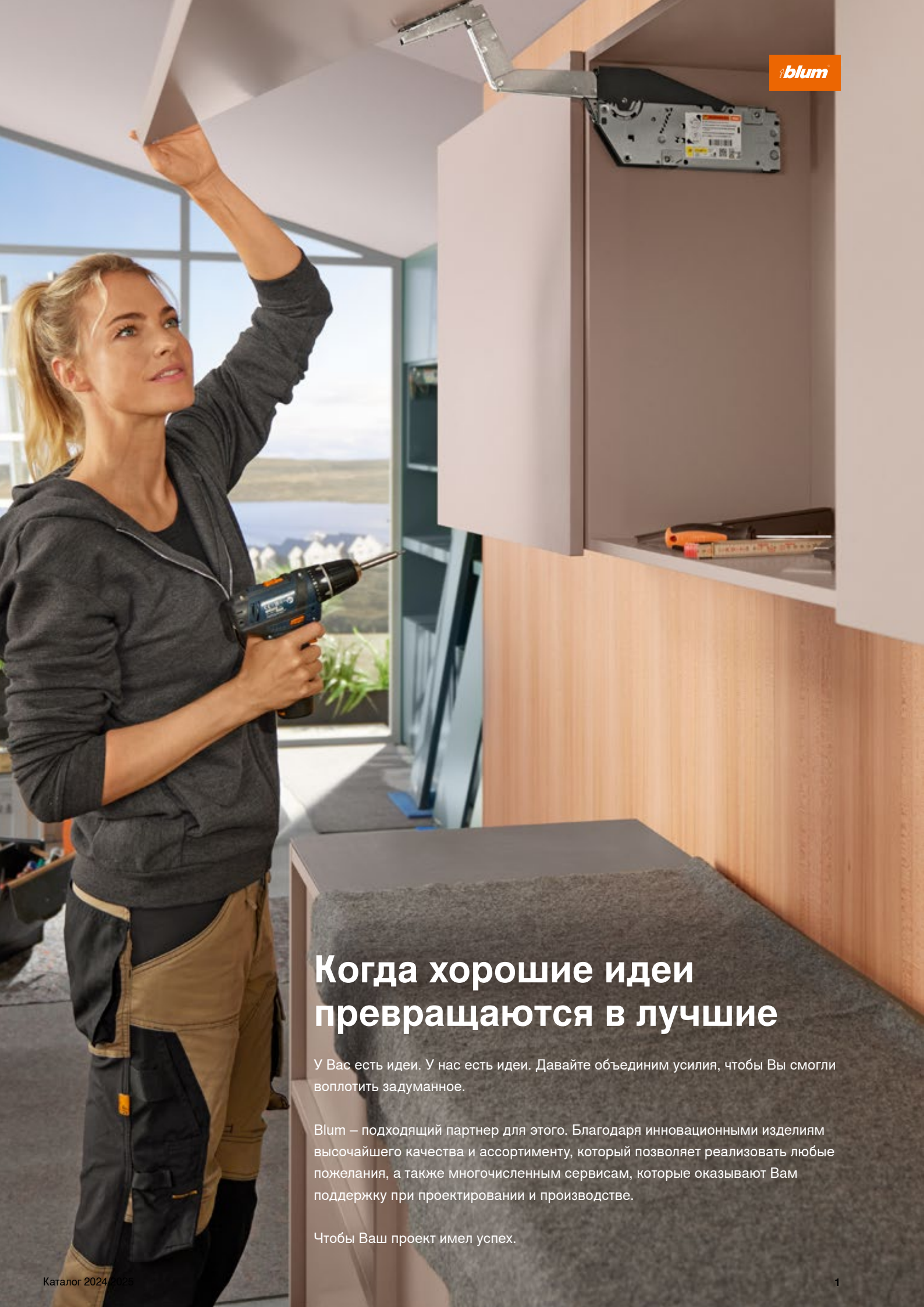

Когда хорошие идеи превращаются в лучшие

У Вас есть идеи. У нас есть идеи. Давайте объединим усилия, чтобы Вы смогли воплотить задуманное.

Blum – подходящий партнер для этого. Благодаря инновационными изделиям высочайшего качества и ассортименту, который позволяет реализовать любые пожелания, а также многочисленным сервисам, которые оказывают Вам поддержку при проектировании и производстве.

Чтобы Ваш проект имел успех.

AVENTOS top – подъемные механизмы для виртуозных композиций

Подъемные механизмы **AVENTOS top** наряду с компактными размерами и современным дизайном впечатляют еще и множеством других преимуществ: у них меньше комплектующих, фиксированная позиция крепления силового механизма и крепления фасада независимо от высоты корпуса, адаптивная настройка **BLUMOTION** и регулировка силового механизма спереди. Все это облегчает изготовление мебели и монтаж **AVENTOS top**.



Единый дизайн заглушек для гармоничного стиля

Используя фурнитуру, обладающую элегантным дизайном, можно со вкусом оформлять целые помещения: силовые механизмы скрываются за элегантными заглушками в трех цветах.



Разносторонние таланты благодаря встроенным функциям

Различные встроенные функции **AVENTOS top** облегчают монтаж. Например, Вы можете сами решить, как устанавливать силовой механизм: с помощью предустановленных евровинтов или встроенных предустановленных позиционеров.



Продуманный ассортимент

Новые подъемные механизмы займут на Вашем складе совсем немного места. Концепция **AVENTOS top** заключается в том, что в Вашем распоряжении всего несколько различных компонентов, но при этом полная свобода дизайна.



Дополнительная информация

Подъемные механизмы 10

Короткая ссылка
www.blum.com/i363



AVENTOS HKi – интегрируемый подъемный механизм

Благодаря своей компактной узкой конструкции **AVENTOS HKi** полностью интегрируется в боковину корпуса. Он практически сливается с мебелью и открывает для Вас новые возможности для самых изысканных вариантов дизайна. Вы получите полную свободу при оформлении мебели.



Яркая элегантность с незаметными механизмами

AVENTOS HKi уникальным образом сливается с мебелью – причем при использовании любых фасадов. Даже в шкафах с прозрачными стеклянными вставками подъемник в закрытом состоянии незаметен. При открывании становятся видны рычаги, выполненные в благородном цвете черный оникс.



Эргономика в сочетании с высокими технологиями

Механизм **AVENTOS HKi** скрыт в боковине корпуса, но его функциональные преимущества – регулировка силового механизма спереди, встроенный ограничитель угла открывания, а также возможность остановки фасада в любом положении – можно ощутить в любое время. Это обеспечивает полную свободу движений и идеальный доступ к содержимому шкафа.



Целый мир возможностей

AVENTOS HKi настолько узкий, что его можно встроить в боковину корпуса толщиной всего 16 мм. При использовании фасадов Вам открывается безграничная свобода для реализации дизайнерских идей.

Дополнительная информация

AVENTOS HKi 12

Короткая ссылка
www.blum.com/i367

interzum Award High product quality
DESIGN AWARD 2022
GERMAN DESIGN AWARD SPECIAL 2022
reddot winner 2022 best of the best



REVEGO

Системы зонирования для новых концепций дизайна



Рациональное производство благодаря предварительной сборке и электронным сервисам

Благодаря продуманной конструкции дверного модуля систему **REVEGO** можно предварительно собрать в мастерской или на фабрике, а затем аккуратно транспортировать на место установки у клиента. Это эффективно и функционально.
Конфигуратор изделий облегчает подбор комплектующих и предоставляет проверенные списки артикулов, информацию для проектирования и данные CAD.



Быстрый и простой монтаж на месте

Системы зонирования **REVEGO** отличаются быстрым монтажом и простой сборкой. Установить **REVEGO** так же легко, как любой узкий шкаф-колонку. Трехмерная регулировка удобна и интуитивно понятна.



Высокий комфорт использования

Поскольку установка и эксплуатация **REVEGO** очень просты, Вы можете даже не заметить, насколько технически сложным является данное инновационное решение. Благодаря технологии движения **TIP-ON** для открывания и закрывания больших фасадов без ручек достаточно слегка нажать на них.



Разнообразные индивидуальные комбинации и варианты дизайна

REVEGO предоставляет максимальную свободу дизайна и привносит новые импульсы в проектирование пространства. **REVEGO uno** и **REVEGO duo** можно по-разному комбинировать друг с другом, а также использовать отдельно. Независимо от размеров помещения **REVEGO** позволяет реализовать решения с внутренними конструкциями, а также гардеробную, кладовую или подобные помещения в любом жилом пространстве.

Дополнительная информация

REVEGO 532

Короткая ссылка
www.blum.com/i364

DESIGN AWARD 2022 · GERMAN DESIGN AWARD WINNER 2022 · reddot winner 2022

Сервисы Blum

Ваш ключ к большей эффективности

Что является решающим фактором для удачной реализации Ваших проектов? Во-первых, это наша высококачественная фурнитура для мебели, а во-вторых, наши удобные сервисы. Они в точности отвечают Вашим потребностям на каждом этапе производственного процесса, помогая Вам работать более эффективно и экономить время.





Персональные сервисы

Прямой контакт в Вами как с клиентом играет для нас важную роль. Благодаря нашим консультациям, поддержке и обучению Вы будете хорошо разбираться в изделиях и сервисах Blum. Мы с удовольствием ответим на все возникшие у Вас вопросы.



Электронные сервисы

Наши **E-SERVICES** поддерживают Вас всегда и везде в режиме онлайн. В зависимости от Ваших индивидуальных потребностей они сопровождают Вас на нескольких этапах или на протяжении всей технологической цепочки. Они помогают Вам работать еще более эффективно и быстрее достигать желаемого результата.



Логистические сервисы

Наши логистические сервисы способствуют тому, чтобы поставляемые Вам товары приходили вовремя и в полном объеме. При необходимости мы можем проанализировать и оптимизировать Ваш процесс осуществления заказов, управление Вашим складом, а также разработать подходящие виды упаковок. Индивидуальный подход гарантирован.



Приспособления для монтажа | станки | шаблоны

Мы стараемся сделать для Вас использование наших изделий более простым, эффективным и точным. Для каждого этапа работы существует свой функциональный инструмент — будь то сверлильно-присадочный станок, приспособление для монтажа, шаблон или кондуктор.



Маркетинговые сервисы

Мы обеспечим Вас всеми необходимыми материалами – от фотографий, видео и текстов до брошюр и технических руководств. Также мы предоставляем инструкции и видеоролики по монтажу. Все материалы доступны на более 40 языках и адаптированы для Вашего рынка.

Дополнительная информация
Сервисы Blum 602

Короткая ссылка
www.blum.com/i361

Технология крепления гвоздями

Ускорение сборки на 40%





BOXFIX plus – гвозди вместо саморезов!

Когда производственные процессы протекают быстро и эффективно, это является большим шагом к успеху. Для установки фурнитуры Blum всегда найдутся подходящие приспособления для монтажа. Диапазон поддержки становится все шире, например, благодаря нашему новому устройству для монтажа **BOXFIX plus** с **технологией крепления гвоздями** для систем выдвижения **Blum**.



Эффективность

Благодаря пневматическому гвоздезабивателю гвозди проходят сквозь металл непосредственно в деревянную заднюю стенку и дно ящика. Больше не нужно предварительно засверливать отверстия и настраивать упоры вручную. Таким образом экономия времени составляет до 40%.



Качество

Благодаря креплению на гвозди обеспечивается надежное соединение металлических и деревянных деталей без образования зазоров. Обработка на **BOXFIX plus** и крепление на саморезы, конечно же, также остаются возможными.

Дополнительная информация

Приспособления для сборки 654

Короткая ссылка

www.blum.com/i366

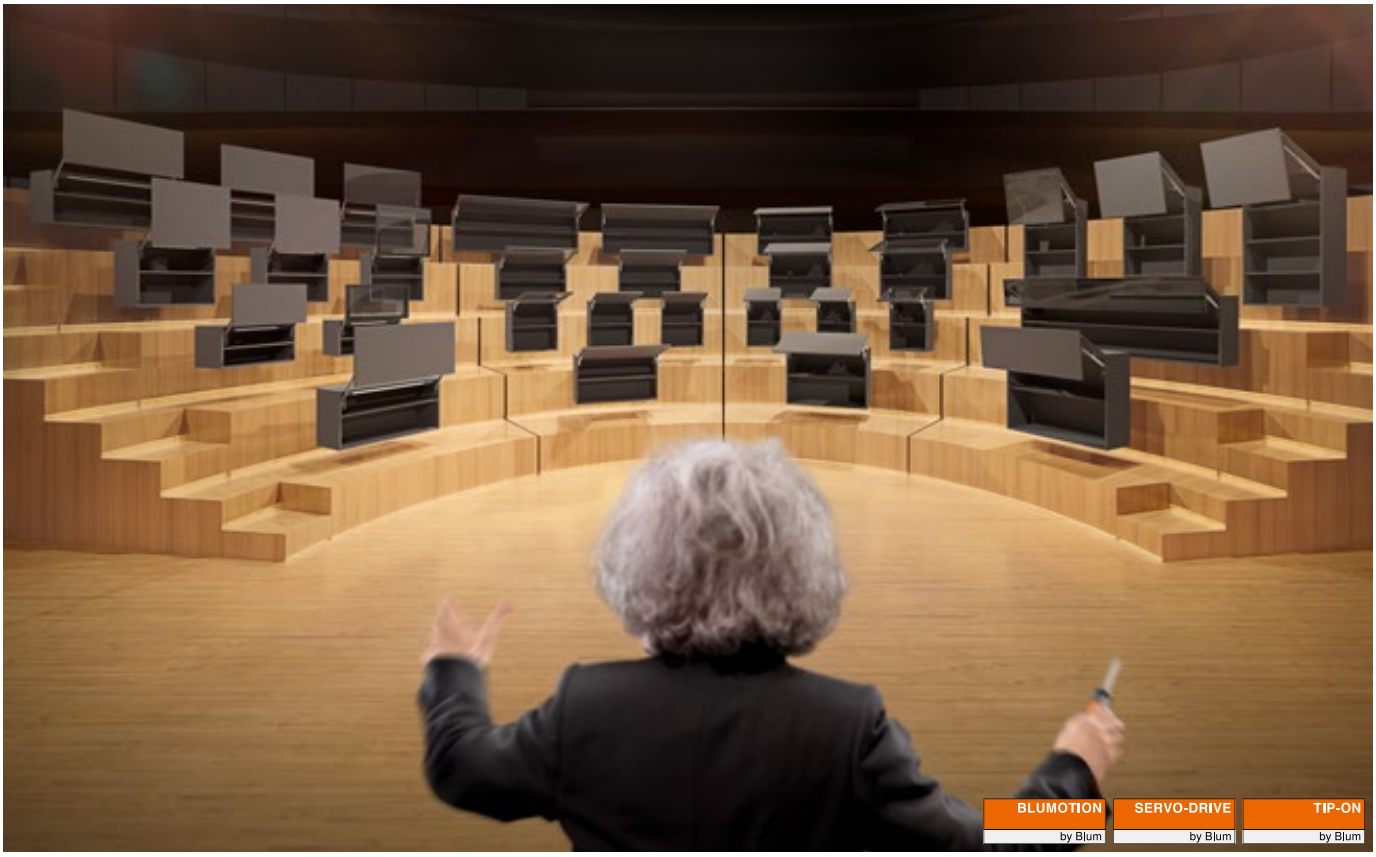

Подъемные механизмы **AVENTOS** обеспечивают высокий комфорт движения в области верхних шкафов. Даже широкие фасады открываются без усилий, останавливаются в любом положении и благодаря **BLUMOTION** мягко и бесшумно закрываются.

- Быстрый и простой монтаж и демонтаж фасадов с помощью технологии **CLIP**
- Удобная регулировка фасадов в трех плоскостях
- Механизм подъемника останавливает фасад в любом положении
- Отсутствие выступающих деталей
- Оптимальная позиция ручки с точки зрения эргономики
- **BLUMOTION** – мягкое и бесшумное закрывание благодаря амортизации
- **SERVO-DRIVE** – электрическая система открывания
- **TIP-ON** – механическая система открывания

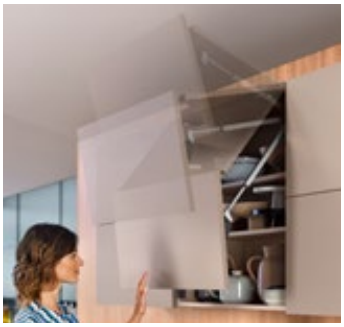

SERVO-DRIVE – электрическая система открывания для **AVENTOS HF top**, **HS top**, **HL top** и **HK top**.

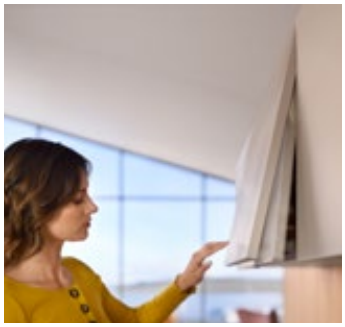

TIP-ON – механическая система открывания для **AVENTOS HKi**, **HK top**, **HK-S** и **HK-XS**.



Для подъемника **AVENTOS HS top** поперечный стабилизатор не требуется даже при большой ширине корпуса, что увеличивает место для хранения.



AVENTOS HKi сливается с мебелью – в закрытом состоянии подъемный механизм незаметен даже при использовании фасадов со стеклом.

AVENTOS HKi – интегрированный подъемный механизм

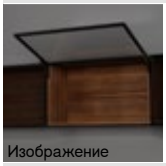
Изображение

AVENTOS HKi – интегрированный подъемный механизм 12
Обзор 13
Стандарт | **TIP-ON** 14
Принадлежности 17

AVENTOS HF top – складной подъемный механизм

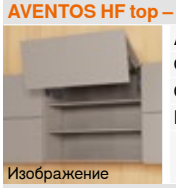
Изображение

AVENTOS HF top – складной подъемный механизм 20
Обзор 21
Стандарт | **SERVO-DRIVE** 22
Принадлежности 30

AVENTOS HS top – откидной подъемный механизм

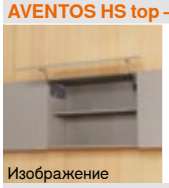
Изображение

AVENTOS HS top – откидной подъемный механизм 32
Обзор 33
Стандарт | **SERVO-DRIVE** 34

AVENTOS HL top – вертикальный подъемный механизм

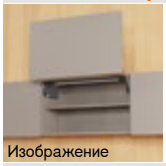
Изображение

AVENTOS HL top – вертикальный подъемный механизм 38
Обзор 39
Стандарт | **SERVO-DRIVE** 40

AVENTOS HK top – поворотный подъемный механизм

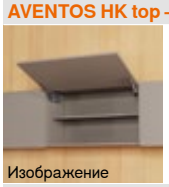
Изображение

AVENTOS HK top – поворотный подъемный механизм 44
Обзор 45
Стандарт | **SERVO-DRIVE** 46
TIP-ON 50
Принадлежности 53

AVENTOS HK-S – малый поворотный подъемный механизм

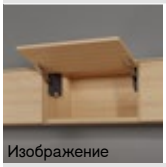
Изображение

AVENTOS HK-S – малый поворотный подъемный механизм 54
Обзор 55
Стандарт | **TIP-ON** 56
Принадлежности 59

AVENTOS HK-XS – малый поворотный подъемный механизм

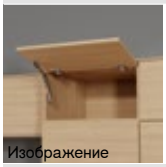
Изображение

AVENTOS HK-XS – малый поворотный подъемный механизм 60
Обзор 61
Стандарт | **TIP-ON** 62
Принадлежности 67

Принадлежности


Изображение

Саморезы 68
Центровочное сверло 68
Амортизаторы 68
Отвертки 69
Крестовая насадка 69

AVENTOS HF top | HS top | HL top | HK top – специальные конструкции

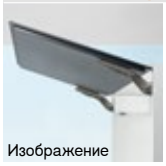
Изображение

Конструкции со скошенными кромками и фальцем

Короткая ссылка
www.blum.com/mitresrebates

Что может быть лучше



Благодаря своей компактной узкой конструкции **AVENTOS HKi** полностью интегрируется в боковину корпуса. Подъемный механизм практически сливается с мебелью и открывает для Вас новые возможности по созданию самых изысканных вариантов дизайна. Вы получите полную свободу при оформлении мебели – что может быть лучше.

- Высота корпуса KH макс. 600 мм
- Ширина корпуса KB до 1800 мм
- Толщина боковины корпуса SWD от 16 мм
- **BLUMOTION** – мягкое и бесшумное закрывание благодаря амортизации
- **TIP-ON** – механическая система открывания
- Все видимые детали в цвете черный оникс
- Встроенная система безопасности
- Регулировка фасада в трех плоскостях
- Возможна полная или частичная интеграция подъемника
- Петли не требуются

Новые возможности по созданию изысканных вариантов дизайна



В закрытом виде подъемный механизм невидим, при открывании становятся видны рычаги, выполненные в благородном цвете черный оникс.

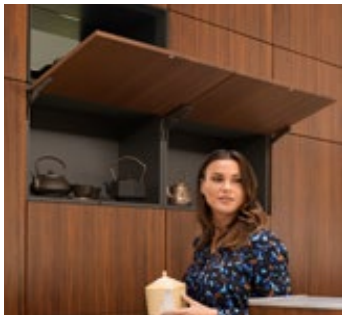

AVENTOS HKi сочетает в себе преимущества эргономики и дизайна.



С помощью фасадов или даже задних стенок из стекла Вы можете создать новый дизайн мебели.



В случае частично интегрированного варианта заглушка закрывает силовой механизм.

Разнообразные варианты обработки под Ваши потребности



Комплект необработанных плит МДФ предварительно профрезерован по центру под **AVENTOS HKi**.



Для обработки фрезерным станком мы разработали шаблоны для фрезерования.



Половины боковин корпуса фрезеруются на станке с ЧПУ, после чего соединяются при помощи клея.



Комплект дистанционных пластин служит для защиты при транспортировке и обработке.

Применение			Веб-код	Стр.
Стандарт | TIP-ON				
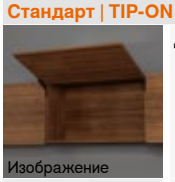 Изображение	Деревянные фасады, широкие и узкие алюминиевые рамки		DQDW6P	14
	**TIP-ON 956.** – короткий с магнитом			16
Принадлежности				
 Изображение	Держатели	17	Комплект сменных пластин	18
	Комплект необработанных плит	18	Саморезы	68
	Комплект дистанционной вставки	18	Центровочное сверло	68
	Фреза для выборки заподлицо	18	Амортизаторы	68
	Комплект шаблонов для фрезерования	18	Отвертки	69
	Копировальная фреза	18	Крестовая насадка	69
Монтаж, демонтаж и регулировка				
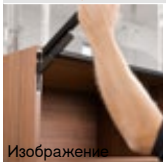 Изображение	**Монтаж, демонтаж и регулировка** **Короткая ссылка** **www.blum.com/a101**			

Пиктограммы

- Только по запросу
- Веб-код – задать в Конфигураторе изделий или нажать

Деревянные фасады, широкие и узкие алюминиевые рамки



- Высота корпуса KH макс. 600 мм
- Ширина корпуса KB до 1800 мм
- Толщина боковины корпуса SWD 16–25 мм
- Гармонично вписывается в верхние шкафы и шкафы-колонки
- Возможна полная или частичная интеграция подъемника
- **BLUMOTION** – мягкое и бесшумное закрывание благодаря амортизации
- **TIP-ON** – механическая система открывания
- Максимальная функциональность – минимум пространства
- Гармоничный комфорт движения с остановкой в любом положении
- Встроенная система безопасности
- Простая установка и регулировка
- Простая бесступенчатая настройка силового механизма
- Встроенный бесступенчатый ограничитель угла открывания

Веб-код – задать в Конфигураторе изделий или нажать: **DQDW6P**

Коэффициент мощности LF

Высота корпуса KH (мм) x вес фасада FG, включая двойной вес ручки (кг)

При использовании третьего силового механизма (увеличение коэффициента мощности максимум на 50 %) мы советуем производить пробную установку

Примечание

В широких корпусах мы рекомендуем устанавливать дополнительный силовой механизм на средней стенке. чтобы избежать прогиба фасада в открытом положении.

Информация для заказа

☐ Стандарт ■ TIP-ON

1 ☐ Комплект силовых механизмов

Коэффициент мощности LF	Угол открывания OW[1]	Цвет	№ арт.
420–1610	107°	ONS	24K2300
930–2800			24K2500
1730–5200			24K2700
2600–7800			24K2800

Комплектация:
1 2 x Симметричный силовой механизм
Примечание
Макс. вес фасада с двумя силовыми механизмами: 18 кг
[1] Бесступенчатая регулировка

1 ■ Комплект силовых механизмов – TIP-ON

Коэффициент мощности LF	Угол открывания OW[1]	Цвет	№ арт.
420–1610	107°	ONS	24K2300T
930–2800			24K2500T
1730–5200			24K2700T
2600–7800			24K2800T

Комплектация:
1 2 x Симметричный силовой механизм
Примечание
Макс. вес фасада с двумя силовыми механизмами: 18 кг
[1] Бесступенчатая регулировка

3 ☐■ Комплект заглушек

Цвет	Материал	№ арт.
SW | HGR | TGR	Пластмасса	24K8000

Комплектация:
3a 1 x Заглушка, левая
3b 1 x Заглушка, правая
3c 2 x Элемент брендинга, с логотипом Blum (штампов.) IN-G
Примечание
Требуется только при частичной интеграции подъемного механизма!

4 ☐■ Крепление фасада

Исполнение	Вид крепления	Цвет		№ арт.
Деревянные фасады	EXPANDO	ONS	2 x	24K42E1
Широкие и узкие алюминиевые рамки	На саморезы	ONS	2 x	24K4201A

Комплектация:
4 1 x Крепление фасада

6 ■ TIP-ON 956. – короткий с магнитом

Высота корпуса KH (мм)	Цвет	№ арт.
До 600	SW | R7036 | CS	956.1004

Комплектация:
6a 1 x **TIP-ON 956.** – короткий с магнитом
6b 1 x Фиксирующая пластина на саморезы
6c 1 x Фиксирующая пластина для наклеивания
Не подходит для вощеных, масляных поверхностей или поверхностей с порошковым покрытием
– 1 x Саморез Ø 3.5 x 15 мм, № арт. 609.1500

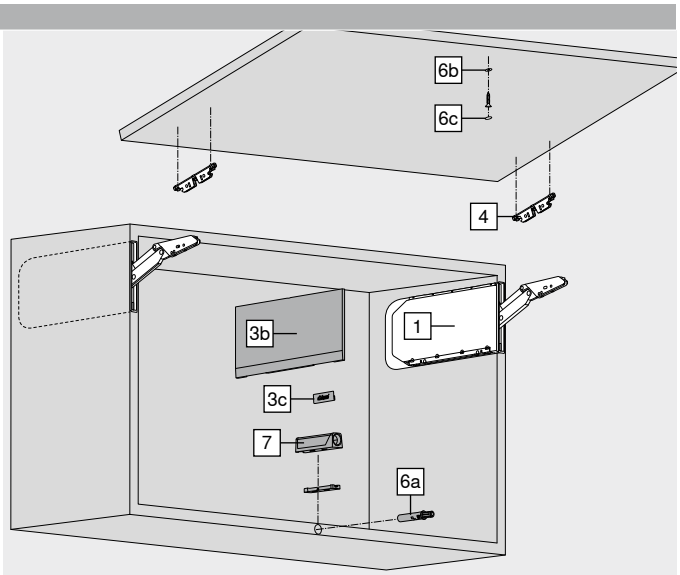

Принадлежности

7 ■ Держатель

Исполнение	Цвет	№ арт.
Прямой держатель – короткий	SW | R7036 | CS	956.1201
Крестообразный держатель – длинный	R7036	956A1501

Цвет		Цвет	
CS	Черный карбон	R7036	Платиново-серый (RAL 7036)
HGR	Светло-серый	SW	Белый шелк
IN-G	Нержавеющая сталь, инмолд, шлифовка	TGR	Глубокий серый
ONS	Черный оникс		

Деревянные фасады, широкие и узкие алюминиевые рамки

Веб-код – задать в Конфигураторе изделий или нажать DQDW6P

Проектирование

Размеры и позиции фрезерования – полная интеграция

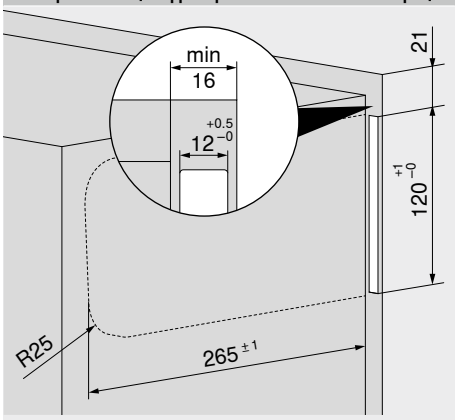

Можно использовать только со скрытыми навесками
Внутренняя глубина корпуса LT мин. 271 мм

Размеры и позиции фрезерования – частичная интеграция

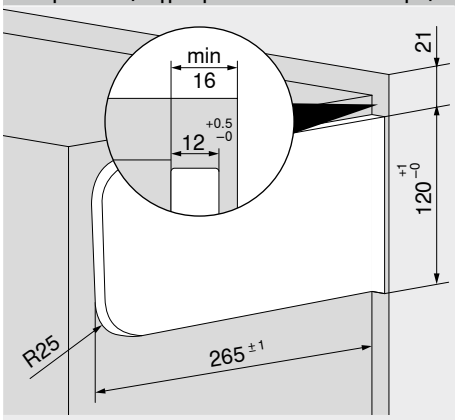

Внутренняя глубина корпуса LT мин. 271 мм

Необходимое пространство – частичная интеграция

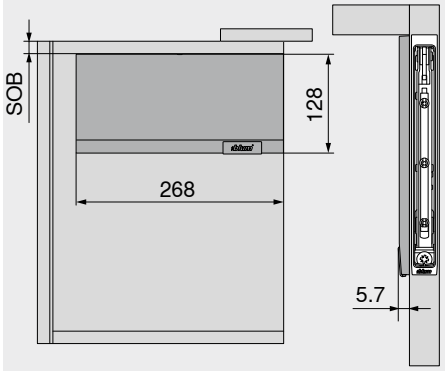

Можно использовать только со скрытыми навесками
SOB Толщина крышки корпуса

Обработка фасада – деревянные фасады

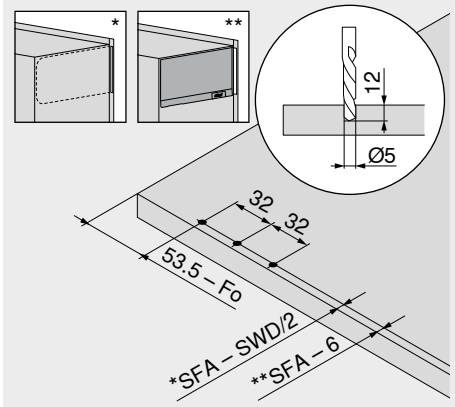

Fo	Зазор сверху
SFA	Наложение фасада на боковины
SWD	Толщина боковины корпуса

Обработка фасада – широкие и узкие алюминиевые рамки

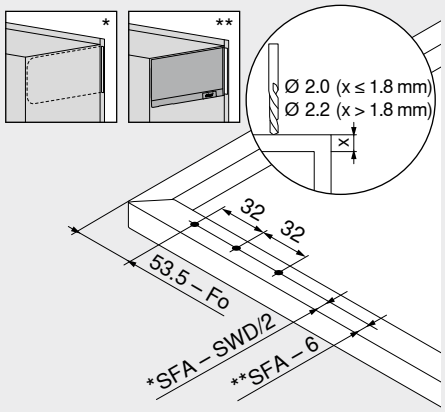

Fo	Зазор сверху
SFA	Наложение фасада на боковины
SWD	Толщина боковины корпуса

Необходимое пространство – декоративные панели | декоративная панель

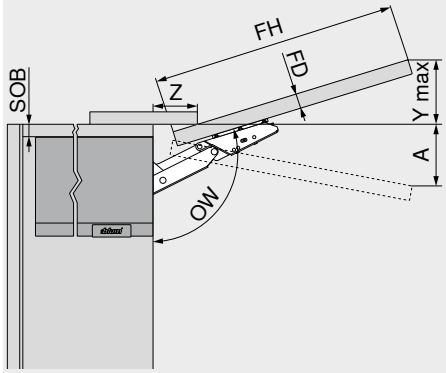

Ограничитель угла открывания				Необходимое пространство (мм)		
Нет				При максимальном угле открывания Y макс. = FH x 0.29 – 32 + FD		
C				A = FH x 0.26 + 28 – FD		
FD (мм)	16	18	19	20	22	26
Z (мм)	70	63	59	57	49	35

FD	Толщина фасада
FH	Высота фасада
OW	Угол открывания
SOB	Толщина крышки корпуса

Минимальный зазор MF

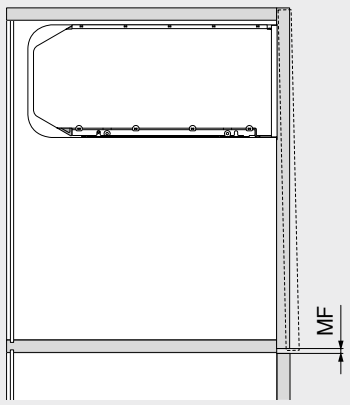

MF	Минимальный зазор 2 мм

Дополнительная информация

Обзор	13
Принадлежности – **AVENTOS HKi**	18
Принадлежности	68
Проектирование	15
Сервисы Blum	602
Ориентировочные значения веса фасада FG (кг)	716
Доп. техническая информация	708
Монтаж, демонтаж и регулировка	

Короткая ссылка
www.blum.com/a101

TIP-ON 956. – короткий с магнитом



- Для фасадов высотой до 600 мм (включительно)
- Для установки в отверстие или на держателях
- Путь выталкивания 17 мм
- Материал: пластмасса

Информация для заказа

Цвет	Пружина TIP-ON	№ арт.
SW | R7036 | CS	Стандартная пружина	956.1004

Комплектация:

1 x	**TIP-ON 956.** – короткий с магнитом
1 x	Фиксирующая пластина на саморезы
1 x	Фиксирующая пластина для наклеивания Не подходит для вощеных, масляных поверхностей или поверхностей с порошковым покрытием
1 x	Саморез Ø 3.5 x 15 мм, № арт. 609.1500

Цвет

CS	Черный карбон
R7036	Платиново-серый (RAL 7036)
SW	Белый шелк

Проектирование

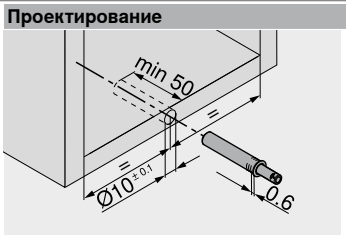

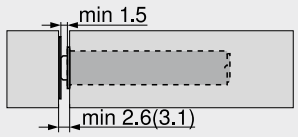

() Фиксирующая пластина на саморезы

Фиксирующая пластина на саморезы

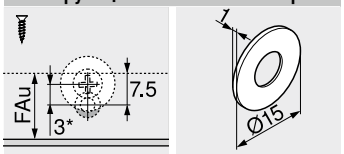

FAu Наложение фасада снизу
* Пластина смещается на 3 мм

Фиксирующая пластина для наклеивания

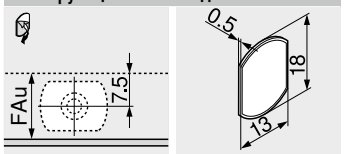

FAu Наложение фасада снизу

Дополнительная информация

Обзор	13

Установка	
Шаблон для **BLUMOTION** | **TIP-ON**	676
Шаблон для определения позиции фиксирующей пластины	698
MINIPRESS top для **EASYSTICK**	622
MINIPRESS top	626

Монтаж, демонтаж и регулировка

Короткая ссылка
www.blum.com/a101

Прямой держатель – короткий – 20/17



- Монтаж на саморезы Ø 3.5 или Ø 4 мм
- В качестве альтернативы возможна установка на евровинты
- **TIP-ON** заказывается отдельно

Информация для заказа

Цвет	Материал	№ арт.
SW | R7036 | CS	Пластмасса	956.1201

Цвет	
CS	Черный карбон
R7036	Платиново-серый (RAL 7036)
SW	Белый шелк

Проектирование



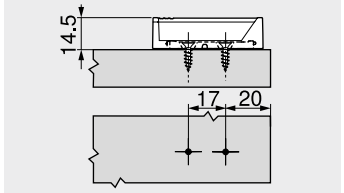

Зазор фасада

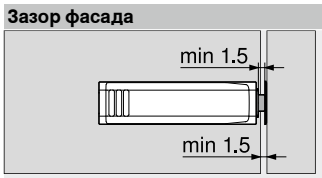

Фиксирующая пластина

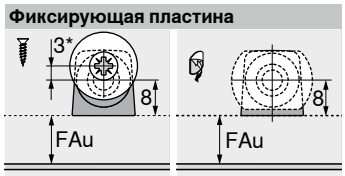

FAu	Наложение фасада снизу
*	Пластина смещается на 3 мм

Крестообразный держатель – длинный – 37/32



- Монтаж на саморезы Ø 3.5 или Ø 4 мм
- В качестве альтернативы возможна установка на евровинты
- **TIP-ON** заказывается отдельно

Информация для заказа

Цвет	Материал	№ арт.
R7036	Пластмасса	956A1501

Проектирование

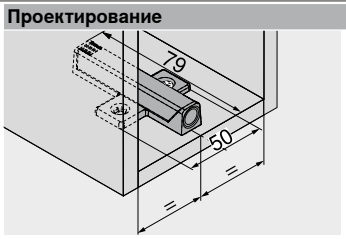

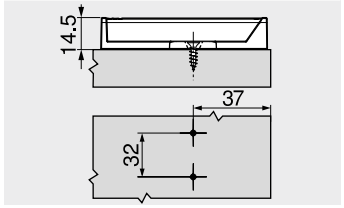

Зазор фасада



Фиксирующая пластина

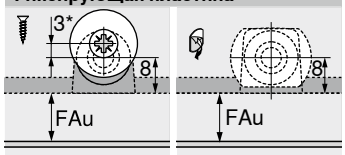

FAu	Наложение фасада снизу
*	Пластина смещается на 3 мм

Дополнительная информация

Обзор	13

Установка	
Шаблон-уголок	674
Шаблон для ответных планок	675
Шаблон для определения позиции фиксирующей пластины	698
MINIPRESS top для **EASYSTICK**	622
MINIPRESS top	626
MINIPRESS P	630

Монтаж, демонтаж и регулировка

Короткая ссылка
www.blum.com/a101

Комплект необработанных плит



- Полная интеграция
- С предварительной фрезеровкой
- Нераскроенная плита МДФ 600 x 450 x 19 мм
- Влагостойкая
- Вкл. дистанционные пластины

Информация для заказа

Обозначение	№ арт.
Комплект необработанных плит	24K7100

Комплектация:

2 x	Необработанные плиты С предварительной фрезеровкой
2 x	Дистанционная пластина

Комплект дистанционной вставки



- Полная интеграция
- Для защиты при транспортировке и обработке

Информация для заказа

Обозначение	№ арт.
Комплект дистанционной вставки	M45.1010

Комплектация:

2 x	Дистанционная пластина

Фреза для выборки заподлицо

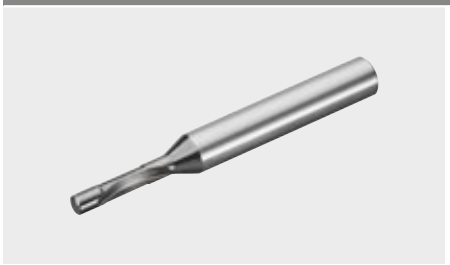

- Полная интеграция
- Для обработки фрезерованного отверстия после покраски нераскроенных плит

Информация для заказа

Обозначение	Диаметр (мм)	№ арт.
Фреза для выборки заподлицо	Ø 4.0	M45.ZF04

Комплектация:

1 x	Фреза для выборки заподлицо

Комплект шаблонов для фрезерования



- Полная и частичная интеграция
- Шаблоны для фрезерования под силовой механизм
- Шаблоны для фрезерования под вставную пластину
- Опорная пластина

Информация для заказа

Обозначение	№ арт.
Комплект шаблонов для фрезерования	65.5840

Комплектация:

1 x	Шаблоны для фрезерования под силовой механизм
1 x	Шаблоны для фрезерования под вставную пластину
1 x	Опорная пластина 5 мм

Копировальная фреза



- Полная и частичная интеграция
- Идеально подходит в комбинации с комплектом шаблонов для фрезерования

Информация для заказа

Обозначение	Диаметр (мм)	№ арт.
Копировальная фреза	Ø 19.0	M45.ZF19

Комплектация:

1 x	Копировальная фреза

Комплект сменных пластин



- Полная и частичная интеграция
- Сменные режущие пластины для копировальной фрезы

Информация для заказа

Обозначение	№ арт.
Комплект сменных пластин	M34.ZW50

Комплектация:

10 x	Сменная режущая пластина

Подъемный механизм для больших фасадов, состоящих из двух частей



Фасад складного подъемника **AVENTOS HF top** при открывании складывается посередине. Складной подъемник идеально подходит для высоких навесных шкафов с большими фасадами, т.к. ручка легко доступна в любой позиции.

- Высота корпуса KH 480–1200 мм
- Ширина корпуса KB до 1800 мм
- Внутренняя глубина корпуса LT мин. 264 мм
- Встроенная регулировка **BLUMOTION**
- **SERVO-DRIVE** – электрическая система открывания
- Останавливается в любом положении
- Встроенный ограничитель угла открывания
- Фиксированные позиции силового механизма и крепления фасада
- Симметричные силовые механизмы и рычаги
- Два типа монтажа силового механизма
- Открывание и закрывание без усилий

Легкое и комфортное открывание и закрывание



Наряду с классическими вариантами возможны также самые разные сочетания цветов и материалов, в том числе можно реализовать и асимметричные фасады.



Если силовой механизм отрегулирован под вес фасада FG, то он останавливается в любом положении.



Электрическая система открывания **SERVO-DRIVE** для **AVENTOS HF top** позволяет с легкостью открыть фасад и нажатием на кнопку закрыть его.



Заглушки в прямолинейном дизайне идентичны для **AVENTOS HF top** | **HS top** | **HL top**. Представлены в цветах белый шелк, светло-серый и глубокий серый.

Дополнительные преимущества для Вас и Ваших клиентов



Отсутствие выступающих деталей
Съемные рычаги – дополнительное преимущество при изготовлении мебели и монтаже кухни.



Встроенный ограничитель угла открывания
Ограничитель угла открывания встроен в механизм **AVENTOS HF top**, настройка осуществляется бесступенчато.



Варианты крепления
Два типа монтажа силовых механизмов: с помощью предустановленных евровинтов или саморезов с интегрированными позиционерами.



Применение	Веб-код	Стр.
Стандарт | SERVO-DRIVE		
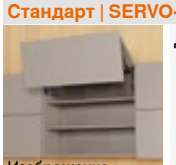 Изображение Деревянные фасады и широкие алюминиевые рамки	DQDXLC	22
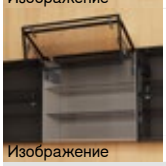 Изображение Узкие алюминиевые рамки	DQDYAP	26

Принадлежности

 Изображение

Комплект петель	30	Отвертки	69
Ответные планки	150	Крестовая насадка	69
Заглушка на плечо петли	157		
Саморезы	68		
Центровочное сверло	68		
Амортизаторы	68		

Монтаж, демонтаж и регулировка

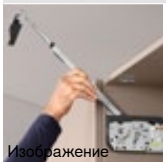 Изображение

Монтаж, демонтаж и регулировка

Короткая ссылка
www.blum.com/a111

Директива об автоматизированном оборудовании 711

Подробная информация об автоматизированном оборудовании

Короткая ссылка
www.blum.com/s025

Пиктограммы

- Только по запросу
- Веб-код – задать в Конфигураторе изделий или нажать

Деревянные фасады и широкие алюминиевые рамки



- Высота корпуса KH 480–1200 мм
- Ширина корпуса KB до 1800 мм
- Внутренняя глубина корпуса LT мин. 264 мм
- Встроенная регулировка **BLUMOTION**
- **SERVO-DRIVE** – электрическая система открывания
- Останавливается в любом положении
- Встроенный ограничитель угла открывания
- Фиксированные позиции силового механизма и крепления фасада
- Монтаж без инструмента
- Два типа монтажа силового механизма
- Регулировка обоих фасадов в трех плоскостях
- Средняя петля с защитой от защемления пальцев

Веб-код – задать в Конфигураторе изделий или нажать **DQDXLC**

Коэффициент мощности LF

Фасад – симметричный

Высота корпуса KH (мм) x вес нижнего и верхнего фасада FG, включая вес ручки (кг)

Фасад – асимметричный

Теоретическая высота корпуса TKH (мм) x вес нижнего и верхнего фасада FG, включая вес ручки (кг)

Теоретическая высота корпуса TKH

Высота верхнего фасада FHo (мм) x 2 + зазоры

При асимметричных фасадах бóльший фасад должен располагаться сверху!

В пересекающихся областях мы рекомендуем более мощный силовой механизм!

В пересекающихся областях для выбора силового механизма рекомендуется пробная установка!

Информация для заказа

☐ Стандарт ■ SERVO-DRIVE

1 ☐■ Комплект силовых механизмов

Крепление на предустановленные евровинты



Коэффициент мощности LF	Угол открывания OW[2]	№ арт.
2700–13500 [1]	81°–116°	22F2510
10000–19300		22F2810

Комплектация:

1 2 x Симметричный силовой механизм
Вкл. предустановленные евровинты

Примечание

При использовании третьего силового механизма коэффициент мощности LF можно увеличить на 50 %.

[1] 1 шт. LF 1350–3000
Ширина корпуса KB до 600 мм

[2] Многоступенчатая регулировка

1 ☐■ Комплект силовых механизмов

Крепление на саморезы с помощью предустановленных позиционеров



Коэффициент мощности LF	Угол открывания OW[2]	№ арт.
2700–13500 [1]	81°–116°	22F2500
10000–19300		22F2800

Комплектация:

1 2 x Симметричный силовой механизм
Вкл. предустановленные позиционеры
– 8 x Саморез Ø 4 x 35 мм

Примечание

При использовании третьего силового механизма коэффициент мощности LF можно увеличить на 50 %.

[1] 1 шт. LF 1350–3000
Ширина корпуса KB до 600 мм

[2] Многоступенчатая регулировка

2 ☐■ Комплект рычагов



Высота корпуса KH (мм)[1]	№ арт.
480–610	22F3200
600–910	22F3500
840–1200	22F3900

Комплектация:

2 2 x Рычаг, симметричный

[1] При асимметричных фасадах теоретическая высота корпуса TKH

3 ☐ Комплект заглушек



Цвет	Материал	№ арт.
SW | HGR | TGR	Пластмасса	22.8000

Комплектация:

3a 1 x Заглушка, левая
3b 1 x Заглушка, правая
3c 2 x Элемент брендинга, с логотипом Blum (штампов.) IN-G

3 ■ Комплект заглушек для SERVO-DRIVE



Цвет	Материал	№ арт.
SW | HGR | TGR	Пластмасса	23.8000

Комплектация:

3a 1 x Заглушка **SERVO-DRIVE**, левая
3b 1 x Заглушка, правая
3c 2 x Элемент брендинга, с логотипом Blum (штампов.) IN-G
3d 2 x Радиокнопка **SERVO-DRIVE**
3e 6 x Дистанционный амортизатор Blum Ø 5 мм

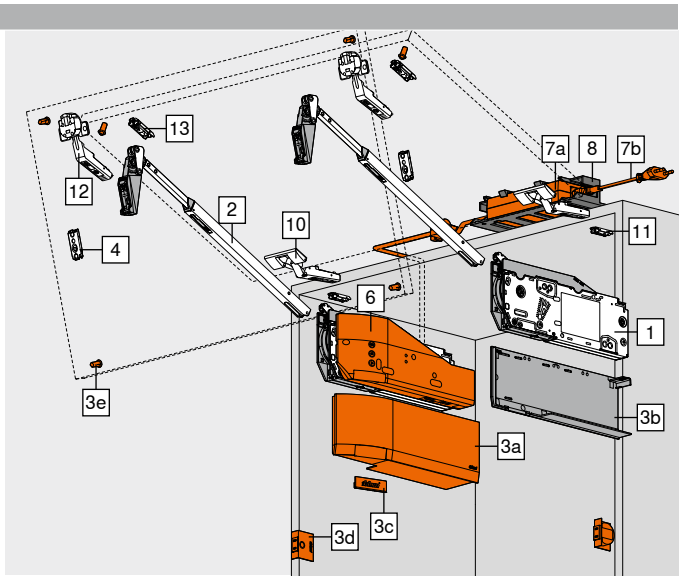

4 ☐■ Ответная планка для рычага

Рекомендуется



Вид крепления	Подъем (мм)	№ арт.
На саморезы [1]		175H3100
EXPANDO	0	177H3100E
Под пресс		177H3100

Возможно использование любых прямых ответных планок из стали с подъемом 0 мм

[1] Для деревянных фасадов используйте 2 самореза (609.1x00) с каждой стороны
Для широких алюминиевых рамок используйте 2 самореза с потайной головкой (660.0950) с каждой стороны

6 ■ Комплект SERVO-DRIVE



Цвет	Материал	№ арт.
TGR	Пластмасса	23.A000

Комплектация:

6a 1 x Привод
6b 1 x Распределительный кабель **SERVO-DRIVE**, 1500 мм
6c 1 x Соединительный узел
6d 2 x Защита концов кабеля

При использовании трех и более силовых механизмов мы рекомендуем устанавливать два синхронизированных привода

8 ■ Держатель блока питания – монтаж к стене[1]



Цвет	Материал	№ арт.
WGR	Пластмасса	Z10NG120

Комплектация:

8 1 x Держатель блока питания – монтаж к стене

[1] Для блока питания **SERVO-DRIVE**

Цвет		Цвет	
HGR	Светло-серый	TGR	Глубокий серый
IN-G	Нержавеющая сталь, инмолд, шлифовка	WGR	Серый
SW	Белый шелк	WS	Белый
SZ	Черный		

Деревянные фасады и широкие алюминиевые рамки

Веб-код – задать в Конфигураторе изделий или нажать **DQDXLC**

Информация для заказа

7 Блок питания и сетевой кабель SERVO-DRIVE[4]

Цвет				SZ
Штекер	Рынок[1]	Языковой пакет[2]	Язык[3]	№ арт.
E	Европа	A	DE | EN | FR | IT | NL	Z10NE04EA
		B	DA | EN | FI | NO | SV	Z10NE04EB
		C	EL | EN | HR | SL | SR | TR	Z10NE04EC
		D	EN | ES | FR | IT | PT	Z10NE04ED
		E	CS | HU | PL | SK	Z10NE04EE
		F	BG | ET | LT | LV | RO | RU | UK	Z10NE04EF
		I	EN	Z10NE04EI
B	GB	A	DE | EN | FR | IT | NL	Z10NE04BA
		I	EN	Z10NE04BI
H	IN			Z10NE04HI
I	IL	A	DE | EN | FR | IT | NL	Z10NE04IA
K	AU	I	EN	Z10NE04KI
N	CN	H	EN | ZH | KO	Z10NE04NH
R	KR			Z10NE04RH
S	BR	K	EN | ES | PT	Z10NE04SK
T	TW	H	EN | ZH | KO	Z10NE04TH
U	US | CA	G	EN | ES | FR	Z10NE04UG
	JP	J	JA	Z10NE04UJ
Z	ZA	I	EN	Z10NE04ZI

Комплектация:

7a 1 x Блок питания **SERVO-DRIVE**
Исходящий кабель – длина 2 м
Вкл. инструкцию по монтажу и эксплуатации

7b 1 x Сетевой кабель
Длина 1.5–1.8 м, вкл. штекер

[1] Обозначения рынков согласно ISO 3166
[2] Языковой пакет – инструкция по эксплуатации
[3] Обозначения языков согласно ISO 639
[4] Требуется при использовании двух и более приводов

Альтернатива для 7 | 8

– Штепсельный блок питания SERVO-DRIVE[5]

Цвет				SZ
Сетевой адаптер[1]	Рынок[2]	Языковой пакет[3]	Язык[4]	№ арт.
E	Европа	A	DE | EN | FR | IT | NL	☎ Z10NA40EA
		B	DA | EN | FI | NO | SV	☎ Z10NA40EB
		C	EL | EN | HR | SL | SR | TR	☎ Z10NA40EC
		D	EN | ES | FR | IT | PT	☎ Z10NA40ED
		E	CS | HU | PL | SK	☎ Z10NA40EE
		F	BG | ET | LT | LV | RO | RU | UK	☎ Z10NA40EF
B	GB	A	DE | EN | FR | IT | NL	☎ Z10NA40BA
K	AU	I	EN	☎ Z10NA40KI
N	CN	H	EN | ZH | KO	☎ Z10NA40NH
U	US | CA | JP	G	EN | ES | FR	☎ Z10NA40UG

Комплектация:

– 1 x Штепсельный блок питания **SERVO-DRIVE**
Вкл. кабель 1120 мм (распределительный кабель **SERVO-DRIVE** можно удлинять; общая длина не должна превышать 2000 мм)
Вкл. инструкцию по монтажу и эксплуатации

[1] Подробный список рынков ищите в разделе «Информация»
[2] Обозначения рынков согласно ISO 3166
[3] Языковой пакет – инструкция по эксплуатации
[4] Обозначения языков согласно ISO 639
[5] Подходит для использования только с одним приводом
Другие сочетания по запросу

10 Петля CLIP top 120°

Чашка петли	Пружина	№ арт.
INSERTA	Без пружины	70T5590BTL
На саморезы [1]		70T5550.TL

Наложение чашки TO (мм) – константа 11
3 петли при ширине корпуса KB от 1200 мм или при весе фасада FG от 12 кг
4 петли при ширине корпуса KB 1800 мм или при весе фасада FG от 20 кг

[1] Для деревянных фасадов используйте саморезы (609.1x00)
Для широких алюминиевых рамок используйте саморезы с потайной головкой (660.0950)

Альтернатива для 10 – для большого наложения фасада FA

10 CLIP top 120°-специальная петля

Чашка петли	Пружина	№ арт.
INSERTA	Без пружины	72T5590BTL
На саморезы [1]		72T5550.TL

Наложение чашки TO (мм) – константа 13
3 петли при ширине корпуса KB от 1200 мм или при весе фасада FG от 12 кг
4 петли при ширине корпуса KB 1800 мм или при весе фасада FG от 20 кг

[1] Для деревянных фасадов используйте саморезы (609.1x00)
Для широких алюминиевых рамок используйте саморезы с потайной головкой (660.0950)

11 Ответная планка

Рекомендуется – петля CLIP top 120°

Вид крепления	Подъем (мм)	№ арт.
На саморезы [1]		175H3100
EXPANDO	0	177H3100E
Под пресс		177H3100

Стандартные ответные планки, подъем зависит от наложения фасада сверху FAo

[1] Для деревянных фасадов используйте саморезы (609.1x00)
Для широких алюминиевых рамок используйте саморезы с потайной головкой (660.0950)

12 Средняя петля CLIP top

Чашка петли	Пружина	№ арт.
EXPANDO	Без пружины	78Z553ET
На саморезы [1]		78Z5500T

3 петли при ширине корпуса KB от 1200 мм или при весе фасада FG от 12 кг
4 петли при ширине корпуса KB 1800 мм или при весе фасада FG от 20 кг

[1] Для деревянных фасадов используйте саморезы (609.1x00)
Для широких алюминиевых рамок используйте саморезы с потайной головкой (660.0950)

13 Ответная планка

Рекомендуется – средняя петля CLIP top

Вид крепления	Подъем (мм)	№ арт.
На саморезы [1]		175H3100
EXPANDO	0	177H3100E
Под пресс		177H3100

Стандартные ответные планки с подъемом 0 мм
С широкими алюминиевыми рамками шириной менее 57 мм необходимо использовать только крестообразные ответные планки

[1] Для деревянных фасадов используйте саморезы (609.1x00)
Для широких алюминиевых рамок используйте саморезы с потайной головкой (660.0950)

Принадлежности

– Комплект распределительный кабель SERVO-DRIVE[2]

Цвет	Длина (м)[1]	№ арт.
SZ	8	Z10K800AE

Комплектация:

6b 1 x Распределительный кабель **SERVO-DRIVE**
6d 5 x Защита концов кабеля

[1] Под раскрой
[2] Используется как распределительный, коммуникационный кабель, как кабель несущего профиля

– Комплект соединительный узел

Цвет	Материал	№ арт.
SZ	Пластмасса	Z10V100E.01

Комплектация:

6c 1 x Соединительный узел
6d 2 x Защита концов кабеля

– Держатель кабеля[1]

Цвет	Материал	№ арт.
WS	Пластмасса	Z10K0009

Комплектация:

– 1 x Держатель кабеля

[1] Например, для фиксации распределительного кабеля **SERVO-DRIVE**

Дополнительная информация

Обзор	21	Проектирование – радиокнопка **SERVO-DRIVE**	31	**Монтаж, демонтаж и регулировка**	
Принадлежности – комплект петель	30	**SERVO-DRIVE uno** – список рынков	732		
Ответные планки	150	Сервисы Blum	602		
Принадлежности	68	Ориентировочные значения веса фасада FG (кг)	716	**Короткая ссылка**	
Проектирование – симметричный	24	Директива об автоматизированном оборудовании	711	**www.blum.com/a111**	
Проектирование – асимметричный	25	Доп. техническая информация	708		
Проектирование – дистанционный амортизатор Blum	31				

Деревянные фасады и широкие алюминиевые рамки

Веб-код – задать в Конфигураторе изделий или нажать DQDXLC

Проектирование

Симметричный | асимметричный

Позиция сверления – евровинты

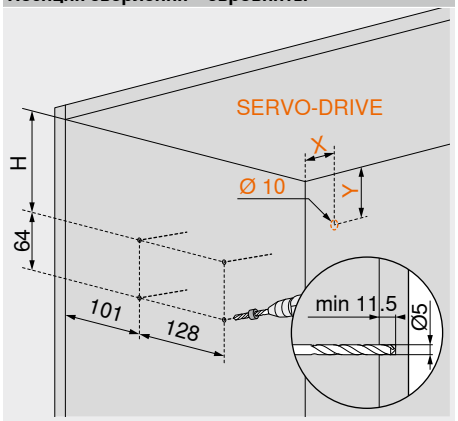

Высота корпуса KH (мм)	H (мм)	X (мм)	Y (мм)
480–519	93.5	38.5	102
520–1200	116	38.5	124

Позиция сверления – саморезы

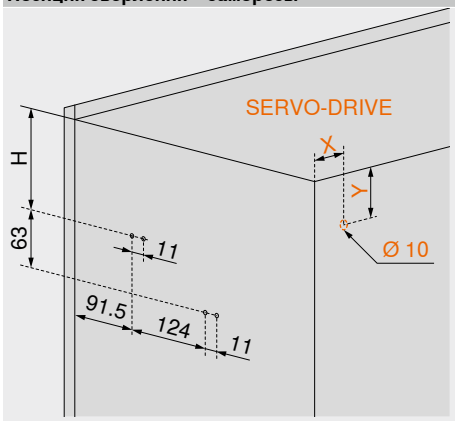

Высота корпуса KH (мм)	H (мм)	X (мм)	Y (мм)
480–519	93	38.5	102
520–1200	115.5	38.5	124

4 самореза Ø 4 x 35 мм

Предустановленные позиционеры – саморезы

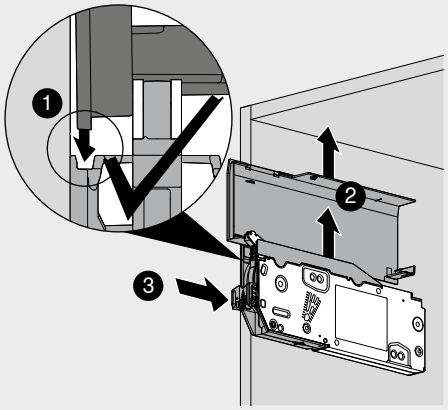

Высота корпуса KH (мм)
520–1200

Необходимое пространство

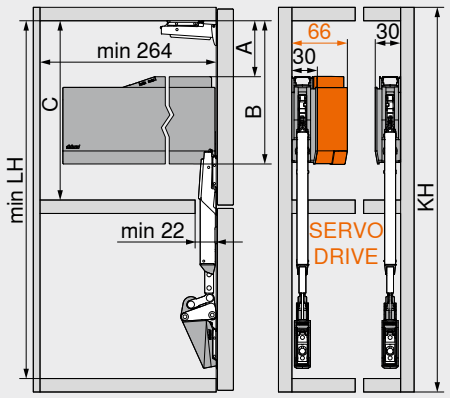

Комплект рычагов	LH мин. (мм)
22F3200	443
22F3500	512
22F3900	632

KH (мм)	A (мм)	B (мм)	C мин. (мм)
480–519	66.5	171.5	172
520–1200	89.0	194.0	195

KH	Высота корпуса
LH	Внутренняя высота корпуса

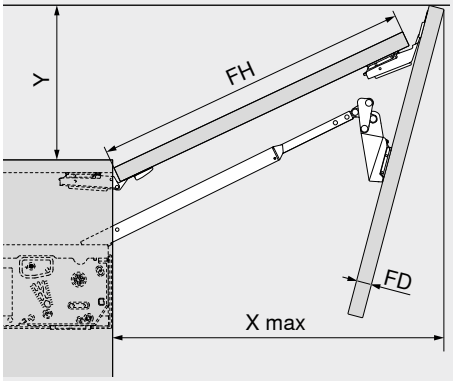

X макс. = FH x 0.9 + FD x 1.5 + 35

Ограничитель угла открывания	Y (мм)
116°	FH x 0.44 + 38
107°	FH x 0.29 + 35
97°	FH x 0.12 + 31
88°	28
81°	0

FH	Высота фасада
FD	Толщина фасада

Обработка фасада

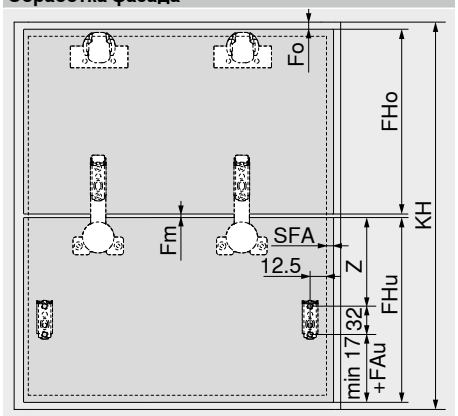

Высота корпуса KH (мм)	Z (мм)
480–519	170
520–1200	189

Fo	Зазор сверху
Fm	Средний зазор
FAu	Наложение фасада снизу
SFA	Наложение фасада на боковины
FHo	Высота верхнего фасада
FHu	Высота нижнего фасада

Фасад – симметричный

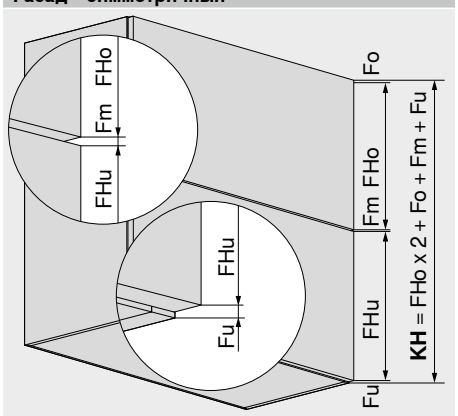

Fo	Зазор сверху
Fm	Средний зазор
Fu	Зазор снизу
FHo	Высота верхнего фасада
FHu	Высота нижнего фасада
KH	Высота корпуса

Фасад – асимметричный

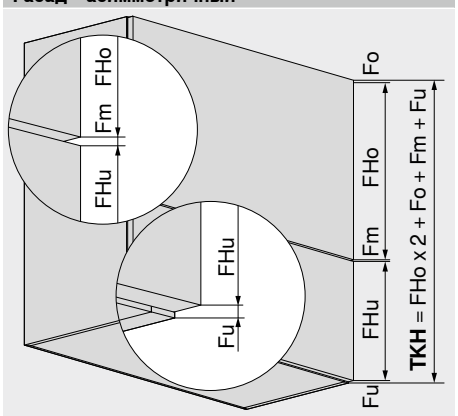

Fo	Зазор сверху
Fm	Средний зазор
Fu	Зазор снизу
FHo	Высота верхнего фасада
FHu	Высота нижнего фасада
TKH	Теоретическая высота корпуса

Деревянные фасады и широкие алюминиевые рамки

Веб-код – задать в Конфигураторе изделий или нажать DQDXLC

Проектирование

Симметричный | асимметричный

Петля CLIP top 120°

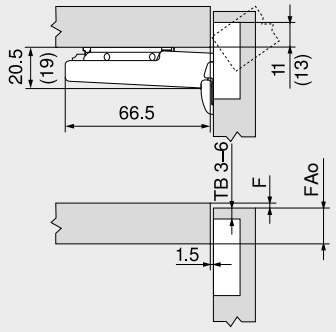

TB	Расстояние от чашки
F	Зазор
FAo	Наложение фасада сверху
()	**CLIP top** 120°-специальная петля

Средняя петля CLIP top

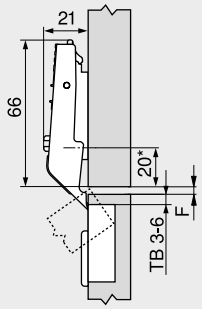

TB	Расстояние от чашки
F	Зазор
	Мин. 1.5 мм
*	37 мм для крест. ответных планок (37/32)

Расстояние от чашки TB

MD	Наложение фасада FA (мм)												
	5	6	7	8	9	10	11	12	13	14	15	16	17
0										3	4	5	6
3							3	4	5	6			
6				3	4	5	6						
9	3	4	5	6									

MD Подъем ответной планки (мм)

При использовании специальной петели **CLIP top** 120° наложение фасада FA всегда больше на 2 мм

Расстояние от чашки TB

MD	Горизонтальный зазор F (мм) между фасадами												
										3	4	5	6
0										6	5	4	3
3													
6													
9													

MD Подъем ответной планки (мм)

Монтаж на саморезы

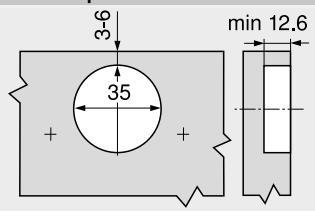

Монтаж INSERTA | EXPANDO

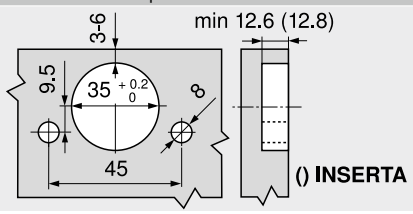

Размеры чашки

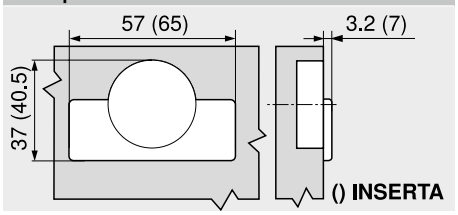

Дополнительная информация

Обзор	21
Информация для заказа – деревянные фасады и широкие алюминиевые рамки	22
Проектирование – дистанционный амортизатор Blum	31
Проектирование – радиокнопка **SERVO-DRIVE**	31
Директива об автоматизированном оборудовании	711

Монтаж, демонтаж и регулировка

Короткая ссылка
www.blum.com/a111

Узкие алюминиевые рамки



- Высота корпуса KH 480–1200 мм
- Ширина корпуса KB до 1800 мм
- Внутренняя глубина корпуса LT мин. 264 мм
- Встроенная регулировка **BLUMOTION**
- **SERVO-DRIVE** – электрическая система открывания
- Останавливается в любом положении
- Встроенный ограничитель угла открывания
- Фиксированные позиции силового механизма и крепления фасада
- Монтаж без инструмента
- Два типа монтажа силового механизма
- Регулировка обоих фасадов в трех плоскостях
- Средняя петля с защитой от защемления пальцев

Веб-код – задать в Конфигураторе изделий или нажать	DQDYAP
Коэффициент мощности LF	
Фасад – симметричный	
Высота корпуса KH (мм) x вес нижнего и верхнего фасада FG, включая вес ручки (кг)	
Фасад – асимметричный	
Теоретическая высота корпуса TKH (мм) x вес нижнего и верхнего фасада FG, включая вес ручки (кг)	
Теоретическая высота корпуса TKH	
Высота верхнего фасада FHo (мм) x 2 + зазоры	
При асимметричных фасадах бóльший фасад должен располагаться сверху!	
В пересекающихся областях мы рекомендуем более мощный силовой механизм!	
В пересекающихся областях для выбора силового механизма рекомендуется пробная установка!	

Информация для заказа

☐ Стандарт ■ SERVO-DRIVE

1 ☐ ■ Комплект силовых механизмов

Крепление на предустановленные евровинты

Коэффициент мощности LF	Угол открывания OW[2]	№ арт.
2700–13500 [1]	81°–116°	22F2510
10000–19300		22F2810

Комплектация:

1 2 x Симметричный силовой механизм
Вкл. предустановленные евровинты

Примечание

При использовании третьего силового механизма коэффициент мощности LF можно увеличить на 50 %.

[1] 1 шт. LF 1350–3000
Ширина корпуса KB до 600 мм

[2] Многоступенчатая регулировка

1 ☐ ■ Комплект силовых механизмов

Крепление на саморезы с помощью предустановленных позиционеров

Коэффициент мощности LF	Угол открывания OW[2]	№ арт.
2700–13500 [1]	81°–116°	22F2500
10000–19300		22F2800

Комплектация:

1 2 x Симметричный силовой механизм
Вкл. предустановленные позиционеры
– 8 x Саморез Ø 4 x 35 мм

Примечание

При использовании третьего силового механизма коэффициент мощности LF можно увеличить на 50 %.

[1] 1 шт. LF 1350–3000
Ширина корпуса KB до 600 мм

[2] Многоступенчатая регулировка

2 ☐ ■ Комплект рычагов

Высота корпуса KH (мм)[1]	№ арт.
480–610	22F3200
600–910	22F3500
840–1200	22F3900

Комплектация:

2 2 x Рычаг, симметричный

[1] При асимметричных фасадах теоретическая высота корпуса TKH

3 ☐ Комплект заглушек

Цвет	Материал	№ арт.
SW | HGR | TGR	Пластмасса	22.8000

Комплектация:

3a 1 x Заглушка, левая
3b 1 x Заглушка, правая
3c 2 x Элемент брендинга, с логотипом Blum (штампов.)
IN-G

3 ■ Комплект заглушек для SERVO-DRIVE

Цвет	Материал	№ арт.
SW | HGR | TGR	Пластмасса	23.8000

Комплектация:

3a 1 x Заглушка **SERVO-DRIVE**, левая
3b 1 x Заглушка, правая
3c 2 x Элемент брендинга, с логотипом Blum (штампов.)
IN-G
3d 2 x Радиокнопка **SERVO-DRIVE**
3e 6 x Дистанционный амортизатор Blum Ø 5 мм

4 ☐ ■ Держатель CLIP для рычага

Исполнение	Подъем (мм)	№ арт.
Левый | правый	0	175H5B00

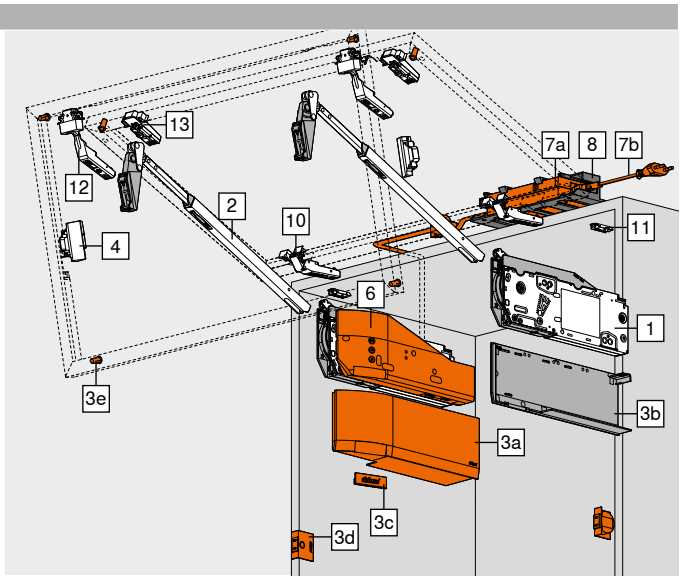

6 ■ Комплект SERVO-DRIVE

Цвет	Материал	№ арт.
TGR	Пластмасса	23.A000

Комплектация:

6a 1 x Привод
6b 1 x Распределительный кабель **SERVO-DRIVE**, 1500 мм
6c 1 x Соединительный узел
6d 2 x Защита концов кабеля

При использовании трех и более силовых механизмов мы рекомендуем устанавливать два синхронизированных привода

8 ■ Держатель блока питания – монтаж к стене[1]

Цвет	Материал	№ арт.
WGR	Пластмасса	Z10NG120

Комплектация:

8 1 x Держатель блока питания – монтаж к стене

[1] Для блока питания **SERVO-DRIVE**

Цвет		Цвет	
HGR	Светло-серый	TGR	Глубокий серый
IN-G	Нержавеющая сталь, инмолд, шлифовка	WGR	Серый
SW	Белый шелк	WS	Белый
SZ	Черный		

Узкие алюминиевые рамки

Веб-код – задать в Конфигураторе изделий или нажать DQDYAP

Информация для заказа

7 **Блок питания и сетевой кабель SERVO-DRIVE[4]**

	Цвет			SZ	
	Штекер	Рынок[1]	Языковой пакет[2]	Язык[3]	№ арт.
	E	Европа	A	DE | EN | FR | IT | NL	Z10NE04EA
			B	DA | EN | FI | NO | SV	Z10NE04EB
			C	EL | EN | HR | SL | SR | TR	Z10NE04EC
			D	EN | ES | FR | IT | PT	Z10NE04ED
			E	CS | HU | PL | SK	Z10NE04EE
			F	BG | ET | LT | LV | RO | RU | UK	Z10NE04EF
			I	EN	Z10NE04EI
	B	GB	A	DE | EN | FR | IT | NL	Z10NE04BA
			I	EN	Z10NE04BI
	H	IN			Z10NE04HI
	I	IL	A	DE | EN | FR | IT | NL	Z10NE04IA
	K	AU	I	EN	Z10NE04KI
	N	CN	H	EN | ZH | KO	Z10NE04NH
	R	KR			Z10NE04RH
	S	BR	K	EN | ES | PT	Z10NE04SK
	T	TW	H	EN | ZH | KO	Z10NE04TH
	U	US | CA	G	EN | ES | FR	Z10NE04UG
		JP	J	JA	Z10NE04UJ
	Z	ZA	I	EN	Z10NE04ZI

Комплектация:

7a 1 x Блок питания **SERVO-DRIVE**
Исходящий кабель – длина 2 м
Вкл. инструкцию по монтажу и эксплуатации

7b 1 x Сетевой кабель
Длина 1.5–1.8 м, вкл. штекер

[1] Обозначения рынков согласно ISO 3166
[2] Языковой пакет – инструкция по эксплуатации
[3] Обозначения языков согласно ISO 639
[4] Требуется при использовании двух и более приводов

Альтернатива для 7 | 8

– **Штепсельный блок питания SERVO-DRIVE[5]**

	Цвет			SZ	
	Сетевой адаптер[1]	Рынок[2]	Языковой пакет[3]	Язык[4]	№ арт.
	E	Европа	A	DE | EN | FR | IT | NL	☎ Z10NA40EA
			B	DA | EN | FI | NO | SV	☎ Z10NA40EB
			C	EL | EN | HR | SL | SR | TR	☎ Z10NA40EC
			D	EN | ES | FR | IT | PT	☎ Z10NA40ED
			E	CS | HU | PL | SK	☎ Z10NA40EE
			F	BG | ET | LT | LV | RO | RU | UK	☎ Z10NA40EF
	B	GB	A	DE | EN | FR | IT | NL	☎ Z10NA40BA
	K	AU	I	EN	☎ Z10NA40KI
	N	CN	H	EN | ZH | KO	☎ Z10NA40NH
	U	US | CA | JP	G	EN | ES | FR	☎ Z10NA40UG

Комплектация:

– 1 x Штепсельный блок питания **SERVO-DRIVE**
Вкл. кабель 1120 мм (распределительный кабель **SERVO-DRIVE** можно удлинять; общая длина не должна превышать 2000 мм)
Вкл. инструкцию по монтажу и эксплуатации

[1] Подробный список рынков ищите в разделе «Информация»
[2] Обозначения рынков согласно ISO 3166
[3] Языковой пакет – инструкция по эксплуатации
[4] Обозначения языков согласно ISO 639
[5] Подходит для использования только с одним приводом
Другие сочетания по запросу

10 **Петля CLIP top 120° для алюминиевых рамок**

	Чашка петли	Пружина	№ арт.
	На саморезы	Без пружины	72T550A.TL

3 петли при ширине корпуса KB от 1200 мм или при весе фасада FG от 12 кг
4 петли при ширине корпуса KB 1800 мм или при весе фасада FG от 20 кг
Винты для крепления в комплекте

11 **Ответная планка**

Рекомендуется – петля CLIP top 120°

	Вид крепления	Подъем (мм)	№ арт.
	На саморезы [1]		175H3100
	EXPANDO	0	177H3100E
	Под пресс		177H3100

Стандартные ответные планки, подъем зависит от зазора F сверху
[1] Для узких алюминиевых рамок используйте 2 самореза с потайной головкой (660.0950) с каждой стороны

12 **Средняя петля CLIP top для алюминиевых рамок**

	Чашка петли	Пружина	№ арт.
	На саморезы [1]	Без пружины	78Z550AT

3 петли при ширине корпуса KB от 1200 мм или при весе фасада FG от 12 кг
4 петли при ширине корпуса KB 1800 мм или при весе фасада FG от 20 кг
[1] Для узких алюминиевых рамок используйте 2 самореза с потайной головкой (660.0950) с каждой стороны

13 **Держатель CLIP для средней петли**

	Исполнение	Подъем (мм)	№ арт.
	Симметричный	0	175H5A00

Вкл. саморезы

Принадлежности

– **Комплект распределительный кабель SERVO-DRIVE[2]**

	Цвет	Длина (м)[1]	№ арт.
	SZ	8	Z10K800AE

Комплектация:

6b 1 x Распределительный кабель **SERVO-DRIVE**
6d 5 x Защита концов кабеля

[1] Под раскрой
[2] Используется как распределительный, коммуникационный кабель, как кабель несущего профиля

– **Комплект соединительный узел**

	Цвет	Материал	№ арт.
	SZ	Пластмасса	Z10V100E.01

Комплектация:

6c 1 x Соединительный узел
6d 2 x Защита концов кабеля

– **Держатель кабеля[1]**

	Цвет	Материал	№ арт.
	WS	Пластмасса	Z10K0009

Комплектация:

– 1 x Держатель кабеля

[1] Например, для фиксации распределительного кабеля **SERVO-DRIVE**

Дополнительная информация

Обзор	21	Проектирование – радиокнопка **SERVO-DRIVE**	31	**Монтаж, демонтаж и регулировка**	
Принадлежности – комплект петель	30	**SERVO-DRIVE uno** – список рынков	732		
Ответные планки	150	Сервисы Blum	602		
Принадлежности	68	Ориентировочные значения веса фасада FG (кг)	716	Короткая ссылка	
Проектирование – симметричный	28	Директива об автоматизированном оборудовании	711	www.blum.com/a111	
Проектирование – асимметричный	29	Доп. техническая информация	708		
Проектирование – дистанционный амортизатор Blum	31				

Узкие алюминиевые рамки

Веб-код – задать в Конфигураторе изделий или нажать DQDYAP

Проектирование

Симметричный | асимметричный

Позиция сверления – евровинты

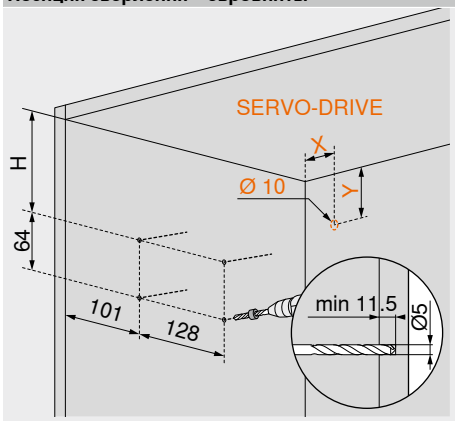

Высота корпуса KH (мм)	H (мм)	X (мм)	Y (мм)
480–519	93.5	38.5	102
520–1200	116	38.5	124

Позиция сверления – саморезы

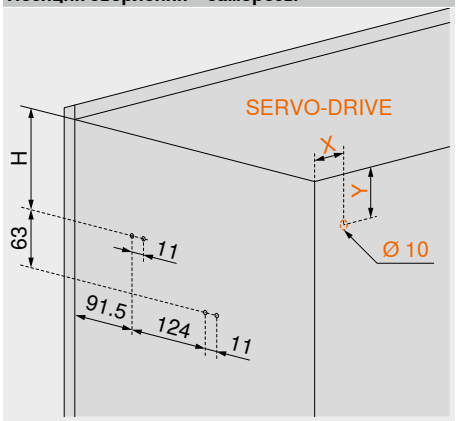

Высота корпуса KH (мм)	H (мм)	X (мм)	Y (мм)
480–519	93	38.5	102
520–1200	115.5	38.5	124

4 самореза Ø 4 x 35 мм

Предустановленные позиционеры – саморезы

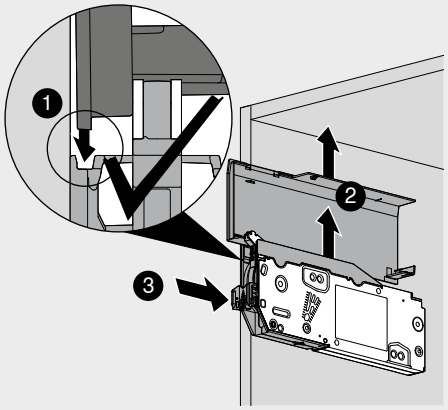

Высота корпуса KH (мм)
520–1200

Необходимое пространство

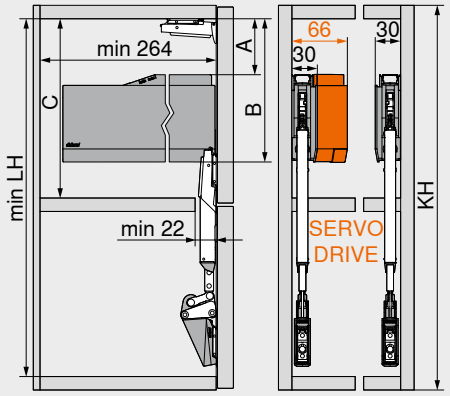

Комплект рычагов	LH мин. (мм)
22F3200	443
22F3500	512
22F3900	632

KH (мм)	A (мм)	B (мм)	C мин. (мм)
480–519	66.5	171.5	172
520–1200	89.0	194.0	195

KH Высота корпуса
LH Внутренняя высота корпуса

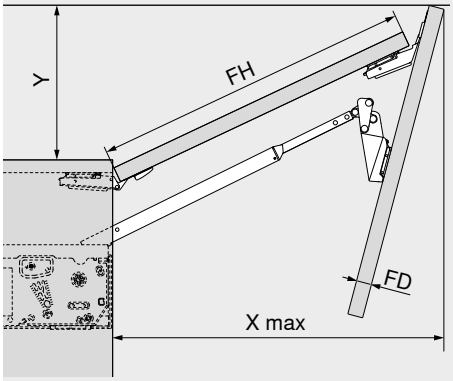

X макс. = FH x 0.9 + FD x 1.5 + 35

Ограничитель угла открывания	Y (мм)
116°	FH x 0.44 + 38
107°	FH x 0.29 + 35
97°	FH x 0.12 + 31
88°	28
81°	0

FH Высота фасада
FD Толщина фасада

Обработка фасада

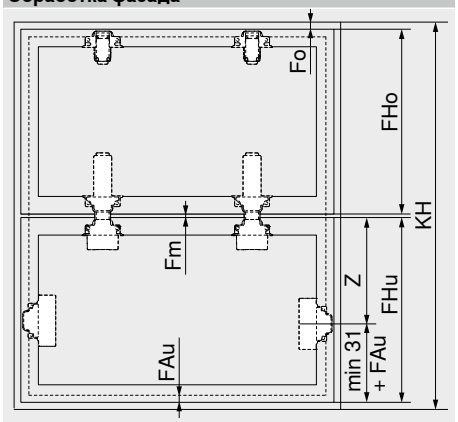

Высота корпуса KH (мм)	Z (мм)
480–549	188
520–1200	207

Fo Зазор сверху
Fm Средний зазор
FAu Наложение фасада снизу
FHo Высота верхнего фасада
FHu Высота нижнего фасада

Фасад – симметричный

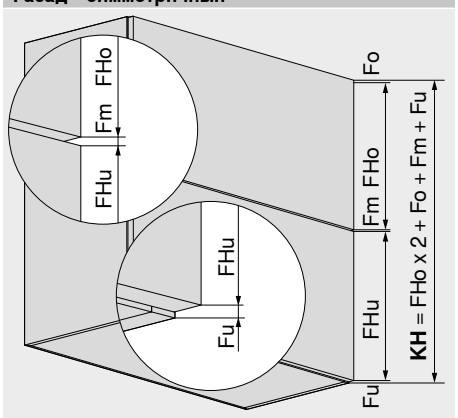

Fo Зазор сверху
Fm Средний зазор
Fu Зазор снизу
FHo Высота верхнего фасада
FHu Высота нижнего фасада
KH Высота корпуса

Фасад – асимметричный

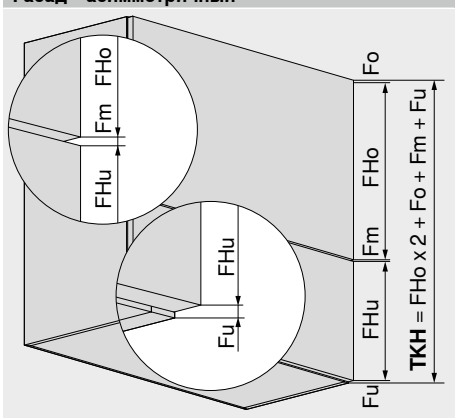

Fo Зазор сверху
Fm Средний зазор
Fu Зазор снизу
FHo Высота верхнего фасада
FHu Высота нижнего фасада
TKH Теоретическая высота корпуса

Узкие алюминиевые рамки

Веб-код – задать в Конфигураторе изделий или нажать DQDYAP

Проектирование

Симметричный | асимметричный

Петля CLIP top 120° для алюминиевых рамок

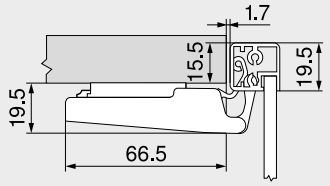

Средняя петля CLIP top для алюминиевых рамок

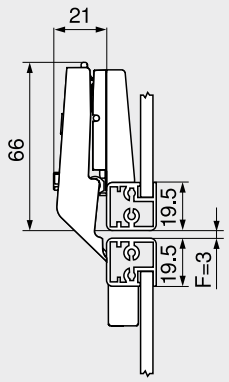

F Зазор
Мин. 1.5 мм
При толщине рамки от 20.5 мм требуется регулировка зазора F

Монтаж на саморезы (петля | ответ. планка)

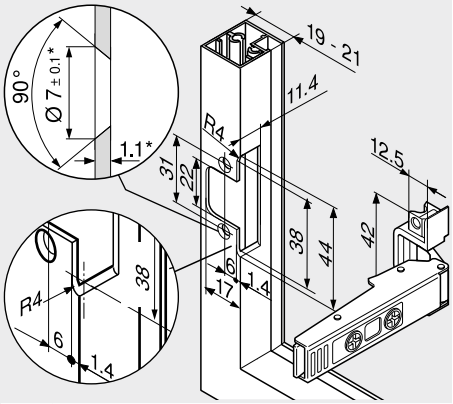

* При изменении толщины рамки подгоните размеры

Дополнительная информация

Обзор	21
Информация для заказа – узкие алюминиевые рамки	26
Проектирование – дистанционный амортизатор Blum	31
Проектирование – радиокнопка SERVO-DRIVE	31
Директива об автоматизированном оборудовании	711

Монтаж, демонтаж и регулировка

Короткая ссылка
www.blum.com/a111

Комплект петель – деревянные фасады



- Комплект петель

Информация для заказа

Вид крепления	Цвет	№ арт.
INSERTA | под пресс | **EXPANDO**	NI | ONS	☎ 78Z5530T11

Комплектация:

2 x	Петля **CLIP top** 120° без пружины 70T5590BTL
2 x	Средняя петля **CLIP top** без пружины 78Z5530T
6 x	Прямая ответная планка с эксцентриком 177H3100

Цвет

NI	Никелиров.
ONS	Черный оникс

Комплект петель – деревянные фасады и широкие алюминиевые рамки



- Комплект петель

Информация для заказа

Вид крепления	Цвет	№ арт.
На саморезы [1]	NI | ONS	☎ 78Z5500T12

Комплектация:

2 x	Петля **CLIP top** 120° без пружины 70T5550.TL
2 x	Средняя петля **CLIP top** без пружины 78Z5500T При монтаже средней петли **CLIP top** для широких алюминиевых рамок требуется дополнительная крестообразная ответная планка
6 x	Прямая ответная планка с эксцентриком 175H3100
[1]	Для деревянных фасадов используйте саморезы (609.1x00) Для широких алюминиевых рамок используйте саморезы с потайной головкой (660.0950)

Комплект петель – узкие алюминиевые рамки



- Комплект петель

Информация для заказа

Вид крепления	Цвет	№ арт.
На саморезы	NI | ONS	☎ 78Z550AT11

Комплектация:

2 x	Петля **CLIP top** 120° для алюминиевых рамок без пружины 72T550A.TL
2 x	Средняя петля **CLIP top** для алюминиевых рамок без пружины 78Z550AT
2 x	Прямая ответная планка с эксцентриком 175H5400
2 x	Держатель **CLIP**, симметричный 175H5A00
2 x	Держатель **CLIP**, левый/правый 175H5B00

Проектирование

Дистанционные амортизаторы Blum (только для конструкций с SERVO-DRIVE)

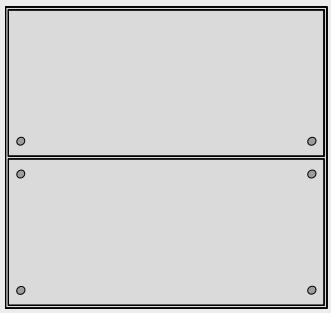

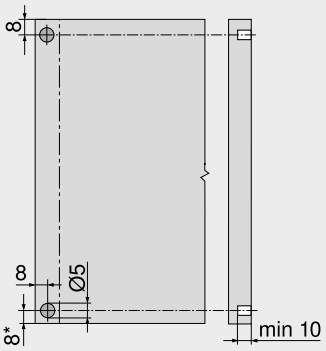

Установите дистанционные амортизаторы Blum (не вклеивать)

Рекомендация для алюминиевых рамок

Предусмотрите в боковине корпуса отверстия для дистанционных амортизаторов Blum

При креплении в фасаде необходима пробная установка

* От нижнего края корпуса при выступающих вниз фасадах

Радиокнопка SERVO-DRIVE

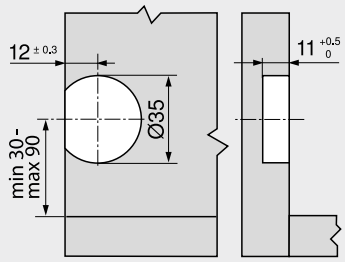

Дополнительная информация

Обзор	21	Доп. техническая информация	708	**Монтаж, демонтаж и регулировка**	
Информация для заказа – деревянные фасады и широкие алюминиевые рамки	22			**Короткая ссылка**	
Информация для заказа – узкие алюминиевые рамки	26			**www.blum.com/a111**	
Сервисы Blum	602				
Директива об автоматизированном оборудовании	711				

Разве откидной подъемник может двигаться более мягко и плавно?



При использовании **AVENTOS HS top** фасад плавно откидывается над корпусом, подъемник идеально подходит для шкафов с большими цельными фасадами. Откидной подъемник можно использовать также в шкафах с верхними декоративными панелями.

- Высота корпуса KH 350–800 мм
- Ширина корпуса KB до 1800 мм
- Внутренняя глубина корпуса LT мин. 264 мм
- Встроенная регулировка **BLUMOTION**
- **SERVO-DRIVE** – электрическая система открывания
- Открывание и закрывание без усилий
- Останавливается в любом положении
- Фиксированные позиции силового механизма и крепления фасада
- Симметричные силовые механизмы и рычаги
- Монтаж без инструмента
- Два типа монтажа силового механизма
- Регулировка фасада в трех плоскостях

Комфорт движения и многообразие вариантов оформления



Для подъемника **AVENTOS HS top** поперечный стабилизатор не требуется даже при большой ширине корпуса, что увеличивает место для хранения.



Стоит коснуться фасада, как система **SERVO-DRIVE** сразу открывает шкаф. Для мягкого закрывания достаточно нажать на радиокнопку.



AVENTOS HS top также можно реализовать с креплением **EXPANDO T** для тонких фасадов толщиной от 8 мм.



Заглушки в прямолинейном дизайне идентичны для **AVENTOS HF top** | **HS top** | **HL top**. Представлены в цветах белый шелк, светло-серый и глубокий серый.

Дополнительные преимущества для Вас и Ваших клиентов



Отсутствие выступающих деталей
Съемные рычаги – дополнительное преимущество при изготовлении мебели и монтаже кухни.



Декоративные панели
Откидной подъемник **AVENTOS HS top** можно без проблем использовать в корпусах с декоративными панелями.





Варианты крепления
Два типа монтажа силовых механизмов: с помощью предустановленных евровинтов или саморезов с интегрированными позиционерами.

Применение	Веб-код	Стр.
Стандарт | SERVO-DRIVE		
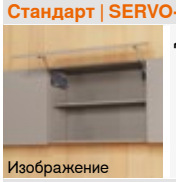 Изображение Деревянные фасады, широкие и узкие алюминиевые рамки	DQDZPC	34
Принадлежности		
 Изображение Саморезы		68
Центровочное сверло		68
Амортизаторы		68
Отвертки		69
Крестовая насадка		69
Монтаж, демонтаж и регулировка		
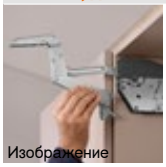 Изображение **Монтаж, демонтаж и регулировка** Короткая ссылка www.blum.com/a121		
Директива об автоматизированном оборудовании **Подробная информация об автоматизированном оборудовании** Короткая ссылка www.blum.com/s025		711

Пиктограммы

- Только по запросу
- Веб-код – задать в Конфигураторе изделий или нажать

Деревянные фасады, широкие и узкие алюминиевые рамки



- Идеально подходит для больших цельных фасадов
- Высота корпуса KH 350–800 мм
- Ширина корпуса KB до 1800 мм
- Внутренняя глубина корпуса LT мин. 264 мм
- Встроенная регулировка **BLUMOTION**
- **SERVO-DRIVE** – электрическая система открывания
- Останавливается в любом положении
- Фиксированные позиции силового механизма и крепления фасада
- Монтаж без инструмента
- Два типа монтажа силового механизма
- Регулировка фасада в трех плоскостях

Веб-код – задать в Конфигураторе изделий или нажать **DQDZPC**

Силовой механизм

Для правильного выбора силового механизма необходимо знать высоту корпуса KH и вес фасада FG, включая двойной вес ручки

Пример

Высота корпуса KH = 600 мм
Вес фасада FG = 10 кг
Вкл. двойной вес ручки
Необходимый силовой механизм = 22S25x0
В пересекающихся областях мы рекомендуем более мощный силовой механизм!

В пересекающихся областях для выбора силового механизма рекомендуется пробная установка!

Информация для заказа

☐ Стандарт ■ SERVO-DRIVE

1 ☐■ Комплект силовых механизмов

Крепление на предустановленные евровинты

Высота корпуса KH (мм)	Вес фасада FG (кг)	№ арт.
350–450	2.00–11.50	22S2210
450–540	2.50–12.50	
480–660	2.75–15.25	22S2510
650–800	3.50–18.50	22S2810

Комплектация:
1 2 x Симметричный силовой механизм
Вкл. предустановленные евровинты

Примечание
При использовании третьего силового механизма вес фасада FG может быть увеличен на 50 %. В широких корпусах рекомендуется использовать третий силовой механизм в связи с прогибом фасада в открытом положении.

1 ☐■ Комплект силовых механизмов

Крепление на саморезы с помощью предустановленных позиционеров

Высота корпуса KH (мм)	Вес фасада FG (кг)	№ арт.
350–450	2.00–11.50	22S2200
450–540	2.50–12.50	
480–660	2.75–15.25	22S2500
650–800	3.50–18.50	22S2800

Комплектация:
1 2 x Симметричный силовой механизм
Вкл. предустановленные позиционеры
– 8 x Саморез Ø 4 x 35 мм

Примечание
При использовании третьего силового механизма вес фасада FG может быть увеличен на 50 %. В широких корпусах рекомендуется использовать третий силовой механизм в связи с прогибом фасада в открытом положении.

2 ☐■ Комплект рычагов

Цвет	Материал	№ арт.
NI	Сталь	22S3500

Комплектация:
2a 2 x Рычаг, симметричный

3 ☐ Комплект заглушек

Цвет	Материал	№ арт.
SW | HGR | TGR	Пластмасса	22.8000

Комплектация:
3a 1 x Заглушка, левая
3b 1 x Заглушка, правая
3c 2 x Элемент брендинга, с логотипом Blum (штампов.) IN-G

3 ■ Комплект заглушек для SERVO-DRIVE

Цвет	Материал	№ арт.
SW | HGR | TGR	Пластмасса	23.8000

Комплектация:
3a 1 x Заглушка **SERVO-DRIVE**, левая
3b 1 x Заглушка, правая
3c 2 x Элемент брендинга, с логотипом Blum (штампов.) IN-G
3d 2 x Радиокнопка **SERVO-DRIVE**
3e 6 x Дистанционный амортизатор Blum Ø 5 мм

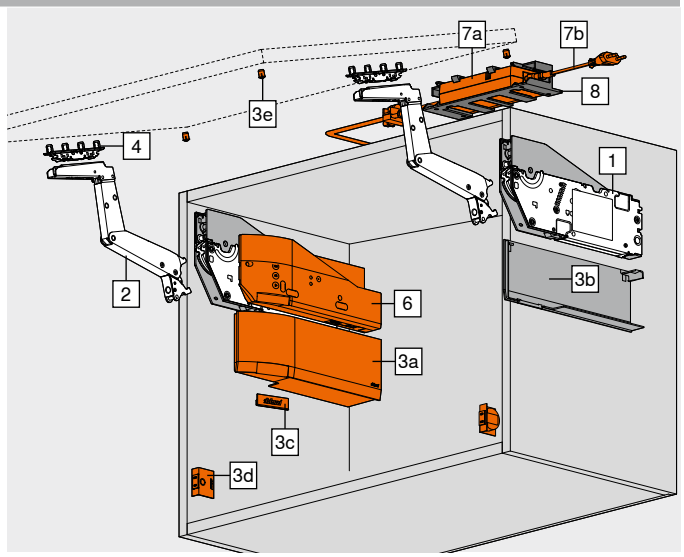

4 ☐■ Комплект крепления фасада

Исполнение	Вид крепления	№ арт.
Деревянные фасады и широкие алюминиевые рамки [1]	На саморезы	20S4200
Узкие алюминиевые рамки [2]		20S4200A

Комплектация:
4 2 x Крепление фасада
[1] Для деревянных фасадов используйте 4 самореза (609.1x00) с каждой стороны
Для широких алюминиевых рамок используйте 4 самореза с потайной головкой (660.0950) с каждой стороны
[2] Вкл. 8 саморезы с потайной головкой – 660.0950

4 ☐■ Крепление фасада

Исполнение	Вид крепления	№ арт.
Тонкие фасады	**EXPANDO T** 2 x	20S42T1

EXPANDO T предназначен для крепления тонких фасадов – см. указатель страниц

6 ■ Комплект SERVO-DRIVE

Цвет	Материал	№ арт.
TGR	Пластмасса	23.A000

Комплектация:
6a 1 x Привод
6b 1 x Распределительный кабель **SERVO-DRIVE**, 1500 мм
6c 1 x Соединительный узел
6d 2 x Защита концов кабеля
В конструкции из нескольких корпусов, объединенных одним фасадом, мы советуем использовать по одному привод на каждый корпус!

8 ■ Держатель блока питания – монтаж к стене [1]

Цвет	Материал	№ арт.
WGR	Пластмасса	Z10NG120

Комплектация:
8 1 x Держатель блока питания – монтаж к стене
[1] Для блока питания **SERVO-DRIVE**

Деревянные фасады, широкие и узкие алюминиевые рамки

Веб-код – задать в Конфигураторе изделий или нажать **DQDZPC**

Информация для заказа

7 ■ **Блок питания и сетевой кабель SERVO-DRIVE**[4]

Цвет SZ

Штекер	Рынок[1]	Языковой пакет[2]	Язык[3]	№ арт.
E	Европа	A	DE | EN | FR | IT | NL	Z10NE04EA
		B	DA | EN | FI | NO | SV	Z10NE04EB
		C	EL | EN | HR | SL | SR | TR	Z10NE04EC
		D	EN | ES | FR | IT | PT	Z10NE04ED
		E	CS | HU | PL | SK	Z10NE04EE
		F	BG | ET | LT | LV | RO | RU | UK	Z10NE04EF
		I	EN	Z10NE04EI
B	GB	A	DE | EN | FR | IT | NL	Z10NE04BA
		I	EN	Z10NE04BI
H	IN			Z10NE04HI
I	IL	A	DE | EN | FR | IT | NL	Z10NE04IA
K	AU	I	EN	Z10NE04KI
N	CN	H	EN | ZH | KO	Z10NE04NH
R	KR			Z10NE04RH
S	BR	K	EN | ES | PT	Z10NE04SK
T	TW	H	EN | ZH | KO	Z10NE04TH
U	US | CA	G	EN | ES | FR	Z10NE04UG
	JP	J	JA	Z10NE04UJ
Z	ZA	I	EN	Z10NE04ZI

Комплектация:

7a 1 x Блок питания **SERVO-DRIVE**
Исходящий кабель – длина 2 м
Вкл. инструкцию по монтажу и эксплуатации

7b 1 x Сетевой кабель
Длина 1.5–1.8 м, вкл. штекер

[1] Обозначения рынков согласно ISO 3166
[2] Языковой пакет – инструкция по эксплуатации
[3] Обозначения языков согласно ISO 639
[4] Требуется при использовании двух и более приводов

Альтернатива для 7 | 8

– ■ **Штепсельный блок питания SERVO-DRIVE**[5]

Цвет SZ

Сетевой адаптер[1]	Рынок[2]	Языковой пакет[3]	Язык[4]	№ арт.
E	Европа	A	DE | EN | FR | IT | NL	☎ Z10NA40EA
		B	DA | EN | FI | NO | SV	☎ Z10NA40EB
		C	EL | EN | HR | SL | SR | TR	☎ Z10NA40EC
		D	EN | ES | FR | IT | PT	☎ Z10NA40ED
		E	CS | HU | PL | SK	☎ Z10NA40EE
		F	BG | ET | LT | LV | RO | RU | UK	☎ Z10NA40EF
B	GB	A	DE | EN | FR | IT | NL	☎ Z10NA40BA
K	AU	I	EN	☎ Z10NA40KI
N	CN	H	EN | ZH | KO	☎ Z10NA40NH
U	US | CA | JP	G	EN | ES | FR	☎ Z10NA40UG

Комплектация:

– 1 x Штепсельный блок питания **SERVO-DRIVE**
Вкл. кабель 1120 мм (распределительный кабель **SERVO-DRIVE** можно удлинять; общая длина не должна превышать 2000 мм)
Вкл. инструкцию по монтажу и эксплуатации

[1] Подробный список рынков ищите в разделе «Информация»
[2] Обозначения рынков согласно ISO 3166
[3] Языковой пакет – инструкция по эксплуатации
[4] Обозначения языков согласно ISO 639
[5] Подходит для использования только с одним приводом
Другие сочетания по запросу

Принадлежности

– ■ **Комплект распределительный кабель SERVO-DRIVE**[2]

Цвет	Длина (м)[1]	№ арт.
SZ	8	Z10K800AE

Комплектация:

6b 1 x Распределительный кабель **SERVO-DRIVE**
6d 5 x Защита концов кабеля

[1] Под раскрой
[2] Используется как распределительный, коммуникационный кабель, как кабель несущего профиля

– ■ **Комплект соединительный узел**

Цвет	Материал	№ арт.
SZ	Пластмасса	Z10V100E.01

Комплектация:

6c 1 x Соединительный узел
6d 2 x Защита концов кабеля

– ■ **Держатель кабеля**[1]

Цвет	Материал	№ арт.
WS	Пластмасса	Z10K0009

Комплектация:

– 1 x Держатель кабеля

[1] Например, для фиксации распределительного кабеля **SERVO-DRIVE**

Цвет		Цвет	
HGR	Светло-серый	SZ	Черный
IN-G	Нержавеющая сталь, инмолд, шлифовка	TGR	Глубокий серый
NI	Никелиров.	WGR	Серый
SW	Белый шелк	WS	Белый

Дополнительная информация

Обзор	33	Проектирование – дистанционный амортизатор Blum	37	**Монтаж, демонтаж и регулировка**	
Система крепления для тонких фасадов – **EXPANDO T**	596	Проектирование – радиокнопка **SERVO-DRIVE**	37		
		SERVO-DRIVE uno – список рынков	732		
Рекомендации по установке и ограничение ответственности – **EXPANDO T**	597	Сервисы Blum	602	**Короткая ссылка**	
		Ориентировочные значения веса фасада FG (кг)	716	**www.blum.com/a121**	
Принадлежности	68	Директива об автоматизированном оборудовании	711		
Проектирование	36	Доп. техническая информация	708		

Деревянные фасады, широкие и узкие алюминиевые рамки

Веб-код – задать в Конфигураторе изделий или нажать DQDZPC

Проектирование

Позиция сверления – евровинты

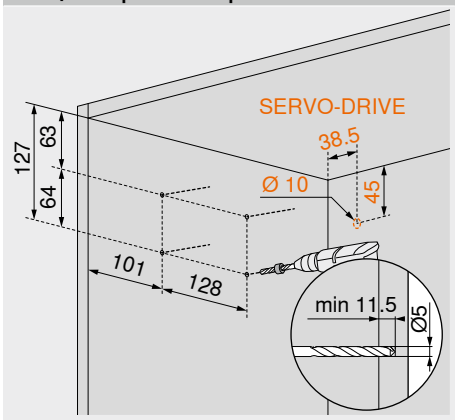

Позиция сверления – саморезы

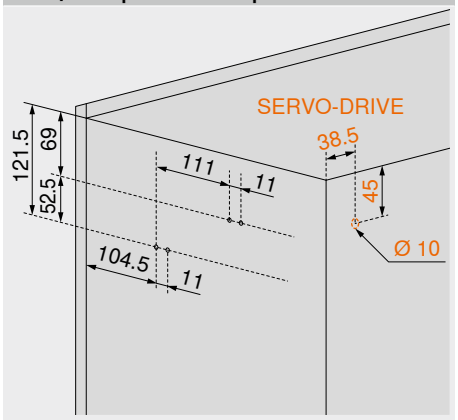

Предустановленные позиционеры – саморезы

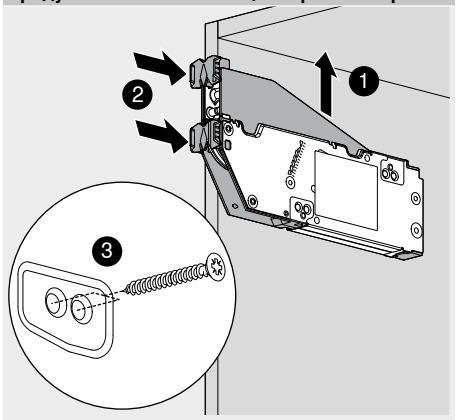

Необходимое пространство

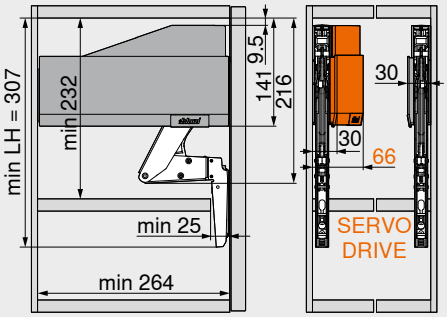

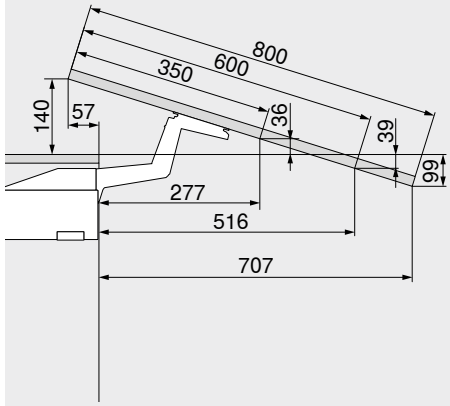

LH	Внутренняя высота корпуса

Необходимое пространство – декоративные панели | декоративная панель

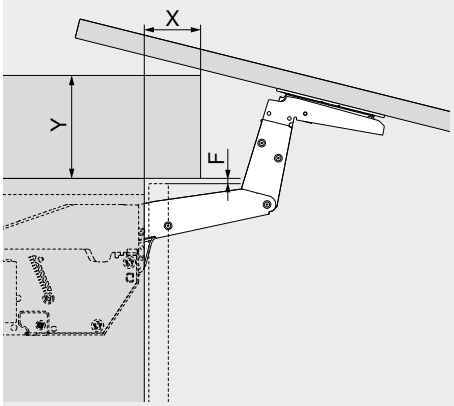

Зазор F (мм)	X макс. (мм)	Y макс. (мм)
3.0	31	117
2.0	29	118
1.5	27	119

Обработка фасада – деревянные фасады и широкие алюминиевые рамки

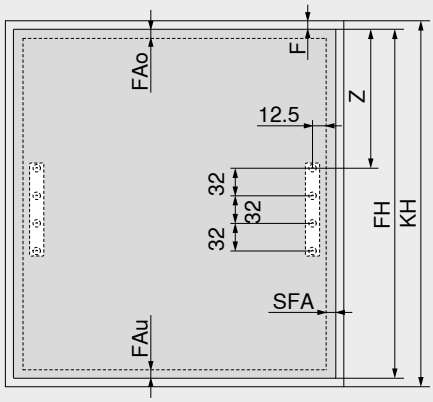

Z = 195 + FAo	
F	Зазор
FAo	Наложение фасада сверху
FAu	Наложение фасада снизу
SFA	Наложение фасада на боковины
FH	Высота фасада
KH	Высота корпуса
Установка у стены: необходимый мин. зазор 5 мм	

Обработка фасада – узкие алюминиевые рамки

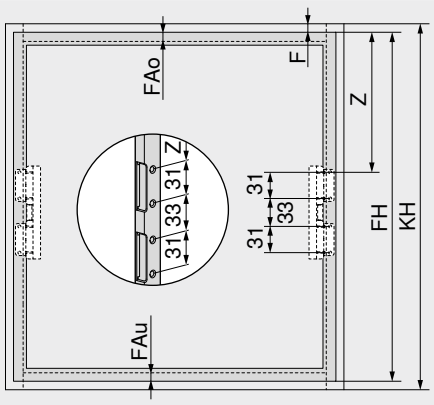

Z = 195.5 + FAo	
F	Зазор
FAo	Наложение фасада сверху
FAu	Наложение фасада снизу
FH	Высота фасада
KH	Высота корпуса
Установка у стены: необходимый мин. зазор 5 мм	

Узкие алюминиевые рамки

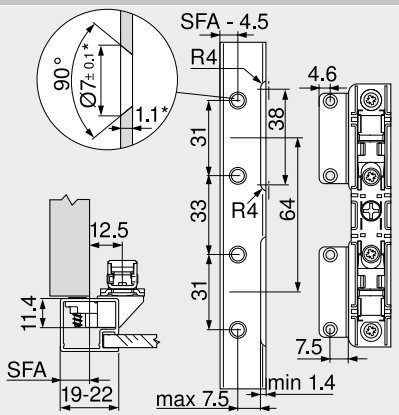

При ширине рамки 19 мм наложение фасада на боковины SFA может составлять 11–18 мм

* При изменении толщины рамки подгоните размеры

Деревянные фасады, широкие и узкие алюминиевые рамки

Веб-код – задать в Конфигураторе изделий или нажать DQDZPC

Проектирование

Дистанционные амортизаторы Blum (только для конструкций с SERVO-DRIVE)

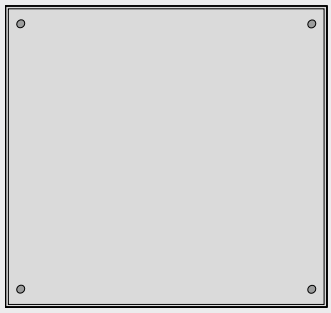

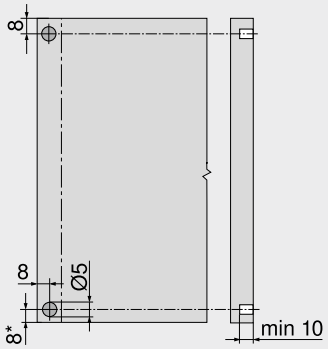

Установите дистанционные амортизаторы Blum (не вклеивать)

Рекомендация для алюминиевых рамок

Предусмотрите в боковине корпуса отверстия для дистанционных амортизаторов Blum

При креплении в фасаде необходима пробная установка

* От нижнего края корпуса при выступающих вниз фасадах

Радиокнопка SERVO-DRIVE

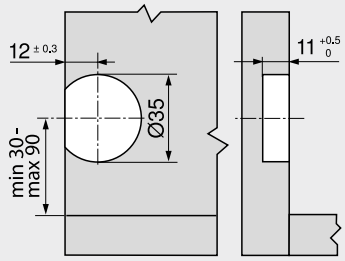

Дополнительная информация

Обзор	33
Информация для заказа – деревянные фасады, широкие и узкие алюминиевые рамки	34
Сервисы Blum	602
Директива об автоматизированном оборудовании	711
Доп. техническая информация	708

Монтаж, демонтаж и регулировка

Короткая ссылка

www.blum.com/a121

Мягкое движение вертикального подъемника



При использовании **AVENTOS HL top** цельный фасад поднимается вверх параллельно корпусу. Этот подъемный механизм идеально подходит для верхних шкафов, над которыми расположены другие корпуса, а также для установки в шкафах, расположенных в нишах, чтобы скрыть, например, электроприборы.

- Высота корпуса KH 300–580 мм
- Ширина корпуса KB до 1800 мм
- Внутренняя глубина корпуса LT мин. 264 мм
- Встроенная регулировка **BLUMOTION**
- **SERVO-DRIVE** – электрическая система открывания
- Открывание и закрывание без усилий
- Останавливается в любом положении
- Фиксированные позиции силового механизма и крепления фасада
- Симметричные силовые механизмы и рычаги
- Монтаж без инструмента
- Два типа монтажа силового механизма
- Регулировка фасада в трех плоскостях
- Петли не требуются

Комфорт движения и многообразие вариантов оформления



AVENTOS HL top открывает новые возможности оформления жилых и рабочих пространств.



AVENTOS HL top также можно реализовать с креплением **EXPANDO T** для тонких фасадов толщиной от 8 мм.

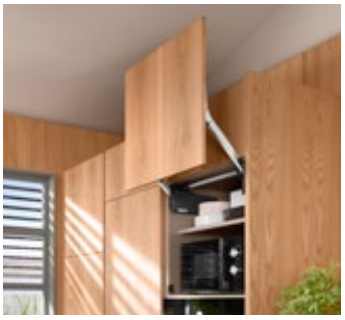

Электроприборы надежно скрыты за фасадом подъемника **AVENTOS HL top**.



Заглушки в прямолинейном дизайне идентичны для **AVENTOS HF top** | **HS top** | **HL top**. Представлены в цветах белый шелк, светло-серый и глубокий серый.

Дополнительные преимущества для Вас и Ваших клиентов



Простой монтаж без инструмента
Монтаж рычагов и поперечного стабилизатора осуществляется полностью без инструмента.



Отсутствие выступающих деталей
Съемные рычаги – дополнительное преимущество при изготовлении мебели и монтаже кухни.



Варианты крепления
Два типа монтажа силовых механизмов: с помощью предустановленных евровинтов или саморезов с интегрированными позиционерами.



Применение	Веб-код	Стр.
Стандарт | SERVO-DRIVE		
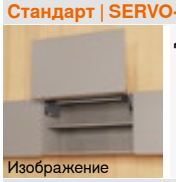 Изображение Деревянные фасады, широкие и узкие алюминиевые рамки	DQE0EP	40
Принадлежности		
 Изображение Саморезы		68
Центровочное сверло		68
Амортизаторы		68
Отвертки		69
Крестовая насадка		69
Монтаж, демонтаж и регулировка		
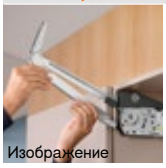 Изображение **Монтаж, демонтаж и регулировка** Короткая ссылка www.blum.com/a131		
Директива об автоматизированном оборудовании **Подробная информация об автоматизированном оборудовании** Короткая ссылка www.blum.com/s025		711

Пиктограммы

- Только по запросу
- Веб-код – задать в Конфигураторе изделий или нажать

Деревянные фасады, широкие и узкие алюминиевые рамки

Веб-код – задать в Конфигураторе изделий или нажать **DQE0EP**



- Идеально подходит для небольших цельных фасадов
- Высота корпуса KH 300–580 мм
- Ширина корпуса KB до 1800 мм
- Внутренняя глубина корпуса LT мин. 264 мм
- Встроенная регулировка **BLUMOTION**
- **SERVO-DRIVE** – электрическая система открывания
- Останавливается в любом положении
- Фиксированные позиции силового механизма и крепления фасада
- Монтаж без инструмента
- Два типа монтажа силового механизма
- Регулировка фасада в трех плоскостях

Информация для заказа

☐ Стандарт ■ SERVO-DRIVE

1 ☐■ Комплект силовых механизмов

Крепление на предустановленные евровинты



Высота корпуса KH (мм)	№ арт.
300–389	22L2210
390–580	22L2510

Комплектация:
1 2 x Симметричный силовой механизм
Вкл. предустановленные евровинты

1 ☐■ Комплект силовых механизмов

Крепление на саморезы с помощью предустановленных позиционеров



Высота корпуса KH (мм)	№ арт.
300–389	22L2200
390–580	22L2500

Комплектация:
1 2 x Симметричный силовой механизм
Вкл. предустановленные позиционеры
– 8 x Саморез Ø 4 x 35 мм

2 ☐■ Комплект рычагов



Высота корпуса KH (мм)	Вес фасада FG (кг)[1]	Материал	№ арт.
300–339	1.50–9.00	Сталь	22L3200
340–389	1.75–10.00		22L3500
390–540	2.00–12.25		22L3800
480–580	2.50–14.00		22L3900

Комплектация:
2a 2 x Рычаг, симметричный
2b 2 x Заглушка на поперечный стабилизатор
2c 1 x Держатель поперечного стабилизатора
2d 1 x Компенсатор длины для поперечного стабилизатора
[1] Вкл. вес ручки

3 ☐ Комплект заглушек



Цвет	Материал	№ арт.
SW | HGR | TGR	Пластмасса	22.8000

Комплектация:
3a 1 x Заглушка, левая
3b 1 x Заглушка, правая
3c 2 x Элемент брендинга, с логотипом Blum (штампов.) IN-G

3 ■ Комплект заглушек для SERVO-DRIVE



Цвет	Материал	№ арт.
SW | HGR | TGR	Пластмасса	23.8000

Комплектация:
3a 1 x Заглушка **SERVO-DRIVE**, левая
3b 1 x Заглушка, правая
3c 2 x Элемент брендинга, с логотипом Blum (штампов.) IN-G
3d 2 x Радиокнопка **SERVO-DRIVE**
3e 6 x Дистанционный амортизатор Blum Ø 5 мм

4 ☐■ Крепление фасада



Исполнение	Вид крепления	№ арт.
Тонкие фасады	**EXPANDO T** 2 x	20S42T1

EXPANDO T предназначен для крепления тонких фасадов – см. указатель страниц

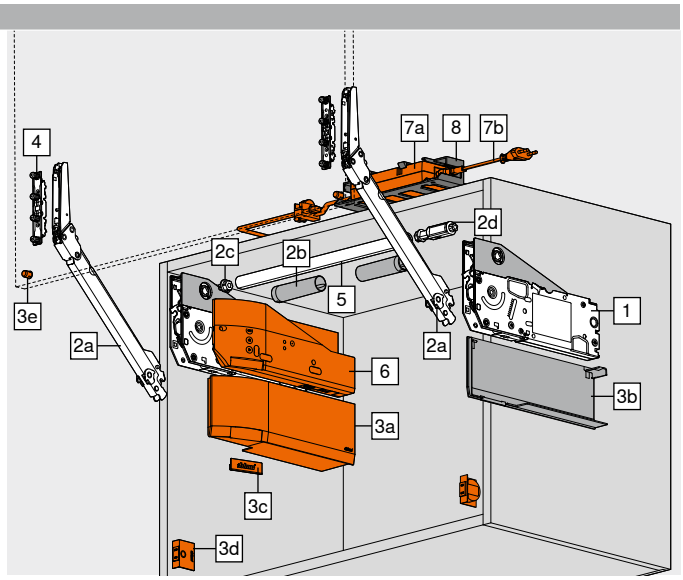

4 ☐■ Комплект крепления фасада



Исполнение	Вид крепления	№ арт.
Деревянные фасады и широкие алюминиевые рамки [1]	На саморезы	20S4200
Узкие алюминиевые рамки [2]		20S4200A

Комплектация:
4 2 x Крепление фасада
[1] Для деревянных фасадов используйте 4 самореза (609.1x00) с каждой стороны
Для широких алюминиевых рамок используйте 4 самореза с потайной головкой (660.0950) с каждой стороны
[2] Вкл. 8 саморезы с потайной головкой – 660.0950

5 ☐■ Штанга поперечной стабилизации



Длина (мм)[1]	Исполнение	№ арт.
1076	Круглый	22Q1076U

Раскрой 5 Внутр. ширина корпуса LW – 113 мм
[1] Под раскрой

– ☐■ Комплект соединителя для поперечного стабилизатора[1]



Диаметр (мм)	Материал	№ арт.
Ø 20.0	Цинк	22Q080Z

Комплектация:
– 1 x Соединитель
– 1 x Держатель соединителя
– 2 x Заглушка на поперечный стабилизатор
– 2 x Держатель поперечного стабилизатора
Раскрой 5 Внутр. ширина корпуса LW / 2 – 105 мм
[1] При внутренней ширине корпуса LW от 1190 мм или ширине корпуса LW ≥ 1228 мм

6 ■ Комплект SERVO-DRIVE



Цвет	Материал	№ арт.
TGR	Пластмасса	23.A000

Комплектация:
6a 1 x Привод
6b 1 x Распределительный кабель **SERVO-DRIVE**, 1500 мм
6c 1 x Соединительный узел
6d 2 x Защита концов кабеля
В конструкции из нескольких корпусов, объединенных одним фасадом, мы советуем использовать по одному привод на каждый корпус!

Деревянные фасады, широкие и узкие алюминиевые рамки

Веб-код – задать в Конфигураторе изделий или нажать **DQE0EP**

Информация для заказа

7 Блок питания и сетевой кабель SERVO-DRIVE[4]

Цвет				SZ
Штекер	Рынок[1]	Языковой пакет[2]	Язык[3]	№ арт.
E	Европа	A	DE | EN | FR | IT | NL	Z10NE04EA
		B	DA | EN | FI | NO | SV	Z10NE04EB
		C	EL | EN | HR | SL | SR | TR	Z10NE04EC
		D	EN | ES | FR | IT | PT	Z10NE04ED
		E	CS | HU | PL | SK	Z10NE04EE
		F	BG | ET | LT | LV | RO | RU | UK	Z10NE04EF
		I	EN	Z10NE04EI
B	GB	A	DE | EN | FR | IT | NL	Z10NE04BA
		I	EN	Z10NE04BI
H	IN			Z10NE04HI
I	IL	A	DE | EN | FR | IT | NL	Z10NE04IA
K	AU	I	EN	Z10NE04KI
N	CN	H	EN | ZH | KO	Z10NE04NH
R	KR			Z10NE04RH
S	BR	K	EN | ES | PT	Z10NE04SK
T	TW	H	EN | ZH | KO	Z10NE04TH
U	US | CA	G	EN | ES | FR	Z10NE04UG
	JP	J	JA	Z10NE04UJ
Z	ZA	I	EN	Z10NE04ZI

Комплектация:

7a 1 x Блок питания **SERVO-DRIVE**
Исходящий кабель – длина 2 м
Вкл. инструкцию по монтажу и эксплуатации

7b 1 x Сетевой кабель
Длина 1.5–1.8 м, вкл. штекер

1 Обозначения рынков согласно ISO 3166
2 Языковой пакет – инструкция по эксплуатации
3 Обозначения языков согласно ISO 639
4 Требуется при использовании двух и более приводов

Альтернатива для 7 | 8

– Штепсельный блок питания SERVO-DRIVE[5]

Цвет				SZ
Сетевой адаптер[1]	Рынок[2]	Языковой пакет[3]	Язык[4]	№ арт.
E	Европа	A	DE | EN | FR | IT | NL	☎ Z10NA40EA
		B	DA | EN | FI | NO | SV	☎ Z10NA40EB
		C	EL | EN | HR | SL | SR | TR	☎ Z10NA40EC
		D	EN | ES | FR | IT | PT	☎ Z10NA40ED
		E	CS | HU | PL | SK	☎ Z10NA40EE
		F	BG | ET | LT | LV | RO | RU | UK	☎ Z10NA40EF
B	GB	A	DE | EN | FR | IT | NL	☎ Z10NA40BA
K	AU	I	EN	☎ Z10NA40KI
N	CN	H	EN | ZH | KO	☎ Z10NA40NH
U	US | CA | JP	G	EN | ES | FR	☎ Z10NA40UG

Комплектация:

– 1 x Штепсельный блок питания **SERVO-DRIVE**
Вкл. кабель 1120 мм (распределительный кабель **SERVO-DRIVE** можно удлинять; общая длина не должна превышать 2000 мм)
Вкл. инструкцию по монтажу и эксплуатации

1 Подробный список рынков ищите в разделе «Информация»
2 Обозначения рынков согласно ISO 3166
3 Языковой пакет – инструкция по эксплуатации
4 Обозначения языков согласно ISO 639
5 Подходит для использования только с одним приводом
Другие сочетания по запросу

8 Держатель блока питания – монтаж к стене[1]

Цвет	Материал	№ арт.
WGR	Пластмасса	Z10NG120

Комплектация:

8 1 x Держатель блока питания – монтаж к стене

1 Для блока питания **SERVO-DRIVE**

Принадлежности

– Комплект распределительный кабель SERVO-DRIVE[2]

Цвет	Длина (м)[1]	№ арт.
SZ	8	Z10K800AE

Комплектация:

6b 1 x Распределительный кабель **SERVO-DRIVE**
6d 5 x Защита концов кабеля

1 Под раскрой
2 Используется как распределительный, коммуникационный кабель, как кабель несущего профиля

– Комплект соединительный узел

Цвет	Материал	№ арт.
SZ	Пластмасса	Z10V100E.01

Комплектация:

6c 1 x Соединительный узел
6d 2 x Защита концов кабеля

– Держатель кабеля[1]

Цвет	Материал	№ арт.
WS	Пластмасса	Z10K0009

Комплектация:

– 1 x Держатель кабеля

1 Например, для фиксации распределительного кабеля **SERVO-DRIVE**

Цвет		Цвет	
HGR	Светло-серый	TGR	Глубокий серый
IN-G	Нержавеющая сталь, инмолд, шлифовка	WGR	Серый
SW	Белый шелк	WS	Белый
SZ	Черный		

Дополнительная информация

Обзор	39	Проектирование – дистанционный амортизатор Blum	43	**Монтаж, демонтаж и регулировка**	
Система крепления для тонких фасадов – **EXPANDO T**	596	Проектирование – радиокнопка **SERVO-DRIVE**	43		
		SERVO-DRIVE uno – список рынков	732		
Рекомендации по установке и ограничение ответственности – **EXPANDO T**	597	Сервисы Blum	602	**Короткая ссылка**	
		Ориентировочные значения веса фасада FG (кг)	716	**www.blum.com/a131**	
Принадлежности	68	Директива об автоматизированном оборудовании	711		
Проектирование	42	Доп. техническая информация	708		

Деревянные фасады, широкие и узкие алюминиевые рамки

Веб-код – задать в Конфигураторе изделий или нажать DQE0EP

Проектирование

Позиция сверления – евровинты

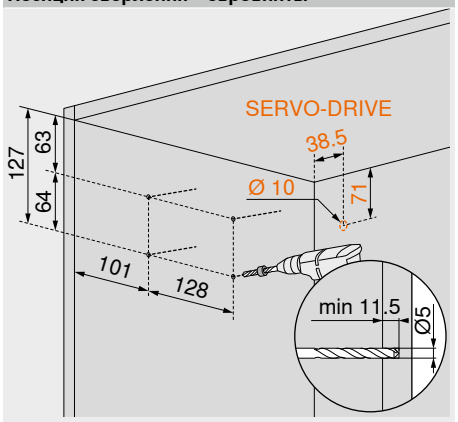

Позиция сверления – саморезы

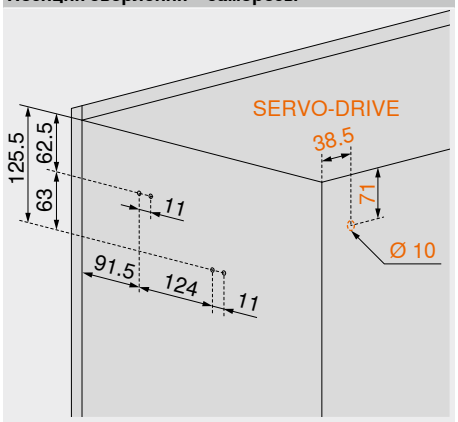

Предустановленные позиционеры – саморезы

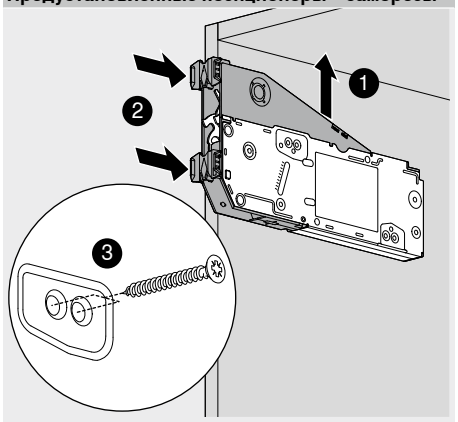

Необходимое пространство

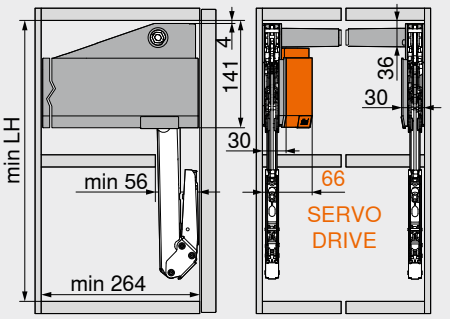

Комплект рычагов	LH мин. (мм)[1]
22L3200	255
22L3500	295
22L3800	345
22L3900	399

[1] Размеры исходя из зазора F снизу = 0 мм
KH Высота корпуса
LH Внутренняя высота корпуса

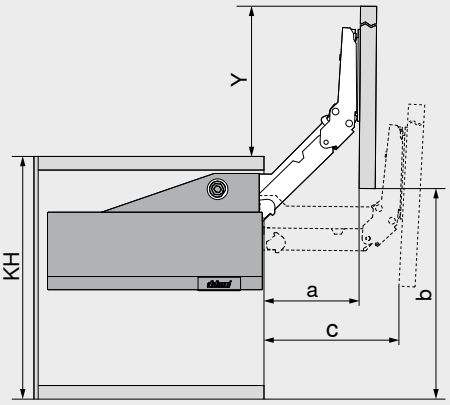

Комплект рычагов	a (мм)	b (мм)[1]	c (мм)	Y (мм)[2]
22L3200	112	272.5	155.5	272.5
22L3500	140.5	340	195	340
22L3800	176	425	245	425
22L3900	214.5	517	297.5	517

[1] Размеры исходя из зазора F снизу = 0 мм
[2] Размеры исходя из зазора F сверху = 0 мм
KH Высота корпуса

Необходимое пространство – декоративные панели | декоративная панель

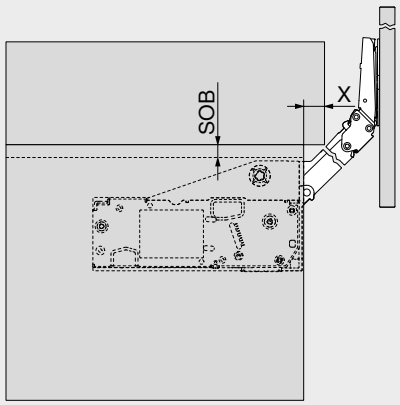

Толщина крышки корпуса SOB (мм)	X (мм)
16	25
17	26
18	27
19	28
20	29

Обработка фасада – деревянные фасады и широкие алюминиевые рамки

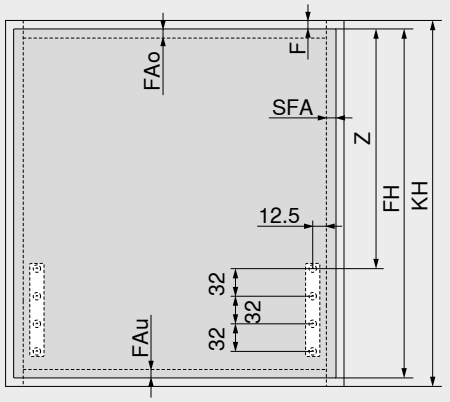

Комплект рычагов	Z (мм)
22L3200	113 + FAo
22L3500	153 + FAo
22L3800	203 + FAo
22L3900	256 + FAo

F Зазор
FAo Наложение фасада сверху
FAu Наложение фасада снизу
SFA Наложение фасада на боковины
FH Высота фасада
KH Высота корпуса
Установка у стены: необходимый мин. зазор 5 мм

Обработка фасада – узкие алюминиевые рамки

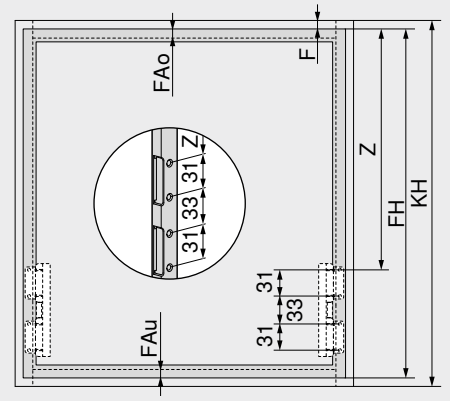

Комплект рычагов	Z (мм)
22L3200	113.5 + FAo
22L3500	153.5 + FAo
22L3800	203.5 + FAo
22L3900	256.5 + FAo

F Зазор
FAo Наложение фасада сверху
FAu Наложение фасада снизу
FH Высота фасада
KH Высота корпуса
Установка у стены: необходимый мин. зазор 5 мм

Узкие алюминиевые рамки

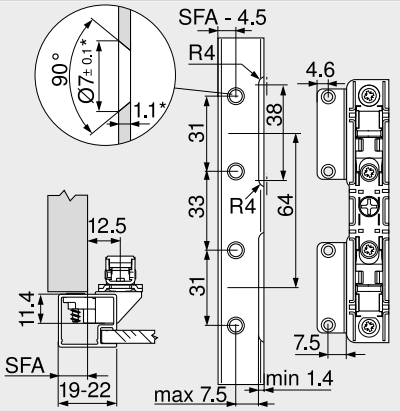

При ширине рамки 19 мм наложение фасада на боковины SFA может составлять 11–18 мм
* При изменении толщины рамки подгоните размеры

Деревянные фасады, широкие и узкие алюминиевые рамки

Веб-код – задать в Конфигураторе изделий или нажать DQE0EP

Проектирование

Соединитель

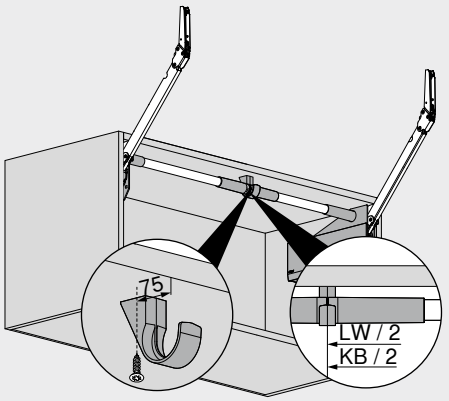

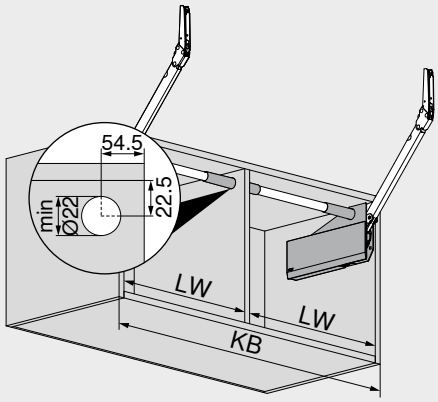

KB	Ширина корпуса
LW	Внутренняя ширина корпуса

KB	Ширина корпуса
LW	Внутренняя ширина корпуса

Дистанционные амортизаторы Blum (только для конструкций с SERVO-DRIVE)

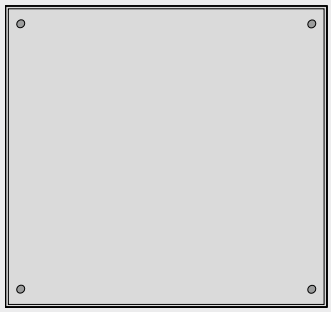

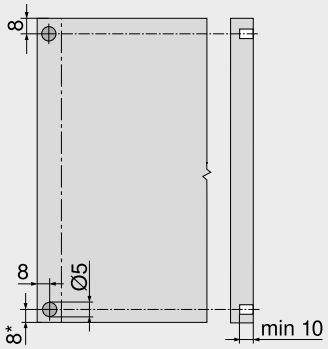

Установите дистанционные амортизаторы Blum (не вклеивать)

Рекомендация для алюминиевых рамок

Предусмотрите в боковине корпуса отверстия для дистанционных амортизаторов Blum

При креплении в фасаде необходима пробная установка

* От нижнего края корпуса при выступающих вниз фасадах

Радиокнопка SERVO-DRIVE

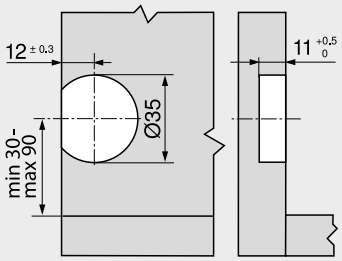

Дополнительная информация

Обзор	39
Информация для заказа – деревянные фасады, широкие и узкие алюминиевые рамки	40
Сервисы Blum	602
Директива об автоматизированном оборудовании	711
Доп. техническая информация	708

Монтаж, демонтаж и регулировка

Короткая ссылка

www.blum.com/a131

Впечатляющий комфорт движения



Подъемный механизм **AVENTOS HK top** отличают компактный размер, минималистичный дизайн и высокая функциональность. Благодаря разнообразию силовых механизмов подъемник подходит как для малых, так и больших корпусов в верхних шкафах и шкафах-колонках. Подъемник оснащен встроенными системой безопасности и ограничителем угла открывания. При разработке также учитывалась возможность использования с декоративными панелями.

- Высота корпуса KH 205–600 мм
- Ширина корпуса KB до 1800 мм
- **BLUMOTION** – мягкое и бесшумное закрывание благодаря амортизации
- **SERVO-DRIVE** – электрическая система открывания
- Открывание и закрывание без усилий
- Монтаж без инструмента
- Фиксированные позиции силового механизма и крепления фасада
- Симметричный силовой механизм
- Регулировка фасада в трех плоскостях

Дизайн и монтаж



Ограничитель угла открывания встроен в механизм **AVENTOS HK top**, настройка осуществляется бесступенчато..



Благодаря минималистичному дизайну поворотный подъемник гармонично вписывается в мебель во всех жилых помещениях.



AVENTOS HK top также можно реализовать с креплением **EXPANDO T** для тонких фасадов толщиной от 8 мм.



Заглушки в прямолинейном дизайне идентичны для **AVENTOS HF top** | **HS top** | **HL top**. Представлены в цветах белый шелк, светло-серый и глубокий серый.

Дополнительные преимущества для Вас и Ваших клиентов



Отсутствие выступающих деталей
Благодаря тому, что рычаг закрыт, ни одна деталь не выступает за края корпуса. Это значительно облегчает транспортировку внутри производства.



Встроенная система безопасности
Инновационный механизм препятствует нежелательному открыванию рычага.



Варианты крепления
Два типа монтажа силовых механизмов: с помощью предустановленных евровинтов или саморезов с интегрированными позиционерами.

Применение	Веб-код	Стр.
Стандарт | SERVO-DRIVE		
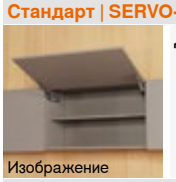 Изображение Деревянные фасады, широкие и узкие алюминиевые рамки	DQHFJY	46
TIP-ON		
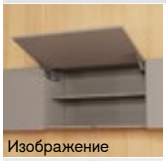 Изображение Деревянные фасады, широкие и узкие алюминиевые рамки – **TIP-ON**	DQHS7Y	50
 **TIP-ON 956.** – короткий с магнитом		52
Принадлежности		
 Изображение Держатели		53
Саморезы		68
Центровочное сверло		68
Амортизаторы		68
Отвертки		69
Крестовая насадка		69
Монтаж, демонтаж и регулировка		
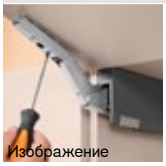 Изображение **Монтаж, демонтаж и регулировка** Короткая ссылка www.blum.com/a170		
Директива об автоматизированном оборудовании **Подробная информация об автоматизированном оборудовании** Короткая ссылка www.blum.com/s025		711

Пиктограммы

- Только по запросу
- Веб-код – задать в Конфигураторе изделий или нажать

Деревянные фасады, широкие и узкие алюминиевые рамки



- Высота корпуса KH 205–600 мм
- Ширина корпуса KB до 1800 мм
- **BLUMOTION** – мягкое и бесшумное закрывание благодаря амортизации
- **SERVO-DRIVE** – электрическая система открывания
- Гармоничный комфорт движения с остановкой в любом положении
- Монтаж без инструмента
- Фиксированные позиции силового механизма и крепления фасада
- Регулировка фасада в трех плоскостях
- Простая бесступенчатая настройка силового механизма
- Встроенная система безопасности
- Встроенный бесступенчатый ограничитель угла открывания

Веб-код – задать в Конфигураторе изделий или нажать: **DQHFJY**

Коэффициент мощности LF	
Высота корпуса KH (мм) x вес фасада FG, включая двойной вес ручки (кг)	
В пересекающихся областях мы рекомендуем более мощный силовой механизм!	
В пересекающихся областях для выбора силового механизма рекомендуется пробная установка!	

Информация для заказа

☐ Стандарт ■ SERVO-DRIVE

1 ☐■ Комплект силовых механизмов

Крепление на предустановленные евровинты

Коэффициент мощности LF	Угол открывания OW[1]	№ арт.
420–1610	75°–107°	22K2310
930–2800		22K2510
1730–5200		22K2710
3200–9000		22K2910

Комплектация:

1 2 x Симметричный силовой механизм
Вкл. предустановленные евровинты

Примечание

Макс. вес фасада FG при использовании двух силовых механизмов 18 кг!

[1] Бесступенчатая регулировка

1 ☐■ Комплект силовых механизмов

Крепление на саморезы с помощью предустановленных позиционеров

Коэффициент мощности LF	Угол открывания OW[1]	№ арт.
420–1610	75°–107°	22K2300
930–2800		22K2500
1730–5200		22K2700
3200–9000		22K2900

Комплектация:

1 2 x Симметричный силовой механизм
Вкл. предустановленные позиционеры
– 8 x Саморез Ø 4 x 35 мм

Примечание

Макс. вес фасада FG при использовании двух силовых механизмов 18 кг!

[1] Бесступенчатая регулировка

3 ☐ Комплект заглушек

Цвет	Материал	№ арт.
SW | HGR | TGR	Пластмасса	22K8000

Комплектация:

– 1 x Заглушка, левая
3b 1 x Заглушка, правая
3c 2 x Элемент брендинга, с логотипом Blum (штампов.) IN-G

3 ■ Комплект заглушек для SERVO-DRIVE

Цвет	Материал	№ арт.
SW | HGR | TGR	Пластмасса	23K8000

Комплектация:

3a 1 x Заглушка **SERVO-DRIVE**, левая
3b 1 x Заглушка, правая
3c 2 x Элемент брендинга, с логотипом Blum (штампов.) IN-G
3d 2 x Радиокнопка **SERVO-DRIVE**
3e 2 x Дистанционный амортизатор Blum Ø 5 мм

4 ☐■ Комплект крепления фасада

Исполнение	Вид крепления	№ арт.
Деревянные фасады и широкие алюминиевые рамки [1]	На саморезы	20S4200
Узкие алюминиевые рамки [2]		20S4200A

Комплектация:

4 2 x Крепление фасада

[1] Для деревянных фасадов используйте 4 самореза (609.1x00) с каждой стороны
Для широких алюминиевых рамок используйте 4 самореза с потайной головкой (660.0950) с каждой стороны

[2] Вкл. 8 саморезы с потайной головкой – 660.0950

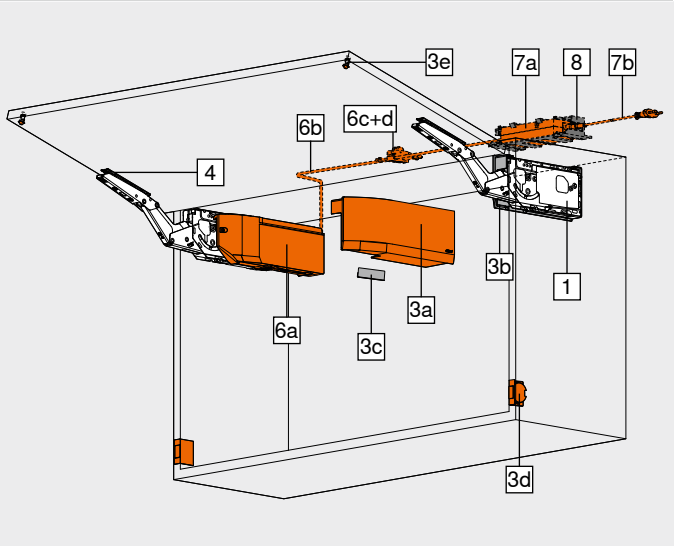

4 ☐■ Крепление фасада

Исполнение	Вид крепления		№ арт.
Тонкие фасады	**EXPANDO T**	2 x	20S42T1

EXPANDO T предназначен для крепления тонких фасадов – см. указатель страниц

6 ■ Комплект SERVO-DRIVE

Цвет	Материал	№ арт.
TGR	Пластмасса	23KA000

Комплектация:

6a 1 x Привод
6b 1 x Распределительный кабель **SERVO-DRIVE**, 1500 мм
6c 1 x Соединительный узел
6d 2 x Защита концов кабеля

При использовании трех и более силовых механизмов мы рекомендуем устанавливать два синхронизированных привода

8 ■ Держатель блока питания – монтаж к стене[1]

Цвет	Материал	№ арт.
WGR	Пластмасса	Z10NG120

Комплектация:

8 1 x Держатель блока питания – монтаж к стене

[1] Для блока питания **SERVO-DRIVE**

Деревянные фасады, широкие и узкие алюминиевые рамки

Веб-код – задать в Конфигураторе изделий или нажать: DQHFJY

Информация для заказа

7 ■ **Блок питания и сетевой кабель SERVO-DRIVE[4]**

Цвет: SZ

Штекер	Рынок[1]	Языковой пакет[2]	Язык[3]	№ арт.
E	Европа	A	DE | EN | FR | IT | NL	Z10NE04EA
		B	DA | EN | FI | NO | SV	Z10NE04EB
		C	EL | EN | HR | SL | SR | TR	Z10NE04EC
		D	EN | ES | FR | IT | PT	Z10NE04ED
		E	CS | HU | PL | SK	Z10NE04EE
		F	BG | ET | LT | LV | RO | RU | UK	Z10NE04EF
		I	EN	Z10NE04EI
B	GB	A	DE | EN | FR | IT | NL	Z10NE04BA
		I	EN	Z10NE04BI
H	IN			Z10NE04HI
I	IL	A	DE | EN | FR | IT | NL	Z10NE04IA
K	AU	I	EN	Z10NE04KI
N	CN	H	EN | ZH | KO	Z10NE04NH
R	KR			Z10NE04RH
S	BR	K	EN | ES | PT	Z10NE04SK
T	TW	H	EN | ZH | KO	Z10NE04TH
U	US | CA	G	EN | ES | FR	Z10NE04UG
	JP	J	JA	Z10NE04UJ
Z	ZA	I	EN	Z10NE04ZI

Комплектация:

7a 1 x Блок питания **SERVO-DRIVE**
Исходящий кабель – длина 2 м
Вкл. инструкцию по монтажу и эксплуатации

7b 1 x Сетевой кабель
Длина 1.5–1.8 м, вкл. штекер

[1] Обозначения рынков согласно ISO 3166
[2] Языковой пакет – инструкция по эксплуатации
[3] Обозначения языков согласно ISO 639
[4] Требуется при использовании двух и более приводов

Альтернатива для 7 | 8

– ■ **Штепсельный блок питания SERVO-DRIVE[5]**

Цвет: SZ

Сетевой адаптер[1]	Рынок[2]	Языковой пакет[3]	Язык[4]	№ арт.
E	Европа	A	DE | EN | FR | IT | NL	☎ Z10NA40EA
		B	DA | EN | FI | NO | SV	☎ Z10NA40EB
		C	EL | EN | HR | SL | SR | TR	☎ Z10NA40EC
		D	EN | ES | FR | IT | PT	☎ Z10NA40ED
		E	CS | HU | PL | SK	☎ Z10NA40EE
		F	BG | ET | LT | LV | RO | RU | UK	☎ Z10NA40EF
B	GB	A	DE | EN | FR | IT | NL	☎ Z10NA40BA
K	AU	I	EN	☎ Z10NA40KI
N	CN	H	EN | ZH | KO	☎ Z10NA40NH
U	US | CA | JP	G	EN | ES | FR	☎ Z10NA40UG

Комплектация:

– 1 x Штепсельный блок питания **SERVO-DRIVE**
Вкл. кабель 1120 мм (распределительный кабель **SERVO-DRIVE** можно удлинять; общая длина не должна превышать 2000 мм)
Вкл. инструкцию по монтажу и эксплуатации

[1] Подробный список рынков ищите в разделе «Информация»
[2] Обозначения рынков согласно ISO 3166
[3] Языковой пакет – инструкция по эксплуатации
[4] Обозначения языков согласно ISO 639
[5] Подходит для использования только с одним приводом
Другие сочетания по запросу

Принадлежности

– ■ **Комплект распределительный кабель SERVO-DRIVE[2]**

Цвет	Длина (м)[1]	№ арт.
SZ	8	Z10K800AE

Комплектация:

6b 1 x Распределительный кабель **SERVO-DRIVE**
6d 5 x Защита концов кабеля

[1] Под раскрой
[2] Используется как распределительный, коммуникационный кабель, как кабель несущего профиля

– ■ **Комплект соединительный узел**

Цвет	Материал	№ арт.
SZ	Пластмасса	Z10V100E.01

Комплектация:

6c 1 x Соединительный узел
6d 2 x Защита концов кабеля

– ■ **Держатель кабеля[1]**

Цвет	Материал	№ арт.
WS	Пластмасса	Z10K0009

Комплектация:

– 1 x Держатель кабеля

[1] Например, для фиксации распределительного кабеля **SERVO-DRIVE**

Цвет		Цвет	
HGR	Светло-серый	TGR	Глубокий серый
IN-G	Нержавеющая сталь, инмолд, шлифовка	WGR	Серый
SW	Белый шелк	WS	Белый
SZ	Черный		

Дополнительная информация

Обзор	45	Проектирование – дистанционный амортизатор Blum	49	**Монтаж, демонтаж и регулировка**	
Система крепления для тонких фасадов – **EXPANDO T**	596	Проектирование – радиокнопка **SERVO-DRIVE**	49		
		SERVO-DRIVE uno – список рынков	732		
Рекомендации по установке и ограничение ответственности – **EXPANDO T**	597	Сервисы Blum	602	**Короткая ссылка**	
		Ориентировочные значения веса фасада FG (кг)	716	**www.blum.com/a170**	
Принадлежности	68	Директива об автоматизированном оборудовании	711		
Проектирование	48	Доп. техническая информация	708		

Деревянные фасады, широкие и узкие алюминиевые рамки

Веб-код – задать в Конфигураторе изделий или нажать DQHFJY

Проектирование

Позиция сверления – евровинты

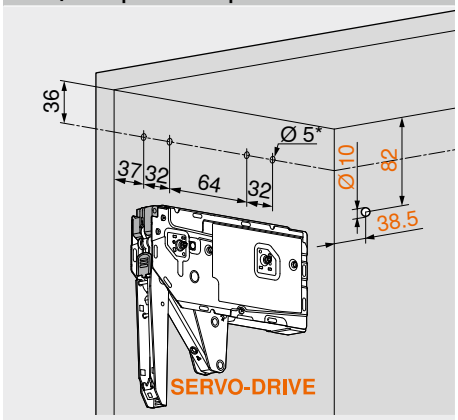

* Глубина сверления 11.5 mm

Позиция сверления – саморезы

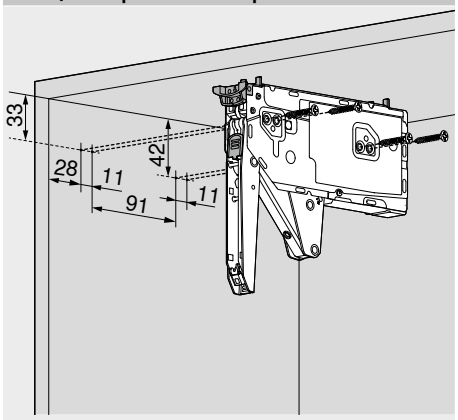

4 самореза Ø 4 x 35 мм

Предустановленные позиционеры – саморезы

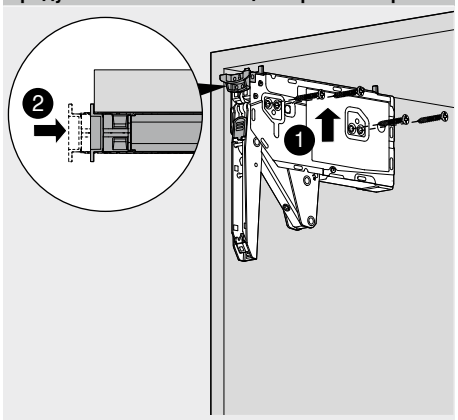

Необходимое пространство

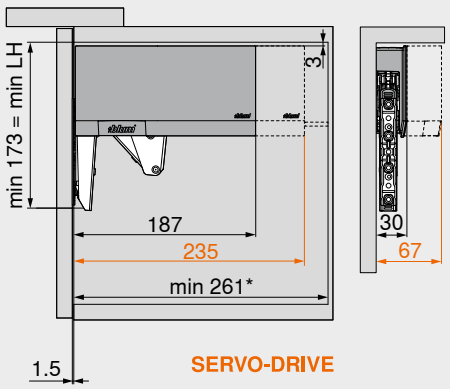

LH Внутренняя высота корпуса
* Мин. 261 мм с видимыми навесками

Необходимое пространство – декоративные панели | декоративная панель

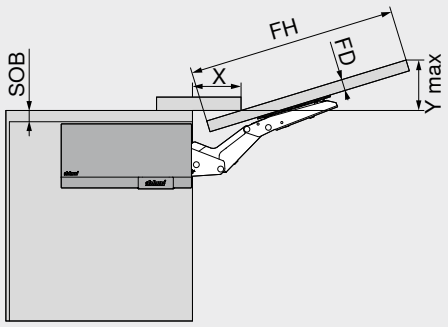

Необходимое пространство (мм)
При максимальном угле открывания
Y = FH x 0.29 + FD – SOB

FD (мм)	16	19	22	26	28	–
X (мм)	68	57	47	33	27	–

FD Толщина фасада
FH Высота фасада
SOB Толщина крышки корпуса

Минимальный зазор MF

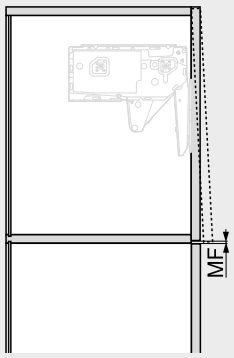

MF Минимальный зазор
2 мм

Обработка фасада – деревянные фасады и широкие алюминиевые рамки

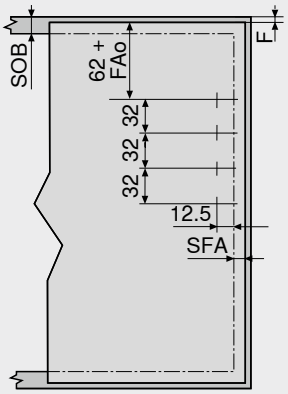

Для деревянных фасадов используйте 4 самореза (609.1x00)
Для широких алюминиевых рамок используйте 4 самореза с потайной головкой (660.0950)

F Зазор
FAo Наложение фасада сверху
Макс. 25.4 мм
SFA Наложение фасада на боковины
SOB Толщина крышки корпуса

Обработка фасада – узкие алюминиевые рамки

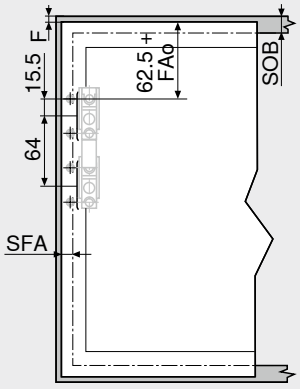

F Зазор
FAo Наложение фасада сверху
Макс. 25.4 мм
SFA Наложение фасада на боковины
SOB Толщина крышки корпуса

Узкие алюминиевые рамки

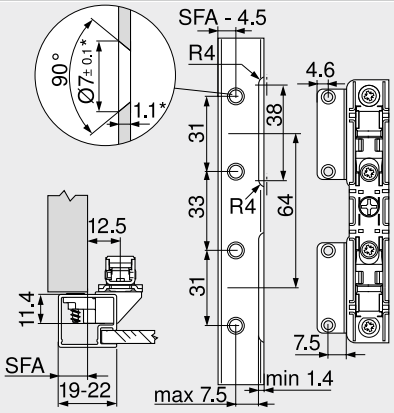

При ширине рамки 19 мм наложение фасада на боковины
SFA может составлять 11–18 мм
* При изменении толщины рамки подгоните размеры

Деревянные фасады, широкие и узкие алюминиевые рамки

Веб-код – задать в Конфигураторе изделий или нажать DQHFJY

Проектирование

Дистанционные амортизаторы Blum (только для конструкций с SERVO-DRIVE)



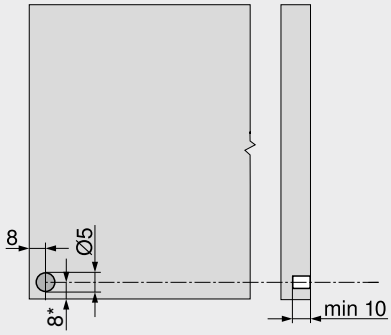

Установите дистанционные амортизаторы Blum (не вклеивать)
Нельзя использовать амортизаторы в верхней трети корпуса

Рекомендация для алюминиевых рамок

Предусмотрите в боковине корпуса отверстия для дистанционных амортизаторов Blum
При креплении в фасаде необходима пробная установка
* От нижнего края корпуса при выступающих вниз фасадах

Радиокнопка SERVO-DRIVE

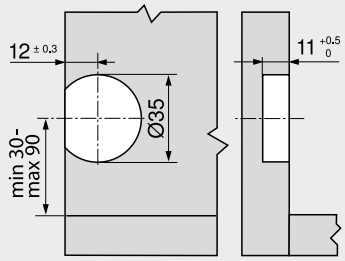

Дополнительная информация

Обзор	45
Информация для заказа – деревянные фасады, широкие и узкие алюминиевые рамки	46
Сервисы Blum	602
Директива об автоматизированном оборудовании	711
Доп. техническая информация	708

AVENTOS HK top

Короткая ссылка
www.blum.com/i014

Монтаж, демонтаж и регулировка

Короткая ссылка
www.blum.com/a170

Деревянные фасады, широкие и узкие алюминиевые рамки – TIP-ON

Веб-код – задать в Конфигураторе изделий или нажать: DQHS7Y



- Высота корпуса KH 205–600 мм
- Ширина корпуса KB до 1800 мм
- Гармоничный комфорт движения с остановкой в любом положении
- Монтаж без инструмента
- Фиксированные позиции силового механизма и крепления фасада
- Регулировка фасада в трех плоскостях
- Простая бесступенчатая настройка силового механизма
- Встроенная система безопасности
- Встроенный бесступенчатый ограничитель угла открывания
- **TIP-ON** – механическая система открывания
- Для установки в отверстие или на держателях

Коэффициент мощности LF
Высота корпуса KH (мм) x вес фасада FG, включая двойной вес ручки (кг)
В пересекающихся областях мы рекомендуем более мощный силовой механизм!
В пересекающихся областях для выбора силового механизма рекомендуется пробная установка!

Информация для заказа

■ **TIP-ON**

1 ■ Комплект силовых механизмов – TIP-ON

Крепление на предустановленные евровинты

Коэффициент мощности LF	Угол открывания OW[1]	№ арт.
420–1610	75°–107°	22K2310T
930–2800		22K2510T
1730–5200	75°–100°	22K2710T
3200–9000		22K2910T

Комплектация:

1 2 x Симметричный силовой механизм
Вкл. предустановленные евровинты

Примечание

Макс. вес фасада FG при использовании двух силовых механизмов 18 кг!

[1] Бесступенчатая регулировка

1 ■ Комплект силовых механизмов – TIP-ON

Крепление на саморезы с помощью предустановленных позиционеров

Коэффициент мощности LF	Угол открывания OW[1]	№ арт.
420–1610	75°–107°	22K2300T
930–2800		22K2500T
1730–5200	75°–100°	22K2700T
3200–9000		22K2900T

Комплектация:

1 2 x Симметричный силовой механизм
Вкл. предустановленные позиционеры
– 8 x Саморез Ø 4 x 35 мм

Примечание

Макс. вес фасада FG при использовании двух силовых механизмов 18 кг!

[1] Бесступенчатая регулировка

3 ■ Комплект заглушек

Цвет	Материал	№ арт.
SW | HGR | TGR	Пластмасса	22K8000

Комплектация:

– 1 x Заглушка, левая
3b 1 x Заглушка, правая
3c 2 x Элемент брендинга, с логотипом Blum (штампов.)
IN-G

4 ■ Комплект крепления фасада

Исполнение	Вид крепления	№ арт.
Деревянные фасады и широкие алюминиевые рамки [1]	На саморезы	20S4200
Узкие алюминиевые рамки [2]		20S4200A

[1] Для деревянных фасадов используйте 4 самореза (609.1x00) с каждой стороны
Для широких алюминиевых рамок используйте 4 самореза с потайной головкой (660.0950) с каждой стороны

[2] Вкл. 8 саморезы с потайной головкой – 660.0950

4 ■ Крепление фасада

Исполнение	Вид крепления	№ арт.
Тонкие фасады	**EXPANDO T** 2 x	20S42T1

EXPANDO T предназначен для крепления тонких фасадов – см. указатель страниц

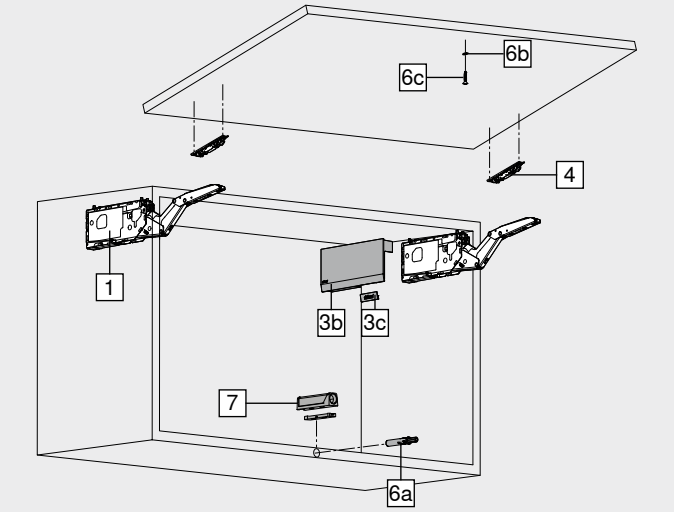

6 ■ TIP-ON 956. – короткий с магнитом

Высота корпуса KH (мм)	Цвет	№ арт.
До 600	SW | R7036 | CS	956.1004

Комплектация:

6a 1 x **TIP-ON 956.** – короткий с магнитом
6b 1 x Фиксирующая пластина на саморезы
6c 1 x Фиксирующая пластина для наклеивания
Не подходит для вощеных, масляных поверхностей или поверхностей с порошковым покрытием
– 1 x Саморез Ø 3.5 x 15 мм, № арт. 609.1500

Принадлежности

7 ■ Держатель

Исполнение	Цвет	№ арт.
Прямой держатель – короткий	SW | R7036 | CS	956.1201
Крестообразный держатель – длинный	R7036	956A1501

Цвет		Цвет	
CS	Черный карбон	SW	Белый шелк
HGR	Светло-серый	TGR	Глубокий серый
IN-G	Нержавеющая сталь, инмолд, шлифовка		
R7036	Платиново-серый (RAL 7036)		

Деревянные фасады, широкие и узкие алюминиевые рамки – TIP-ON

Веб-код – задать в Конфигураторе изделий или нажать **DQHS7Y**

Проектирование

Позиция сверления – евровинты

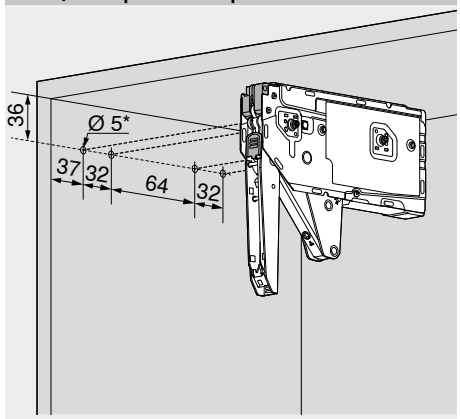

* Глубина сверления 11.5 mm

Позиция сверления – саморезы

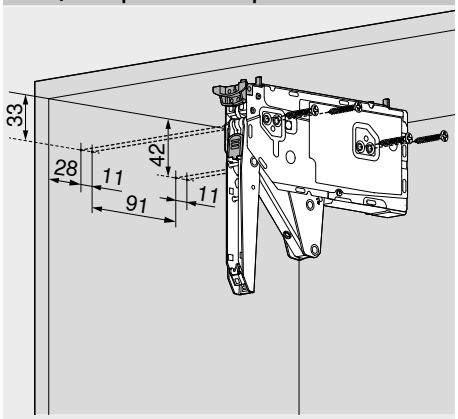

4 самореза Ø 4 x 35 мм

Необходимое пространство

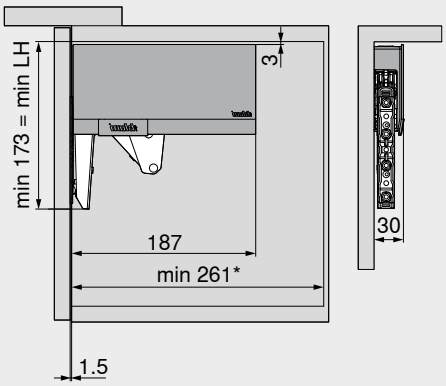

LH Внутренняя высота корпуса
* Мин. 261 мм с видимыми навесками

Необходимое пространство – декоративные панели | декоративная панель

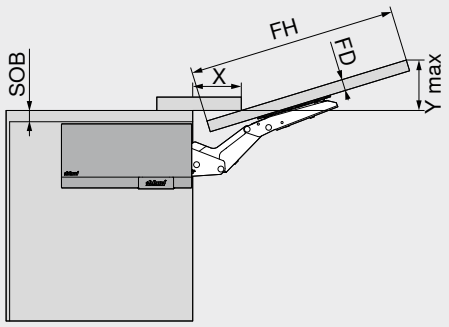

Необходимое пространство (мм)
При максимальном угле открывания
Y = FH x 0.29 + FD – SOB

FD (мм)	16	19	22	26	28	–
X (мм)	68	57	47	33	27	–

FD Толщина фасада
FH Высота фасада
SOB Толщина крышки корпуса

Минимальный зазор MF

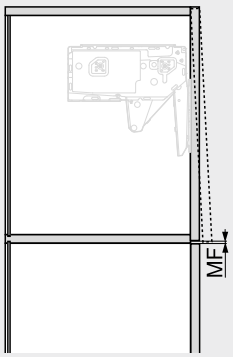

MF Минимальный зазор 2 мм

Узкие алюминиевые рамки

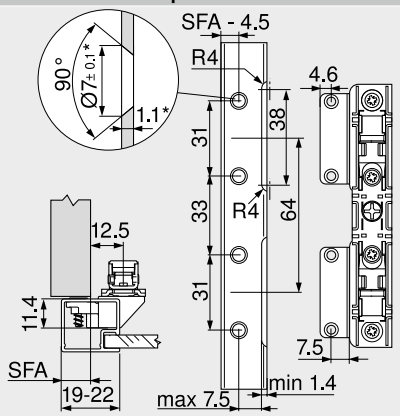

При ширине рамки 19 мм наложение фасада на боковины SFA может составлять 11–18 мм
* При изменении толщины рамки подгоните размеры

Обработка фасада – деревянные фасады и широкие алюминиевые рамки

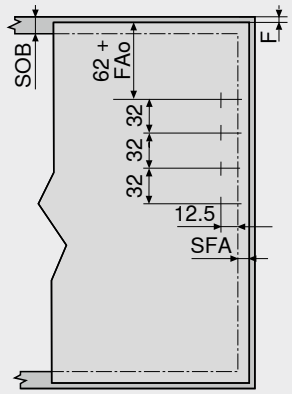

Для деревянных фасадов используйте 4 самореза (609.1x00)
Для широких алюминиевых рамок используйте 4 самореза с потайной головкой (660.0950)

F Зазор
FAo Наложение фасада сверху
Макс. 25.4 мм
SFA Наложение фасада на боковины
SOB Толщина крышки корпуса

Обработка фасада – узкие алюминиевые рамки

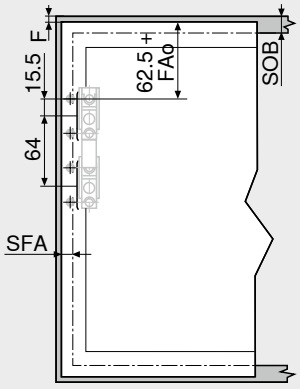

F Зазор
FAo Наложение фасада сверху
Макс. 25.4 мм
SFA Наложение фасада на боковины
SOB Толщина крышки корпуса

Дополнительная информация

Обзор	45
TIP-ON 956x	52
Проектирование – предустановленные позиционеры – саморезы	48
Система крепления для тонких фасадов – **EXPANDO T**	596
Рекомендации по установке и ограничение ответственности – **EXPANDO T**	597
Сервисы Blum	602
Доп. техническая информация	708

AVENTOS HK top

Короткая ссылка
www.blum.com/i014

Монтаж, демонтаж и регулировка

Короткая ссылка
www.blum.com/a170

TIP-ON 956. – короткий с магнитом



- Для фасадов высотой до 600 мм (включительно)
- Для установки в отверстие или на держателях
- Путь выталкивания 17 мм
- Материал: пластмасса

Информация для заказа

Цвет	Пружина TIP-ON	№ арт.
SW | R7036 | CS	Стандартная пружина	956.1004

Комплектация:

1 x	**TIP-ON 956.** – короткий с магнитом
1 x	Фиксирующая пластина на саморезы
1 x	Фиксирующая пластина для наклеивания Не подходит для вощеных, масляных поверхностей или поверхностей с порошковым покрытием
1 x	Саморез Ø 3.5 x 15 мм, № арт. 609.1500

Цвет

CS	Черный карбон
R7036	Платиново-серый (RAL 7036)
SW	Белый шелк

Проектирование

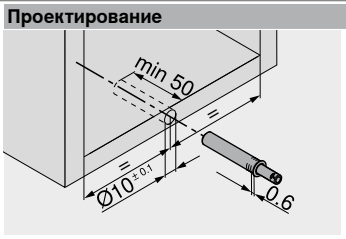

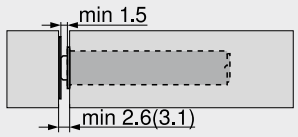

() Фиксирующая пластина на саморезы

Фиксирующая пластина на саморезы

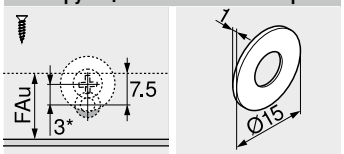

FAu Наложение фасада снизу
* Пластина смещается на 3 мм

Фиксирующая пластина для наклеивания

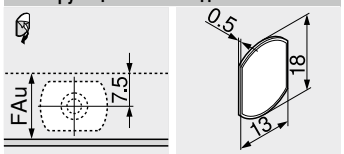

FAu Наложение фасада снизу

Дополнительная информация

Обзор 45

Установка

Шаблон для **BLUMOTION** | **TIP-ON** 676
Шаблон для определения позиции фиксирующей пластины 698
MINIPRESS top для **EASYSTICK** 622
MINIPRESS top 626

Монтаж, демонтаж и регулировка

Короткая ссылка
www.blum.com/a170

Прямой держатель – короткий – 20/17



- Монтаж на саморезы Ø 3.5 или Ø 4 мм
- В качестве альтернативы возможна установка на евровинты
- **TIP-ON** заказывается отдельно

Информация для заказа

Цвет	Материал	№ арт.
SW | R7036 | CS	Пластмасса	956.1201

Цвет	
CS	Черный карбон
R7036	Платиново-серый (RAL 7036)
SW	Белый шелк

Проектирование



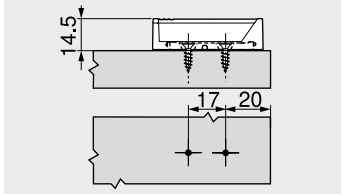

Зазор фасада

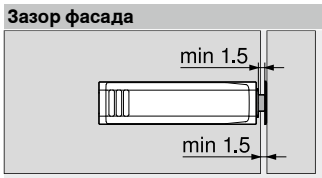

Фиксирующая пластина

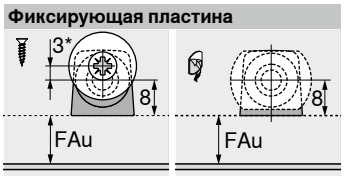

FAu	Наложение фасада снизу
*	Пластина смещается на 3 мм

Крестообразный держатель – длинный – 37/32



- Монтаж на саморезы Ø 3.5 или Ø 4 мм
- В качестве альтернативы возможна установка на евровинты
- **TIP-ON** заказывается отдельно

Информация для заказа

Цвет	Материал	№ арт.
R7036	Пластмасса	956A1501

Проектирование

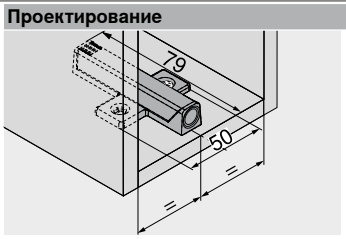

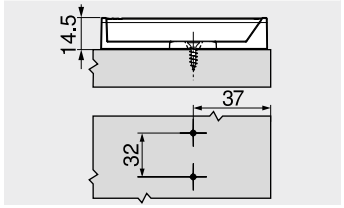

Зазор фасада



Фиксирующая пластина

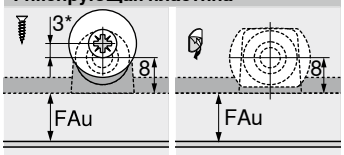

FAu	Наложение фасада снизу
*	Пластина смещается на 3 мм

Дополнительная информация

Обзор 45

Установка

Шаблон-уголок 674
Шаблон для ответных планок 675
Шаблон для определения позиции фиксирующей пластины 698
MINIPRESS top для **EASYSTICK** 622
MINIPRESS top 626
MINIPRESS P 630

Монтаж, демонтаж и регулировка

Короткая ссылка
www.blum.com/a170

Малый поворотный подъемный механизм



AVENTOS HK-S прекрасно подходит для малых корпусов, расположенных, например, над шкафом для запасов или холодильником. Благодаря небольшому размеру **AVENTOS HK-S** прекрасно вписывается в маленькие корпуса.

- Специально для небольших корпусов
- Высота корпуса КН макс. 600 мм
- **BLUMOTION** – мягкое и бесшумное закрывание благодаря амортизации
- Останавливается в любом положении
- Обеспечивает хороший доступ к содержимому
- Подходит для верхних шкафов с декоративными панелями
- Небольшой ассортимент, разнообразие вариантов использования
- Простая установка и регулировка
- Стабилен даже при широких фасадах
- Отсутствие выступающих деталей
- **TIP-ON** – механическая система открывания
- Открывание и закрывание без усилий

Комфорт движения и многообразие вариантов оформления



Компактный поворотный подъемник останавливается в любом положении. Благодаря этому фасад можно легко закрыть рукой.



При разработке **AVENTOS HK-S** учитывалась возможность использования корпусов с декоративными панелями.



Фасады без ручек открываются с **TIP-ON** без усилий – достаточно легкого нажатия.



Заглушки представлены в следующих вариантах цвета: белый шелк, светло-серый и глубокий серый.

Дополнительные преимущества для Вас и Ваших клиентов



Отсутствие выступающих деталей
Поставка с закрытым рычагом – дополнительное преимущество при производстве мебели и установке кухни.



Механизм CLIP
Механизм **CLIP** для фасадов и бесступенчатая трехмерная регулировка упрощают процесс монтажа.



Бесступенчатая регулировка силового механизма
Силовой механизм удобно и точно регулируется спереди под вес фасада.



Гармоничные пропорции
Благодаря небольшому размеру **AVENTOS HK-S** прекрасно вписывается в небольшие корпуса.

Применение	Веб-код	Стр.
Стандарт | TIP-ON		
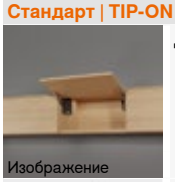 Изображение Деревянные фасады, широкие и узкие алюминиевые рамки	DQDD6M	56
 **TIP-ON 956.** – короткий с магнитом		58
Принадлежности		
 Изображение		
Ограничитель угла открывания		56
Держатели		59
Саморезы		68
Центровочное сверло		68
Амортизаторы		68
Отвертки		69
Крестовая насадка		69
Монтаж, демонтаж и регулировка		
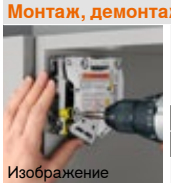 Изображение **Монтаж, демонтаж и регулировка** **Короткая ссылка** **www.blum.com/a150**		

Пиктограммы

- Только по запросу
- Веб-код – задать в Конфигураторе изделий или нажать

1

Деревянные фасады, широкие и узкие алюминиевые рамки

Веб-код – задать в Конфигураторе изделий или нажать: DQDD6M



- Идеальное решение при небольшой высоте корпуса верхнего шкафа, в высоком шкафу и над холодильником
- Высота корпуса KH макс. 600 мм
- **BLUMOTION** – мягкое и бесшумное закрывание благодаря амортизации
- Гармоничный комфорт движения с остановкой в любом положении
- Монтаж без инструмента
- Регулировка фасада в трех плоскостях
- Простая бесступенчатая настройка силового механизма
- **TIP-ON** – механическая система открывания

Коэффициент мощности LF	
Высота корпуса KH (мм) x вес фасада FG, включая двойной вес ручки (кг)	
В пересекающихся областях мы рекомендуем более мощный силовой механизм!	
В пересекающихся областях для выбора силового механизма рекомендуется пробная установка!	

Информация для заказа

☐ Стандарт ■ TIP-ON

1 ☐ Комплект силовых механизмов



Коэффициент мощности LF	Угол открывания OW	№ арт.
220–500 [1]	107°	20K2B00.06
400–1000		20K2C00.06
960–2215		20K2E00.06

Комплектация:

1a	2 x	Симметричный силовой механизм
1b	2 x	Заглушка, левая/правая SW | HGR | TGR
1c	2 x	Элемент брендинга, с логотипом Blum (штампов.) IN-G
–	6 x	Саморез Ø 4 x 35 мм

Примечание

При использовании третьего силового механизма коэффициент мощности LF можно увеличить на 50 %

[1] Один силовой механизм без пружины

1 ■ Комплект силовых механизмов – TIP-ON



Коэффициент мощности LF	Угол открывания OW	№ арт.
220–500 [1]	107°	20K2B00T06
400–1000		20K2C00T06
960–2215		20K2E00T06

Комплектация:

1a	2 x	Симметричный силовой механизм
1b	2 x	Заглушка, левая/правая SW | HGR | TGR
1c	2 x	Элемент брендинга, с логотипом Blum (штампов.) IN-G
–	6 x	Саморез Ø 4 x 35 мм

Примечание

При использовании третьего силового механизма коэффициент мощности LF можно увеличить на 50 %

[1] Один силовой механизм без пружины

4 ☐■ Крепление фасада



Исполнение	Вид крепления	Подъем (мм)	№ арт.
Деревянные фасады и широкие алюминиевые рамки [1]	На саморезы	0	2 x 175H3100
Деревянные фасады	EXPANDO		2 x 177H3100E
	Под пресс		2 x 177H3100

Возможно использование любых прямых ответных планок из стали с подъемом 0 мм

[1] Для деревянных фасадов используйте 2 самореза (609.1x00) с каждой стороны
Для широких алюминиевых рамок используйте 2 самореза с потайной головкой (660.0950) с каждой стороны

4 ☐■ Комплект крепления фасада



Исполнение	Вид крепления	Подъем (мм)	№ арт.
Узкие алюминиевые рамки	На саморезы	0	20K4A00A02

Комплектация:

4	2 x	Крепление фасада
–	4 x	Саморез с потайной головкой – Ø 3.5 мм

6 ■ TIP-ON 956. – короткий с магнитом



Высота корпуса KH (мм)	Цвет	№ арт.
До 600	SW | R7036 | CS	956.1004

Комплектация:

6a	1 x	**TIP-ON 956.** – короткий с магнитом
6b	1 x	Фиксирующая пластина на саморезы
6c	1 x	Фиксирующая пластина для наклеивания Не подходит для вощеных, масляных поверхностей или поверхностей с порошковым покрытием
–	1 x	Саморез Ø 3.5 x 15 мм, № арт. 609.1500

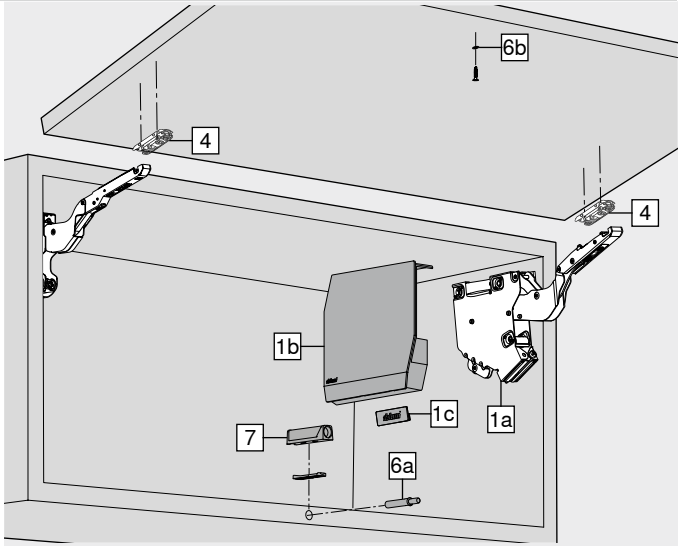

Принадлежности

– ☐■ Ограничитель угла открывания



Угол открывания OW	Цвет	№ арт.
100°	TGR	20K7A41
75°	R7037	20K7A11

7 ■ Держатель



Исполнение	Цвет	№ арт.
Прямой держатель – короткий	SW | R7036 | CS	956.1201
Крестообразный держатель – длинный	R7036	956A1501

Цвет		Цвет	
CS	Черный карбон	R7037	Темно-серый (RAL 7037)
HGR	Светло-серый	SW	Белый шелк
IN-G	Нержавеющая сталь, инмолд, шлифовка	TGR	Глубокий серый
R7036	Платиново-серый (RAL 7036)		

Деревянные фасады, широкие и узкие алюминиевые рамки

Веб-код – задать в Конфигураторе изделий или нажать DQDD6M

Проектирование

Позиции штифтов

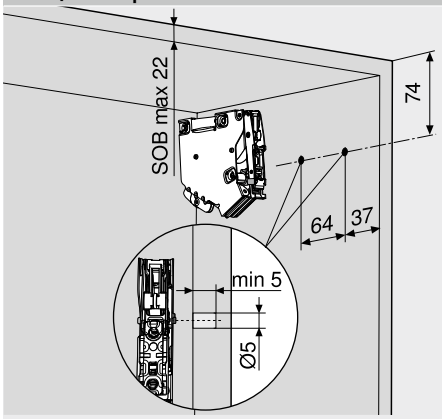

SOB Толщина крышки корпуса

Позиция крепления

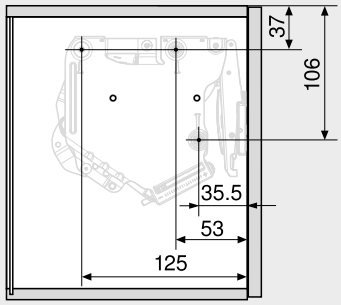

3 x самореза Ø 4 x 35 мм

Необходимое пространство

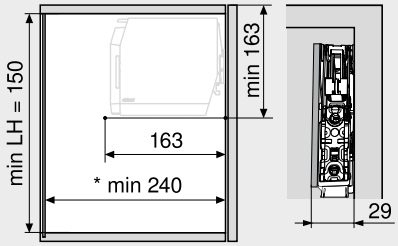

LH Внутренняя высота корпуса
* Мин. 240 мм с видимыми навесками

Обработка фасада – деревянные фасады и широкие алюминиевые рамки

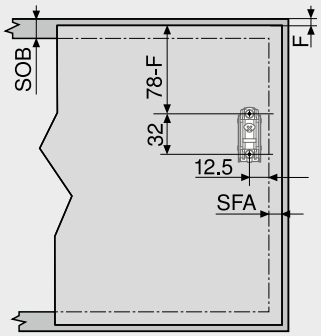

Для деревянных фасадов используйте 2 самореза (609.1x00)
Для широких алюминиевых рамок используйте 2 самореза с потайной головкой (660.0950)

F Зазор
SFA Наложение фасада на боковины
SOB Толщина крышки корпуса

Обработка фасада – узкие алюминиевые рамки

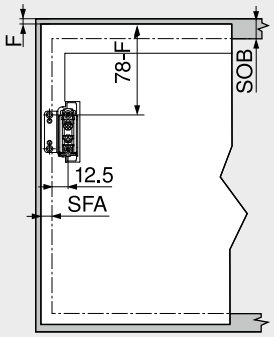

F Зазор
SFA Наложение фасада на боковины
SOB Толщина крышки корпуса

Узкие алюминиевые рамки

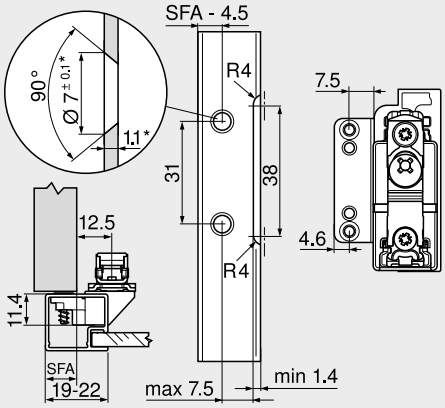

При ширине рамки 19 мм наложение фасада на боковины SFA может составлять 11–18 мм
* При изменении толщины рамки подгоните размеры

Необходимое пространство – декоративные панели | декоративная панель

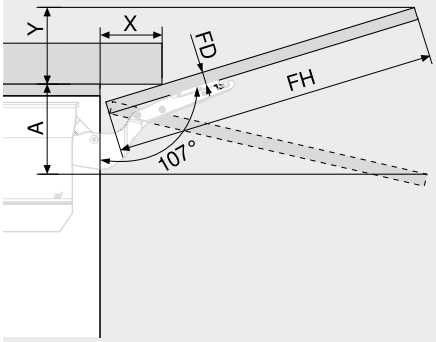

Ограничитель угла открывания				Необходимое пространство (мм)		
Нет				Y = FH x 0.29 – 15 + FD		
100°				Y = FH x 0.17 – 15 + FD		
75°				A = FH x 0.26 + 15 – FD		
FD (мм)	16	19	22	26	–	–
X (мм)	70	59	49	35	–	–

FD Толщина фасада
FH Высота фасада

Минимальный зазор MF

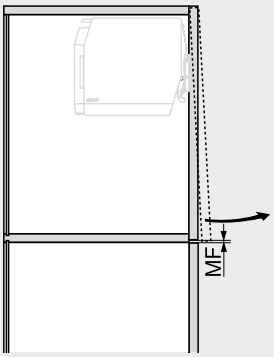

MF Минимальный зазор 2 мм

Дополнительная информация

Обзор	45
Принадлежности	68
Сервисы Blum	602
Ориентировочные значения веса фасада FG (кг)	716
Доп. техническая информация	708

Монтаж, демонтаж и регулировка

Короткая ссылка
www.blum.com/a150

TIP-ON 956. – короткий с магнитом



- Для фасадов высотой до 600 мм (включительно)
- Для установки в отверстие или на держателях
- Путь выталкивания 17 мм
- Материал: пластмасса

Информация для заказа

Цвет	Пружина TIP-ON	№ арт.
SW | R7036 | CS	Стандартная пружина	956.1004

Комплектация:

1 x	**TIP-ON 956.** – короткий с магнитом
1 x	Фиксирующая пластина на саморезы
1 x	Фиксирующая пластина для наклеивания Не подходит для вощеных, масляных поверхностей или поверхностей с порошковым покрытием
1 x	Саморез Ø 3.5 x 15 мм, № арт. 609.1500

Цвет

CS	Черный карбон
R7036	Платиново-серый (RAL 7036)
SW	Белый шелк

Проектирование

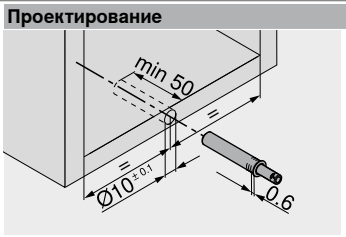

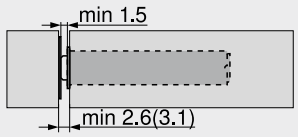

() Фиксирующая пластина на саморезы

Фиксирующая пластина на саморезы

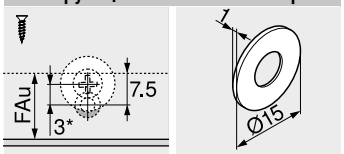

FAu Наложение фасада снизу
* Пластина смещается на 3 мм

Фиксирующая пластина для наклеивания

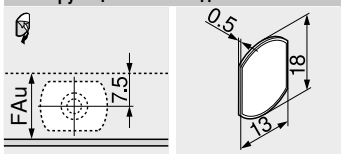

FAu Наложение фасада снизу

Дополнительная информация

Обзор 45

Установка

Шаблон для **BLUMOTION** | **TIP-ON** 676
Шаблон для определения позиции фиксирующей пластины 698
MINIPRESS top для **EASYSTICK** 622
MINIPRESS top 626

Монтаж, демонтаж и регулировка

Короткая ссылка
www.blum.com/a150

Прямой держатель – короткий – 20/17



- Монтаж на саморезы Ø 3.5 или Ø 4 мм
- В качестве альтернативы возможна установка на евровинты
- **TIP-ON** заказывается отдельно

Информация для заказа

Цвет	Материал	№ арт.
SW | R7036 | CS	Пластмасса	956.1201

Цвет	
CS	Черный карбон
R7036	Платиново-серый (RAL 7036)
SW	Белый шелк

Проектирование



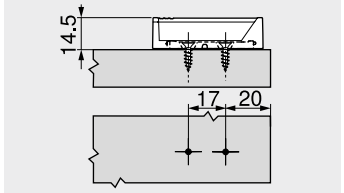

Зазор фасада

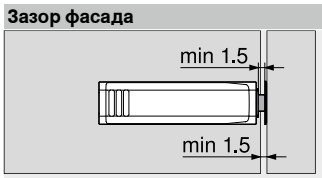

Фиксирующая пластина

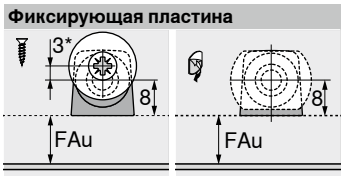

FAu	Наложение фасада снизу
*	Пластина смещается на 3 мм

Крестообразный держатель – длинный – 37/32



- Монтаж на саморезы Ø 3.5 или Ø 4 мм
- В качестве альтернативы возможна установка на евровинты
- **TIP-ON** заказывается отдельно

Информация для заказа

Цвет	Материал	№ арт.
R7036	Пластмасса	956A1501

Проектирование

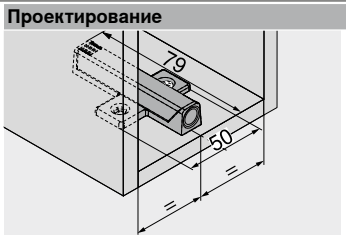

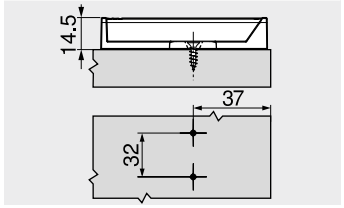

Зазор фасада



Фиксирующая пластина

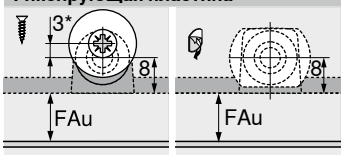

FAu	Наложение фасада снизу
*	Пластина смещается на 3 мм

Дополнительная информация

Обзор	45

Установка	
Шаблон-уголок	674
Шаблон для ответных планок	675
Шаблон для определения позиции фиксирующей пластины	698
MINIPRESS top для **EASYSTICK**	622
MINIPRESS top	626
MINIPRESS P	630

Монтаж, демонтаж и регулировка

Короткая ссылка
www.blum.com/a150

Малый поворотный подъемный механизм



AVENTOS HK-XS открывает неограниченные возможности для дизайна мебели благодаря небольшим габаритам силового механизма. Таким образом его можно устанавливать также в корпусах с небольшой внутренней глубиной.

- Специально для малых фасадов в высоких и верхних шкафах
- Подходит для корпусов с небольшой внутренней глубиной
- Высота корпуса KH 240–600 мм
- Внутренняя глубина корпуса LT мин. 125 мм
- Симметричный силовой механизм, возможность использования с одной или двух сторон
- **BLUMOTION** – мягкое и бесшумное закрывание благодаря амортизации
- Останавливается в любом положении
- Обеспечивает хороший доступ к содержимому
- Небольшой ассортимент, разнообразие вариантов использования
- Простая установка и регулировка
- **TIP-ON** – механическая система открывания

Легкое и комфортное открывание и закрывание



AVENTOS HK-XS впечатляет привычным удобством использования. Мягкое и бесшумное закрывание обеспечивают петли **CLIP top BLUMOTION**. Благодаря бесступенчатой регулировке механизм подъемника останавливает фасад в любом положении.





Многообразие возможностей
Благодаря небольшой глубине установки **AVENTOS HK-XS** позволяет более рационально использовать пространство над вытяжкой.



Широкие фасады
При установке силового механизма с двух сторон можно использовать более широкие и тяжелые фасады.

Дополнительные преимущества для Вас и Ваших клиентов



Мягкое закрывание
Мягкое и бесшумное закрывание **AVENTOS HK-XS** обеспечивают петли **CLIP top BLUMOTION**.



Механизм CLIP
Монтаж силового механизма осуществляется без инструмента с помощью механизма **CLIP**.



Бесступенчатая регулировка силового механизма
Бесступенчатая регулировка силового механизма осуществляется в передней части с помощью регулировочного винта.

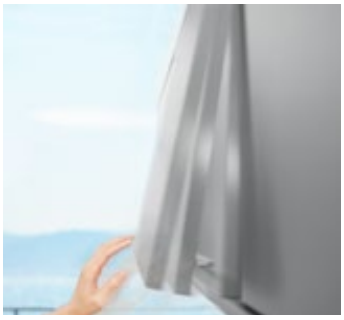

Подъемники без ручек
Слегка коснитесь фасада, и, благодаря технологии **TIP-ON**, он тут же приоткроется, чтобы Вам было удобно поднять его.

Применение	Веб-код	Стр.
Стандарт | TIP-ON		
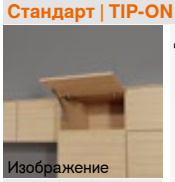 Изображение Деревянные фасады, широкие и узкие алюминиевые рамки	DQDDVY	62
 **TIP-ON 956.** – короткий с магнитом		66
Принадлежности		
 Изображение Ограничитель угла открывания		63
Держатели		67
Саморезы		68
Центровочное сверло		68
Амортизаторы		68
Отвертки		69
Крестовая насадка		69
Монтаж, демонтаж и регулировка		
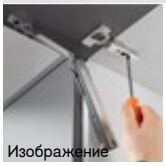 Изображение **Монтаж, демонтаж и регулировка** Короткая ссылка www.blum.com/a160		

Пиктограммы

- Только по запросу
- Веб-код – задать в Конфигураторе изделий или нажать

Деревянные фасады, широкие и узкие алюминиевые рамки

Веб-код – задать в Конфигураторе изделий или нажать: **DQDDVY**



- Идеальное решение при небольшой высоте корпуса верхнего шкафа, в высоком шкафу и над холодильником
- Высота корпуса KH 240–600 мм
- Внутренняя глубина корпуса LT мин. 125 мм
- Со специальной позицией сверления возможна внутренняя глубина корпуса LT 100 мм
- Мягкое и бесшумное закрывание благодаря использованию петель **CLIP top BLUMOTION**
- **TIP-ON** для фасадов без ручек с петлями **CLIP top** без пружины
- Гармоничный комфорт движения с остановкой в любом положении
- Простая бесступенчатая настройка силового механизма

Коэффициент мощности LF	
Высота корпуса KH (мм) x вес фасада FG, включая двойной вес ручки (кг)	
В пересекающихся областях мы рекомендуем более мощный силовой механизм!	
В пересекающихся областях для выбора силового механизма рекомендуется пробная установка!	

Информация для заказа

☐ Стандарт ■ TIP-ON

1 ☐ Симметричный силовой механизм

Коэффициент мощности LF	Угол открывания OW	№ арт.
200–1000	105° [1]	20K1101
500–1500		20K1301
800–1800		20K1501

Примечание
При использовании силового механизма с двух сторон коэффициент мощности LF удваивается
[1] Угол открывания подъемника зависит от угла открывания петли

1 ■ Симметричный силовой механизм – TIP-ON

Коэффициент мощности LF	Угол открывания OW	№ арт.
180–800	105° [1]	20K1101T
500–1200		20K1301T
800–1600		20K1501T

Примечание
При использовании силового механизма с двух сторон коэффициент мощности LF удваивается
[1] Угол открывания подъемника зависит от угла открывания петли

2 ☐■ Крепление корпуса

Вид крепления	№ арт.
На саморезы	20K5101
EXPANDO	20K51E1

4 ☐■ Крепление фасада

Исполнение	Вид крепления	№ арт.
Деревянные фасады и широкие алюминиевые рамки [1]	На саморезы	20K4101
Деревянные фасады	EXPANDO	20K41E1
Узкие алюминиевые рамки	На саморезы	20K4101A

[1] Для деревянных фасадов используйте 2 самореза (609.1x00) с каждой стороны
Для широких алюминиевых рамок используйте 2 самореза с потайной головкой (660.0950) с каждой стороны

6 ■ TIP-ON 956. – короткий с магнитом

Высота корпуса KH (мм)	Цвет	№ арт.
До 600	SW | R7036 | CS	956.1004

Комплектация:
6a 1 x **TIP-ON 956.** – короткий с магнитом
6b 1 x Фиксирующая пластина на саморезы
6c 1 x Фиксирующая пластина для наклеивания
Не подходит для вощеных, масляных поверхностей или поверхностей с порошковым покрытием
– 1 x Саморез Ø 3.5 x 15 мм, № арт. 609.1500

10 ☐ Петля CLIP top BLUMOTION 110°

Рекомендуется

Чашка петли	Пружина	№ арт.
INSERTA	С пружиной	71B3590
На саморезы [1]		71B3550

3 петли при ширине корпуса KB от 900 мм или при коэффициенте мощности LF от 1800
4 петли при ширине корпуса KB от 1200 мм или при коэффициенте мощности LF от 2700

Альтернатива
Петли **CLIP top BLUMOTION**: 107°, для профильных дверей, для алюминиевых рамок 95° или петли **CLIP top**: 107°, для профильных дверей, для алюминиевых рамок 95° в сочетании с **BLUMOTION 973A** на плечо петли, а также петли **CLIP**: 100°
[1] Для деревянных фасадов используйте саморезы (609.1x00)
Для широких алюминиевых рамок используйте саморезы с потайной головкой (660.0950)

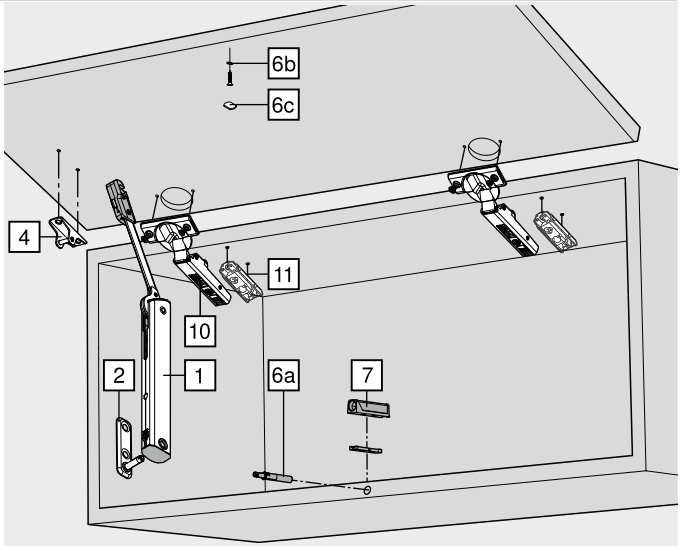

10 ■ Петля CLIP top 110°

Рекомендуется

Чашка петли	Пружина	№ арт.
INSERTA	Без пружины	70T3590.TL
На саморезы [1]		70T3550.TL

3 петли при ширине корпуса KB от 900 мм или при коэффициенте мощности LF от 1800
4 петли при ширине корпуса KB от 1200 мм или при коэффициенте мощности LF от 2700

Альтернатива
Петли **CLIP top**: 107°, для профильных дверей, для алюминиевых рамок 95°, а также **CLIP** 100° (петля без пружины)
[1] Для деревянных фасадов используйте саморезы (609.1x00)
Для широких алюминиевых рамок используйте саморезы с потайной головкой (660.0950)

11 ☐■ Ответная планка

Рекомендуется

Вид крепления	Подъем (мм)	№ арт.
На саморезы [1]	0	175H3100
EXPANDO		177H3100E

Стандартные ответные планки, подъем зависит от зазора F сверху
[1] Для деревянных фасадов используйте саморезы (609.1x00)
Для широких алюминиевых рамок используйте саморезы с потайной головкой (660.0950)

Цвет		Цвет	
CS	Черный карбон	SW	Белый шелк
HGR	Светло-серый	SZ	Черный
R7036	Платиново-серый (RAL 7036)		

Деревянные фасады, широкие и узкие алюминиевые рамки

Веб-код – задать в Конфигураторе изделий или нажать: DQDDVY

Информация для заказа

Принадлежности

– Ограничитель угла открывания



Угол открывания OW	Цвет	№ арт.
86°	SZ	70T3553

Для петли **CLIP top BLUMOTION** 110° | **CLIP top** 110°

7 Держатель



Исполнение	Цвет	№ арт.
Прямой держатель – короткий	SW | R7036 | CS	956.1201
Крестообразный держатель – длинный	R7036	956A1501

Дополнительная информация

Обзор	61
Ответные планки	150
Проектирование	64
Принадлежности	68
Сервисы Blum	602
Ориентировочные значения веса фасада FG (кг)	716
Доп. техническая информация	708

Монтаж, демонтаж и регулировка

Короткая ссылка
www.blum.com/a160

Деревянные фасады, широкие и узкие алюминиевые рамки

Веб-код – задать в Конфигураторе изделий или нажать DQDDVY

Проектирование

Позиция сверления

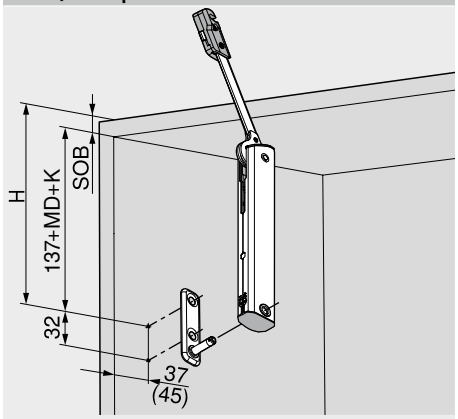

H = 137 + MD + K + SOB	
K	Изгиб плеча петли
	Прямое плечо – 0 мм
	Плечо с изгибом 9.5 мм – 9.5 мм
	Плечо с изгибом 18 мм – 18 мм
MD	Подъем ответной планки
SOB	Толщина крышки корпуса
()	Внутренняя глубина корпуса LT 100 мм

Необходимое пространство

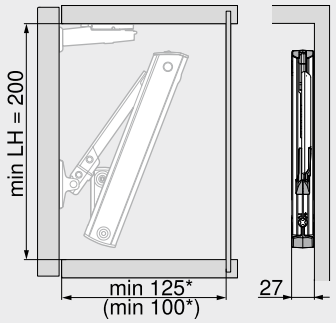

LH	Внутренняя высота корпуса
*	Мин. 200 мм с видимыми навесками
()	Внутренняя глубина корпуса LT 100 мм

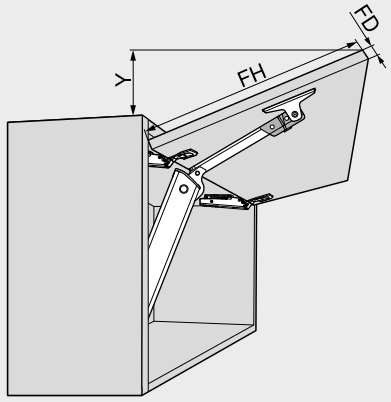

Y = (FH – X) x 0.3

Петля CLIP top BLUMOTION 110°

Толщина фасада FD (мм)	16	19	22	24
X (мм)	45	34	23	15

FH Высота фасада

Обработка фасада – деревянные фасады и широкие алюминиевые рамки

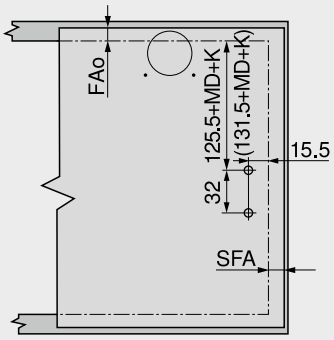

Для деревянных фасадов используйте 2 самореза (609.1x00)
Для широких алюминиевых рамок используйте 2 самореза с потайной головкой (660.0950)

FAo	Наложение фасада сверху
SFA	Наложение фасада на боковины
K	Изгиб плеча петли
	Прямое плечо – 0 мм
	Плечо с изгибом 9.5 мм – 9.5 мм
	Плечо с изгибом 18 мм – 18 мм
MD	Подъем ответной планки
()	Внутренняя глубина корпуса LT 100 мм

Обработка фасада – узкие алюминиевые рамки

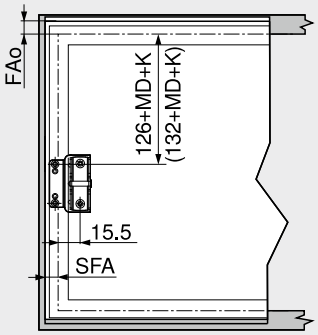

FAo	Наложение фасада сверху
SFA	Наложение фасада на боковины
K	Изгиб плеча петли
	Прямое плечо – 0 мм
	Плечо с изгибом 9.5 мм – 9.5 мм
	Плечо с изгибом 18 мм – 18 мм
MD	Подъем ответной планки
()	Внутренняя глубина корпуса LT 100 мм

Узкие алюминиевые рамки

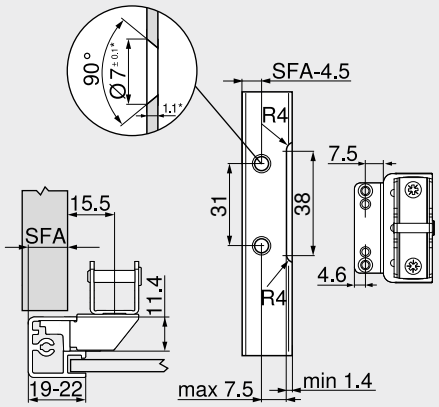

При ширине рамки 19 мм наложение фасада на боковины SFA может составлять 11–18 мм

*	При изменении толщины рамки подгоните размеры

Необходимое пространство – декоративные панели | декоративная панель

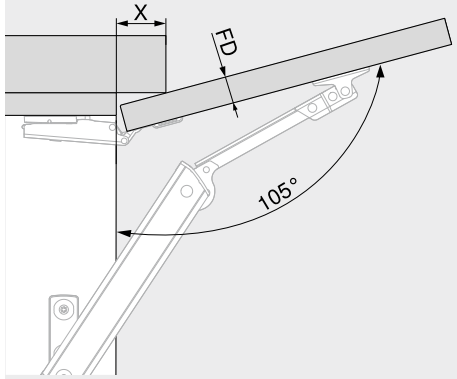

Петля CLIP top BLUMOTION 110°

Толщина фасада FD (мм)	16	19	22	24
X (мм)	45	34	23	15

Минимальный зазор MF

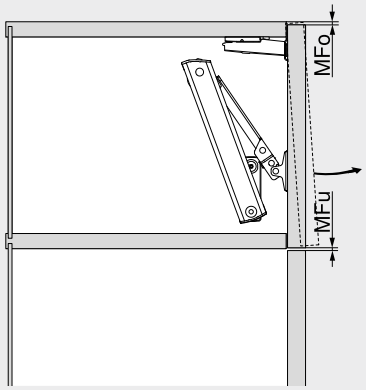

MFo	Минимальный зазор сверху
	В зависимости от петли
MFu	Минимальный зазор снизу
	1.5 мм

Деревянные фасады, широкие и узкие алюминиевые рамки

Веб-код – задать в Конфигураторе изделий или нажать: DQDDVY

Проектирование

CLIP top BLUMOTION 110° | CLIP top 110°

Размеры петли и расчет зазоров при заводской настройке (подъем ответной планки = 0 мм)

Вхождение фасада при полном открывании

Накладная конструкция

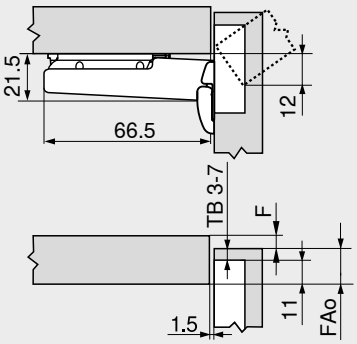

F	Зазор
FAo	Наложение фасада сверху
TB	Расстояние от чашки

Расстояние от чашки TB

MD	Наложение фасада FA (мм)													
	5	6	7	8	9	10	11	12	13	14	15	16	17	18
0										3	4	5	6	7
3							3	4	5	6	7			
6				3	4	5	6	7						
9	3	4	5	6	7									

MD — Подъем ответной планки (мм)

Минимальный зазор F для фасадов с радиусом (R = 1 мм) при заводской настройке



Расстояние от чашки TB (мм)	Толщина фасада FD (мм)											
	16	18	19	20	21	22	23	24	25	26	28	30
3	0.5	0.8	1.0	1.2	1.5	1.8	2.2	2.7	3.5	4.3	▵	▵
4	0.5	0.8	1.0	1.2	1.4	1.7	2.0	2.5	3.1	3.8	▵	▵
5	0.5	0.8	0.9	1.2	1.4	1.7	2.0	2.4	2.9	3.4	▵	▵
6	0.5	0.8	0.9	1.2	1.3	1.6	1.9	2.3	2.7	3.2	▵	▵
7	0.5	0.8	0.9	1.1	1.3	1.6	1.9	2.2	2.6	3.0	▵	▵
Дополнительно при регулировке по высоте +2 мм												
	+0.2	+0.4	+0.4	+0.5	+0.5	+0.5	+0.5	+0.5	+0.5	+0.5		

▵ Рекомендуется пробная установка

Монтаж на саморезы

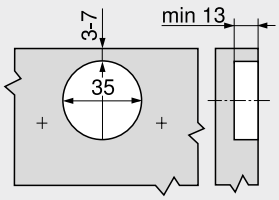

Монтаж INSERTA

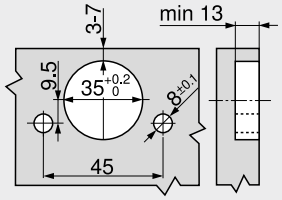

Размеры чашки

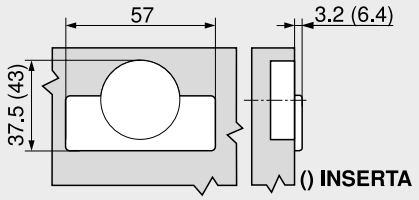

Дополнительная информация

Обзор	61
Информация для заказа	62
Сервисы Blum	602
Доп. техническая информация	708

Монтаж, демонтаж и регулировка

Короткая ссылка
www.blum.com/a160

TIP-ON 956. – короткий с магнитом



- Для фасадов высотой до 600 мм (включительно)
- Используется с петлями Blum без пружины
- Для установки в отверстие или на держателях
- Путь выталкивания 17 мм
- Материал: пластмасса

Информация для заказа

Цвет	Пружина TIP-ON	№ арт.
SW | R7036 | CS	Стандартная пружина	956.1004

Комплектация:

1 x	**TIP-ON 956.** – короткий с магнитом
1 x	Фиксирующая пластина на саморезы
1 x	Фиксирующая пластина для наклеивания Не подходит для вощеных, масляных поверхностей или поверхностей с порошковым покрытием
1 x	Саморез Ø 3.5 x 15 мм, № арт. 609.1500

Цвет

CS	Черный карбон
R7036	Платиново-серый (RAL 7036)
SW	Белый шелк

Проектирование

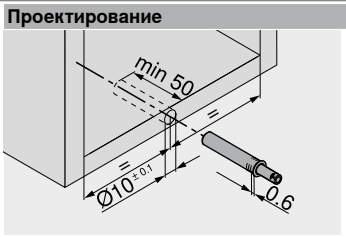

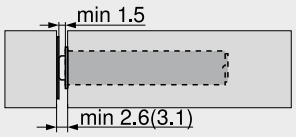

() Фиксирующая пластина на саморезы

Фиксирующая пластина на саморезы

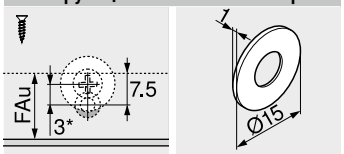

FAu Наложение фасада снизу
* Пластина смещается на 3 мм

Фиксирующая пластина для наклеивания

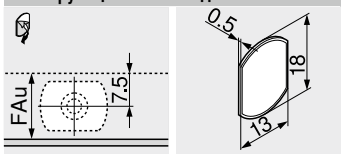

FAu Наложение фасада снизу

Дополнительная информация

Обзор 61

Установка

Шаблон для **BLUMOTION** | **TIP-ON** 676
Шаблон для определения позиции фиксирующей пластины 698
MINIPRESS top для **EASYSTICK** 622
MINIPRESS top 626

Монтаж, демонтаж и регулировка

Короткая ссылка
www.blum.com/a160

Прямой держатель – короткий – 20/17



- Монтаж на саморезы Ø 3.5 или Ø 4 мм
- В качестве альтернативы возможна установка на евровинты
- **TIP-ON** заказывается отдельно

Информация для заказа

Цвет	Материал	№ арт.
SW | R7036 | CS	Пластмасса	956.1201

Цвет	
CS	Черный карбон
R7036	Платиново-серый (RAL 7036)
SW	Белый шелк

Проектирование



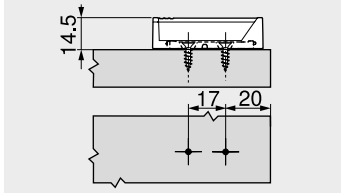

Зазор фасада

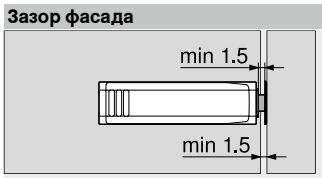

Фиксирующая пластина

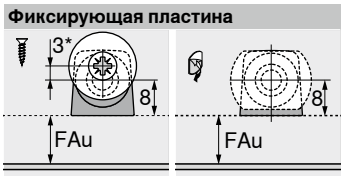

FAu	Наложение фасада снизу
*	Пластина смещается на 3 мм

Крестообразный держатель – длинный – 37/32



- Монтаж на саморезы Ø 3.5 или Ø 4 мм
- В качестве альтернативы возможна установка на евровинты
- **TIP-ON** заказывается отдельно

Информация для заказа

Цвет	Материал	№ арт.
R7036	Пластмасса	956A1501

Проектирование

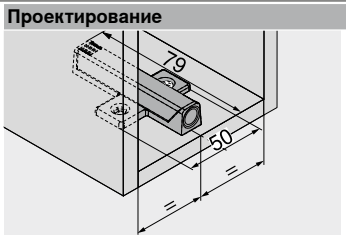

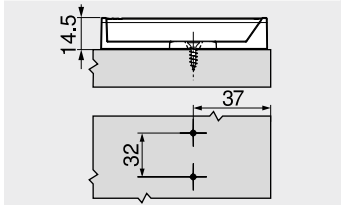

Зазор фасада



Фиксирующая пластина

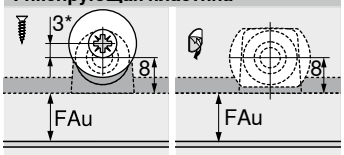

FAu	Наложение фасада снизу
*	Пластина смещается на 3 мм

Дополнительная информация

Обзор	61
Шаблон-уголок	674
Шаблон для ответных планок	675
Шаблон для определения позиции фиксирующей пластины	698

Установка

MINIPRESS top для **EASYSTICK**	622
MINIPRESS top	626
MINIPRESS P	630

Монтаж, демонтаж и регулировка

Короткая ссылка
www.blum.com/a160

Саморез – Ø 3.5 мм



- Цвет: никелированный
- Материал: сталь

Информация для заказа

Длина X (мм)	Диаметр (мм)	№ арт.
15.0	Ø 3.5	609.1500
17.0		609.1700

Саморез – Ø 4.0 мм



- Для крепления силового механизма
- Цвет: никелированный
- Материал: сталь

Информация для заказа

Длина X (мм)	Диаметр (мм)	№ арт.
35.0	Ø 4.0	664.3500

Саморез с потайной головкой – Ø 3.5 мм

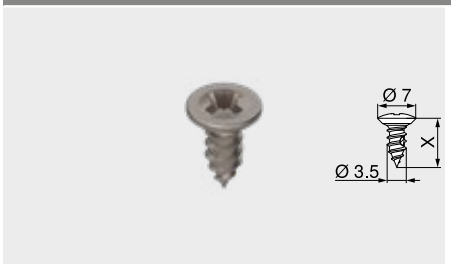

- Крепления фасада с широкими алюминиевыми рамками
- Диаметр сверления Ø 2.8 мм
- Цвет: никелированный
- Материал: сталь

Информация для заказа

Длина X (мм)	Диаметр (мм)	№ арт.
9.5	Ø 3.5	660.0950

Евровинт – Ø 6.0 мм

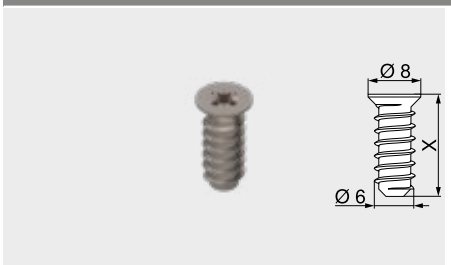

- Диаметр сверления Ø 5 мм
- Цвет: никелированный
- Материал: сталь

Информация для заказа

Длина X (мм)	Диаметр (мм)	№ арт.
10.0	Ø 6.0	661.1000.HG
11.5		661.1150.HG
13.0		661.1300.HG
14.5		661.1450.HG
20.0		661.2000.HG

Центровочное сверло



- Для предварительного сверления под саморезы Ø 3.5 мм
- Глубина сверления до 8 мм
- Материал: закаленная сталь

Информация для заказа

Обозначение	Диаметр (мм)	№ арт.
Центровочное сверло	Ø 2.7	M01.ZZ03.01
Запасное сверло		M01.ZZB3

Самоклеящийся амортизатор

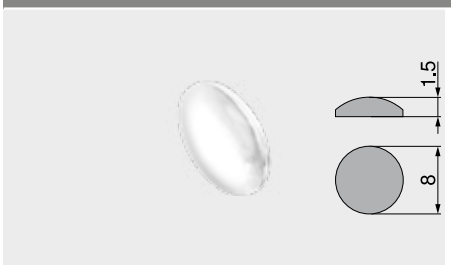

- Для смягчения удара
- Цвет: нейтральный
- Материал: пластмасса

Информация для заказа

Диаметр (мм)	№ арт.
Ø 8.0	993.710

Врезной амортизатор

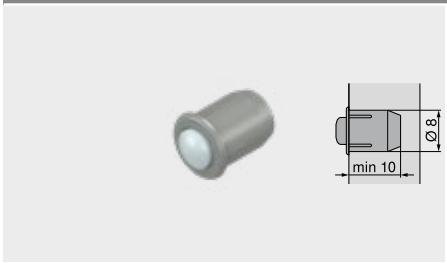

- Для смягчения удара
- Состоит из двух частей
- Цвет: серый (RAL 9006)
- Материал: пластмасса

Информация для заказа	
Диаметр (мм)	**№ арт.**
Ø 8.0	993.706

Дистанционный амортизатор Blum



- Для **SERVO-DRIVE**
- Цвет: темно-серый (RAL 7037)
- Материал: пластмасса

Информация для заказа	
Диаметр (мм)	**№ арт.**
Ø 5.0	993.0530
Ø 8.0	993.0830.01

Отвертка TORX®



- Ручка оранжевого цвета с логотипом “Blum”
- Цвет: черный/оранжевый
- Материал: пластмасса/сталь

Информация для заказа		
Тип наконечника	**Общая длина (мм)**	**№ арт.**
TORX® T20	100	623.882.2
	210	209.093.7
TORX® T8	200	771.843.5

Крестовая отвертка



- Ручка оранжевого цвета с логотипом “Blum”
- Цвет: черный/оранжевый
- Материал: пластмасса/сталь

Информация для заказа		
Тип наконечника	**Общая длина (мм)**	**№ арт.**
PZ 2 (крест)	210	303.756.1

Шлицевая отвертка



- Ручка оранжевого цвета с логотипом “Blum”
- Цвет: черный/оранжевый
- Материал: пластмасса/сталь

Информация для заказа		
Тип наконечника	**Общая длина (мм)**	**№ арт.**
Шлиц, размер 1	200	314.928.1

Крестовая насадка



- Насадка для шуруповерта
- Материал: сталь

Информация для заказа	
Тип наконечника	**№ арт.**
PZ 2 (крест)	740.749.1



Петли Blum – это лучший выбор по многим причинам: высокое качество, простой монтаж, широкий ассортимент, большое количество специальных петель и привлекательный дизайн.

- **BLUMOTION** – мягкое и бесшумное закрывание благодаря амортизации
- В петле **CLIP top BLUMOTION** амортизатор встроен в чашку петли
- Для петель **CLIP top** по желанию можно использовать **BLUMOTION** дополнительно
- **TIP-ON** для дверей без ручек
- Быстрый и простой монтаж и демонтаж фасадов с помощью технологии **CLIP**
- Широкий ассортимент петель для любой конструкции

CLIP top BLUMOTION – петли



Петля **CLIP top BLUMOTION** открывает новые горизонты. Функциональность без границ в минимальном пространстве: **BLUMOTION** встроен в петлю, а установочные размеры сохранены прежними.

CLIP top – петли



Проверенное временем классическое решение в ассортименте петель Blum сочетает в себе надежность, высокое удобство регулировки и монтажа и привлекательный дизайн. По желанию для дверей можно использовать **BLUMOTION** или **TIP-ON**.

MODUL – петли



Простой монтаж двери к корпусу – плечо петли легко надвигается на ответную планку.

CLIP top BLUMOTION | CLIP top – петли

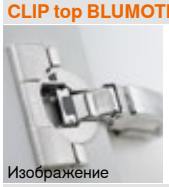
Изображение

CLIP top BLUMOTION | **CLIP top** – петли	72
Обзор	73
Обзор – петли	74
Обзор – угловая петля	122
Ответные планки	150
Угловые подкладки	156
Принадлежности	157

MODUL – петли



MODUL – петли	162
Обзор	163
Ответные планки	170
Принадлежности	173

BLUMOTION для дверей

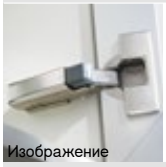
Изображение

BLUMOTION для дверей	176
Обзор	177
Принадлежности	188

TIP-ON для дверей

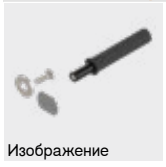
Изображение

TIP-ON для дверей	190
Обзор	191
Принадлежности	193

CLIP top BLUMOTION – минимум пространства, максимум инноваций



У петли **CLIP top BLUMOTION** все необходимое внутри, так как **BLUMOTION** – наша технология для мягкого и бесшумного закрывания, встроена в чашку петли.

- Со встроенным **BLUMOTION** (с возможностью деактивации)
- Регулировка в трех плоскостях
- Проверенный временем механизм **CLIP**
- Можно использовать с любыми ответными планками **CLIP**
- Монтаж и демонтаж без инструмента
- Имеются специальные петли, например, с нулевым вхождением, для стеклянных дверей и конструкций под фальшпанель





Новые тенденции в дизайне мебели позволяют подчеркнуть индивидуальность производителя. Наряду с тонкими фасадами из различных материалов сюда относится также темная мебель. Петля **CLIP top BLUMOTION** для тонких фасадов со специальным креплением **EXPANDO T** и петли в цвете черный оникс поддерживают эти тенденции, привнося в мебель проверенное годами качество Blum.

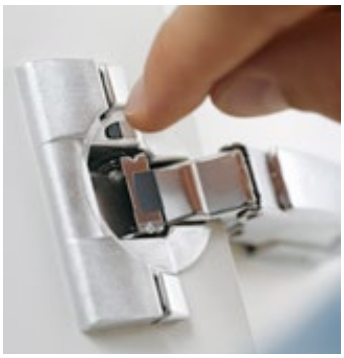

При необходимости **BLUMOTION** можно деактивировать.



Испытанный механизм **CLIP** для легкого монтажа петель без инструмента.



Крепление петли без инструмента возможно благодаря механизму **INSERTA**.



Различные угловые петли от –50° до +50°.

Системы петель

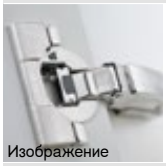
Изображение

Системы петель	70
MODUL – петли	162
BLUMOTION для дверей	176
TIP-ON для дверей	190

Обзор

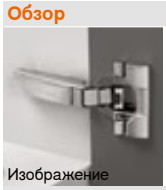
Изображение

Обзор – петли	74
Обзор – угловая петля	122
Ответные планки	150
Угловые подкладки	156

Принадлежности


Изображение

Заглушка на плечо петли	157
Заглушка на чашку петли	159
Подъем чашки петли	158
Саморезы	160
Центровочное сверло	160
Амортизаторы	160
Отвертки	161

Монтаж, демонтаж и регулировка

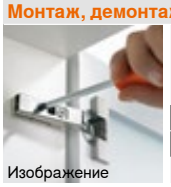
Изображение

Монтаж, демонтаж и регулировка

Короткая ссылка
www.blum.com/a210

Пиктограммы

- Только по запросу
- Веб-код – задать в Конфигураторе изделий или нажать
- По периметру
- Боковая
- Накладная конструкция
- Полунакладная конструкция
- Вкладная конструкция
- Специальная конструкция
- Конструкция под фальшпанель
- Конструкция со складными дверями
- Угловая конструкция, вкладная
- Угловая конструкция, полунакладная
- Угловая конструкция, накладная
- Угловая конструкция, макс. наложение
- Угловая конструкция, встык
- Петля с прямым плечом
- Петля с изгибом плеча 9.5 мм
- Петля с изгибом плеча 18 мм
- **EXPANDO T**
- Чашка **INSERTA**
- Чашка под саморезы
- Чашка под пресс
- Чашка под пресс – установка только матрицей
- Пластина **CRISTALLO**
- Мин. длина саморезов

Виды петель	OW	CLIP top BLUMOTION	CLIP top	Цвет	Наложение фасада	Крепление чашки	Веб-код	Стр.
Стандартная конструкция								
Петля 110°	110°	●	● | ○	NI | ONS			DQDELA	76
Специальная петля 110°	110°	●	● | ○	NI | ONS			DQDFAM	78
Петля 107°	107°	●	● | ○	NI | ONS			DQDFZY	80
Петля **CLIP** 100°	100°		● | ○	NI			DQDGPA	82
Петли с широким углом открывания								
Петля 155° Нулевое вхождение при накладной конструкции	155°	●	● | ○	NI | ONS			DQDHEM	84
Петля 170°	170°		● | ○	NI			DQDI3Y	88
Профильные двери								
Петля для профильных дверей	95°	●	● | ○	NI | ONS			DQDITA	90
Петля 125° Нулевое вхождение при накладной конструкции	125°	●		NI | ONS			DQDJIM	92
Конструкция под фальшпанель								
Петля под фальшпанель, вкладная	95° 83°	●	○	NI | ONS			DQDK7Y	96
Петля под фальшпанель, накладная	95°	●		NI			DQDKXA	98
Конструкция с алюминиевой рамкой								
Петля **CLIP top BLUMOTION** 95° для алюминиевых рамок	95°	●		NI			DQDLMM	100
Петля **CLIP top** 95° для алюминиевых рамок	95°		● | ○	NI | ONS			DQDMBY	102
Тонкие фасады								
Петля для тонких фасадов	110°	●	● | ○	NI | ONS			DQGT1A	104
Стеклянные двери								
Петля **CRISTALLO**	110°	●	● | ○	NI | ONS			DQDN1A	106
Петля **CRISTALLO** – для стеклянных витрин	110°	●	● | ○	NI			DQDNQM	108
Зеркальный шкаф для ванной с выступающими фасадами	95°	●	○	NI				110
Петля для стеклянных дверей	94°		●	NI			DQDP5A	112
Конструкция с рамкой								
Петля Мини	94°		●	NI			DQDPUM	114
Конструкция со складными дверями								
Петля для угловых шкафов со складными дверями	60°		●	NI | ONS			DQDQJY	116
Мебельные двери с открыванием вовнутрь								
Петля 110° – дверь с открыванием вовнутрь	90°	●	●	NI | ONS			DQECDC	118
Петля **COMPACT** 107° – 38B	90°		●	NI			DQED2P	120
Угловая петля – стандарт								
+45° I – угловая петля – полунакладная	95°	●	○	NI | ONS			DQDR9A	124
+45° II – угловая петля – накладная	110°	●	○	NI | ONS			DQDRYM	126
+45° III – угловая петля – макс. наложение	95°	●	○	NI			DQDSNY	128
+30° II – угловая петля – накладная	95°	●	○	NI | ONS			DQDTDA	130
+30° III – угловая петля – макс. наложение	95°	●	○	NI			DQDU2M	132
+20° II – угловая петля – накладная	95°	●	○	NI			DQDURY	134

OW Угол открывания ● С пружиной ○ Без пружины NI Никелиров.
ONS Черный оникс
Веб-код – задать в Конфигураторе изделий или нажать

Виды петель	OW	CLIP top BLUMOTION	CLIP top	Цвет	Наложение фасада	Крепление чашки	Веб-код	Стр.
Угловая петля – стандарт								
 +15° III – угловая петля – макс. наложение	95°	●	○	NI | ONS	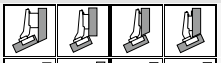	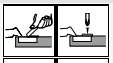	DQDVHA	136
 Угловые конструкции ±5°	95°	●	● | ○	NI	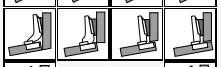	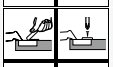	DQDW6M	138
 –15° III – угловая петля – макс. наложение	110°	●	○	NI		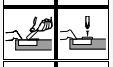	DQDWVY	140
 –30° III – угловая петля – макс. наложение	110°	●	○	NI		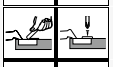	DQDXLA	142
 –45° III – угловая петля – макс. наложение	110°	●	○	NI		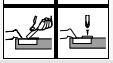	DQDYAM	144
Угловая петля – тонкие двери								
 Петля для тонких фасадов – угловая петля	110°	●	● | ○	NI				146
Угловая петля – стеклянная дверь								
 Петля **CRISTALLO** – угловая конструкция	110°	●	● | ○	NI				148

OW Угол открывания ● С пружиной ○ Без пружины NI Никелиров.
ONS Черный оникс
Веб-код – задать в Конфигураторе изделий или нажать

Обзор – угловая петля								
 Угловые петли № 1–117								122
Ответные планки								
 Ответные планки								150
Угловые подкладки								
 Угловые подкладки								156

Количество петель

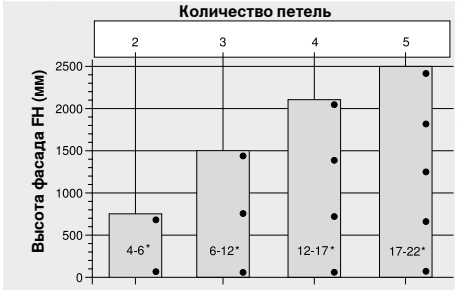

* Вес фасада FG (кг)

Количество петель зависит от веса фасада FG и высоты фасада FH

Чтобы обеспечить устойчивость двери, расстояние между петлями должно быть как можно больше

Высота и вес указаны для стандартной двери шириной FB 600 мм

2

Петля 110°

Веб-код – задать в Конфигураторе изделий или нажать **DQDELA**



- **CLIP top BLUMOTION** со встроенным **BLUMOTION** (с возможностью деактивации)
- **CLIP top** с пружиной или без пружины
- Угол открывания 110°
- Регулировка фасада в трех плоскостях
- Удобная регулировка по глубине с помощью механизма шнек
- Дверь устанавливается и снимается с корпуса без инструмента
- С креплением **INSERTA** петля устанавливается в фасад без инструмента

Применение

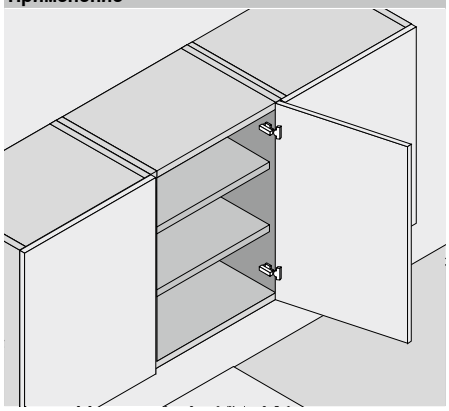

Информация для заказа

Накладная конструкция

Чашка петли: INSERTA

Петля	Пружина	Цвет	№ арт.
CLIP top BLUMOTION	●	NI | ONS	71B3590
CLIP top	●	NI	71T3590
	○	NI | ONS	70T3590.TL

Чашка петли: На саморезы

Петля	Пружина	Цвет	№ арт.
CLIP top BLUMOTION	●	NI | ONS	71B3550
CLIP top	●	NI	71T3550
	○	NI | ONS	70T3550.TL

Чашка петли: Под пресс

Петля	Пружина	Цвет	№ арт.
CLIP top BLUMOTION	●	NI | ONS	71B3580
CLIP top	●	NI	71T3580
	○	NI | ONS	70T3580.TL

Полунакладная конструкция

Чашка петли: INSERTA

Петля	Пружина	Цвет	№ арт.
CLIP top BLUMOTION	●	NI | ONS	71B3690
CLIP top	●	NI	71T3690
	○	NI | ONS	70T3690.TL

Чашка петли: На саморезы

Петля	Пружина	Цвет	№ арт.
CLIP top BLUMOTION	●	NI | ONS	71B3650
CLIP top	●	NI	71T3650
	○	NI | ONS	70T3650.TL

Чашка петли: Под пресс

Петля	Пружина	Цвет	№ арт.
CLIP top BLUMOTION	●	NI	71B3680
CLIP top	●	NI	71T3680

Вкладная конструкция

Чашка петли: INSERTA

Петля	Пружина	Цвет	№ арт.
CLIP top BLUMOTION	●	NI | ONS	71B3790
CLIP top	●	NI	71T3790
	○	NI | ONS	70T3790.TL

Чашка петли: На саморезы

Петля	Пружина	Цвет	№ арт.
CLIP top BLUMOTION	●	NI | ONS	71B3750
CLIP top	●	NI	71T3750
	○	NI | ONS	70T3750.TL

Чашка петли: Под пресс

Петля	Пружина	Цвет	№ арт.
CLIP top BLUMOTION	●	NI	71B3780
CLIP top	●	NI	71T3780

Принадлежности

Заглушка на плечо петли

Печать | тиснение	Надпись	Цвет	№ арт.
Без логотипа	–	NI | ONS	70.1503
Штампов.	Blum	NI | ONS	70.1503.BP

Принадлежности

Заглушка на плечо петли

Печать | тиснение	Надпись	Цвет	№ арт.
Без логотипа	–	NI | ONS	70.1663
Штампов.	Blum	NI	70.1663.BP

Принадлежности

Заглушка на плечо петли

Печать | тиснение	Надпись	Цвет	№ арт.
Без логотипа	–	NI | ONS	70.1663
Штампов.	Blum	NI	70.1663.BP

Примечание

В случае комбинирования петель **CLIP top BLUMOTION** и **CLIP top** с пружиной на небольших фасадах шириной до 300 мм рекомендуется пробная установка. При большей ширине фасада FB комбинирование не рекомендуется.

Принадлежности – общие

Ограничитель угла открывания

Угол открывания OW	Цвет	№ арт.
86°	SZ	70T3553

TIP-ON для дверей

Исполнение	Пружина TIP-ON	Пружина	№ арт.
Короткий	■	○	956.1004
	■	○	956A1004
Длинный	■	●	956A1006
	■■	●	956A1006F

Заглушка на чашку петли

Петля	Цвет	№ арт.
CLIP top BLUMOTION	NI | ONS	70T3504
CLIP top	NI | ONS	70T3504

Подъем чашки петли

Петля	Подъем (мм)	№ арт.
CLIP top BLUMOTION	1.5	70T3507.21
CLIP top		70T3507.21

Саморез

Длина (мм)	Диаметр (мм)	№ арт.
15.0	Ø 3.5	609.1500
17.0		609.1700

Матрица

Цвет	Материал	№ арт.
OR	Пластмасса	MZM.0040

Пружина TIP-ON

■	Стандартная пружина
■■	Жесткая пружина

Пружина

●	Петля с пружиной
○	Петля без пружины

Цвет

NI	Никелиров.
ONS	Черный оникс
OR	Оранжевый
SZ	Черный

Петля 110°

Веб-код – задать в Конфигураторе изделий или нажать **DQDELA**

Проектирование

Размеры петли и расчет зазоров при заводской настройке (подъем ответной планки = 0 мм)

Вхождение фасада при полном открывании

Накладная конструкция

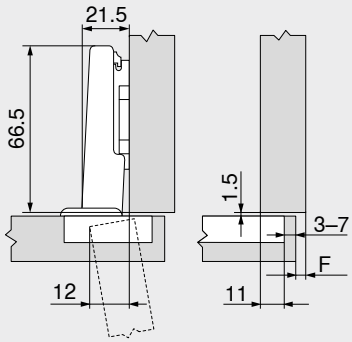

F Зазор

Полунакладная конструкция

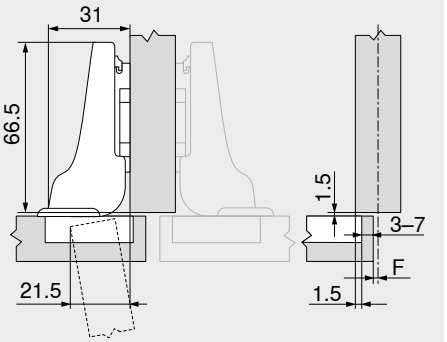

Вкладная конструкция

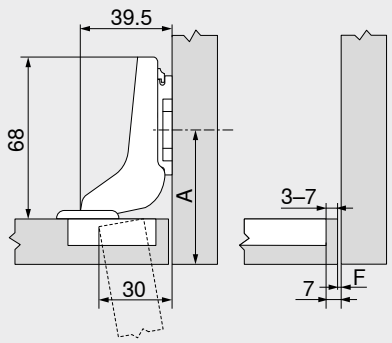

A Расстояние (от края) до места крепления ответной планки увеличивается на толщину фасада FD + 1.5 мм

Расстояние от чашки TB

MD	Наложение фасада FA (мм)													
	5	6	7	8	9	10	11	12	13	14	15	16	17	18
0										3	4	5	6	7
3							3	4	5	6	7			
6				3	4	5	6	7						
9	3	4	5	6	7									

MD Подъем ответной планки (мм)

MD	Наложение фасада FA (мм)															
	–4.5	–3.5	–2.5	–1.5	–0.5	0.5	1.5	2.5	3.5	4.5	5.5	6.5	7.5	8.5
0										3	4	5	6	7
3							3	4	5	6	7			
6				3	4	5	6	7						
9	3	4	5	6	7									

MD Подъем ответной планки (мм)

MD	Наложение фасада FA (мм)															
							–7	–6	–5	–4	–3	–2	–1	0		
0										3	4	5	6	7		
3							3	4	5	6	7					
6																
9																

MD Подъем ответной планки (мм)

Минимальный зазор F для фасадов с радиусом (R = 1 мм) при заводской настройке



Расстояние от чашки TB (мм)	Толщина фасада FD (мм)											
	16	18	19	20	21	22	23	24	25	26	28	30
3	0.5	0.8	1.0	1.2	1.5	1.8	2.2	2.7	3.5	4.3	△	△
4	0.5	0.8	1.0	1.2	1.4	1.7	2.0	2.5	3.1	3.8	△	△
5	0.5	0.8	0.9	1.2	1.4	1.7	2.0	2.4	2.9	3.4	△	△
6	0.5	0.8	0.9	1.2	1.3	1.6	1.9	2.3	2.7	3.2	△	△
7	0.5	0.8	0.9	1.1	1.3	1.6	1.9	2.2	2.6	3.0	△	△
Дополнительно при регулировке по ширине +2 мм												
	+0.2	+0.4	+0.4	+0.5	+0.5	+0.5	+0.5	+0.5	+0.5	+0.5		

△ Рекомендуется пробная установка

Регулировка

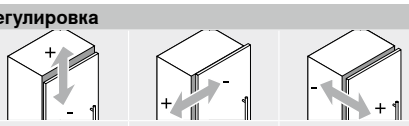

Макс. ±3.0 мм
См. ответные планки

±2.0 мм

+3.0 мм
–2.0 мм

Монтаж на саморезы

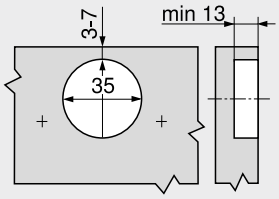

Монтаж INSERTA | под пресс

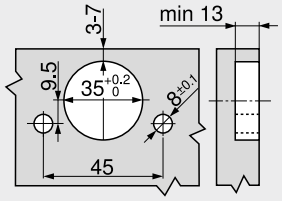

Размеры чашки

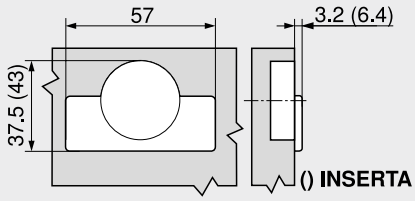

Дополнительная информация

Обзор	73
Ответные планки	150
Принадлежности – заглушка на плечо петли	157
Принадлежности	159
BLUMOTION для дверей	176
TIP-ON для дверей	190
Сервисы Blum	602
Доп. техническая информация	708

Монтаж, демонтаж и регулировка

Короткая ссылка
www.blum.com/a210

Специальная петля 110°

Веб-код – задать в Конфигураторе изделий или нажать: DQDFAM



- Петля обеспечивает **большое наложение двери** на широкую боковину корпуса
- **CLIP top BLUMOTION** со встроенным **BLUMOTION** (с возможностью деактивации)
- **CLIP top** с пружиной или без пружины
- Угол открывания 110°
- Регулировка фасада в трех плоскостях
- Удобная регулировка по глубине с помощью механизма шнек
- Дверь устанавливается и снимается с корпуса без инструмента
- С креплением **INSERTA** петля устанавливается в фасад без инструмента

Применение

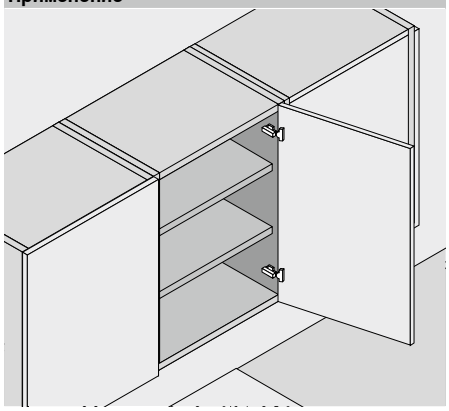

Информация для заказа

Накладная конструкция

Чашка петли | **INSERTA**

Петля	Пружина	Цвет	№ арт.
CLIP top BLUMOTION	●	NI | ONS	73B3590
CLIP top	●	NI	73T3590
	○	NI	72T3590.TL

Чашка петли | **На саморезы**

Петля	Пружина	Цвет	№ арт.
CLIP top BLUMOTION	●	NI | ONS	73B3550
CLIP top	●	NI	73T3550
	○	NI	72T3550.TL

Чашка петли | **Под пресс**

Петля	Пружина	Цвет	№ арт.
CLIP top BLUMOTION	●	NI	73B3580
CLIP top	●	NI	73T3580

Принадлежности

Заглушка на плечо петли

Печать | тиснение	Надпись	Цвет	№ арт.
Без логотипа	–	NI | ONS	70.1503
Штампов.	Blum	NI | ONS	70.1503.BP

Примечание

В случае комбинирования петель **CLIP top BLUMOTION** и **CLIP top** с пружиной на небольших фасадах шириной до 300 мм рекомендуется пробная установка. При большей ширине фасада FB комбинирование не рекомендуется.

Принадлежности – общие

Ограничитель угла открывания

Угол открывания OW	Цвет	№ арт.
86°	SZ	70T3553

TIP-ON для дверей

Исполнение	Пружина TIP-ON	Пружина	№ арт.
Короткий	■	○	956.1004
	■	○	956A1004
Длинный	■	●	956A1006
	■■	●	956A1006F

Заглушка на чашку петли

Петля	Цвет	№ арт.
CLIP top BLUMOTION	NI | ONS	70T3504
CLIP top	NI	70T3504

Подъем чашки петли

Петля	Подъем (мм)	№ арт.
CLIP top BLUMOTION	1.5	70T3507.21
CLIP top		70T3507.21

Саморез

Длина (мм)	Диаметр (мм)	№ арт.
15.0	Ø 3.5	609.1500
17.0		609.1700

Матрица

Цвет	Материал	№ арт.
OR	Пластмасса	MZM.0040

Пружина TIP-ON

■	Стандартная пружина
■■	Жесткая пружина

Пружина

●	Петля с пружиной
○	Петля без пружины

Цвет

NI	Никелиров.
ONS	Черный оникс
OR	Оранжевый
SZ	Черный

Специальная петля 110°

Веб-код – задать в Конфигураторе изделий или нажать DQDFAM

Проектирование

Размеры петли и расчет зазоров при заводской настройке (подъем ответной планки = 0 мм)

Вхождение фасада при полном открывании

Накладная конструкция

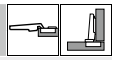

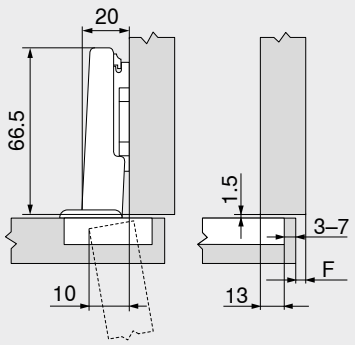

F Зазор

Расстояние от чашки TB

MD	Наложение фасада FA (мм)													
	7	8	9	10	11	12	13	14	15	16	17	18	19	20
0										3	4	5	6	7
3							3	4	5	6	7			
6				3	4	5	6	7						
9	3	4	5	6	7									

MD Подъем ответной планки (мм)

Минимальный зазор F для фасадов с радиусом (R = 1 мм) при заводской настройке



Расстояние от чашки TB (мм)	Толщина фасада FD (мм)											
	16	18	19	20	21	22	23	24	25	26	28	30
3	0.5	0.8	1.0	1.2	1.5	1.8	2.2	2.7	3.5	4.3	△	△
4	0.5	0.8	1.0	1.2	1.4	1.7	2.0	2.5	3.1	3.8	△	△
5	0.5	0.8	0.9	1.2	1.4	1.7	2.0	2.4	2.9	3.4	△	△
6	0.5	0.8	0.9	1.2	1.3	1.6	1.9	2.3	2.7	3.2	△	△
7	0.5	0.8	0.9	1.1	1.3	1.6	1.9	2.2	2.6	3.0	△	△
Дополнительно при регулировке по ширине +2 мм												
	+0.2	+0.4	+0.4	+0.5	+0.5	+0.5	+0.5	+0.5	+0.5	+0.5		

△ Рекомендуется пробная установка

Регулировка

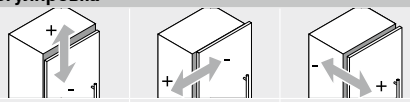

Макс. ±3.0 мм См. ответные планки	±2.0 мм	+3.0 мм –2.0 мм

Монтаж на саморезы

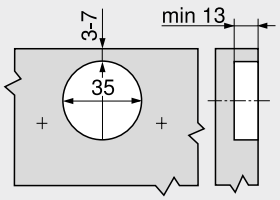

Монтаж INSERTA | под пресс

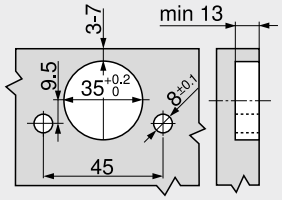

Размеры чашки

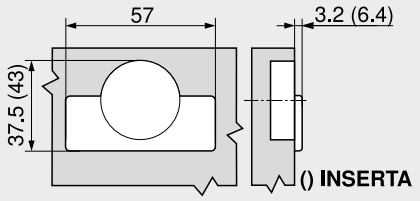

Дополнительная информация

Обзор	73
Ответные планки	150
Принадлежности – заглушка на плечо петли	157
Принадлежности	159
BLUMOTION для дверей	176
TIP-ON для дверей	190
Сервисы Blum	602
Доп. техническая информация	708

Монтаж, демонтаж и регулировка

Короткая ссылка
www.blum.com/a210

Петля 107°

Веб-код – задать в Конфигураторе изделий или нажать: DQDFZY



- **Для дверей толщиной FD от 15 мм**
- **CLIP top BLUMOTION** со встроенным **BLUMOTION** (с возможностью деактивации)
- **CLIP top** с пружиной или без пружины
- Угол открывания 107°
- Регулировка фасада в трех плоскостях
- Удобная регулировка по глубине с помощью механизма шнек
- Дверь устанавливается и снимается с корпуса без инструмента
- С креплением **INSERTA** петля устанавливается в фасад без инструмента

Применение

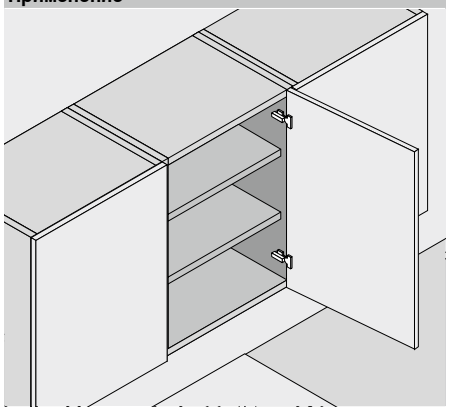

Информация для заказа

Накладная конструкция

Чашка петли: INSERTA

Петля	Пружина	Цвет	№ арт.
CLIP top	●	NI	☎ 75T1590B
	○	NI	☎ 74T1590BTL

Чашка петли: На саморезы

Петля	Пружина	Цвет	№ арт.
CLIP top BLUMOTION	●	NI | ONS	☎ 75B1550
CLIP top	●	NI	☎ 75T1550
	○	NI	☎ 74T1550.TL

Чашка петли: Под пресс

Петля	Пружина	Цвет	№ арт.
CLIP top BLUMOTION	●	NI	☎ 75B1580
CLIP top	●	NI	☎ 75T1580

Полунакладная конструкция

Чашка петли: INSERTA

Петля	Пружина	Цвет	№ арт.
CLIP top	●	NI	☎ 75T1690B

Чашка петли: На саморезы

Петля	Пружина	Цвет	№ арт.
CLIP top BLUMOTION	●	NI | ONS	☎ 75B1650
CLIP top	●	NI	☎ 75T1650
	○	NI	☎ 74T1650.TL

Чашка петли: Под пресс

Петля	Пружина	Цвет	№ арт.
CLIP top BLUMOTION	●	NI	☎ 75B1680
CLIP top	●	NI	☎ 75T1680

Вкладная конструкция

Чашка петли: INSERTA

Петля	Пружина	Цвет	№ арт.
CLIP top	●	NI	☎ 75T1790B

Чашка петли: На саморезы

Петля	Пружина	Цвет	№ арт.
CLIP top BLUMOTION	●	NI | ONS	☎ 75B1750
CLIP top	●	NI	☎ 75T1750
	○	NI	☎ 74T1750.TL

Чашка петли: Под пресс

Петля	Пружина	Цвет	№ арт.
CLIP top BLUMOTION	●	NI	☎ 75B1780
CLIP top	●	NI	☎ 75T1780

Принадлежности

Заглушка на плечо петли

Печать | тиснение	Надпись	Цвет	№ арт.
Без логотипа	–	NI | ONS	70.1503
Штампов.	Blum	NI | ONS	70.1503.BP

Принадлежности

Заглушка на плечо петли

Печать | тиснение	Надпись	Цвет	№ арт.
Без логотипа	–	NI | ONS	70.1663
Штампов.	Blum	NI	70.1663.BP

Принадлежности

Заглушка на плечо петли

Печать | тиснение	Надпись	Цвет	№ арт.
Без логотипа	–	NI | ONS	70.1663
Штампов.	Blum	NI	70.1663.BP

Примечание

В случае комбинирования петель **CLIP top BLUMOTION** и **CLIP top** с пружиной на небольших фасадах шириной до 300 мм рекомендуется пробная установка. При большей ширине фасада FB комбинирование не рекомендуется.

Принадлежности – общие

Ограничитель угла открывания

Угол открывания OW	Цвет	№ арт.
86°	SZ	☎ 74.1103

TIP-ON для дверей

Исполнение	Пружина TIP-ON	Пружина	№ арт.
Короткий	■	○	956.1004
Длинный	■	○	956A1004
	■	●	956A1006
	■■	●	956A1006F

Заглушка на чашку петли

Петля	Цвет	№ арт.
CLIP top BLUMOTION	NI | ONS	70T3504
CLIP top	NI	70T1504

Подъем чашки петли

Петля	Подъем (мм)	№ арт.
CLIP top BLUMOTION	1.5	70T3507.21

Саморез

Длина (мм)	Диаметр (мм)	№ арт.
15.0	Ø 3.5	609.1500
17.0		609.1700

Матрица

Цвет	Материал	№ арт.
OR	Пластмасса	MZM.0040

Пружина TIP-ON

■	Стандартная пружина
■■	Жесткая пружина

Пружина

●	Петля с пружиной
○	Петля без пружины

Цвет

NI	Никелиров.
ONS	Черный оникс
OR	Оранжевый
SZ	Черный

Петля 107°

Веб-код – задать в Конфигураторе изделий или нажать **DQDFZY**

Проектирование

Размеры петли и расчет зазоров при заводской настройке (подъем ответной планки = 0 мм)

Вхождение фасада при полном открывании

Накладная конструкция

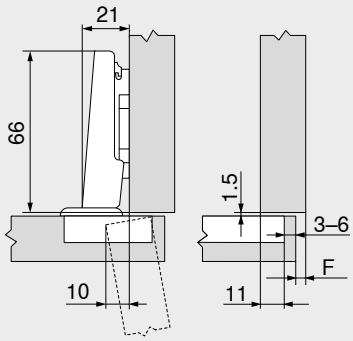

F Зазор

Полунакладная конструкция

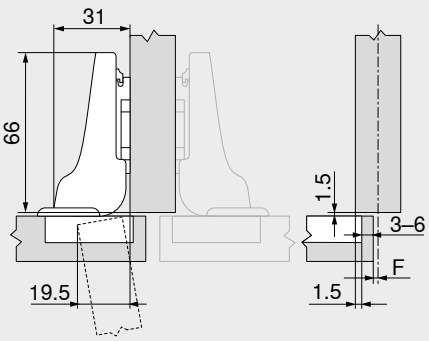

Вкладная конструкция

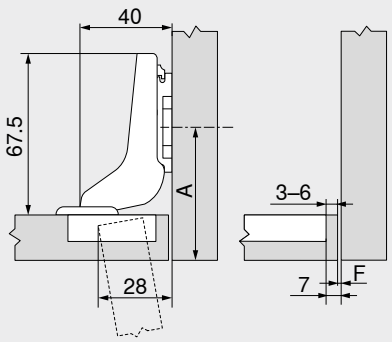

A Расстояние (от края) до места крепления ответной планки увеличивается на толщину фасада FD + 1.5 мм

Расстояние от чашки TB

MD	Наложение фасада FA (мм)												
	5	6	7	8	9	10	11	12	13	14	15	16	17
0										3	4	5	6
3							3	4	5	6			
6				3	4	5	6						
9	3	4	5	6									

MD Подъем ответной планки (мм)

MD	Наложение фасада FA (мм)														
	–4.5	–3.5	–2.5	–1.5	–0.5	0.5	1.5	2.5	3.5	4.5	5.5	6.5	7.5		
0										3	4	5	6		
3							3	4	5	6					
6				3	4	5	6								
9	3	4	5	6											

MD Подъем ответной планки (мм)

MD	Наложение фасада FA (мм)														
							–7	–6	–5	–4	–3	–2	–1		
0										3	4	5	6		
3							3	4	5	6					
6															
9															

MD Подъем ответной планки (мм)

Минимальный зазор F для фасадов с радиусом (R = 1 мм) при заводской настройке



Расстояние от чашки TB (мм)	Толщина фасада FD (мм)											
	15	16	18	19	20	21	22	24	26	28	30	32
3	0.4	0.5	1.0	1.3	1.6	2.1	2.7	4.3	△	△	△	△
4	0.4	0.5	0.9	1.2	1.5	2.0	2.5	3.9	△	△	△	△
5	0.3	0.5	0.9	1.2	1.4	1.8	2.3	3.6	△	△	△	△
6	0.3	0.5	0.8	1.1	1.4	1.7	2.2	3.3	△	△	△	△
Дополнительно при регулировке по ширине +2 мм												
	+0.1	+0.1	+0.2	+0.2	+0.3	+0.3	+0.3	+0.3				

△ Рекомендуется пробная установка

Регулировка

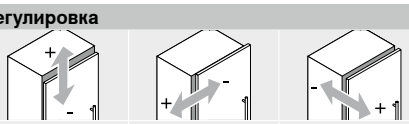

Макс. ±3.0 мм
См. ответные планки

±2.0 мм

+3.0 мм
–2.0 мм

Монтаж на саморезы

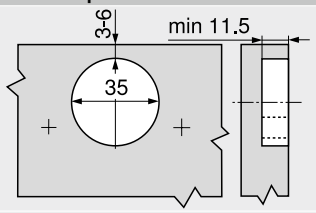

Монтаж INSERTA | под пресс

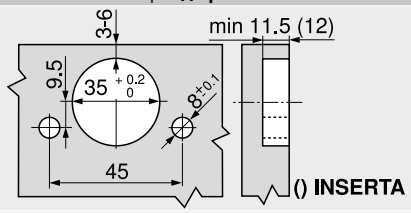

Размеры чашки

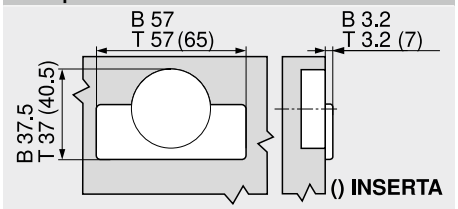

B **CLIP top BLUMOTION**
T **CLIP top**

Дополнительная информация

Обзор	73
Ответные планки	150
Принадлежности – заглушка на плечо петли	157
Принадлежности	159
BLUMOTION для дверей	176
TIP-ON для дверей	190
Сервисы Blum	602
Доп. техническая информация	708

Монтаж, демонтаж и регулировка

Короткая ссылка
www.blum.com/a210

Петля CLIP 100°

Веб-код – задать в Конфигураторе изделий или нажать: DQDGPA



- **CLIP** с пружиной или без пружины
- Угол открывания 100°
- Регулировка фасада в трех плоскостях
- Дверь устанавливается и снимается с корпуса без инструмента

Применение

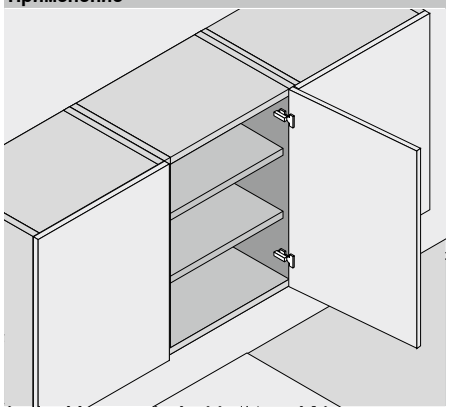

Информация для заказа

Накладная конструкция

Чашка петли | На саморезы

Петля	Пружина	Цвет	№ арт.
CLIP	●	NI	71M2550
	○	NI	70M2550.TL

Чашка петли | Под пресс

Петля	Пружина	Цвет	№ арт.
CLIP	●	NI	71M2580
	○	NI	70M2580.TL

Принадлежности

BLUMOTION 973A

Исполнение	№ арт.
На плечо петли	973A0500.01

Заглушка на плечо петли

Печать | тиснение	Надпись	Цвет	№ арт.
Без логотипа	–	NI	90M2503
Штампов.	Blum	NI	90M2503.BP

Полунакладная конструкция

Чашка петли | На саморезы

Петля	Пружина	Цвет	№ арт.
CLIP	●	NI	71M2650
	○	NI	70M2650.TL

Чашка петли | Под пресс

Петля	Пружина	Цвет	№ арт.
CLIP	●	NI	71M2680

Принадлежности

BLUMOTION 973A

Исполнение	№ арт.
На плечо петли	973A0600

Заглушка на плечо петли

Печать | тиснение	Надпись	Цвет	№ арт.
Без логотипа	–	NI	94M3603
Штампов.	Blum	NI	94M3603.BP

Вкладная конструкция

Чашка петли | На саморезы

Петля	Пружина	Цвет	№ арт.
CLIP	●	NI	71M2750
	○	NI	70M2750.TL

Чашка петли | Под пресс

Петля	Пружина	Цвет	№ арт.
CLIP	●	NI	71M2780

Принадлежности

BLUMOTION 973A

Исполнение	№ арт.
На плечо петли	973A0700

Заглушка на плечо петли

Печать | тиснение	Надпись	Цвет	№ арт.
Без логотипа	–	NI	94M3603
Штампов.	Blum	NI	94M3603.BP

Принадлежности – общие

TIP-ON для дверей

Исполнение	Пружина TIP-ON	Пружина	№ арт.
Короткий	■	○	956.1004
	■	○	956A1004
Длинный	■	●	956A1006
	■■	●	956A1006F

Саморез

Длина (мм)	Диаметр (мм)	№ арт.
15.0	Ø 3.5	609.1500
17.0		609.1700

Матрица

Цвет	Материал	№ арт.
OR	Пластмасса	MZM.0040

Пружина TIP-ON

■	Стандартная пружина
■■	Жесткая пружина

Пружина

●	Петля с пружиной
○	Петля без пружины

Цвет

NI	Никелиров.
OR	Оранжевый

Петля CLIP 100°

Веб-код – задать в Конфигураторе изделий или нажать DQDGPA

Проектирование

Размеры петли и расчет зазоров при заводской настройке (подъем ответной планки = 0 мм)

Вхождение фасада при полном открывании

Накладная конструкция

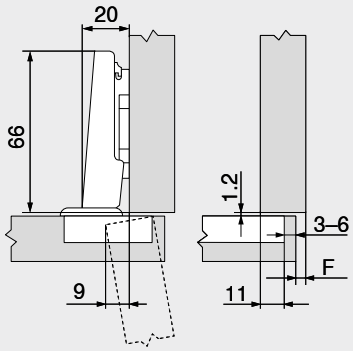

F Зазор

Полунакладная конструкция

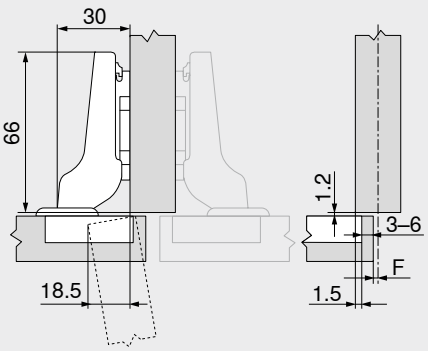

Вкладная конструкция

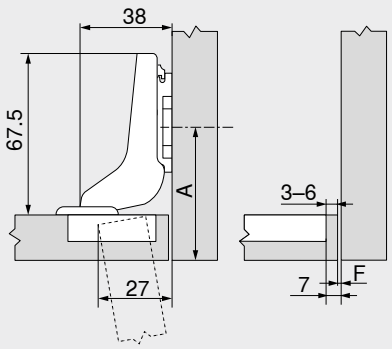

A Расстояние (от края) до места крепления ответной планки увеличивается на толщину фасада FD + 1.2 мм

Расстояние от чашки TB

MD	Наложение фасада FA (мм)												
	5	6	7	8	9	10	11	12	13	14	15	16	17
0										3	4	5	6
3							3	4	5	6			
6				3	4	5	6						
9	3	4	5	6									

MD Подъем ответной планки (мм)

MD	Наложение фасада FA (мм)														
	–4.5	–3.5	–2.5	–1.5	–0.5	0.5	1.5	2.5	3.5	4.5	5.5	6.5	7.5		
0										3	4	5	6		
3							3	4	5	6					
6				3	4	5	6								
9	3	4	5	6											

MD Подъем ответной планки (мм)

MD	Наложение фасада FA (мм)														
							–7	–6	–5	–4	–3	–2	–1		
0										3	4	5	6		
3							3	4	5	6					
6															
9															

MD Подъем ответной планки (мм)

Минимальный зазор F для фасадов с радиусом (R = 1 мм) при заводской настройке



Расстояние от чашки TB (мм)	Толщина фасада FD (мм)											
	16	18	19	20	21	22	24	26	28	30	31	32
3	0.3	0.5	0.7	1.0	1.3	1.6	3.3	△	△	△	△	△
4	0.3	0.5	0.7	1.0	1.2	1.6	3.2	△	△	△	△	△
5	0.3	0.5	0.7	0.9	1.2	1.5	2.6	△	△	△	△	△
6	0.3	0.5	0.7	0.9	1.1	1.4	2.4	△	△	△	△	△
Дополнительно при регулировке по ширине +2 мм												
	+0.1	+0.3	+0.3	+0.4	+0.4	+0.5	+0.4					

△ Рекомендуется пробная установка

Регулировка

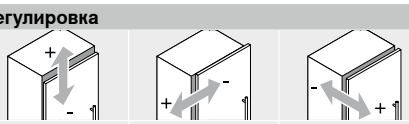

Макс. ±3.0 мм
См. ответные планки

±2.0 мм

+3.0 мм
–1.0 мм

Монтаж на саморезы

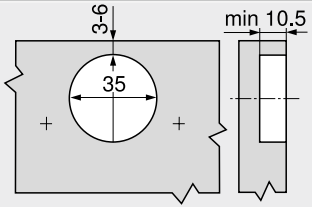

Монтаж под пресс

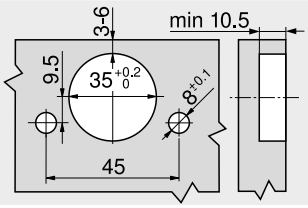

Размеры чашки

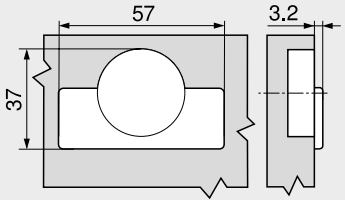

Дополнительная информация

Обзор	73
Ответные планки	150
Принадлежности – заглушка на плечо петли	157
Принадлежности	159
BLUMOTION для дверей	176
TIP-ON для дверей	190
Сервисы Blum	602
Доп. техническая информация	708

Монтаж, демонтаж и регулировка

Короткая ссылка
www.blum.com/a210

2

Петля 155°

Веб-код – задать в Конфигураторе изделий или нажать: DQDHEM



- **Накладная петля с нулевым вхождением (для шкафов с внутренними ящиками или выдвижными полками)**
- **CLIP top BLUMOTION** со встроенным **BLUMOTION** (с возможностью деактивации)
- **CLIP top** с пружиной или без пружины
- Угол открывания 155°
- Регулировка фасада в трех плоскостях
- Удобная регулировка по глубине с помощью механизма шнек
- Дверь устанавливается и снимается с корпуса без инструмента
- С креплением **INSERTA** петля устанавливается в фасад без инструмента
- Подходит для специальных конструкций, например, со скошенными кромками

Применение

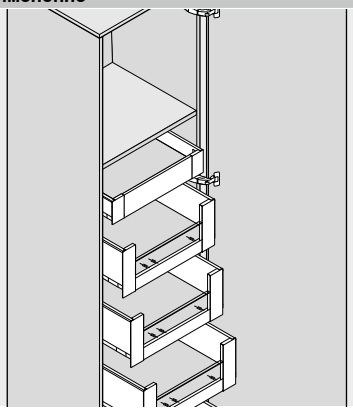

Информация для заказа

Накладная конструкция, Нулевое вхождение

Чашка петли: INSERTA

Петля	Пружина	Цвет	№ арт.
CLIP top BLUMOTION	●	NI | ONS	71B7590
CLIP top	●	NI	71T7590
	○	NI | ONS	70T7590.TL

Чашка петли: На саморезы

Петля	Пружина	Цвет	№ арт.
CLIP top BLUMOTION	●	NI | ONS	71B7550
CLIP top	●	NI	71T7550
	○	NI | ONS	70T7550.TL

Чашка петли: Под пресс

Петля	Пружина	Цвет	№ арт.
CLIP top BLUMOTION	●	NI | ONS	71B7580
CLIP top	●	NI	71T7580

Полунакладная конструкция

Чашка петли: INSERTA

Петля	Пружина	Цвет	№ арт.
CLIP top BLUMOTION	●	NI | ONS	71B7690
CLIP top	○	NI	70T7690.TL

Чашка петли: На саморезы

Петля	Пружина	Цвет	№ арт.
CLIP top BLUMOTION	●	NI | ONS	71B7650
CLIP top	●	NI	71T7650
	○	NI	70T7650.TL

Вкладная конструкция

Требуется полунакладная петля и ответная планка с подъемом 9 мм

Принадлежности

Заглушка на плечо петли

Печать | тиснение	Надпись	Цвет	№ арт.
Без логотипа	–	NI | ONS	70.4503
Штампов.	Blum	NI	70.4503.BP

Принадлежности

Заглушка на плечо петли

Печать | тиснение	Надпись	Цвет	№ арт.
Без логотипа	–	NI | ONS	70.4503
Штампов.	Blum	NI	70.4503.BP

Примечание

В случае комбинирования петель **CLIP top BLUMOTION** и **CLIP top** с пружиной на небольших фасадах шириной до 300 мм рекомендуется пробная установка. При большей ширине фасада FB комбинирование не рекомендуется.

Принадлежности – общие

Ограничитель угла открывания

Угол открывания OW	Цвет	№ арт.
92°	TGR	70T7553.09
110°	R7037	70T7553

Заглушка на чашку петли

Петля	Цвет	№ арт.
CLIP top BLUMOTION	NI | ONS	70T7504
CLIP top	NI | ONS	70T7504

Саморез

Длина (мм)	Диаметр (мм)	№ арт.
15.0	Ø 3.5	609.1500
17.0		609.1700

TIP-ON для дверей

Исполнение	Пружина TIP-ON	Пружина	№ арт.
Короткий	■	○	956.1004
Длинный	■	○	956A1004
	■	●	956A1006
	■■	●	956A1006F

Подъем чашки петли

Петля	Подъем (мм)	№ арт.
CLIP top BLUMOTION	1.5	70T3507.21
CLIP top		70T3507.21

Матрица

Цвет	Материал	№ арт.
OR	Пластмасса	MZM.0040

Пружина TIP-ON

■	Стандартная пружина
■■	Жесткая пружина

Пружина

●	Петля с пружиной
○	Петля без пружины

Цвет

NI	Никелиров.
ONS	Черный оникс
OR	Оранжевый
R7037	Темно-серый (RAL 7037)
TGR	Глубокий серый

Петля 155°

Веб-код – задать в Конфигураторе изделий или нажать **DQDHEM**

Проектирование

Размеры петли и расчет зазоров при заводской настройке (подъем ответной планки = 0 или 9 мм)

Вхождение фасада при открывании 90°

Накладная конструкция
Нулевое вхождение

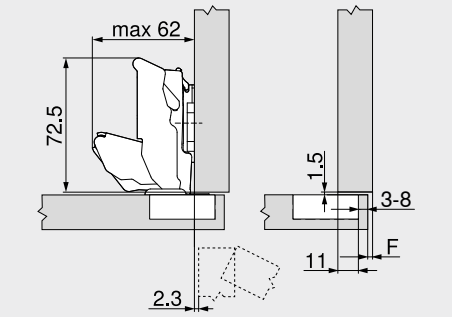

F Зазор

Полунакладная конструкция

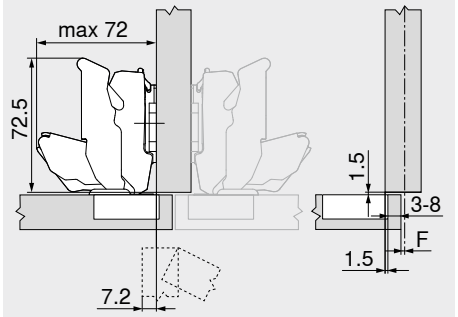

Вкладная конструкция

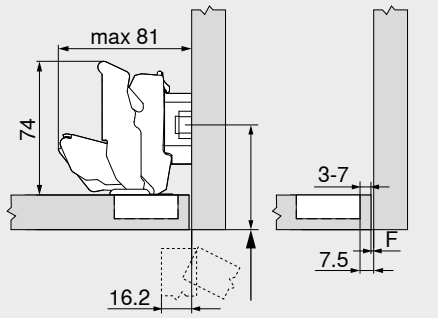

A Расстояние (от края) до места крепления ответной планки увеличивается на толщину фасада FD + 1.5 мм

Расстояние от чашки TB

MD	Наложение фасада FA (мм)														
	5	6	7	8	9	10	11	12	13	14	15	16	17	18	19
0										3	4	5	6	7	8
3							3	4	5	6	7	8			
6				3	4	5	6	7	8						
9	3	4	5	6	7	8									

MD Подъем ответной планки (мм)

MD	Наложение фасада FA (мм)														
	-4.5	-3.5	-2.5	-1.5	-0.5	0.5	1.5	2.5	3.5	4.5	5.5	6.5	7.5	8.5	9.5
0										3	4	5	6	7	8
3							3	4	5	6	7	8			
6				3	4	5	6	7	8						
9	3	4	5	6	7	8									

MD Подъем ответной планки (мм)

MD	Наложение фасада FA (мм)														
	-4.5	-3.5	-2.5	-1.5	-0.5										
0															
3															
6															
9	3	4	5	6	7										

MD Подъем ответной планки (мм)

Минимальный зазор F для фасадов с радиусом (R = 1 мм) при заводской настройке

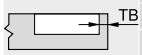

Расстояние от чашки TB (мм)	Толщина фасада FD (мм)											
	20	21	22	23	24	25	26	27	28	29	30	31
3	0	0	0	0	0	0.5	0.5	1.0	2.0	2.0	3.0	4.5
4	0	0	0	0	0	0.5	1.0	2.0	2.0	2.5	4.0	
5	0	0	0	0	0	0.5	1.0	2.0	2.0	3.5		
6	0	0	0	0	0	1.0	1.5	2.0	3.0			
7	0	0	0	0	0	1.0	1.5	2.5				
8	0	0	0	0	0	1.0	1.5					

При расположении накладной конструкции у стены мы советуем провести пробную установку

110° Ограничитель угла открывания

92° Ограничитель угла открывания

Регулировка

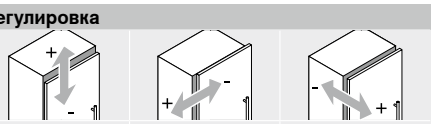

Макс. ±3.0 мм
См. ответные планки

±2.0 мм

+3.0 мм
–2.0 мм

Монтаж на саморезы

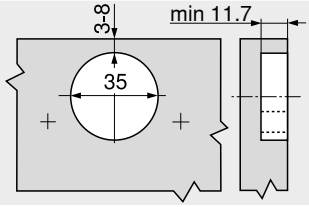

Монтаж INSERTA | под пресс

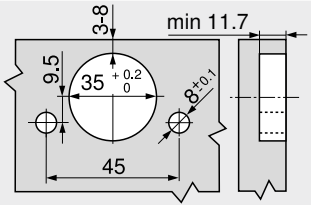

Размеры чашки

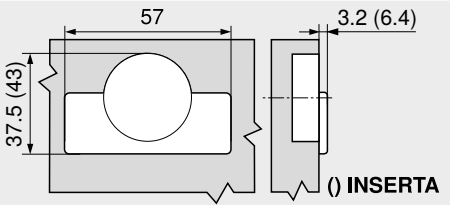

Дополнительная информация

Обзор	73
Ответные планки	150
Принадлежности – заглушка на плечо петли	157
Принадлежности	159
TIP-ON для дверей	190
Сервисы Blum	602
Доп. техническая информация	708

Монтаж, демонтаж и регулировка

Короткая ссылка
www.blum.com/a210

Петля 155°

Веб-код – задать в Конфигураторе изделий или нажать **DQDHEM**

Проектирование

Специальная конструкция

Конструкция встык – по периметру

19 мм

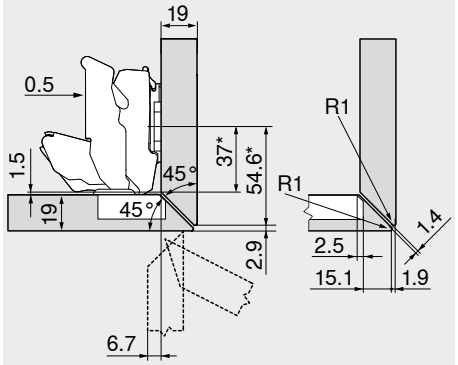

Петля для полунакладной конструкции

Стандартные ответные планки с подъемом 0 мм

* С ответной планкой размером A = 37 мм

22 мм

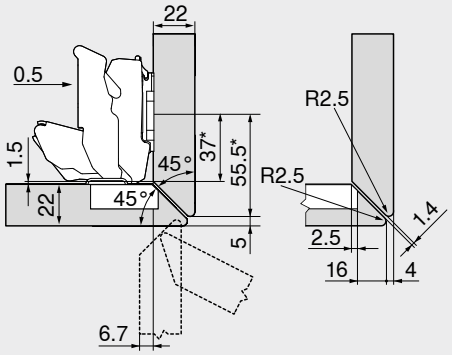

Петля для полунакладной конструкции

Стандартные ответные планки с подъемом 0 мм

* С ответной планкой размером A = 37 мм

24 мм

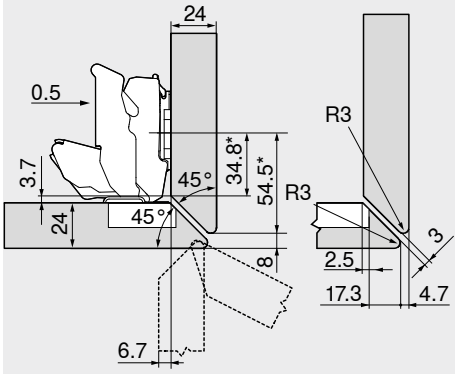

Петля для полунакладной конструкции

Стандартные ответные планки с подъемом 0 мм

* С ответной планкой размером A = 37 мм

Конструкция встык – боковая

19 мм

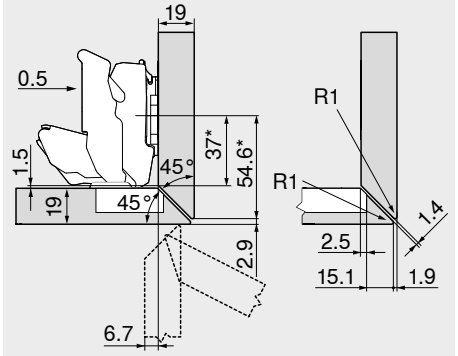

Петля для полунакладной конструкции

Стандартные ответные планки с подъемом 0 мм

* С ответной планкой размером A = 37 мм

22 мм

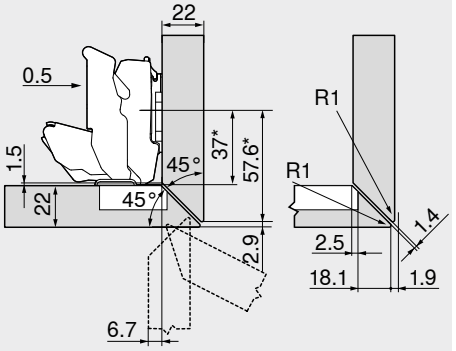

Петля для полунакладной конструкции

Стандартные ответные планки с подъемом 0 мм

* С ответной планкой размером A = 37 мм

24 мм

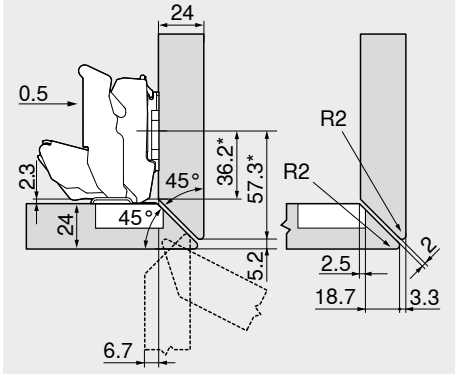

Петля для полунакладной конструкции

Стандартные ответные планки с подъемом 0 мм

* С ответной планкой размером A = 37 мм

Петля 155°

Веб-код – задать в Конфигураторе изделий или нажать **DQDHEM**

Проектирование

Специальная конструкция

Конструкция встык – боковая, с большим наложением

16/19 мм

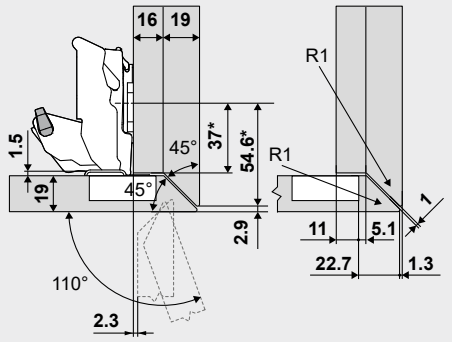

Петля для накладной конструкции

Стандартные ответные планки с подъемом 0 мм

* С ответной планкой размером A = 37 мм

Обозначение	Угол открывания OW	№ арт.
Ограничитель угла открывания	110°	70T7553

19/19 мм

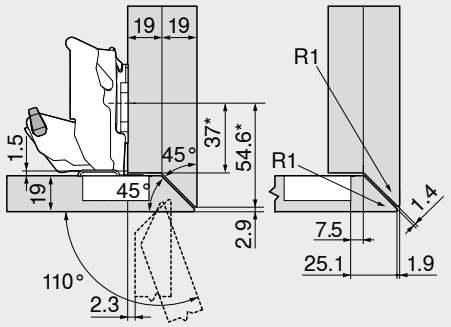

Петля для накладной конструкции

Стандартные ответные планки с подъемом 0 мм

* С ответной планкой размером A = 37 мм

Обозначение	Угол открывания OW	№ арт.
Ограничитель угла открывания	110°	70T7553

Наложение фасада макс.

34 мм

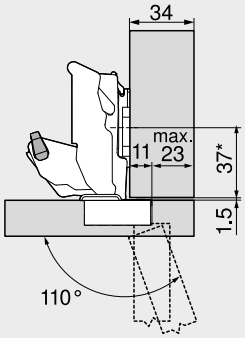

Петля для накладной конструкции

Стандартные ответные планки с подъемом 0 мм

* С ответной планкой размером A = 37 мм

Обозначение	Угол открывания OW	№ арт.
Ограничитель угла открывания	110°	70T7553

Если мебель стоит отдельно, можно выбирать любую толщину фасада FD

При наличии близлежащего фасада или накладной конструкции у стены мы советуем провести пробную установку

Конструкции с фальцем

10 мм

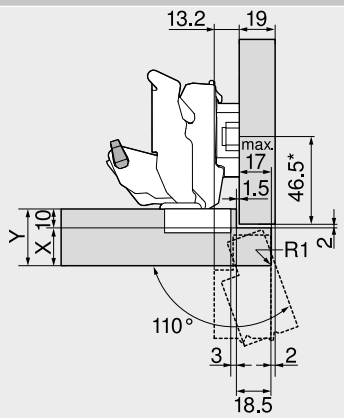

Петля для полунакладной конструкции

Обозначение	Подъем (мм)	№ арт.
Ответная планка	6	175H9160

* С ответной планкой размером A = 37 мм

Обозначение	Угол открывания OW	№ арт.
Ограничитель угла открывания	110°	70T7553

Наложение фасада	X макс. (мм)	Y макс. (мм)
	18	28
	20	30
	25	35

13 мм

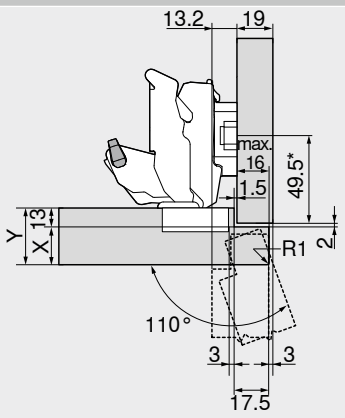

Петля для полунакладной конструкции

Обозначение	Подъем (мм)	№ арт.
Ответная планка	6	175H9160

* С ответной планкой размером A = 37 мм

Обозначение	Угол открывания OW	№ арт.
Ограничитель угла открывания	110°	70T7553

Наложение фасада	X макс. (мм)	Y макс. (мм)
	16	29
	17	30
	17	30

16 мм

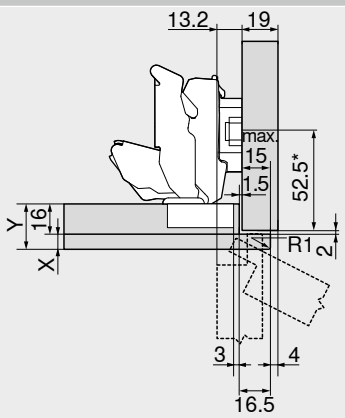

Петля для полунакладной конструкции

Обозначение	Подъем (мм)	№ арт.
Ответная планка	6	175H9160

* С ответной планкой размером A = 37 мм

Наложение фасада	X макс. (мм)	Y макс. (мм)
	8	24
	8	24
	8	24

2

Петля 170°

Веб-код – задать в Конфигураторе изделий или нажать: DQDI3Y



- **CLIP top** с пружиной или без пружины
- Угол открывания 170°
- Регулировка фасада в трех плоскостях
- Удобная регулировка по глубине с помощью механизма шнек
- Дверь устанавливается и снимается с корпуса без инструмента
- С креплением **INSERTA** петля устанавливается в фасад без инструмента

Применение

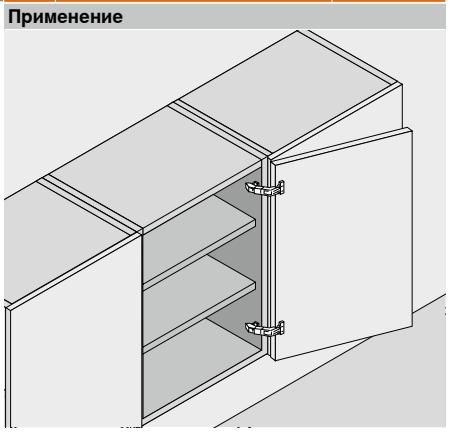

Информация для заказа

Накладная конструкция

Чашка петли: INSERTA

Петля	Пружина	Цвет	№ арт.
CLIP top	●	Nl	71T6540B
	○	Nl	70T6540BTL

Чашка петли: На саморезы

Петля	Пружина	Цвет	№ арт.
CLIP top	●	Nl	71T6550
	○	Nl	70T6550.TL

Чашка петли: Под пресс

Петля	Пружина	Цвет	№ арт.
CLIP top	●	Nl	71T6580

Принадлежности

BLUMOTION 973A

Исполнение	№ арт.
На плечо петли	973A6000

Заглушка на плечо петли

Печать | тиснение	Надпись	Цвет	№ арт.
Без логотипа	–	Nl	80.6507
Штампов.	Blum	Nl	80.6507.BP

Полунакладная конструкция

Чашка петли: INSERTA

Петля	Пружина	Цвет	№ арт.
CLIP top	●	Nl	71T6640B

Чашка петли: На саморезы

Петля	Пружина	Цвет	№ арт.
CLIP top	●	Nl	71T6650
	○	Nl	70T6650.TL

Чашка петли: Под пресс

Петля	Пружина	Цвет	№ арт.
CLIP top	●	Nl	71T6680

Принадлежности

BLUMOTION 973A

Исполнение	№ арт.
На плечо петли	973A6000

Заглушка на плечо петли

Печать | тиснение	Надпись	Цвет	№ арт.
Без логотипа	–	Nl	80.6507
Штампов.	Blum	Nl	80.6507.BP

Вкладная конструкция

Требуется полунакладная петля и ответная планка с подъемом 9 мм

Техника безопасности

Если к мебели с петлями с широким углом открывания имеют доступ дети, необходимо использовать петлю 155° с нулевым вхождением.

Принадлежности – общие

Ограничитель угла открывания

Угол открывания OW	Цвет	№ арт.
130°	SZ	☎ 70.6103

TIP-ON для дверей

Исполнение	Пружина TIP-ON	Пружина	№ арт.
Короткий	■	○	956.1004
Длинный	■	○	956A1004
	■	●	956A1006
	■■	●	956A1006F

Саморез

Длина (мм)	Диаметр (мм)	№ арт.
15.0	Ø 3.5	609.1500
17.0		609.1700

Матрица

Цвет	Материал	№ арт.
OR	Пластмасса	MZM.0040

Пружина TIP-ON

■	Стандартная пружина
■■	Жесткая пружина

Пружина

●	Петля с пружиной
○	Петля без пружины

Цвет

Nl	Никелиров.
OR	Оранжевый
SZ	Черный

Петля 170°

Веб-код – задать в Конфигураторе изделий или нажать DQDI3Y

Проектирование

Размеры петли и расчет зазоров при заводской настройке (подъем ответной планки = 0 или 9 мм)

Вхождение фасада при открывании 90°

Накладная конструкция

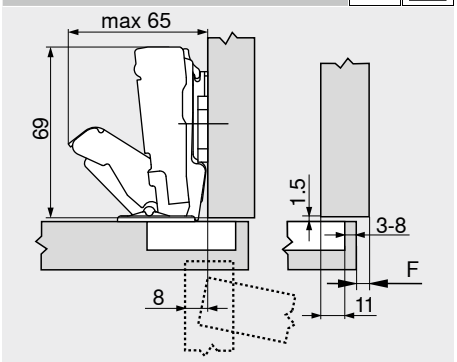

F Зазор

Полунакладная конструкция

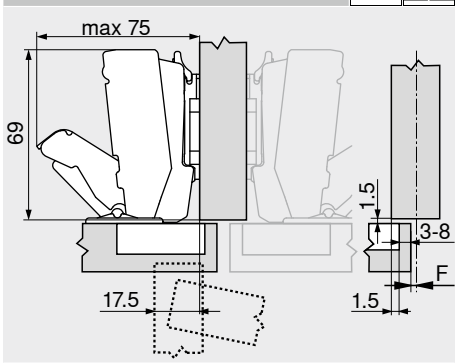

Вкладная конструкция

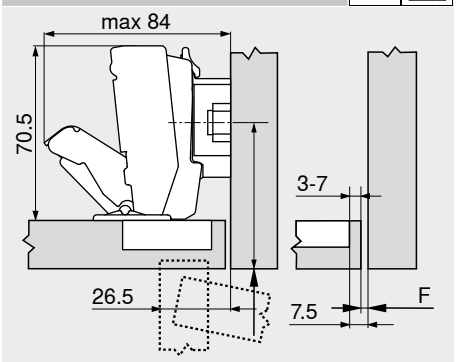

A Расстояние (от края) до места крепления ответной планки увеличивается на толщину фасада FD + 1.5 мм

Расстояние от чашки TB

MD	Наложение фасада FA (мм)														
	5	6	7	8	9	10	11	12	13	14	15	16	17	18	19
0										3	4	5	6	7	8
3							3	4	5	6	7	8			
6				3	4	5	6	7	8						
9	3	4	5	6	7	8									

MD Подъем ответной планки (мм)

MD	Наложение фасада FA (мм)														
	-4.5	-3.5	-2.5	-1.5	-0.5	0.5	1.5	2.5	3.5	4.5	5.5	6.5	7.5	8.5	9.5
0										3	4	5	6	7	8
3							3	4	5	6	7	8			
6				3	4	5	6	7	8						
9	3	4	5	6	7	8									

MD Подъем ответной планки (мм)

MD	Наложение фасада FA (мм)					
	-4.5	-3.5	-2.5	-1.5	-0.5	
0						
3						
6						
9	3	4	5	6	7	

MD Подъем ответной планки (мм)

Минимальный зазор F для фасадов с радиусом (R = 1 мм) при заводской настройке

При толщине фасада FD до 21 мм зазор F не требуется

Для фасадов толщиной FD от 22 мм и более рекомендуется пробная установка

Регулировка

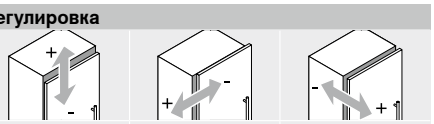

Макс. ±3.0 мм
См. ответные планки

±2.0 мм

+3.0 мм
–2.0 мм

Монтаж на саморезы

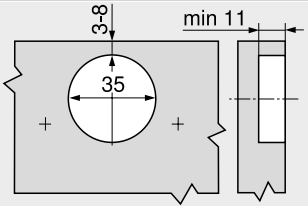

Монтаж INSERTA | под пресс

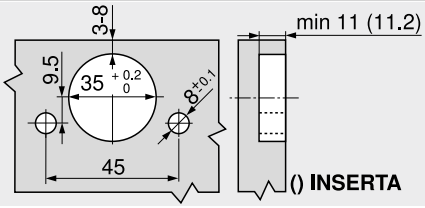

Размеры чашки

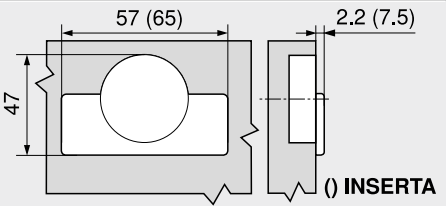

Дополнительная информация

Техника безопасности	711	Доп. техническая информация	708
Обзор	73		
Ответные планки	150		
Принадлежности – заглушка на плечо петли	157		
Принадлежности	159		
BLUMOTION для дверей	176		
TIP-ON для дверей	190		
Конструкция встык – по периметру	86		
Сервисы Blum	602		

Монтаж, демонтаж и регулировка

Короткая ссылка
www.blum.com/a210

2

Петля для профильных дверей

Веб-код – задать в Конфигураторе изделий или нажать **DQDITA**



- Петля для **толстых и профильных дверей**
- **CLIP top BLUMOTION** со встроенным **BLUMOTION** (с возможностью деактивации)
- **CLIP top** с пружиной или без пружины
- Угол открывания 95°
- Регулировка фасада в трех плоскостях
- Удобная регулировка по глубине с помощью механизма шнек
- Дверь устанавливается и снимается с корпуса без инструмента
- С креплением **INSERTA** петля устанавливается в фасад без инструмента

Применение

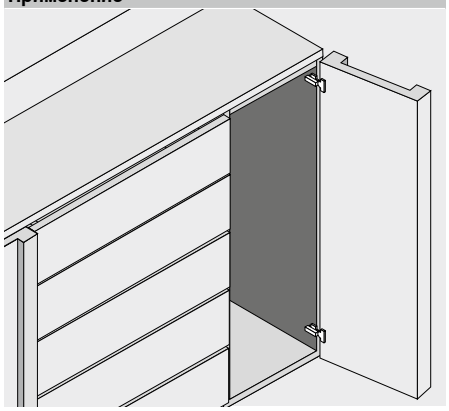

Информация для заказа

Накладная конструкция

Чашка петли | INSERTA

Петля	Пружина	Цвет	№ арт.
CLIP top BLUMOTION	●	NI | ONS	71B9590
CLIP top	●	NI	71T9590B
	○	NI | ONS	70T9590BTL

Чашка петли | На саморезы

Петля	Пружина	Цвет	№ арт.
CLIP top BLUMOTION	●	NI | ONS	71B9550
CLIP top	●	NI	71T9550
	○	NI | ONS	70T9550.TL

Чашка петли | Под пресс

Петля	Пружина	Цвет	№ арт.
CLIP top BLUMOTION	●	NI | ONS	71B9580
CLIP top	●	NI	71T9580
	○	ONS	70T9580.TL

Полунакладная конструкция

Чашка петли | INSERTA

Петля	Пружина	Цвет	№ арт.
CLIP top BLUMOTION	●	NI | ONS	71B9690

Чашка петли | На саморезы

Петля	Пружина	Цвет	№ арт.
CLIP top BLUMOTION	●	NI | ONS	71B9650
CLIP top	●	NI	71T9650
	○	NI | ONS	70T9650.TL

Чашка петли | Под пресс

Петля	Пружина	Цвет	№ арт.
CLIP top BLUMOTION	●	NI	71B9680

Вкладная конструкция

Чашка петли | INSERTA

Петля	Пружина	Цвет	№ арт.
CLIP top BLUMOTION	●	NI | ONS	71B9790

Чашка петли | На саморезы

Петля	Пружина	Цвет	№ арт.
CLIP top BLUMOTION	●	NI | ONS	71B9750
CLIP top	●	NI	71T9750
	○	NI | ONS	70T9750.TL

Чашка петли | Под пресс

Петля	Пружина	Цвет	№ арт.
CLIP top BLUMOTION	●	NI	71B9780

Принадлежности

Заглушка на плечо петли

Печать | тиснение	Надпись	Цвет	№ арт.
Без логотипа	–	NI | ONS	70.1553
Штампов.	Blum	NI	70.1553.BP

Принадлежности

Заглушка на плечо петли

Печать | тиснение	Надпись	Цвет	№ арт.
Без логотипа	–	NI | ONS	70.1663
Штампов.	Blum	NI	70.1663.BP

Принадлежности

Заглушка на плечо петли

Печать | тиснение	Надпись	Цвет	№ арт.
Без логотипа	–	NI | ONS	70.1663
Штампов.	Blum	NI	70.1663.BP

Примечание

Петли **CLIP top BLUMOTION** и **CLIP top** нельзя комбинировать на одном фасаде.

Принадлежности – общие

TIP-ON для дверей

Исполнение	Пружина TIP-ON	Пружина	№ арт.
Короткий	■	○	956.1004
Длинный	■	○	956A1004
	■	●	956A1006
	■■	●	956A1006F

Заглушка на чашку петли

Петля	Цвет	№ арт.
CLIP top BLUMOTION	NI | ONS	70T3504
CLIP top	NI | ONS	70T1504

Подъем чашки петли

Петля	Подъем (мм)	№ арт.
CLIP top BLUMOTION	1.5	70T3507.21

Саморез

Длина (мм)	Диаметр (мм)	№ арт.
15.0	Ø 3.5	609.1500
17.0		609.1700

Матрица

Цвет	Материал	№ арт.
OR	Пластмасса	MZM.0040

Пружина TIP-ON

■	Стандартная пружина
■■	Жесткая пружина

Пружина

●	Петля с пружиной
○	Петля без пружины

Цвет

NI	Никелиров.
ONS	Черный оникс
OR	Оранжевый

Петля для профильных дверей

Веб-код – задать в Конфигураторе изделий или нажать **DQDITA**

Проектирование

Размеры петли и расчет зазоров при заводской настройке (подъем ответной планки = 0 мм)

Вхождение фасада при полном открывании

Накладная конструкция

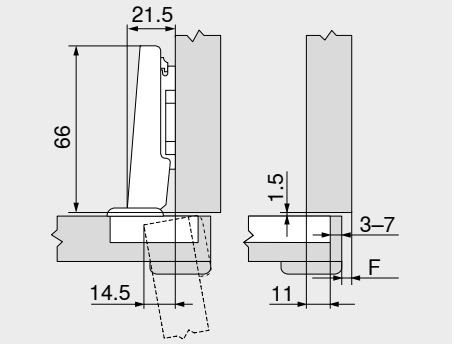

F Зазор

Полунакладная конструкция

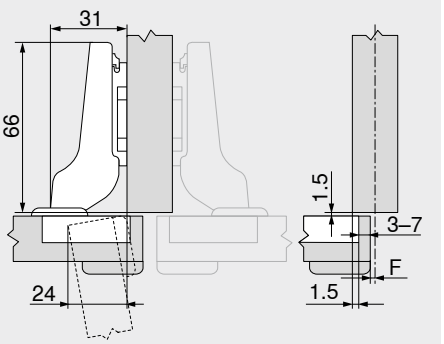

Вкладная конструкция

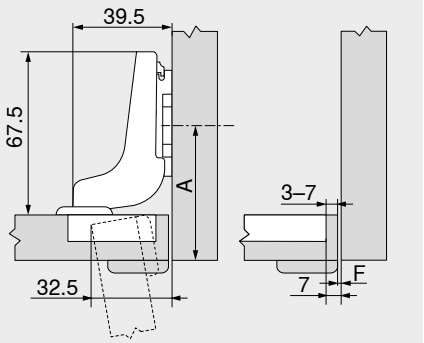

A Расстояние (от края) до места крепления ответной планки увеличивается на толщину фасада FD + 1.5 мм

Расстояние от чашки TB

MD	Наложение фасада FA (мм)													
	5	6	7	8	9	10	11	12	13	14	15	16	17	18
0										3	4	5	6	7
3							3	4	5	6	7			
6				3	4	5	6	7						
9	3	4	5	6	7									

MD Подъем ответной планки (мм)

MD	Наложение фасада FA (мм)													
	–4.5	–3.5	–2.5	–1.5	–0.5	0.5	1.5	2.5	3.5	4.5	5.5	6.5	7.5	8.5
0										3	4	5	6	7
3							3	4	5	6	7			
6				3	4	5	6	7						
9	3	4	5	6	7									

MD Подъем ответной планки (мм)

MD	Наложение фасада FA (мм)													
	–7	–6	–5	–4	–3	–2	–1	0						
0				3	4	5	6	7						
3	3	4	5	6	7									
6														
9														

MD Подъем ответной планки (мм)

Минимальный зазор F для фасадов с радиусом (R = 1 мм) при заводской настройке



Расстояние от чашки TB (мм)	Толщина фасада FD (мм)											
	16	18	19	20	22	24	26	28	29	30	31	32
3	0.2	0.3	0.4	0.5	0.8	1.0	1.5	1.9	2.8	3.6	4.5	5.4
4	0.2	0.3	0.4	0.5	0.7	1.0	1.4	1.8	2.5	3.1	4.0	4.8
5	0.2	0.3	0.4	0.5	0.7	1.0	1.4	1.8	2.3	2.7	3.5	4.3
6	0.2	0.3	0.4	0.5	0.7	1.0	1.4	1.8	2.2	2.5	3.2	3.8
7	0.2	0.3	0.4	0.5	0.7	0.9	1.4	1.7	2.1	2.4	3.0	3.5
Дополнительно при регулировке по ширине +2 мм												
	+0.1	+0.2	+0.2	+0.2	+0.3	+0.4	+0.4	+0.5	+0.4	+0.4	+0.4	+0.3

Регулировка

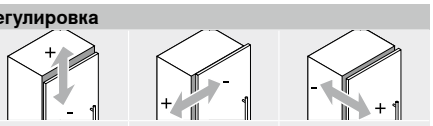

Макс. ±3.0 мм
См. ответные планки

±2.0 мм

+3.0 мм
–2.0 мм

Монтаж на саморезы

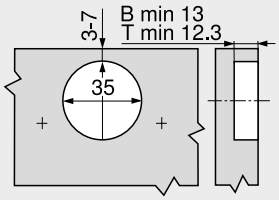

B **CLIP top BLUMOTION**
T **CLIP top**

Монтаж INSERTA | под пресс

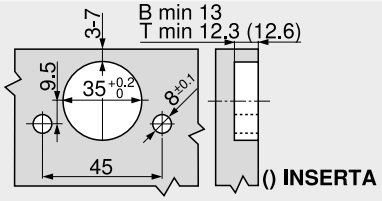

B **CLIP top BLUMOTION**
T **CLIP top**

Размеры чашки

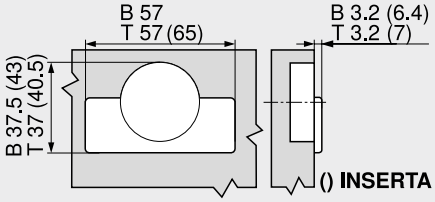

B **CLIP top BLUMOTION**
T **CLIP top**

Дополнительная информация

Обзор	73
Ответные планки	150
Принадлежности – заглушка на плечо петли	157
Принадлежности	159
BLUMOTION для дверей	176
TIP-ON для дверей	190
Сервисы Blum	602
Доп. техническая информация	708

Монтаж, демонтаж и регулировка

Короткая ссылка
www.blum.com/a210

Петля 125°

Веб-код – задать в Конфигураторе изделий или нажать **DQDJIM**



- **Накладная петля с нулевым вхождением (для шкафов с внутренними ящиками или выдвижными полками)**
- Петля для **толстых и профильных дверей**
- **CLIP top BLUMOTION** со встроенным **BLUMOTION** (с возможностью деактивации)
- Угол открывания 125°
- Регулировка фасада в трех плоскостях
- Удобная регулировка по глубине с помощью механизма шнек
- Дверь устанавливается и снимается с корпуса без инструмента
- Подходит для специальных конструкций, например, со скошенными кромками

Применение

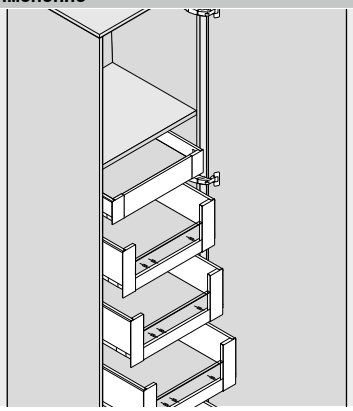

Информация для заказа

Накладная конструкция
Нулевое вхождение

Чашка петли ☐ **На саморезы**

Петля	Пружина	Цвет	№ арт.
CLIP top BLUMOTION	●	NI | ONS	71B7550D

Чашка петли ☐ **Под пресс**

Петля	Пружина	Цвет	№ арт.
CLIP top BLUMOTION	●	NI	71B7580D

Полунакладная конструкция

Требуется накладной петля и ответная планка с подъемом 9 мм

Вкладная конструкция

Требуется накладной петля и ответная планка с подъемом 18 мм

Принадлежности

Заглушка на плечо петли

Печать | тиснение	Надпись	Цвет	№ арт.
Без логотипа	–	NI | ONS	70.4503
Штампов.	Blum	NI	70.4503.BP

Принадлежности – общие

TIP-ON для дверей

Исполнение	Пружина TIP-ON	Пружина	№ арт.
Длинный	■	●	956A1006
	■■	●	956A1006F

Ограничитель угла открывания

Угол открывания OW	Цвет	№ арт.
92°	R7037	70T7553

Саморез

Длина (мм)	Диаметр (мм)	№ арт.
15.0	Ø 3.5	609.1500
17.0		609.1700

Заглушка на чашку петли

Петля	Цвет	№ арт.
CLIP top BLUMOTION	NI | ONS	70T7504

Подъем чашки петли

Петля	Подъем (мм)	№ арт.
CLIP top BLUMOTION	1.5	70T3507.21

Матрица

Цвет	Материал	№ арт.
OR	Пластмасса	MZM.0040

Пружина TIP-ON

■	Стандартная пружина
■■	Жесткая пружина

Пружина

●	Петля с пружиной

Цвет

NI	Никелиров.
ONS	Черный оникс
OR	Оранжевый
R7037	Темно-серый (RAL 7037)

Петля 125°

Веб-код – задать в Конфигураторе изделий или нажать **DQDJIM**

Проектирование

Размеры петли и расчет зазоров при заводской настройке (подъем ответной планки = 0, 9 или 18 мм)

Вхождение фасада при открывании 90°

Накладная конструкция
Нулевое вхождение

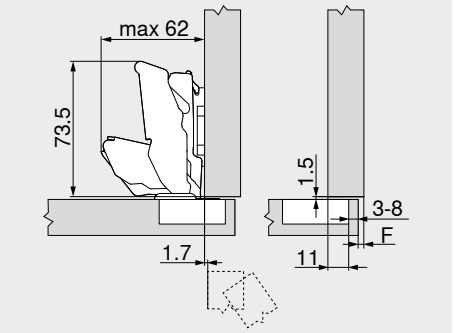

F Зазор

Полунакладная конструкция

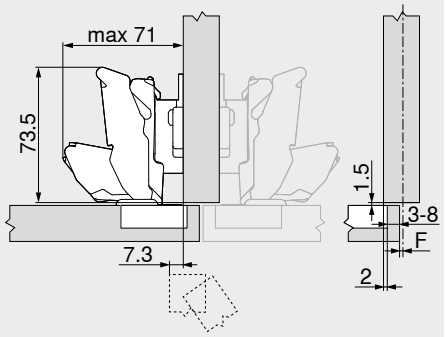

F Зазор

Вкладная конструкция

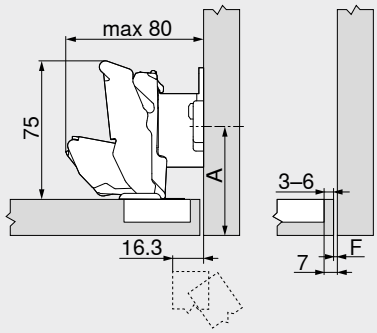

A Расстояние (от края) до места крепления ответной планки увеличивается на толщину фасада FD + 1.5 мм
F Зазор

Расстояние от чашки TB

MD	Наложение фасада FA (мм)													
	5	6	7	8	9	10	11	12	13	14	15	16	17	18	19
0										3	4	5	6	7	8
3							3	4	5	6	7	8			
6				3	4	5	6	7	8						
9	3	4	5	6	7	8									

MD Подъем ответной планки (мм)

MD	Наложение фасада FA (мм)														
	–4	–3	–2	–1	0	1	2	3	4	5	6	7	8	9	10
0															
3															
6													3	4	5
9										3	4	5	6	7	8

MD Подъем ответной планки (мм)

MD	Наложение фасада FA (мм)														
	–4	–3	–2	–1											
0															
3															
6															
18	3	4	5	6											

MD Подъем ответной планки (мм)

Минимальный зазор F для фасадов с радиусом (R = 1 мм) при заводской настройке



Расстояние от чашки TB (мм)	Толщина фасада FD (мм)												
	29	30	31	32	33	34	35	36	37	38	39	40
3	0	0	0	0.1	0.3	0.7	1.2	2.0	2.8	4.1	5.7	
4	0	0	0	0.1	0.4	0.8	1.5	2.3	3.4	4.9		
5	0	0	0	0.1	0.4	1.0	1.7	2.8	4.2			
6	0	0	0	0.1	0.6	1.2	2.1	3.5				
7	0	0	0	0.2	0.7	1.6	2.8					
8	0	0	0	0.3	1.0	2.0						

При расположении накладной конструкции у стены мы советуем провести пробную установку

92° Ограничитель угла открывания

Регулировка

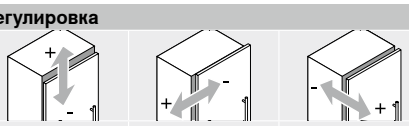

Макс. ±3.0 мм
См. ответные планки

±2.0 мм

+3.0 мм
–2.0 мм

Монтаж на саморезы

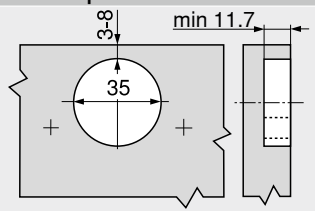

Монтаж под пресс

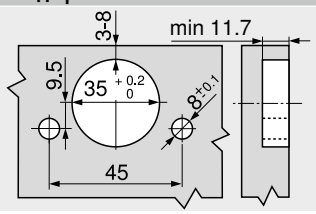

Размеры чашки

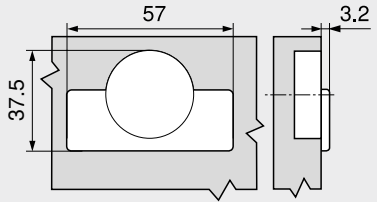

Дополнительная информация

Обзор	73
Ответные планки	150
Принадлежности – заглушка на плечо петли	157
Принадлежности	159
TIP-ON для дверей	190
Сервисы Blum	602
Доп. техническая информация	708

Монтаж, демонтаж и регулировка

Короткая ссылка
www.blum.com/a210

2

Петля 125°

Веб-код – задать в Конфигураторе изделий или нажать: DQDJIM

Проектирование

Специальная конструкция

Конструкция встык – по периметру

22 мм

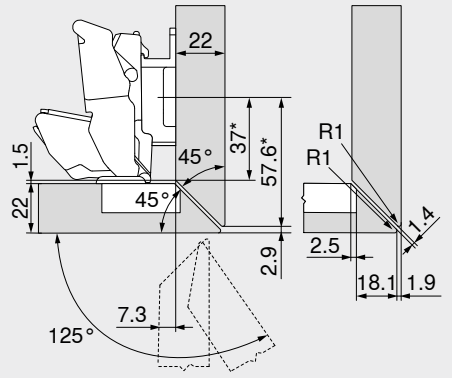

Петля для накладной конструкции

* С ответной планкой размером A = 37 мм

Обозначение	Подъем (мм)	№ арт.
Ответная планка	9	175H7190

25 мм

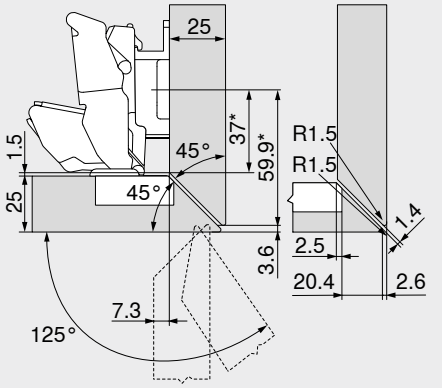

Петля для накладной конструкции

* С ответной планкой размером A = 37 мм

Обозначение	Подъем (мм)	№ арт.
Ответная планка	9	175H7190

28 мм

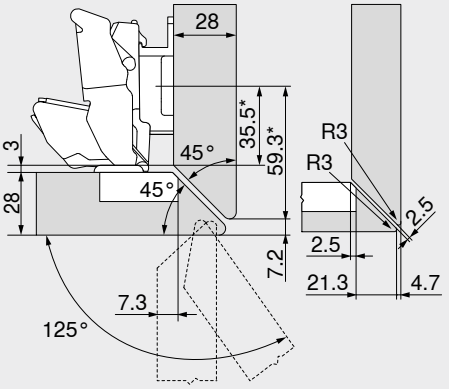

Петля для накладной конструкции

* С ответной планкой размером A = 37 мм

Обозначение	Подъем (мм)	№ арт.
Ответная планка	9	175H7190

Конструкция встык – боковая

22 мм

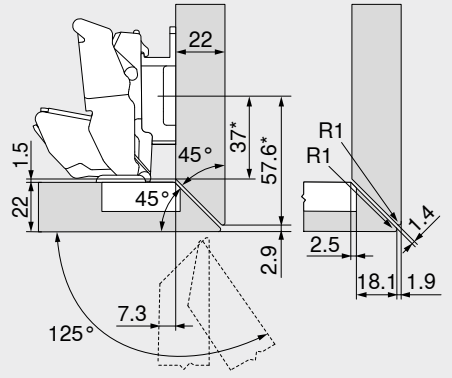

Петля для накладной конструкции

* С ответной планкой размером A = 37 мм

Обозначение	Подъем (мм)	№ арт.
Ответная планка	9	175H7190

25 мм

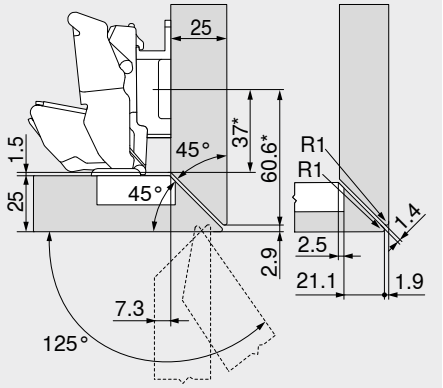

Петля для накладной конструкции

* С ответной планкой размером A = 37 мм

Обозначение	Подъем (мм)	№ арт.
Ответная планка	9	175H7190

30 мм

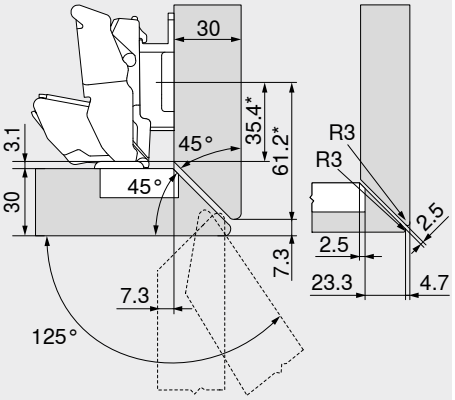

Петля для накладной конструкции

* С ответной планкой размером A = 37 мм

Обозначение	Подъем (мм)	№ арт.
Ответная планка	9	175H7190

Петля 125°

Веб-код – задать в Конфигураторе изделий или нажать DQDJIM

Проектирование

Специальная конструкция

Конструкция встык – боковая, с большим наложением

19/24 мм

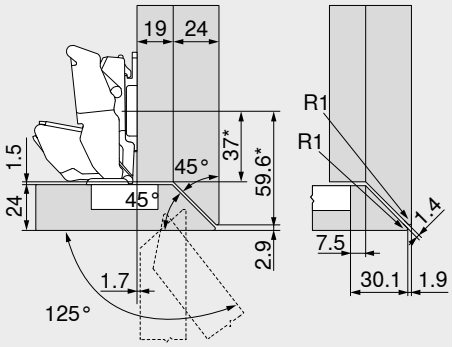

Петля для накладной конструкции

Стандартные ответные планки с подъемом 0 мм

* С ответной планкой размером A = 37 мм

Конструкция встык – по периметру, с большим наложением

19/19 мм

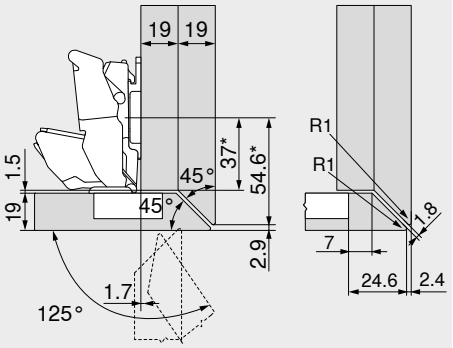

Петля для накладной конструкции

Стандартные ответные планки с подъемом 0 мм

* С ответной планкой размером A = 37 мм

Наложение фасада макс.

39 мм

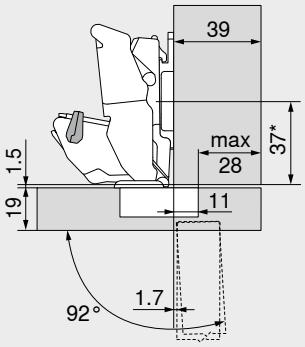

Петля для накладной конструкции

Стандартные ответные планки с подъемом 0 мм

* С ответной планкой размером A = 37 мм

Обозначение	Угол открывания OW	№ арт.
Ограничитель угла открывания	92°	70T7553

Если мебель стоит отдельно, можно выбирать любую толщину фасада FD

При наличии близлежащего фасада или накладной конструкции у стены мы советуем провести пробную установку

Выступающие тонкие материалы

16 + 6 мм

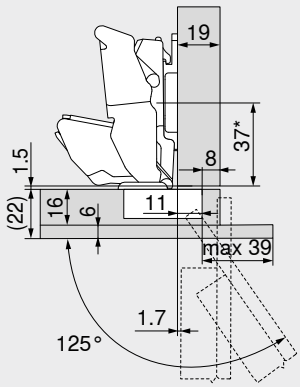

Петля для накладной конструкции

Стандартные ответные планки с подъемом 0 мм

* С ответной планкой размером A = 37 мм

16 + 6 мм

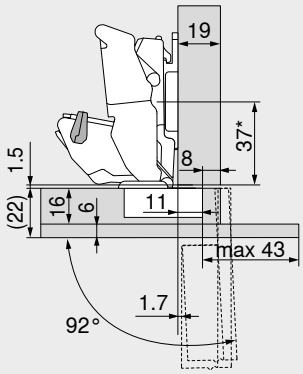

Петля для накладной конструкции

Стандартные ответные планки с подъемом 0 мм

* С ответной планкой размером A = 37 мм

Обозначение	Угол открывания OW	№ арт.
Ограничитель угла открывания	92°	70T7553

Петля под фальшпанель, вкладная

Веб-код – задать в Конфигураторе изделий или нажать: DQDK7Y



- **Петля под фальшпанель**
- **CLIP top BLUMOTION** со встроенным **BLUMOTION** (с возможностью деактивации)
- **CLIP top** без пружины
- Угол открывания 95° | 83°
- Регулировка фасада в трех плоскостях
- Удобная регулировка по глубине с помощью механизма шнек
- Дверь устанавливается и снимается с корпуса без инструмента
- С креплением **INSERTA** петля устанавливается в фасад без инструмента

Применение

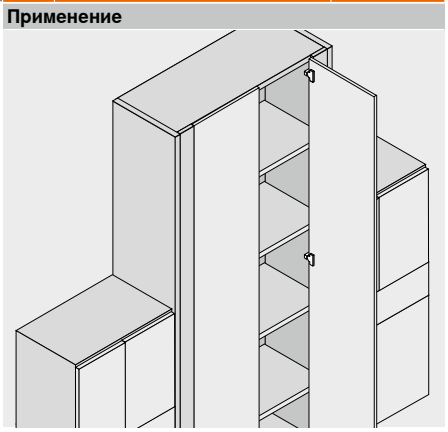

Информация для заказа

Вкладная конструкция
Угол открывания 95°

Чашка петли | **INSERTA**

Петля	Пружина	Цвет	№ арт.
CLIP top BLUMOTION	●	NI | ONS	79B9590

Чашка петли | **На саморезы**

Петля	Пружина	Цвет	№ арт.
CLIP top BLUMOTION	●	NI | ONS	79B9550
CLIP top	○	NI	78T9550.TL

Чашка петли | **Под пресс**

Петля	Пружина	Цвет	№ арт.
CLIP top BLUMOTION	●	NI | ONS	79B9580

Вкладная конструкция
Угол открывания 83°

Чашка петли | **На саморезы**

Петля	Пружина	Цвет	№ арт.
CLIP top BLUMOTION	●	NI	☎ 79B9550.83
CLIP top	○	NI	☎ 78T9550.83

Принадлежности

Заглушка на плечо петли

Печать | тиснение	Надпись	Цвет	№ арт.
Без логотипа	–	NI | ONS	70.1503
Штампов.	Blum	NI | ONS	70.1503.BP

Примечание

Петли **CLIP top BLUMOTION** и **CLIP top** нельзя комбинировать на одном фасаде.

Принадлежности – общие

TIP-ON для дверей

Исполнение	Пружина TIP-ON	Пружина	№ арт.
Короткий	■	○	956.1004
Длинный	■	○	956A1004
	■	●	956A1006
	■■	●	956A1006F

Заглушка на чашку петли

Петля	Цвет	№ арт.
CLIP top BLUMOTION	NI | ONS	70T3504
CLIP top	NI	70T1504

Саморез

Длина (мм)	Диаметр (мм)	№ арт.
15.0	Ø 3.5	609.1500
17.0		609.1700

Матрица

Цвет	Материал	№ арт.
OR	Пластмасса	MZM.0040

Пружина TIP-ON

■	Стандартная пружина
■■	Жесткая пружина

Пружина

●	Петля с пружиной
○	Петля без пружины

Цвет

NI	Никелиров.
ONS	Черный оникс
OR	Оранжевый

Петля под фальшпанель, вкладная

Веб-код – задать в Конфигураторе изделий или нажать: DQDK7Y

Проектирование

Размеры петли и расчет зазоров при заводской настройке (подъем ответной планки = 3 мм)

Вхождение фасада при полном открывании

Вкладная конструкция

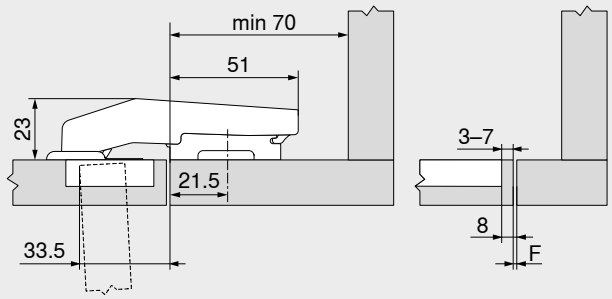

Стандартное расстояние (от края фальшпанели) до места крепления ответной планки уменьшается на 15.5 мм (= 21.5 мм)!
Необходимо использование ответной планки с подъемом 3 мм, чтобы фальшпанель и дверь находились на одном уровне!

F = 8 мм – TB

F	Зазор
TB	Расстояние от чашки

Минимальный зазор F для фасадов с радиусом (R = 1 мм) при заводской настройке



Расстояние от чашки TB (мм)	Толщина фасада FD (мм)											
	16	18	19	20	22	24	26	28	29	30	31	32
3	0.2	0.3	0.4	0.5	0.8	1.0	1.5	1.9	∆	∆	∆	∆
4	0.2	0.3	0.4	0.5	0.7	1.0	1.4	1.8	∆	∆	∆	∆
5	0.2	0.3	0.4	0.5	0.7	1.0	1.4	1.8	∆	∆	∆	∆
6	0.2	0.3	0.4	0.5	0.7	1.0	1.4	1.8	∆	∆	∆	∆
7	0.2	0.3	0.4	0.5	0.7	0.9	1.4	1.7	∆	∆	∆	∆

∆ Рекомендуется пробная установка

Регулировка

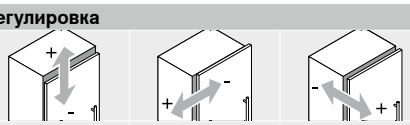

Макс. ±3.0 мм
См. ответные планки

±2.5 мм

±1.0 мм

Монтаж на саморезы

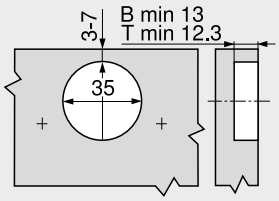

B	**CLIP top BLUMOTION**
T	**CLIP top**

Монтаж INSERTA | под пресс

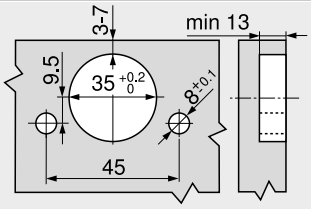

Размеры чашки

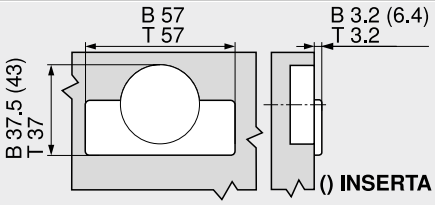

B	**CLIP top BLUMOTION**
T	**CLIP top**

Дополнительная информация

Обзор	73
Ответные планки	150
Принадлежности – заглушка на плечо петли	157
Принадлежности	159
TIP-ON для дверей	190
Сервисы Blum	602
Доп. техническая информация	708

Монтаж, демонтаж и регулировка

Короткая ссылка
www.blum.com/a210

Петля под фальшпанель, накладная

Веб-код – задать в Конфигураторе изделий или нажать: DQDKXA



- **Петля под фальшпанель, накладная**
- **CLIP top BLUMOTION** со встроенным **BLUMOTION** (с возможностью деактивации)
- Угол открывания 95°
- Регулировка фасада в трех плоскостях
- Удобная регулировка по глубине с помощью механизма шнек
- Дверь устанавливается и снимается с корпуса без инструмента
- С креплением **INSERTA** петля устанавливается в фасад без инструмента

Применение

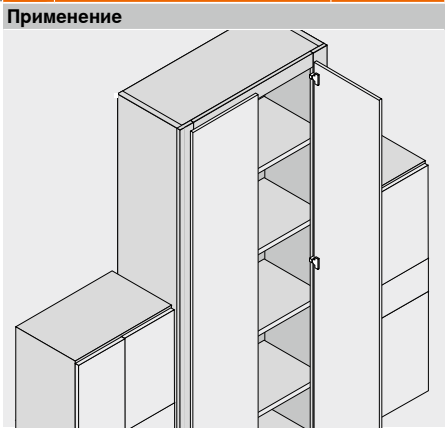

Информация для заказа

Накладная

Чашка петли ■ **INSERTA**

Петля	Пружина	Цвет	№ арт.
CLIP top BLUMOTION	●	NI	☎ 79B9990

Чашка петли □ **На саморезы**

Петля	Пружина	Цвет	№ арт.
CLIP top BLUMOTION	●	NI	79B9950

Чашка петли □ **Под пресс**

Петля	Пружина	Цвет	№ арт.
CLIP top BLUMOTION	●	NI	☎ 79B9980

Принадлежности

Заглушка на плечо петли

Печать | тиснение	Надпись	Цвет	№ арт.
Без логотипа	–	NI	70.1503
Штампов.	Blum	NI	70.1503.BP

Принадлежности – общие

TIP-ON для дверей

Исполнение	Пружина TIP-ON	Пружина	№ арт.
Длинный	■	●	956A1006
	■■	●	956A1006F

Саморез

Длина (мм)	Диаметр (мм)	№ арт.
15.0	Ø 3.5	609.1500
17.0		609.1700

Матрица

Цвет	Материал	№ арт.
OR	Пластмасса	MZM.0040

Заглушка на чашку петли

Петля	Цвет	№ арт.
CLIP top BLUMOTION	NI	70T3504

Пружина TIP-ON

■	Стандартная пружина
■■	Жесткая пружина

Пружина

●	Петля с пружиной

Цвет

NI	Никелиров.
OR	Оранжевый

Петля под фальшпанель, накладная

Веб-код – задать в Конфигураторе изделий или нажать DQDKXA

Проектирование

Размеры петли и расчет зазоров при заводской настройке (подъем ответной планки = 3 мм)

Вхождение фасада при полном открывании

Накладная

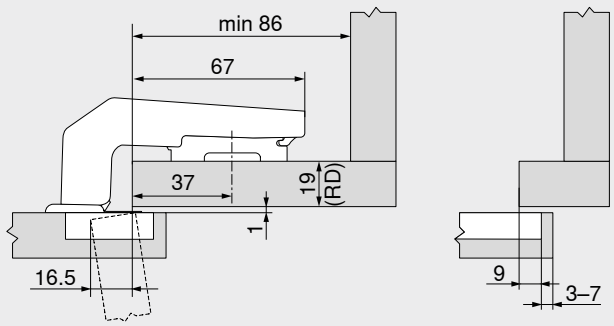

Толщина RD (мм)	Подъем ответной планки MD (мм)
16	6
19	3
22	0

Минимальный зазор F для фасадов с радиусом (R = 1 мм) при заводской настройке



Расстояние от чашки TB (мм)	Толщина фасада FD (мм)											
	16	18	19	20	22	24	26	28	29	30	31	32
3	0.2	0.3	0.4	0.5	0.8	1.0	1.5	1.9	△	△	△	△
4	0.2	0.3	0.4	0.5	0.7	1.0	1.4	1.8	△	△	△	△
5	0.2	0.3	0.4	0.5	0.7	1.0	1.4	1.8	△	△	△	△
6	0.2	0.3	0.4	0.5	0.7	1.0	1.4	1.8	△	△	△	△
7	0.2	0.3	0.4	0.5	0.7	0.9	1.4	1.7	△	△	△	△

△ Рекомендуется пробная установка

Регулировка

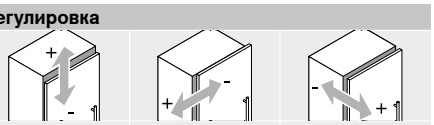

Макс. ±3.0 мм
См. ответные планки

±2.5 мм

±1.0 мм

Монтаж на саморезы

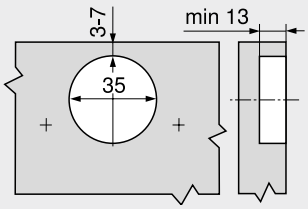

Монтаж INSERTA | под пресс

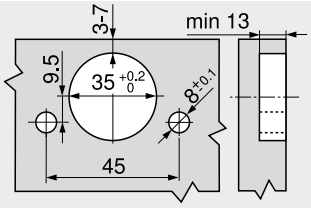

Размеры чашки

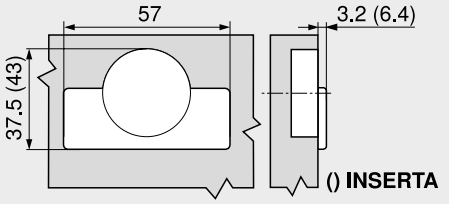

Дополнительная информация

Обзор	73
Ответные планки	150
Принадлежности – заглушка на плечо петли	157
Принадлежности	159
TIP-ON для дверей	190
Сервисы Blum	602
Доп. техническая информация	708

Монтаж, демонтаж и регулировка

Короткая ссылка

www.blum.com/a210

2

Петля CLIP top BLUMOTION 95° для алюминиевых рамок

Веб-код – задать в Конфигураторе изделий или нажать: DQDLMM



- Петля для **узких алюминиевых рамок**
- **CLIP top BLUMOTION** со встроенным **BLUMOTION** (с возможностью деактивации)
- Угол открывания 95°
- Регулировка фасада в трех плоскостях
- Удобная регулировка по глубине с помощью механизма шнек
- Дверь устанавливается и снимается с корпуса без инструмента
- Винты для крепления в комплекте

Применение

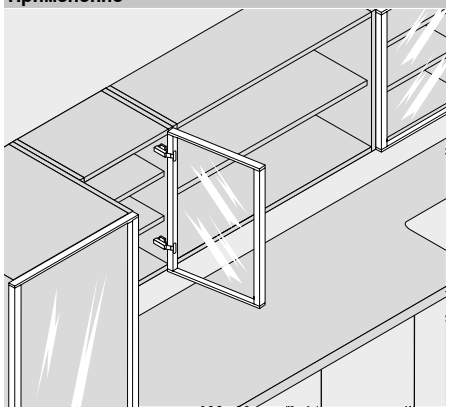

Информация для заказа

Накладная конструкция

Чашка петли | На саморезы

Петля	Пружина	Цвет	№ арт.
CLIP top BLUMOTION	●	NI	71B950A

Полунакладная конструкция

Чашка петли | На саморезы

Петля	Пружина	Цвет	№ арт.
CLIP top BLUMOTION	●	NI	71B960A

Вкладная конструкция

Чашка петли | На саморезы

Петля	Пружина	Цвет	№ арт.
CLIP top BLUMOTION	●	NI	71B970A

Принадлежности

Заглушка на плечо петли

Печать | тиснение	Надпись	Цвет	№ арт.
Без логотипа	–	NI	70.1553
Штампов.	Blum	NI	70.1553.BP

Принадлежности

Заглушка на плечо петли

Печать | тиснение	Надпись	Цвет	№ арт.
Без логотипа	–	NI	70.1663
Штампов.	Blum	NI	70.1663.BP

Принадлежности

Заглушка на плечо петли

Печать | тиснение	Надпись	Цвет	№ арт.
Без логотипа	–	NI	70.1663
Штампов.	Blum	NI	70.1663.BP

Принадлежности – общие

TIP-ON для дверей

Исполнение	Пружина TIP-ON	Пружина	№ арт.
Длинный	■	●	956A1006
	■■	●	956A1006F

Пружина TIP-ON

■	Стандартная пружина
■■	Жесткая пружина

Пружина

●	Петля с пружиной

Цвет

NI	Никелиров.

Петля CLIP top BLUMOTION 95° для алюминиевых рамок

Веб-код – задать в Конфигураторе изделий или нажать **DQDLMM**

Проектирование

Размеры петли и расчет зазоров при заводской настройке (подъем ответной планки = 0 мм)

Вхождение фасада при полном открывании

Накладная конструкция

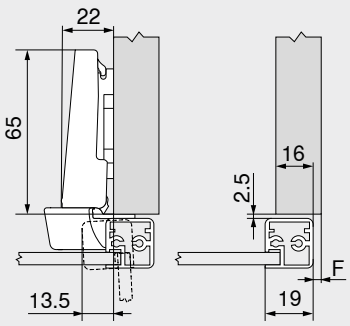

F Зазор

Полунакладная конструкция

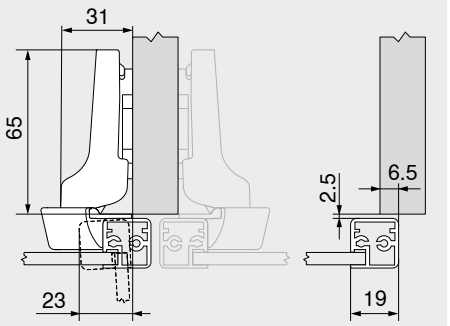

Вкладная конструкция

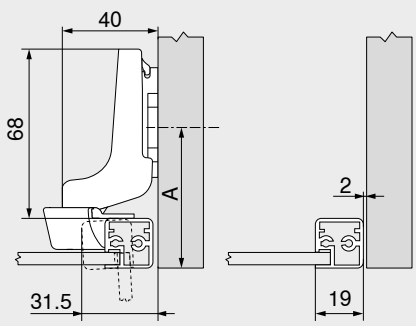

A Расстояние (от края) до места крепления ответной планки увеличивается на толщину рамки + 2.5 мм

Минимальный зазор F для фасадов с алюминиевой рамкой (R = 1 мм) при заводской настройке

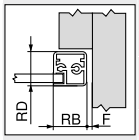

Ширина рамки RB (мм)	Толщина RD (мм)											
	18	19	20	21	22	24	25	26	27	28	30	32
18	0.2	0.3	0.4	0.6	0.7	1.2	△	△	△	△	△	△
19	0.2	0.3	0.4	0.6	0.7	1.2	△	△	△	△	△	△
20	0.2	0.3	0.4	0.5	0.7	1.1	△	△	△	△	△	△
21	0.2	0.3	0.4	0.5	0.7	1.0	△	△	△	△	△	△
22	0.2	0.3	0.4	0.5	0.7	1.1	△	△	△	△	△	△
Дополнительно при регулировке по ширине +2 мм												
	+0.1	+0.2	+0.3	+0.3	+0.3	+0.4						

△ Рекомендуется пробная установка

Регулировка

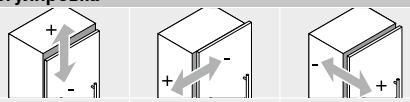

Макс. ±3.0 мм
См. ответные планки

±2.0 мм

+3.0 мм
–2.0 мм

Монтаж на саморезы

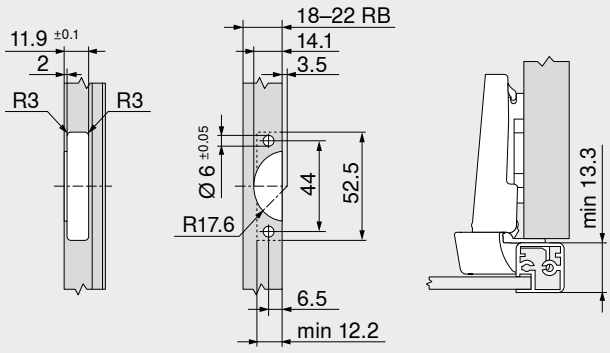

RB Ширина рамки

Дополнительная информация

Обзор	73
Ответные планки	150
Принадлежности – заглушка на плечо петли	157
Принадлежности	159
TIP-ON для дверей	190
Сервисы Blum	602
Доп. техническая информация	708

Монтаж, демонтаж и регулировка

Короткая ссылка
www.blum.com/a210

Петля CLIP top 95° для алюминиевых рамок

Веб-код – задать в Конфигураторе изделий или нажать: DQDMBY

CLIP top для 973A



- Петля для **узких алюминиевых рамок**
- **CLIP top** с пружиной – **BLUMOTION 973A**
- **CLIP top** с пружиной или без пружины
- Угол открывания 95°
- Регулировка фасада в трех плоскостях
- Удобная регулировка по глубине с помощью механизма шнек
- Дверь устанавливается и снимается с корпуса без инструмента
- Винты для крепления в комплекте

CLIP top



Информация для заказа

Накладная конструкция

Чашка петли | На саморезы

Петля	Пружина	Цвет	№ арт.
CLIP top для **973A**	●	NI	71T950AB
CLIP top	●	NI | ONS	71T950A
	○	NI | ONS	70T950A.TL

Полунакладная конструкция

Чашка петли | На саморезы

Петля	Пружина	Цвет	№ арт.
CLIP top	●	NI | ONS	71T960A

Вкладная конструкция

Чашка петли | На саморезы

Петля	Пружина	Цвет	№ арт.
CLIP top	●	NI | ONS	71T970A

Принадлежности



BLUMOTION 973A

Исполнение	№ арт.
На плечо петли	973A0500.01



Заглушка на плечо петли

Печать | тиснение	Надпись	Цвет	№ арт.
Без логотипа	–	NI | ONS	70.1553
Штампов.	Blum	NI	70.1553.BP

Принадлежности



Заглушка на плечо петли

Печать | тиснение	Надпись	Цвет	№ арт.
Без логотипа	–	NI | ONS	70.1663
Штампов.	Blum	NI	70.1663.BP

Принадлежности



Заглушка на плечо петли

Печать | тиснение	Надпись	Цвет	№ арт.
Без логотипа	–	NI | ONS	70.1663
Штампов.	Blum	NI	70.1663.BP

Принадлежности – общие



TIP-ON для дверей

Исполнение	Пружина TIP-ON	Пружина	№ арт.
Короткий	■	○	956.1004
	■	○	956A1004
Длинный	■	●	956A1006
	■■	●	956A1006F

Пружина TIP-ON

■	Стандартная пружина
■■	Жесткая пружина

Пружина

●	Петля с пружиной
○	Петля без пружины

Цвет

NI	Никелиров.
ONS	Черный оникс

Петля CLIP top 95° для алюминиевых рамок

Веб-код – задать в Конфигураторе изделий или нажать DQDMBY

Проектирование

Размеры петли и расчет зазоров при заводской настройке (подъем ответной планки = 0 мм)

Вхождение фасада при полном открывании

Накладная конструкция

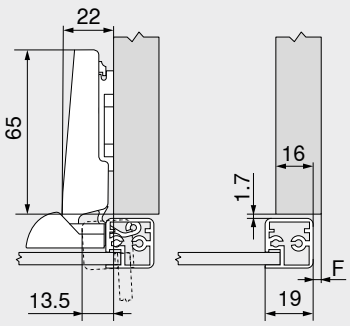

F Зазор

Полунакладная конструкция

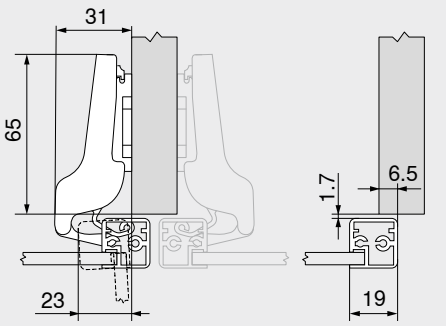

Вкладная конструкция

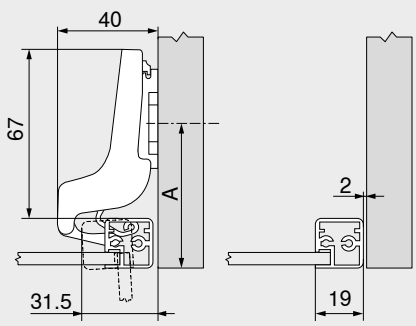

A Расстояние (от края) до места крепления ответной планки увеличивается на толщину рамки + 1.7 мм

Минимальный зазор F для фасадов с алюминиевой рамкой (R = 1 мм) при заводской настройке

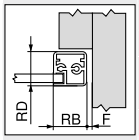

Ширина рамки RB (мм)	Толщина RD (мм)											
	18	19	20	21	22	24	25	26	27	28	30	32
19	0.2	0.3	0.4	0.6	0.7	1.2	△	△	△	△	△	△
20	0.2	0.3	0.4	0.5	0.7	1.1	△	△	△	△	△	△
21	0.2	0.3	0.4	0.5	0.7	1.0	△	△	△	△	△	△
22	0.2	0.3	0.4	0.5	0.7	1.1	△	△	△	△	△	△
Дополнительно при регулировке по ширине +2 мм												
	+0.1	+0.2	+0.3	+0.3	+0.3	+0.4						

△ Рекомендуется пробная установка

Регулировка

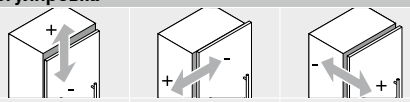

Макс. ±3.0 мм
См. ответные планки

±2.0 мм

+3.0 мм
–2.0 мм

Монтаж на саморезы

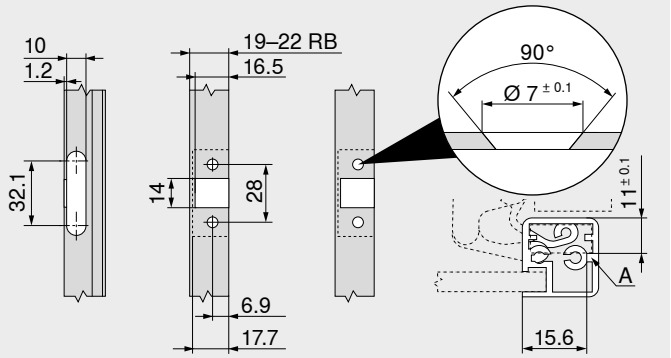

RB Ширина рамки
A Чашка петли должна иметь опору в выемке на рамке

Дополнительная информация

Обзор	73
Ответные планки	150
Принадлежности – заглушка на плечо петли	157
Принадлежности	159
BLUMOTION для дверей	176
TIP-ON для дверей	190
Сервисы Blum	602
Доп. техническая информация	708

Монтаж, демонтаж и регулировка

Короткая ссылка
www.blum.com/a210

Петля для тонких фасадов

Веб-код – задать в Конфигураторе изделий или нажать **DQGT1A**



- **Тонкие фасады толщиной 8–14 мм**
- **Система крепления EXPANDO T** для различных материалов
- **CLIP top BLUMOTION** со встроенным **BLUMOTION** (с возможностью деактивации)
- **CLIP top** с пружиной или без пружины
- Петля с нулевым вхождением (для шкафов с внутренними ящиками или выдвижными полками)
- Угол открывания 110°
- Регулировка фасада в трех плоскостях
- Дверь устанавливается и снимается с корпуса без инструмента

Применение

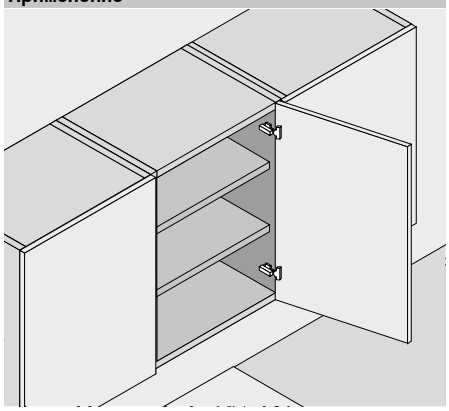

Информация для заказа



Наложение двери определяется позицией крепления чашки петли

Чашка петли ☐ EXPANDO T

Петля	Пружина	Цвет	№ арт.
CLIP top BLUMOTION	●	NI | ONS	71B453T
CLIP top	●	NI	71T453T
	○	NI	70T453T.TL

Применение – EXPANDO T

EXPANDO T предназначен для крепления фурнитуры Blum при использовании тонких материалов в мебельном производстве

При достаточно высоких показателях стабильности и прочности могут использоваться фасады толщиной от 8 мм

Рекомендации по использованию

Материалы, протестированные Blum	Предел прочности на разрыв (Н/мм²)	Мин. крутящий момент (Нм)
ДСП	> 0.40	1.5
МДФ	> 0.60	1.5
Панели ХДФ		2
Пластик HPL		2
Искусственный камень		2
Натуральный гранит Nero Assoluto		3
Искусственный кварцевый камень		3
Керамическая плитка		3

Ограничение ответственности

Компания Blum не несет ответственности за качество соединения при использовании крепления **EXPANDO T** для материалов, не входящих в список выше, или в комбинации с фурнитурой других производителей

Мы рекомендуем доверить монтаж квалифицированным специалистам

Принадлежности



Заглушка на плечо петли ☐

Печать | тиснение	Надпись	Цвет	№ арт.
Без логотипа	–	NI | ONS	70.4503
Штампов.	Blum	NI	70.4503.BP

Примечание

В случае комбинирования петель **CLIP top BLUMOTION** и **CLIP top** с пружиной на небольших фасадах шириной до 300 мм рекомендуется пробная установка. При большей ширине фасада FB комбинирование не рекомендуется.

Принадлежности – общие



Ограничитель угла открывания ☐

Угол открывания OW	Цвет	№ арт.
85°	TGR	70T4503
92°	R7037	70T4503.09



TIP-ON для дверей ☐

Исполнение	Пружина TIP-ON	Пружина	№ арт.
Короткий	■	○	956.1004
Длинный	■	○	956A1004
	■	●	956A1006
	■■	●	956A1006F



Заглушка на чашку петли ☐

Петля	Цвет	№ арт.
CLIP top BLUMOTION	NI | ONS	70T4504
CLIP top	NI	70T4504

Пружина TIP-ON

■	Стандартная пружина
■■	Жесткая пружина

Пружина

●	Петля с пружиной
○	Петля без пружины

Цвет

NI	Никелиров.
ONS	Черный оникс
R7037	Темно-серый (RAL 7037)
TGR	Глубокий серый

Петля для тонких фасадов

Веб-код – задать в Конфигураторе изделий или нажать **DQGT1A**

Проектирование

Размеры петли и расчет зазоров при заводской настройке (подъем ответной планки = 0 мм)

Вхождение фасада при открывании 90°

Накладная конструкция

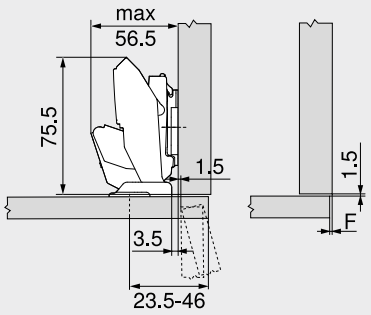

F Зазор

Полунакладная конструкция

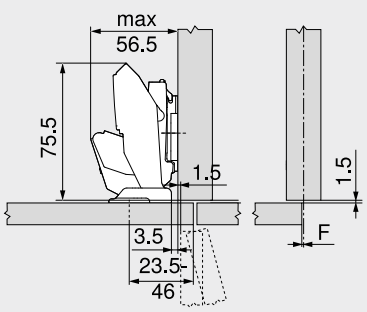

F Зазор

Вкладная конструкция

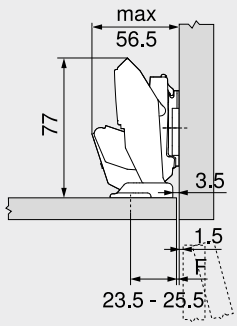

A Расстояние (от края) до места крепления ответной планки увеличивается на толщину фасада FD + 1.5 мм

F Зазор

Позиция крепления

MD	Наложение фасада FA (мм)																	
	–3.5	–3	–2.5	–2	–1.5	–1	2.5	4	5.5	7	8.5	10	11.5	13	14.5	16	17.5	19
0	23.5	24	24.5	25	25.5	26	29.5	31	32.5	34	35.5	37	38.5	40	41.5	43	44.5	46
3	26.5	27	27.5	28	28.5	29	32.5	34	35.5	37	38.5	40	41.5	43	44.5	46		
6	29.5	30	30.5	31	31.5	32	35.5	37	38.5	40	41.5	43	44.5	46				
9	32.5	33	33.5	34	34.5	35	38.5	40	41.5	43	44.5	46						

MD Подъем ответной планки (мм)

Позиция крепления

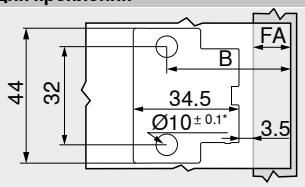

B Позиция крепления
B = FA + 27 мм + MD
FA Наложение фасада
MD Подъем ответной планки
* Для камня и керамики +0.2/–0.1мм

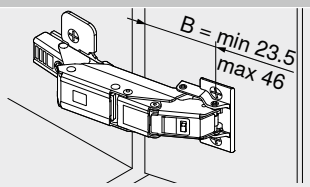

B Позиция крепления

Регулировка

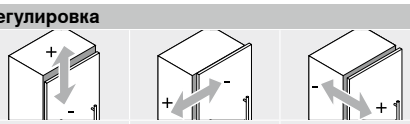

Макс. ±3.0 мм См. ответные планки	±2.0 мм	+3.0 мм –2.0 мм

Глубина сверления

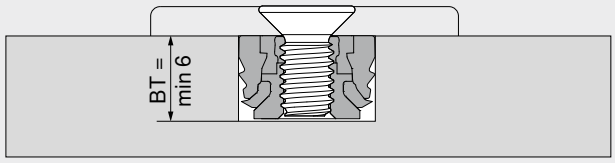

BT Глубина сверления

Подъем ответной планки MD – корпус у стены

SWD (мм)	Толщина фасада FD (мм)						
	8	9	10	11	12	13	14
12							
13							
14							
15							
16							
17							
18							
19							
20							

SWD Толщина боковины корпуса

Возможен подъем ответной планки MD 0 мм

Требуется подъем ответной планки MD 3 мм

Требуется подъем ответной планки MD 6 мм

Дополнительная информация

Обзор	73	Сервисы Blum	602
Ответные планки	150	Доп. техническая информация	708
Принадлежности – заглушка на плечо петли	157		
Принадлежности	159		
TIP-ON для дверей	190		
Рекомендации по установке и ограничение ответственности – **EXPANDO T**	597		
Система крепления для тонких фасадов – **EXPANDO T**	596		

Монтаж, демонтаж и регулировка

Короткая ссылка
www.blum.com/a210

Петля CRISTALLO

Веб-код – задать в Конфигураторе изделий или нажать: DQDN1A



- Петля для **стеклянных и зеркальных дверей**
- Пластина **наклеивается** на стекло, сверления стекла не требуется
- Установка петли на пластину без инструмента
- **CLIP top BLUMOTION** со встроенным **BLUMOTION** (с возможностью деактивации)
- **CLIP top** с пружиной или без пружины
- Петля с нулевым вхождением (для шкафов с внутренними ящиками или выдвижными полками)
- Угол открывания 110°
- Регулировка фасада в трех плоскостях
- Удобная регулировка по глубине с помощью механизма шнек
- Дверь устанавливается и снимается с корпуса без инструмента

Применение

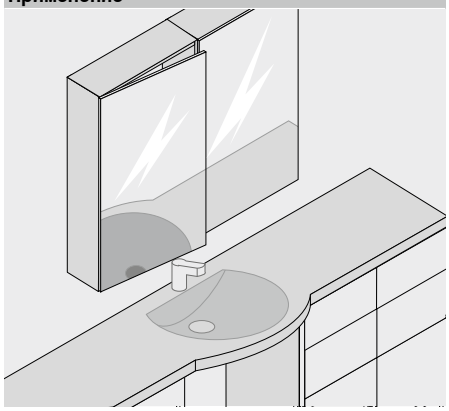

Информация для заказа

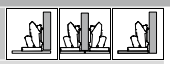

Наложение двери определяется местом наклеивания ответной планки на стекло



Чашка петли ☐ Для наклеивания

Петля	Пружина	Цвет	№ арт.
CLIP top BLUMOTION	●	NI | ONS	71B4500C
CLIP top	●	NI	71T4500C
	○	NI	70T4500CTL



Пластина CRISTALLO ☐ Для наклеивания

Материал фасада	Цвет	№ арт.
Стекло | зеркало	NI-M	70T4568C
Зеркало	NI-S	70T4568C

Принадлежности



Заглушка на плечо петли ☐

Печать | тиснение	Надпись	Цвет	№ арт.
Без логотипа	–	NI | ONS	70.4503
Штампов.	Blum	NI	70.4503.BP

Ограничение ответственности

При квалифицированном использовании на стеклянных или зеркальных поверхностях фурнитура Blum отвечает всем требованиям, касающимся прочности соединения

Это проверяется испытаниями нашей фирмы и независимыми экспертами

Просим Вас учесть, что фирма Blum не несет ответственности за использованный клей и методы наклеивания и, соответственно, не может отвечать на связанные с этим претензии

Наклеивание рекомендуется доверить опытному специалисту

Примечание

В случае комбинирования петель **CLIP top BLUMOTION** и **CLIP top** с пружиной на небольших фасадах шириной до 300 мм рекомендуется пробная установка. При большей ширине фасада FB комбинирование не рекомендуется.

Принадлежности – общие



Ограничитель угла открывания ☐

Угол открывания OW	Цвет	№ арт.
85°	TGR	70T4503
92°	R7037	70T4503.09



TIP-ON для дверей ☐

Исполнение	Пружина TIP-ON	Пружина	№ арт.
Короткий	■	○	956.1004
	■	○	956A1004
Длинный	■	●	956A1006
	■■	●	956A1006F

Пружина TIP-ON	
■	Стандартная пружина
■■	Жесткая пружина

Пружина	
●	Петля с пружиной
○	Петля без пружины

Цвет	
NI	Никелиров.
NI-M	Никелированный, матовый
NI-S	Спец. никелир.
R7037	Темно-серый (RAL 7037)
TGR	Глубокий серый

Петля CRISTALLO

Веб-код – задать в Конфигураторе изделий или нажать **DQDN1A**

Проектирование

Размеры петли и расчет зазоров при заводской настройке (подъем ответной планки = 0 мм)

Вхождение фасада при полном открывании

Накладная конструкция

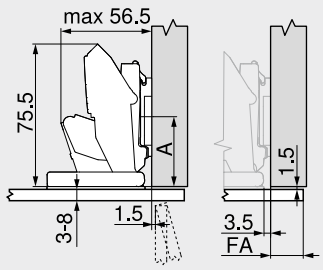

FA Наложение фасада

Полунакладная конструкция

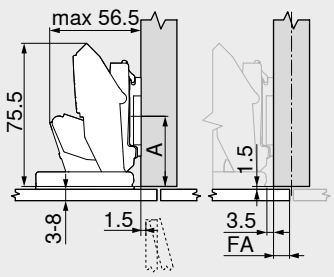

FA Наложение фасада

Вкладная конструкция

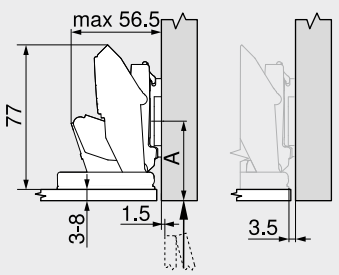

A Расстояние (от края) до места крепления ответной планки увеличивается на толщину фасада FD + 1.5 мм

Отступ от края

MD	Наложение фасада FA (мм)																	
	–3.5	–3	–2.5	–2	–1.5	–1	2.5	4	5.5	7	8.5	10	11.5	13	14.5	16	17.5	19
0	0	0.5	1	1.5	2	2.5	6	7.5	9	10.5	12	13.5	15	16.5	18	19.5	21	22.5
3	3	3.5	4	4.5	5	5.5	9	10.5	12	13.5	15	16.5	18	19.5	21	22.5		
6	6	6.5	7	7.5	8	8.5	12	13.5	15	16.5	18	19.5	21	22.5				
9	9	9.5	10	10.5	11	11.5	15	16.5	18	19.5	21	22.5						

MD Подъем ответной планки (мм)

Чтобы избежать повреждения стеклянных и зеркальных дверей, необходимо обеспечить достаточные зазоры (как минимум 2 мм)

Отступ от края

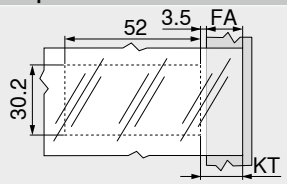

FA Наложение фасада
KT Отступ от края – пластина
KT = FA + 3.5 мм + MD
MD Подъем ответной планки

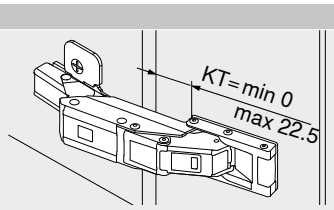

KT Отступ от края – пластина

Регулировка

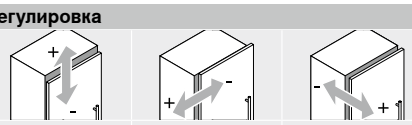

Макс. ±3.0 мм
См. ответные планки

±2.0 мм

+3.0 мм
–2.0 мм

Примечание

По вопросам выбора клея и метода наклеивания пластины и ответной планки на стекло или зеркало просим обращаться к Вашим поставщикам фасадов.

Дополнительная информация

Обзор	73
Ответные планки	150
Принадлежности – заглушка на плечо петли	157
Принадлежности	159
TIP-ON для дверей	190
Сервисы Blum	602
Доп. техническая информация	708

Монтаж, демонтаж и регулировка

Короткая ссылка
www.blum.com/a210

2

Петля CRISTALLO – для стеклянных витрин

Веб-код – задать в Конфигураторе изделий или нажать **DQDNQM**



- Петля для **стеклянных витрин**
- Ответная планка и пластина наклеиваются на стекло, сверления стекла не требуется
- **CLIP top BLUMOTION** со встроенным **BLUMOTION** (с возможностью деактивации)
- **CLIP top** с пружиной или без пружины
- Угол открывания 110°
- Регулировка фасада в трех плоскостях
- Удобная регулировка по глубине с помощью механизма шнек
- Дверь устанавливается и снимается с корпуса без инструмента

Применение

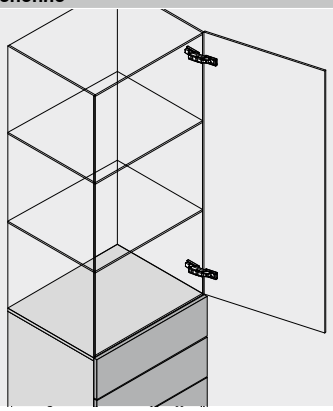

Информация для заказа

Накладная конструкция | вкладная конструкция

Чашка петли ☐ **Для наклеивания**

Петля	Пружина	Цвет	№ арт.
CLIP top BLUMOTION	●	NI	71B4500C
CLIP top	●	NI	71T4500C
	○	NI	70T4500CTL

Пластина CRISTALLO ☐

Для наклеивания

Материал фасада	Цвет	№ арт.
Стекло | зеркало	NI-M	70T4568C
Зеркало	NI-S	70T4568C

Ответная планка CRISTALLO ☐

Для наклеивания

Материал фасада	Цвет	№ арт.
Стекло | зеркало	NI-M	175M4C20N

Принадлежности

Заглушка на плечо петли ☐

Печать | тиснение	Надпись	Цвет	№ арт.
Без логотипа	–	NI	70.4503
Штампов.	Blum	NI	70.4503.BP

Ограничение ответственности

При квалифицированном использовании на стеклянных или зеркальных поверхностях фурнитура Blum отвечает всем требованиям, касающимся прочности соединения

Это проверяется испытаниями нашей фирмы и независимыми экспертами

Просим Вас учесть, что фирма Blum не несет ответственности за использованный клей и методы наклеивания и, соответственно, не может отвечать на связанные с этим претензии

Наклеивание рекомендуется доверить опытному специалисту

Принадлежности – общие

В случае комбинирования петель **CLIP top BLUMOTION** и **CLIP top** с пружиной на небольших фасадах шириной до 300 мм рекомендуется пробная установка. При большей ширине фасада FB комбинирование не рекомендуется.

Примечание

Ограничитель угла открывания ☐

Угол открывания OW	Цвет	№ арт.
85°	TGR	70T4503
92°	R7037	70T4503.09

Пружина	
●	Петля с пружиной
○	Петля без пружины

Цвет	
NI	Никелиров.
NI-M	Никелированный, матовый
NI-S	Спец. никелир.
R7037	Темно-серый (RAL 7037)
TGR	Глубокий серый

Петля CRISTALLO – для стеклянных витрин

Веб-код – задать в Конфигураторе изделий или нажать **DQDNQM**

Проектирование

Размеры петли и расчет зазоров при заводской настройке

Вхождение фасада при полном открывании

Накладная конструкция

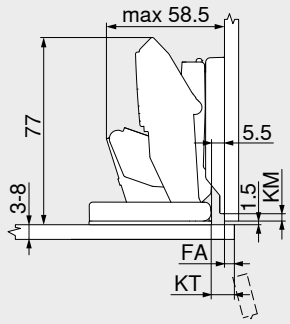

FA	Наложение фасада
KM	Отступ от края – ответная планка
KT	Отступ от края – пластина

Вкладная конструкция

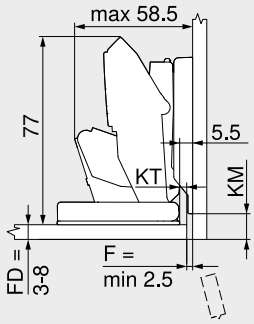

FD	Толщина фасада
F	Зазор
KM	Отступ от края – ответная планка
KT	Отступ от края – пластина

Отступ от края – ответная планка

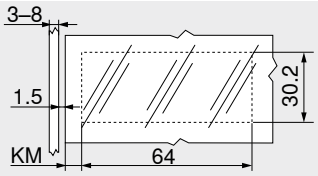

KM	Отступ от края – ответная планка KM = 3 мм

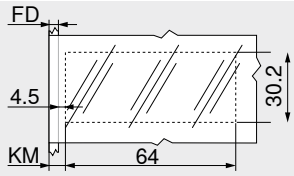

FD	Толщина фасада
KM	Отступ от края – ответная планка KM = FD + 4.5 мм

Регулировка

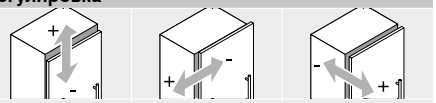

Макс. ±2.0 мм | ±2.0 мм | +3.0 мм / –2.0 мм

Отступ от края – пластина

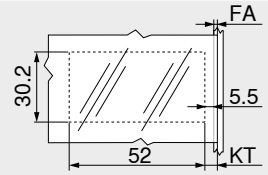

FA	Наложение фасада
KT	Отступ от края – пластина KT = FA + 5.5 мм

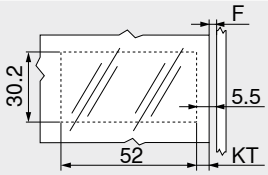

F	Зазор
KT	Отступ от края – пластина KT = 5.5 мм – F

Примечание

По вопросам выбора клея и метода наклеивания пластины и ответной планки на стекло или зеркало просим обращаться к Вашим поставщикам фасадов. Чтобы избежать повреждения стеклянных и зеркальных дверей, необходимо обеспечить достаточные зазоры (как минимум 2 мм).

Дополнительная информация

Обзор	73
Ответные планки	150
Принадлежности – заглушка на плечо петли	157
Принадлежности	159
Сервисы Blum	602
Доп. техническая информация	708

Монтаж, демонтаж и регулировка

Короткая ссылка

www.blum.com/a210

Зеркальный шкаф для ванной с выступающими фасадами



- Ответная планка наклеивается на фасад
- Отверстие под чашку на корпусе
- **CLIP top BLUMOTION** со встроенным **BLUMOTION** (с возможностью деактивации)
- **CLIP top** без пружины
- Угол открывания 95°
- Регулировка фасада в трех плоскостях
- Удобная регулировка по ширине с помощью механизма шнек
- Дверь устанавливается и снимается с корпуса без инструмента
- С креплением **INSERTA** петля устанавливается в фасад без инструмента

Применение

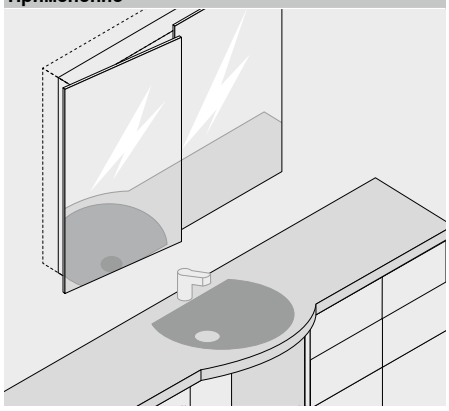

Информация для заказа

Петля с изгибом плеча 18 мм

Чашка петли ■ **INSERTA**

Петля	Пружина	Цвет	№ арт.
CLIP top BLUMOTION	●	NI	71B9790

Чашка петли □ **На саморезы**

Петля	Пружина	Цвет	№ арт.
CLIP top BLUMOTION	●	NI	71B9750
CLIP top	○	NI	70T9750.TL

Ответная планка CRISTALLO

Для наклеивания

Материал фасада	Цвет	№ арт.
Стекло | зеркало	NI-M	175M4C20N

Принадлежности

Заглушка на плечо петли

Печать | тиснение	Надпись	Цвет	№ арт.
Без логотипа	–	NI	70.1663
Штампов.	Blum	NI	70.1663.BP

Ограничение ответственности

При квалифицированном использовании на стеклянных или зеркальных поверхностях фурнитура Blum отвечает всем требованиям, касающимся прочности соединения

Это проверяется испытаниями нашей фирмы и независимыми экспертами

Просим Вас учесть, что фирма Blum не несет ответственности за использованный клей и методы наклеивания и, соответственно, не может отвечать на связанные с этим претензии

Наклеивание рекомендуется доверить опытному специалисту

Примечание

Мы рекомендуем использовать данное решение только в верхнем шкафу в связи с небольшой допустимой нагрузкой на чашку.

Принадлежности – общие

TIP-ON для дверей

Исполнение	Пружина TIP-ON	Пружина	№ арт.
Короткий	■	○	956.1004
Длинный	■	○	956A1004
	■	●	956A1006
	■■	●	956A1006F

Заглушка на чашку петли

Петля	Цвет	№ арт.
CLIP top BLUMOTION	NI	70T3504
CLIP top	NI	70T1504

Саморез

Длина (мм)	Диаметр (мм)	№ арт.
15.0	Ø 3.5	609.1500
17.0		609.1700

Пружина TIP-ON

■	Стандартная пружина
■■	Жесткая пружина

Пружина

●	Петля с пружиной
○	Петля без пружины

Цвет

NI	Никелиров.
NI-M	Никелированный, матовый

Зеркальный шкаф для ванной с выступающими фасадами

Проектирование

Размеры петли и расчет зазоров при заводской настройке

Петля с изгибом плеча 18 мм

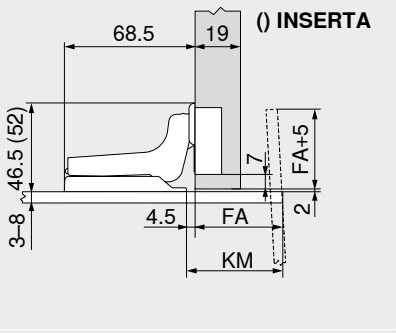

FA	Наложение фасада
KM	Отступ от края – ответная планка

Отступ от края

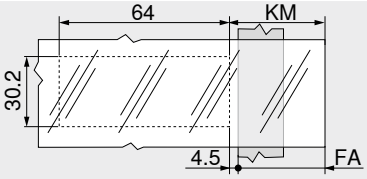

FA	Наложение фасада Макс. 70 мм
KM	Отступ от края – ответная планка KM = FA + 4.5 мм

Регулировка

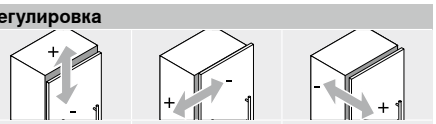

Макс. ±2.0 мм	+2.0 мм –3.0 мм	±2.0 мм

Примечание

По вопросам выбора клея и метода наклеивания пластины и ответной планки на стекло или зеркало просим обращаться к Вашим поставщикам фасадов.

Монтаж на саморезы

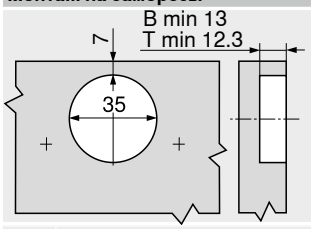

B	**CLIP top BLUMOTION**
T	**CLIP top**

Монтаж INSERTA | под пресс

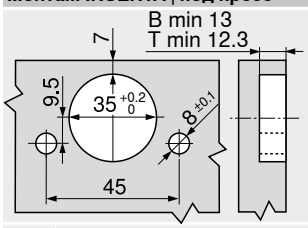

B	**CLIP top BLUMOTION**
T	**CLIP top**

Дополнительная информация

Обзор	73
Ответные планки	150
Принадлежности – заглушка на плечо петли	157
Принадлежности	159
TIP-ON для дверей	190
Сервисы Blum	602
Доп. техническая информация	708

Монтаж, демонтаж и регулировка

Короткая ссылка

www.blum.com/a210

Петля для стеклянных дверей

Веб-код – задать в Конфигураторе изделий или нажать: DQDP5A



- **Петля для стеклянных дверей**
- Для толщины фасада FD 4.5–7 мм
- **CLIP top** с пружиной
- Угол открывания 94°
- Регулировка фасада в трех плоскостях
- Удобная регулировка по глубине с помощью механизма шнек
- Дверь устанавливается и снимается с корпуса без инструмента
- Саморезы для крепления чашки в комплекте

Применение

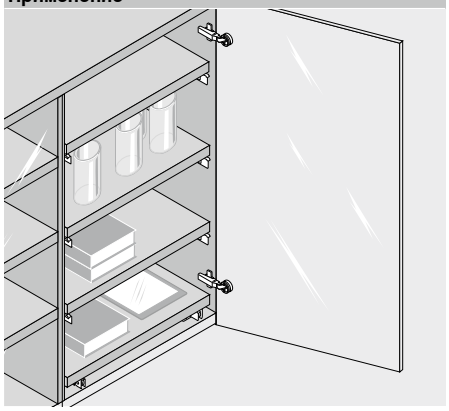

Информация для заказа

Накладная конструкция

Чашка петли ☐ На саморезы

Петля	Пружина	Цвет	№ арт.
CLIP top	●	NI	75T4100

☐ Заглушка на чашку петли

Петля	Цвет	№ арт.
CLIP top	SZ | CR | NI-M	84.4120

☐ Заглушка на чашку петли

Петля	Цвет	№ арт.
CLIP top	SZ | CR | NI-M	84.4140

Принадлежности

☐ BLUMOTION 971A

Исполнение	№ арт.
В держателе, для накладных петель	971Axxxx

☐ Заглушка на плечо петли

Печать | тиснение	Надпись	Цвет	№ арт.
Без логотипа	–	NI	70.1553
Штампов.	Blum	NI	70.1553.BP

Полунакладная конструкция

Чашка петли ☐ На саморезы

Петля	Пружина	Цвет	№ арт.
CLIP top	●	NI	75T4200

☐ Заглушка на чашку петли

Петля	Цвет	№ арт.
CLIP top	SZ | CR | NI-M	84.4120

☐ Заглушка на чашку петли

Петля	Цвет	№ арт.
CLIP top	SZ | CR | NI-M	84.4140

Принадлежности

☐ BLUMOTION 970A

Исполнение	№ арт.
Врезной	970A1002

☐ Заглушка на плечо петли

Печать | тиснение	Надпись	Цвет	№ арт.
Без логотипа	–	NI	70.1553
Штампов.	Blum	NI	70.1553.BP

Вкладная конструкция

Чашка петли ☐ На саморезы

Петля	Пружина	Цвет	№ арт.
CLIP top	●	NI	75T4300

☐ Заглушка на чашку петли

Петля	Цвет	№ арт.
CLIP top	SZ | CR | NI-M	84.4120

☐ Заглушка на чашку петли

Петля	Цвет	№ арт.
CLIP top	SZ | CR | NI-M	84.4140

Принадлежности

☐ BLUMOTION 970A

Исполнение	№ арт.
Врезной	970A1002

☐ Заглушка на плечо петли

Печать | тиснение	Надпись	Цвет	№ арт.
Без логотипа	–	NI	70.1553
Штампов.	Blum	NI	70.1553.BP

Принадлежности – общие

☐ TIP-ON для дверей

Исполнение	Пружина TIP-ON	Пружина	№ арт.
Длинный	■	●	956A1006
	■■	●	956A1006F

Пружина TIP-ON

■	Стандартная пружина
■■	Жесткая пружина

Пружина

●	Петля с пружиной

Цвет

CR	Хромированный
NI	Никелиров.
NI-M	Никелированный, матовый
SZ	Черный

Петля для стеклянных дверей

Веб-код – задать в Конфигураторе изделий или нажать **DQDP5A**

Проектирование

Размеры петли и расчет зазоров при заводской настройке (подъем ответной планки = 0 мм)

Вхождение фасада при полном открывании

Накладная конструкция

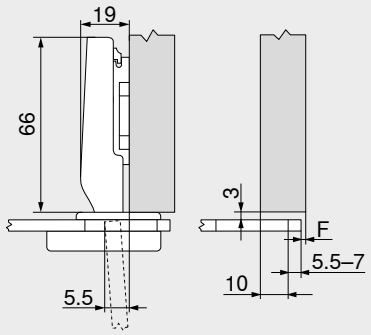

F Зазор

Полунакладная конструкция

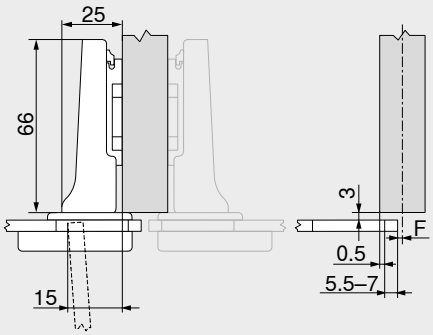

F Зазор

Вкладная конструкция

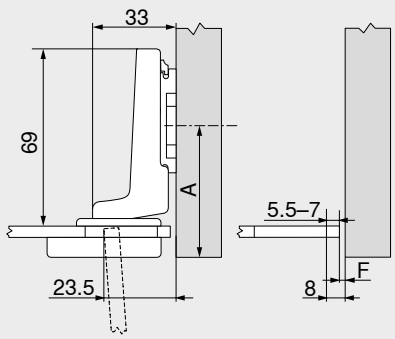

F Зазор
A Расстояние (от края) до места крепления ответной планки увеличивается на толщину фасада FD и высоту заглушки + 3 мм

Расстояние от чашки ТВ

Наложение фасада FA (мм)

MD	7	8	9	10	11	12	13	14	15	16	17
0										6	7
3							6	7			
6				6	7						
9	6	7									

MD Подъем ответной планки (мм)

Наложение фасада FA (мм)

MD	–2.5	–1.5	–0.5	0.5	1.5	2.5	3.5	4.5	5.5	6.5	7.5
0										6	7
3							6	7			
6				6	7						
9	6	7									

MD Подъем ответной планки (мм)

Наложение фасада FA (мм)

MD	–5.5	–5	–4.5	–4	–3.5	–3	–2.5	–2	–1.5	–1
0							5.5	6	6.5	7
3	5.5	6	6.5	7						
6										
9										

MD Подъем ответной планки (мм)

Минимальный зазор F для фасадов с радиусом (R = 1 мм) при заводской настройке

При толщине фасада FD от 4.5 до7 мм зазор F не требуется

Регулировка

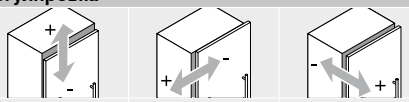

Макс. ±3.0 мм
См. ответные планки

+0.5 мм
–3.5 мм

±2.0 мм

Монтаж на саморезы

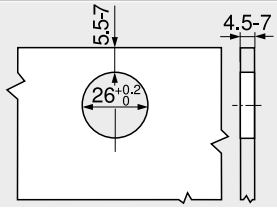

Размеры чашки

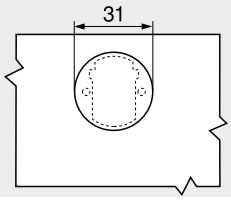

Заглушка на чашку петли

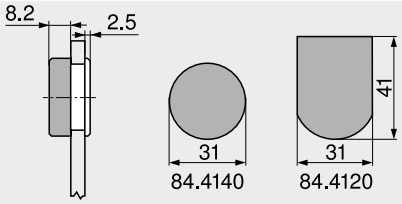

Дополнительная информация

Обзор	73
Ответные планки	150
Принадлежности – заглушка на плечо петли	157
Принадлежности	159
BLUMOTION для дверей	176
TIP-ON для дверей	190
Сервисы Blum	602
Доп. техническая информация	708

Монтаж, демонтаж и регулировка

Короткая ссылка
www.blum.com/a210

Петля Мини

Веб-код – задать в Конфигураторе изделий или нажать: DQDPUM



- Петля для дверей с **узкими рамками**
- **CLIP top** с пружиной
- Угол открывания 94°
- Регулировка фасада в трех плоскостях
- Удобная регулировка по глубине с помощью механизма шнек
- Дверь устанавливается и снимается с корпуса без инструмента

Применение

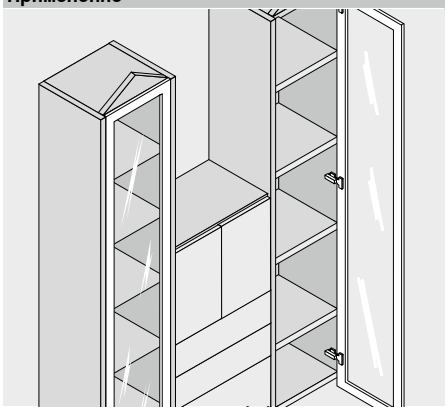

Информация для заказа

Накладная конструкция

Чашка петли | На саморезы

Петля	Пружина	Цвет	№ арт.
CLIP top	●	NI	71T0550

Принадлежности

BLUMOTION 971A

Исполнение	№ арт.
В держателе, для накладных петель	971Axxxx

Заглушка на плечо петли

Печать | тиснение	Надпись	Цвет	№ арт.
Без логотипа	–	NI	70.1553
Штампов.	Blum	NI	70.1553.BP

Полунакладная конструкция

Чашка петли | На саморезы

Петля	Пружина	Цвет	№ арт.
CLIP top	●	NI	71T0650

Принадлежности

BLUMOTION 970A

Исполнение	№ арт.
Врезной	970A1002

Заглушка на плечо петли

Печать | тиснение	Надпись	Цвет	№ арт.
Без логотипа	–	NI	70.1553
Штампов.	Blum	NI	70.1553.BP

Вкладная конструкция

Чашка петли | На саморезы

Петля	Пружина	Цвет	№ арт.
CLIP top	●	NI	71T0750

Принадлежности

BLUMOTION 970A

Исполнение	№ арт.
Врезной	970A1002

Заглушка на плечо петли

Печать | тиснение	Надпись	Цвет	№ арт.
Без логотипа	–	NI	70.1553
Штампов.	Blum	NI	70.1553.BP

Принадлежности – общие

TIP-ON для дверей

Исполнение	Пружина TIP-ON	Пружина	№ арт.
Длинный	■	●	956A1006
	■■	●	956A1006F

Саморез

Длина (мм)	Диаметр (мм)	№ арт.
15.0	Ø 3.5	609.1500
17.0		609.1700

Пружина TIP-ON

■	Стандартная пружина
■■	Жесткая пружина

Пружина

●	Петля с пружиной

Цвет

NI	Никелиров.

Петля Мини

Веб-код – задать в Конфигураторе изделий или нажать **DQDPUM**

Проектирование

Размеры петли и расчет зазоров при заводской настройке (подъем ответной планки = 0 мм)

Вхождение фасада при полном открывании

Накладная конструкция

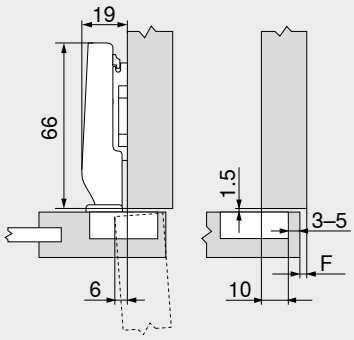

F Зазор

Полунакладная конструкция

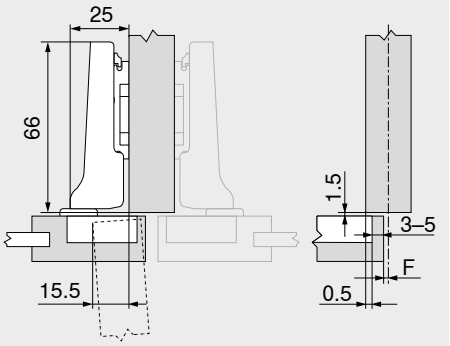

F Зазор

Вкладная конструкция

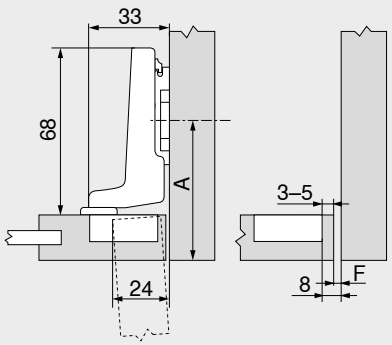

F Зазор

A Расстояние (от края) до места крепления ответной планки увеличивается на толщину фасада FD + 1.5 мм

Расстояние от чашки TB

MD	Наложение фасада FA (мм)											
	4	5	6	7	8	9	10	11	12	13	14	15
0										3	4	5
3							3	4	5			
6				3	4	5						
9	3	4	5									

MD Подъем ответной планки (мм)

MD	Наложение фасада FA (мм)											
	–5.5	–4.5	–3.5	–2.5	–1.5	–0.5	0.5	1.5	2.5	3.5	4.5	5.5
0										3	4	5
3							3	4	5			
6				3	4	5						
9	3	4	5									

MD Подъем ответной планки (мм)

MD	Наложение фасада FA (мм)											
							–8	–7	–6	–5	–4	–3
0										3	4	5
3							3	4	5			
6												
9												

MD Подъем ответной планки (мм)

Минимальный зазор F для фасадов с радиусом (R = 1 мм) при заводской настройке

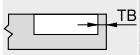

Расстояние от чашки TB (мм)	Толщина фасада FD (мм)											
	16	18	19	20	22	23	24	26	28	30	31	32
3	1.1	2.2	3.0	3.8	5.5	△	△	△	△	△	△	△
4	1.1	2.0	2.7	3.5	5.0	△	△	△	△	△	△	△
5	1.1	1.8	2.4	3.0	4.6	△	△	△	△	△	△	△

△ Рекомендуется пробная установка

Регулировка

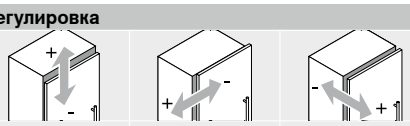

Макс. ±3.0 мм	+0.5 мм	+3.0 мм
См. ответные планки	–3.5 мм	–1.0 мм

Монтаж на саморезы

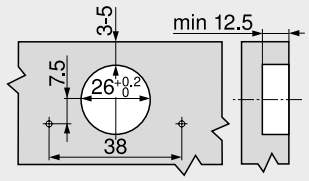

Размеры чашки

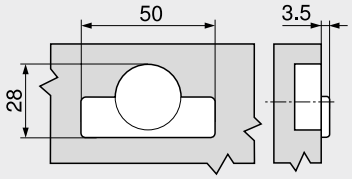

Дополнительная информация

Обзор	73
Ответные планки	150
Принадлежности – заглушка на плечо петли	157
Принадлежности	159
BLUMOTION для дверей	176
TIP-ON для дверей	190
Сервисы Blum	602
Доп. техническая информация	708

Монтаж, демонтаж и регулировка

Короткая ссылка
www.blum.com/a210

2

Петля для угловых шкафов со складными дверями

Веб-код – задать в Конфигураторе изделий или нажать: DQDQJY



- **Специальная петля для угловых шкафов со складными дверями**
- Для фасада толщиной FD 15–23 мм, заводская настройка выполнена под толщину двери 19 мм
- Применяется с петлей 155° или 170°
- **CLIP top** с пружиной
- Угол открывания 60°
- Регулировка фасада в трех плоскостях
- Удобная регулировка зазоров и фасада по глубине с помощью механизма шнек
- Дверь устанавливается и снимается с корпуса без инструмента

Применение

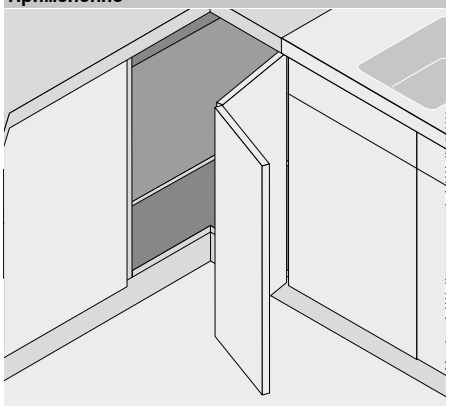

Информация для заказа

Базовая конструкция

Чашка петли ☐ **На саморезы**

Петля	Пружина	Цвет	№ арт.
CLIP top	●	NI | ONS	79T8500

Чашка петли ☐ **Под пресс**

Петля	Пружина	Цвет	№ арт.
CLIP top	●	NI	79T8530

Принадлежности

BLUMOTION 970.

Исполнение	№ арт.
Врезной	970.1002

Заглушка на плечо петли

Печать | тиснение	Надпись	Цвет	№ арт.
Без логотипа	–	NI | ONS	70.1503
Штампов.	Blum	NI | ONS	70.1503.BP

Требуется дополнительно

Петля **CLIP top** 155°	84
Петля **CLIP top** 170°	88

Принадлежности – общие

Саморез

Длина (мм)	Диаметр (мм)	№ арт.
15.0	Ø 3.5	609.1500
17.0		609.1700

Матрица

Цвет	Материал	№ арт.
OR	Пластмасса	MZM.0040

Пружина	
●	Петля с пружиной

Цвет	
NI	Никелиров.
ONS	Черный оникс
OR	Оранжевый

Петля для угловых шкафов со складными дверями

Веб-код – задать в Конфигураторе изделий или нажать DQDQJY

Проектирование

Размеры петли и расчет зазоров при заводской настройке

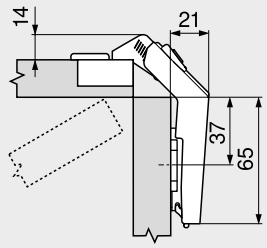

Чертеж действителен при толщине фасада FD 19 мм и использовании ответной планки с подъемом 0 мм

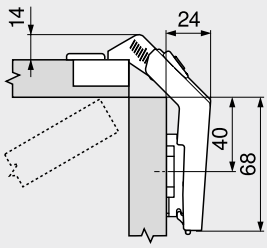

Чертеж действителен при толщине фасада FD 19 мм и использовании ответной планки с подъемом 3 мм
Для фасада толщиной FD 15–19 мм, заводская настройка выполнена под толщину двери 19 мм

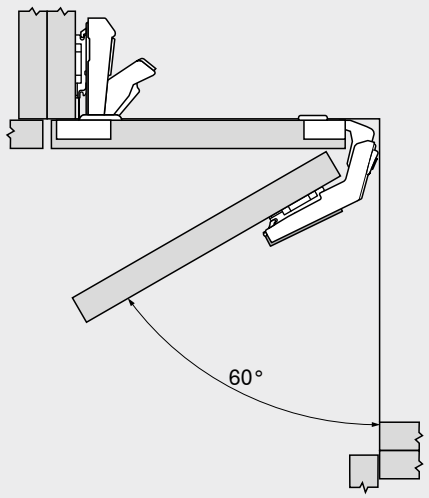

Чашка петли для складных дверей устанавливается на тот же фасад, что и чашка петли 170° и 155°

Регулировка

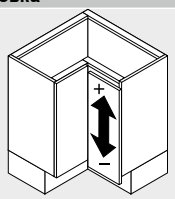

Высота
Макс. ±3.0 мм
См. ответные планки

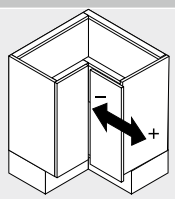

Стр.
+3.0 мм
–2.0 мм

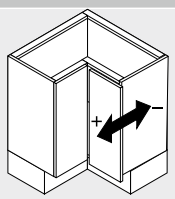

Глубине
±2.0 мм

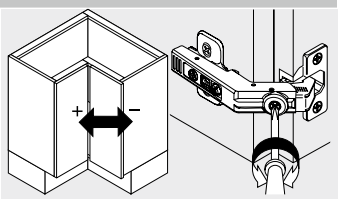

Зазор F
+7.2 мм
–4.2 мм

Монтаж на саморезы

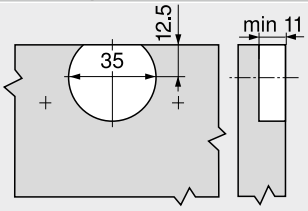

Монтаж под пресс

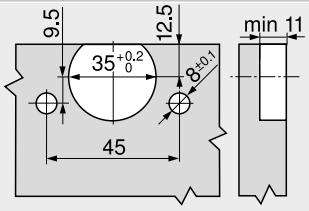

Размеры чашки

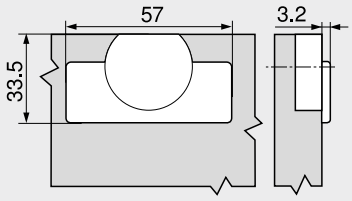

Дополнительная информация

Обзор	73
Ответные планки	150
Принадлежности – заглушка на плечо петли	157
Принадлежности	159
BLUMOTION для дверей	176
Сервисы Blum	602
Доп. техническая информация	708

Монтаж, демонтаж и регулировка

Короткая ссылка
www.blum.com/a210

2

Петля 110° – дверь с открыванием вовнутрь

Веб-код – задать в Конфигураторе изделий или нажать: DQECDC



- Подходит также для дверей, открывающихся вовнутрь
- Отверстие под чашку на корпусе
- **CLIP top BLUMOTION** со встроенным **BLUMOTION** (с возможностью деактивации)
- Угол открывания около 90°
- Для ширины фасадов до 900 мм включительно
- Регулировка фасада в трех плоскостях
- Удобная регулировка по ширине с помощью механизма шнек
- Дверь устанавливается и снимается с корпуса без инструмента
- С креплением **INSERTA** петля устанавливается в фасад без инструмента

Применение

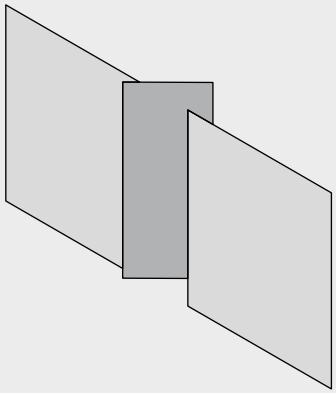

Информация для заказа

Вкладная конструкция

Чашка петли ■ **INSERTA**

Петля	Пружина	Цвет	№ арт.
CLIP top BLUMOTION	●	NI | ONS	71B3790
CLIP top	●	NI	71T3790

Чашка петли □ **На саморезы**

Петля	Пружина	Цвет	№ арт.
CLIP top BLUMOTION	●	NI | ONS	71B3750
CLIP top	●	NI	71T3750

Чашка петли □ **Под пресс**

Петля	Пружина	Цвет	№ арт.
CLIP top BLUMOTION	●	NI	71B3780
CLIP top	●	NI	71T3780

Принадлежности

Заглушка на плечо петли

Печать | тиснение	Надпись	Цвет	№ арт.
Без логотипа	–	NI | ONS	70.1663
Штампов.	Blum	NI	70.1663.BP

Принадлежности – общие

Заглушка на чашку петли

Петля	Цвет	№ арт.
CLIP top BLUMOTION	NI | ONS	70T3504
CLIP top	NI	70T3504

Подъем чашки петли

Петля	Подъем (мм)	№ арт.
CLIP top BLUMOTION	1.5	70T3507.21
CLIP top		70T3507.21

Пружина

●	Петля с пружиной

Саморез

Длина (мм)	Диаметр (мм)	№ арт.
15.0	Ø 3.5	609.1500
17.0		609.1700

Матрица

Цвет	Материал	№ арт.
OR	Пластмасса	MZM.0040

Цвет

NI	Никелиров.
ONS	Черный оникс
OR	Оранжевый

Петля 110° – дверь с открыванием вовнутрь

Веб-код – задать в Конфигураторе изделий или нажать DQECDC

Проектирование

Размеры петли и расчет зазоров при заводской настройке (подъем ответной планки = 0 мм)

Вкладная конструкция

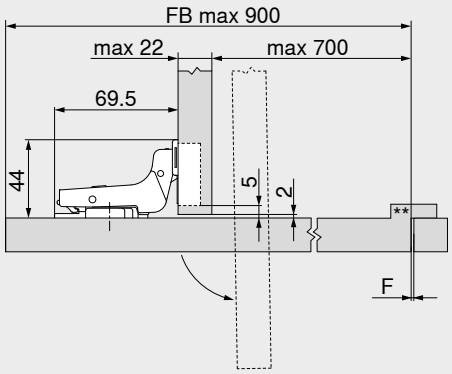

F	Зазор В связи с большими размерами двери необходимо обеспечить соответствующие достаточно большие зазоры Ориентировочно: мин. 2 мм
**	При открывании мебельной двери вовнутрь мы рекомендуем сделать упор со стороны ручки – индивидуальное решение принимает производитель мебели. Это позволит избежать чрезмерной нагрузки на дверь при попытке открыть ее наружу.

Позиция крепления

Прямая ответная планка – 20/32

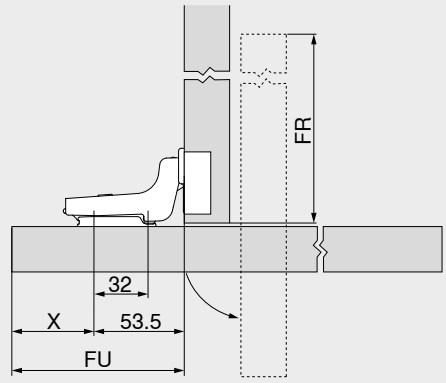

X = FU – 53.5 мм
FR = FB – FU – 3 мм

FB	Ширина фасада
FU	Выступ фасада
FR	Смещение фасада вовнутрь

Крестообразная ответная планка – 37/32

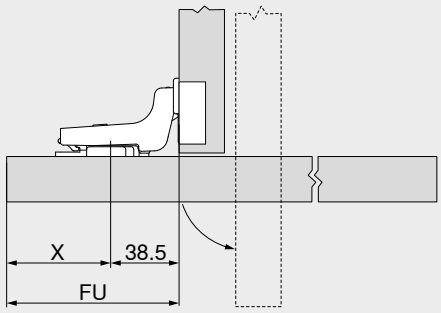

X = FU – 38.5 мм

FU	Выступ фасада

Количество петель

Вес фасада FG (кг)	Количество петель
До 22	5
До 27	6
До 32	7

Конструкция протестирована на 80.000 циклов открывания и закрывания

Регулировка

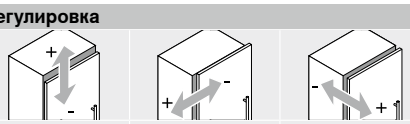

Макс. ±3.0 мм См. ответные планки	+2.0 мм –3.0 мм	±2.0 мм

Монтаж на саморезы

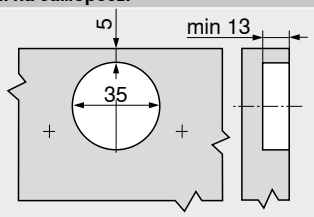

Монтаж INSERTA | под пресс

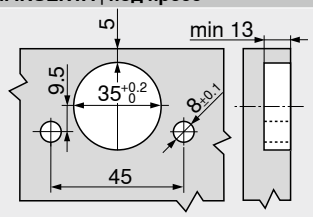

Размеры чашки

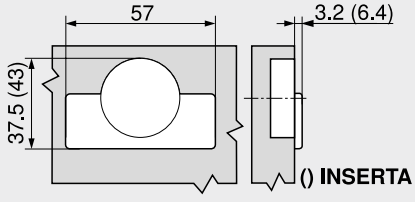

Дополнительная информация

Обзор	73
Ответные планки	150
Принадлежности – заглушка на плечо петли	157
Принадлежности	159
BLUMOTION для дверей	176
Сервисы Blum	602
Доп. техническая информация	708

Монтаж, демонтаж и регулировка

Короткая ссылка
www.blum.com/a210

Петля COMPACT 107° – 38B

Веб-код – задать в Конфигураторе изделий или нажать: DQED2P

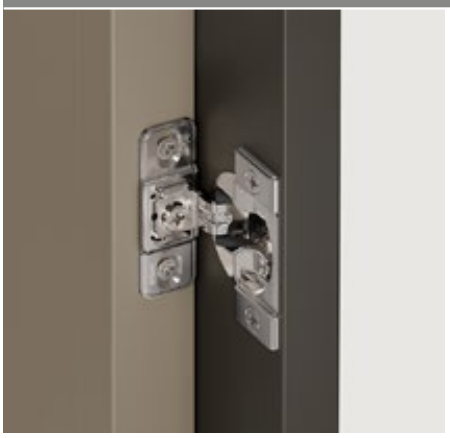

- Подходит также для дверей, открывающихся вовнутрь
- **COMPACT** с пружиной
- Монолитная петля, включая ответную планку
- Угол открывания около 90°
- Для ширины фасадов до 800 мм включительно
- Регулировка фасада в двух плоскостях

Применение

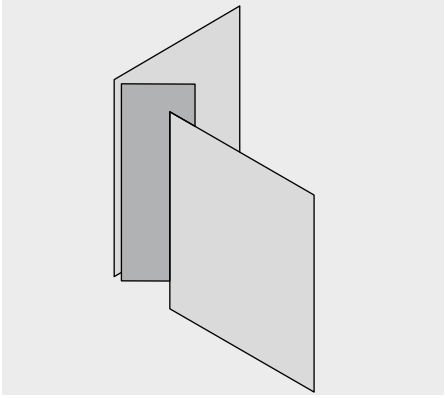

Информация для заказа

Накладная конструкция

Чашка петли | **На саморезы**

Петля	Пружина	Цвет	№ арт.
COMPACT	●	NI	38B355AF22

Примечание

При использовании петли **107° COMPACT 38B** в мебели, которая будет в доступе маленьких детей, мы рекомендуем **конструкцию двери, открывающейся вовнутрь** с **CLIP top BLUMOTION | CLIP top** 110°!

Принадлежности – общие

Саморез

Длина (мм)	Диаметр (мм)	№ арт.
15.0	Ø 3.5	609.1500
17.0		609.1700

Пружина	
●	Петля с пружиной

Цвет	
NI	Никелиров.

Петля COMPACT 107° – 38B

Веб-код – задать в Конфигураторе изделий или нажать DQED2P

Проектирование

Размеры петли и расчет зазоров при заводской настройке

Накладная конструкция

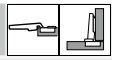

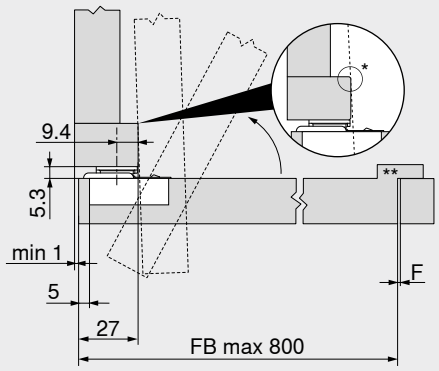

F	Зазор В связи с большими размерами двери необходимо обеспечить соответствующие достаточно большие зазоры Ориентировочно: мин. 2 мм
*	Предотвращение столкновения
**	При открывании мебельной двери вовнутрь необходимо сделать упор со стороны ручки – индивидуальное решение принимает производитель мебели. Это позволит избежать чрезмерной нагрузки на дверь при попытке открыть ее наружу.

Смещение фасада вовнутрь FR

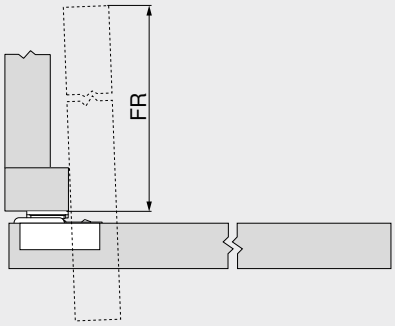

FR = FB – 48 мм

FB	Ширина фасада
FR	Смещение фасада вовнутрь

Количество петель

Вес фасада FG (кг)	Количество петель
До 22	5
До 27	6
До 32	7

Конструкция протестирована на 80.000 циклов открывания и закрывания

Регулировка

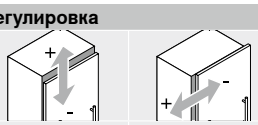

Макс. ±2.0 мм | ±1.6 мм

Монтаж на саморезы

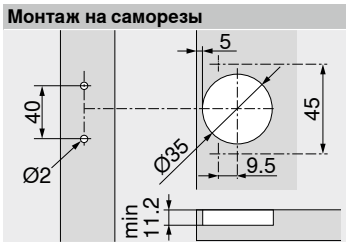

Размеры чашки

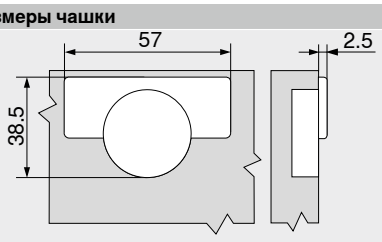

Дополнительная информация

Обзор	73
Дверь с открыванием вовнутрь	118
Принадлежности	159
Сервисы Blum	602
Доп. техническая информация	708

Монтаж, демонтаж и регулировка

Короткая ссылка
www.blum.com/a210

Угол	Вкладная конструкция		Полунакладная		Накладная		Макс. наложение		Встык	
Угловая петля – стандарт										
50°	№ 25	125	№ 54	125	№ 10	127	№ 45	129	№ 61	125
45°	№ 24	127	№ 53	125	№ 9	127	№ 44	129	№ 60	127
40°	№ 23	125	№ 108	128	№ 8	128	№ 43	128	№ 109	129
35°	№ 22	131	№ 52	131	№ 7	131	№ 42	132	№ 59	131
30°	№ 21	131	№ 51	131	№ 6	133	№ 41	132	№ 58	131
25°	№ 20	130	№ 50	130	№ 5	135	№ 40	132	№ 57	130
20°	№ 19	135	№ 49	135	№ 4	135	№ 39	137	№ 56	135
15°	№ 18	134	№ 48	134	№ 3	137	№ 38	137	№ 55	134
10°	№ 17	136	№ 47	136	№ 2	136	№ 37	137		
5°	№ 16	139	№ 46	139	№ 1	139	№ 36	139		
–5°	№ 15	139					№ 35	139		
–10°	№ 14	141					№ 34	141		
–15°	№ 13	140					№ 33	141		
–20°	№ 12	140					№ 32	140		
–25°	№ 11	142					№ 31	143		
–30°							№ 30	142		
–35°							№ 29	142		
–40°							№ 28	144		
–45°							№ 27	144		
–50°							№ 26	144		
Угловая петля – тонкие двери										
15°	№ 117	147			№ 113	147				
10°	№ 116	147			№ 112	147				
5°	№ 115	146			№ 111	147				
–5°	№ 114	146			№ 110	146				
Угловая петля – стеклянная дверь										
Петля CRISTALLO – угловая конструкция										
15°	№ 105	149			№ 102	149				
10°	№ 104	149			№ 101	149				
5°	№ 103	148			№ 100	149				
–5°	№ 106	148			№ 107	148				

Обозначение	Мате-риал	Регулировка	Высота (мм)							
Ответные планки										
Прямая ответная планка с эксцентриком – 20/32	Сталь	Эксцентрик	±2.0	150		150	151	151	
Прямая ответная планка с эксцентриком – полунакладная конструкция – 20/32	Сталь	Эксцентрик	±2.0				151		
Крестообразная ответная планка – **INSERTA** – 37/32	Сталь	Эксцентрик	±2.0		152				
Крестообразная ответная планка с эксцентриком – 37/32	Сталь	Эксцентрик	±2.0	152		152			
Крестообразная ответная планка с эксцентриком – полунакладная конструкция – 37/32	Сталь	Эксцентрик	±2.0			152			
Крестообразная ответная планка – 37/32	Цинк	Двусоставные планки	±2.0	153			153		
Крестообразная ответная планка – 37/32	Сталь	Продольное отверстие	±2.0			153			
Крестообразная ответная планка – 37/32	Сталь	Продольное отверстие	±3.0	153			154		154
Крестообразная ответная планка – полунакладная конструкция – 37/32	Сталь	Продольное отверстие	±3.0				154		
Крестообразная ответная планка – 28/32	Сталь	Продольное отверстие	±3.0				154		
Крестообразная ответная планка – 37/32	Цинк	Продольное отверстие	±3.0				155		
Угловые подкладки									
Угловая подкладка +5° – 37/32	Цинк			156					
Угловая подкладка –5° – 37/32	Цинк			156					

Количество петель

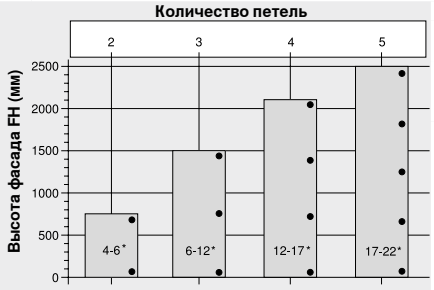

* Вес фасада FG (кг)

Количество петель зависит от веса фасада FG и высоты фасада FH

Чтобы обеспечить устойчивость двери, расстояние между петлями должно быть как можно больше

Высота и вес указаны для стандартной двери шириной FB 600 мм

2

+45° I – угловая петля – полунакладная



- **Для угловых шкафов с вкладными фасадами**
- **CLIP top BLUMOTION** со встроенным **BLUMOTION** (с возможностью деактивации)
- **CLIP top** без пружины
- Угловая петля +45° I
- Угол открывания 95°
- Регулировка фасада в трех плоскостях
- Удобная регулировка по глубине с помощью механизма шнек
- Дверь устанавливается и снимается с корпуса без инструмента
- С креплением **INSERTA** петля устанавливается в фасад без инструмента

Веб-код – задать в Конфигураторе изделий или нажать **DQDR9A**

Дополнительная информация

WA	Угол		
	40°	45°	50°
	№ 23	№ 24	№ 25
	125	127	125
	№ 108	№ 53	№ 54
	128	125	125
	№ 8	№ 9	№ 10
	128	127	127
	№ 43	№ 44	№ 45
	128	129	129
	№ 109	№ 60	№ 61
	129	125	125

Обзор – угловая петля 122

WA Угловая петля

Информация для заказа

Чашка петли – **INSERTA**

Петля	Пружина	Цвет	№ арт.
CLIP top BLUMOTION	●	NI	79B9698

Чашка петли – **На саморезы**

Петля	Пружина	Цвет	№ арт.
CLIP top BLUMOTION	●	NI | ONS	79B9658
CLIP top	○	NI	78A9658.T

Принадлежности

Заглушка на плечо петли

Печать | тиснение	Надпись	Цвет	№ арт.
Без логотипа	–	NI | ONS	70.1553
Штампов.	Blum	NI	70.1553.BP

Заглушка на чашку петли

Петля	Цвет	№ арт.
CLIP top BLUMOTION	NI | ONS	70T3504
CLIP top	NI	70T1504

TIP-ON для дверей

Исполнение	Пружина TIP-ON	Пружина	№ арт.
Короткий	■	○	956.1004
	■	○	956A1004
Длинный	■	●	956A1006
	■■	●	956A1006F

Саморез

Длина (мм)	Диаметр (мм)	№ арт.
15.0	Ø 3.5	609.1500
17.0		609.1700

Пружина TIP-ON

■	Стандартная пружина
■■	Жесткая пружина

Пружина

●	Петля с пружиной
○	Петля без пружины

Цвет

NI	Никелиров.
ONS	Черный оникс

Примечание

Петли **CLIP top BLUMOTION** и **CLIP top** нельзя комбинировать на одном фасаде.

Дополнительная информация

Обзор	73	**TIP-ON** для дверей	190	**Монтаж, демонтаж и регулировка**	
Ответные планки	150	Сервисы Blum	602		
Принадлежности – заглушка на плечо петли	157	Доп. техническая информация	708		
Принадлежности	159			**Короткая ссылка**	
				www.blum.com/a210	

Проектирование

Примечание

Размеры действительны при заводской настройке. При других параметрах меняется наложение двери. Рекомендуется пробная установка. Расстояние до места установки планки может не совпадать со стандартным.

Угловой шкаф

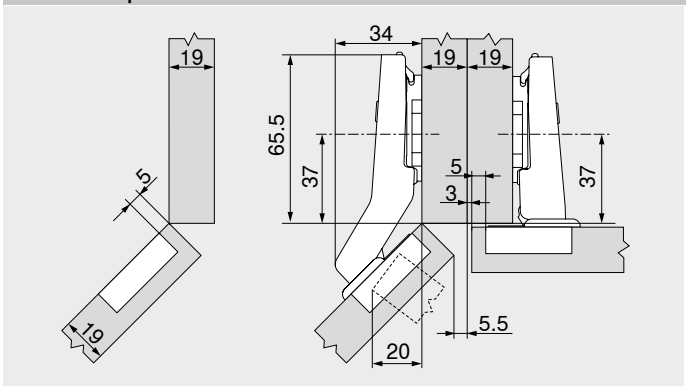

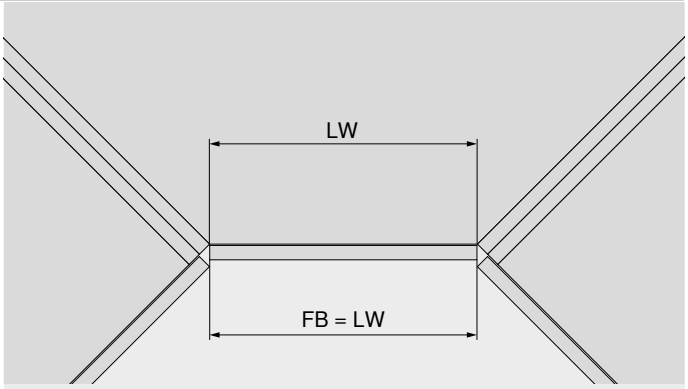

FB Ширина фасада
LW Внутренняя ширина корпуса

+45° I – угловая петля – полунакладная

Веб-код – задать в Конфигураторе изделий или нажать **DQDR9A**

Проектирование

№ 23 **40°**

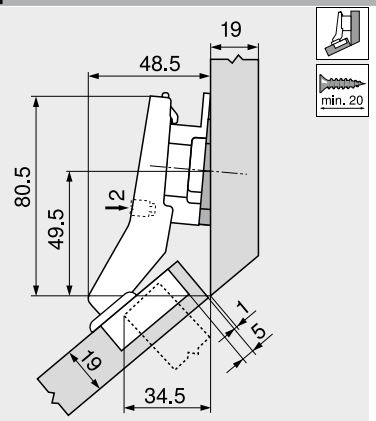

Обозначение	Подъем (мм)	Угол клина	№ арт.
Ответная планка	9	–	175H7190
Угловая подкладка	6	–5°	171A5500

№ 53 **45°**

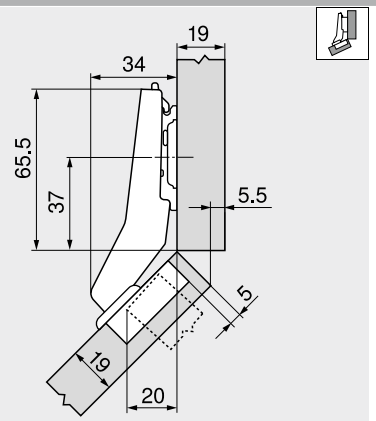

Обозначение	Подъем (мм)	Угол клина	№ арт.
Ответная планка	0	–	173H7100

№ 60 **45°**

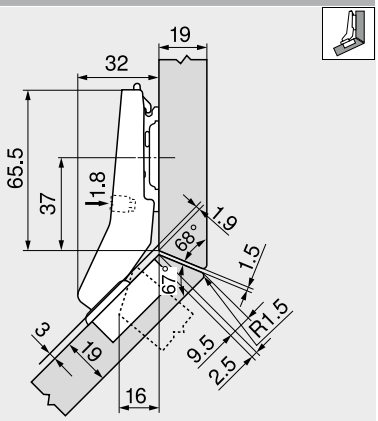

Обозначение	Подъем (мм)	Угол клина	№ арт.
Ответная планка	0	–	173H7100

№ 25 **50°**

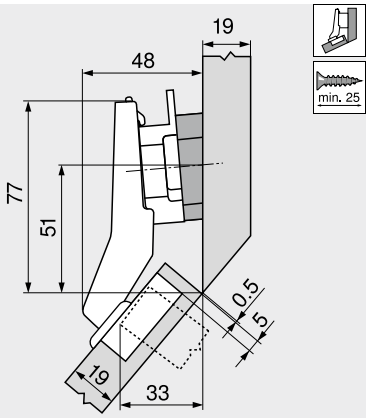

Обозначение	Подъем (мм)	Угол клина	№ арт.
Ответная планка	9	–	175H7190
Угловая подкладка	6	+5°	171A5070

№ 54 **50°**

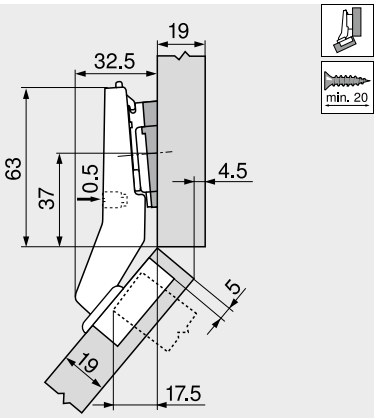

Обозначение	Подъем (мм)	Угол клина	№ арт.
Ответная планка	0	–	173H7100
Угловая подкладка	0.8	+5°	171A5010

№ 61 **50°**

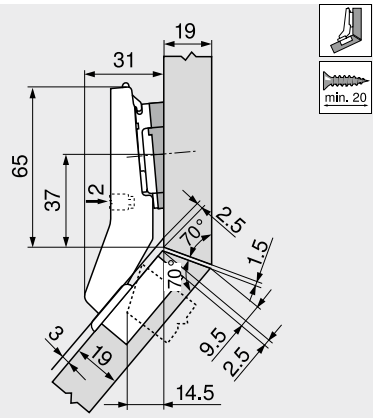

Обозначение	Подъем (мм)	Угол клина	№ арт.
Ответная планка	0	–	173H7100
Угловая подкладка	0.8	+5°	171A5010

Регулировка

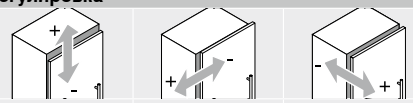

Макс. ±3.0 мм	±1.8 мм	±2.0 мм
См. ответные планки		

Монтаж на саморезы

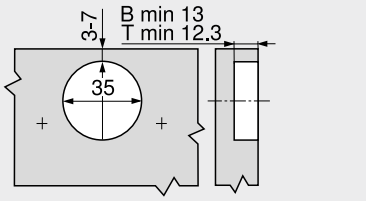

B **CLIP top BLUMOTION**
T **CLIP top**

Монтаж INSERTA

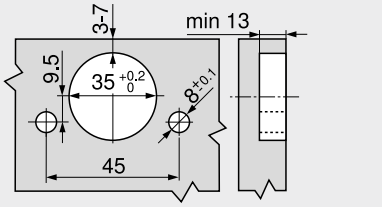

Размеры чашки

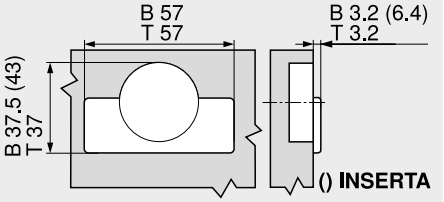

B **CLIP top BLUMOTION**
T **CLIP top**

2

+45° II – угловая петля – накладная



- **Для угловых шкафов с фасадами встык**
- **CLIP top BLUMOTION** со встроенным **BLUMOTION** (с возможностью деактивации)
- **CLIP top** без пружины
- Угловая петля +45° II
- Угол открывания 110°
- Регулировка фасада в трех плоскостях
- Удобная регулировка по глубине с помощью механизма шнек
- Дверь устанавливается и снимается с корпуса без инструмента
- С креплением **INSERTA** петля устанавливается в фасад без инструмента

Веб-код – задать в Конфигураторе изделий или нажать **DQDRYM**

Дополнительная информация

WA	Угол		
	40°	45°	50°
	№ 23	№ 24	№ 25
	125	127	125
	№ 108	№ 53	№ 54
	128	125	125
	№ 8	№ 9	№ 10
	128	127	127
	№ 43	№ 44	№ 45
	128	129	129
	№ 109	№ 60	№ 61
	129	125	125

Обзор – угловая петля 122

WA Угловая петля

Информация для заказа

Чашка петли | **INSERTA**

Петля	Пружина	Цвет	№ арт.
CLIP top BLUMOTION	●	NI	79B3598

Чашка петли | **На саморезы**

Петля	Пружина	Цвет	№ арт.
CLIP top BLUMOTION	●	NI | ONS	79B3558
CLIP top	○	NI	78T3558

Принадлежности

Заглушка на плечо петли

Печать | тиснение	Надпись	Цвет	№ арт.
Без логотипа	–	NI | ONS	70.1503
Штампов.	Blum	NI | ONS	70.1503.BP

Заглушка на чашку петли

Петля	Цвет	№ арт.
CLIP top BLUMOTION	NI | ONS	70T3504
CLIP top	NI	70T3504

TIP-ON для дверей

Исполнение	Пружина TIP-ON	Пружина	№ арт.
Короткий	■	○	956.1004
	■	○	956A1004
Длинный	■	●	956A1006
	■■	●	956A1006F

Саморез

Длина (мм)	Диаметр (мм)	№ арт.
15.0	Ø 3.5	609.1500
17.0		609.1700

Пружина TIP-ON

■	Стандартная пружина
■■	Жесткая пружина

Пружина

●	Петля с пружиной
○	Петля без пружины

Цвет

NI	Никелиров.
ONS	Черный оникс

Примечание

Петли **CLIP top BLUMOTION** и **CLIP top** нельзя комбинировать на одном фасаде.

Дополнительная информация

Обзор	73	**TIP-ON** для дверей	190	**Монтаж, демонтаж и регулировка**	
Ответные планки	150	Сервисы Blum	602		
Принадлежности – заглушка на плечо петли	157	Доп. техническая информация	708		
Принадлежности	159				

Короткая ссылка
www.blum.com/a210

Проектирование

Примечание

Размеры действительны при заводской настройке. При других параметрах меняется наложение двери. Рекомендуется пробная установка. Расстояние до места установки планки может не совпадать со стандартным.

Угловой шкаф

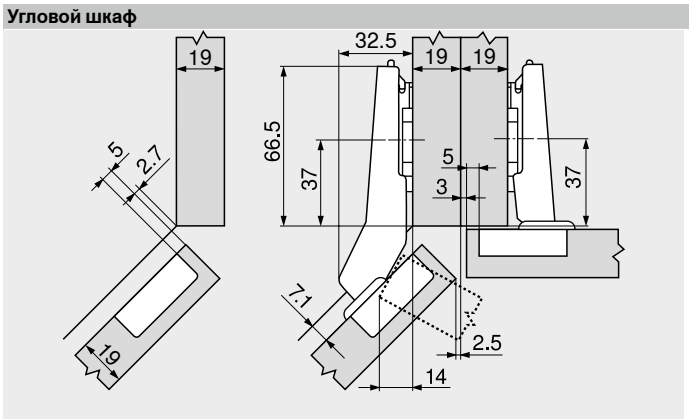

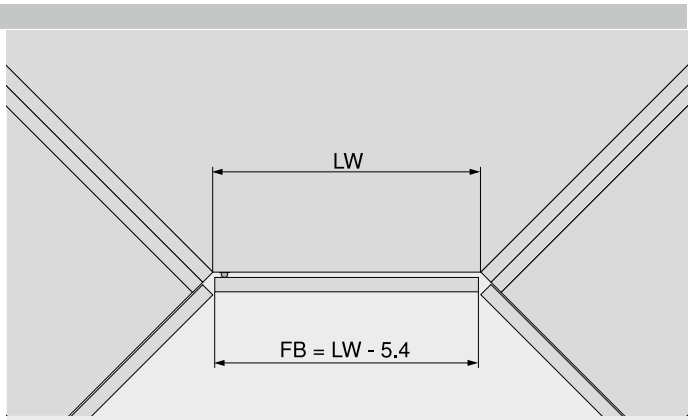

FB Ширина фасада
LW Внутренняя ширина корпуса

+45° II – угловая петля – накладная

Веб-код – задать в Конфигураторе изделий или нажать: DQDRYM

Проектирование

№ 24
45°

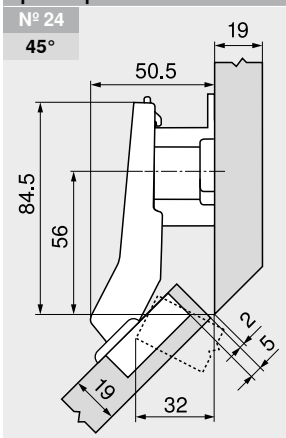

Обозначение	Подъем (мм)	Угол клина	№ арт.
Ответная планка	18	–	175H7190.22

№ 9
45°

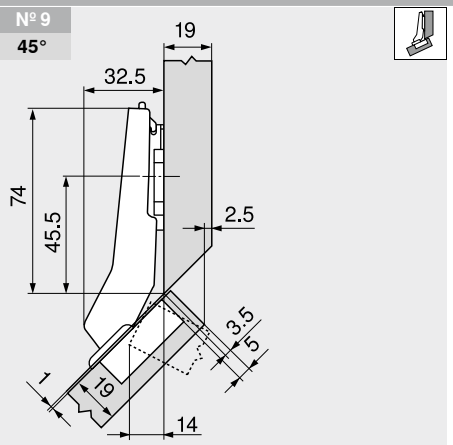

Обозначение	Подъем (мм)	Угол клина	№ арт.
Ответная планка	0	–	173H7100

№ 10
50°

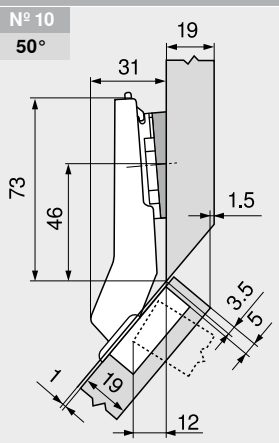

Обозначение	Подъем (мм)	Угол клина	№ арт.
Ответная планка	0	–	173H7100
Угловая подкладка	0.8	+5°	171A5010

Регулировка

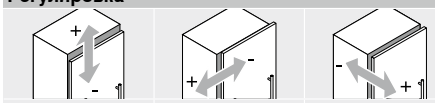

Макс. ±3.0 мм	±1.8 мм	±2.0 мм
См. ответные планки		

Монтаж на саморезы

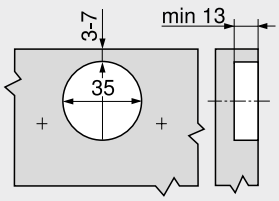

Монтаж INSERTA

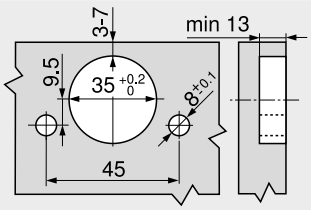

Размеры чашки

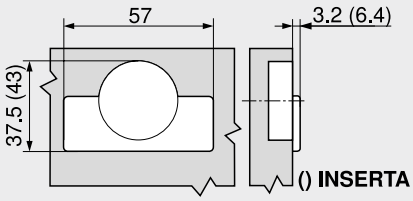

2

+45° III – угловая петля – макс. наложение



- **CLIP top BLUMOTION** со встроенным **BLUMOTION** (с возможностью деактивации)
- **CLIP top** без пружины
- Угловая петля +45° III
- Угол открывания 95°
- Регулировка фасада в трех плоскостях
- Удобная регулировка по глубине с помощью механизма шнек
- Дверь устанавливается и снимается с корпуса без инструмента
- С креплением **INSERTA** петля устанавливается в фасад без инструмента

Веб-код – задать в Конфигураторе изделий или нажать **DQDSNY**

Дополнительная информация

WA	Угол		
	40°	45°	50°
	№ 23	№ 24	№ 25
	125	127	125
	№ 108	№ 53	№ 54
	128	125	125
	№ 8	№ 9	№ 10
	128	127	127
	№ 43	№ 44	№ 45
	128	129	129
	№ 109	№ 60	№ 61
	129	125	125

Обзор – угловая петля 122

WA Угловая петля

Информация для заказа

Чашка петли – **INSERTA**

Петля	Пружина	Цвет	№ арт.
CLIP top BLUMOTION	●	NI	79B9498

Чашка петли – **На саморезы**

Петля	Пружина	Цвет	№ арт.
CLIP top BLUMOTION	●	NI	79B9458
CLIP top	○	NI	78A9458.T

Принадлежности

Заглушка на плечо петли

Печать | тиснение	Надпись	Цвет	№ арт.
Без логотипа	–	NI	70.1553
Штампов.	Blum	NI	70.1553.BP

Заглушка на чашку петли

Петля	Цвет	№ арт.
CLIP top BLUMOTION	NI	70T3504
CLIP top	NI	70T1504

TIP-ON для дверей

Исполнение	Пружина TIP-ON	Пружина	№ арт.
Короткий	■	○	956.1004
	■	○	956A1004
Длинный	■	●	956A1006
	■■	●	956A1006F

Саморез

Длина (мм)	Диаметр (мм)	№ арт.
15.0	Ø 3.5	609.1500
17.0		609.1700

Пружина TIP-ON

■	Стандартная пружина
■■	Жесткая пружина

Пружина

●	Петля с пружиной
○	Петля без пружины

Цвет

NI	Никелиров.

Примечание

Петли **CLIP top BLUMOTION** и **CLIP top** нельзя комбинировать на одном фасаде.

Дополнительная информация

Обзор	73	**TIP-ON** для дверей	190
Ответные планки	150	Сервисы Blum	602
Принадлежности – заглушка на плечо петли	157	Доп. техническая информация	708
Принадлежности	159		

Монтаж, демонтаж и регулировка

Короткая ссылка
www.blum.com/a210

Проектирование

Примечание

Размеры действительны при заводской настройке. При других параметрах меняется наложение двери. Рекомендуется пробная установка. Расстояние до места установки планки может не совпадать со стандартным.

№ 108
40°

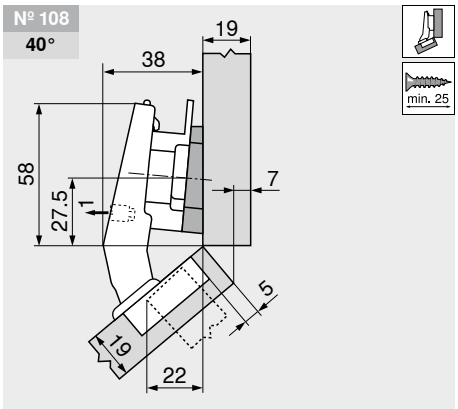

Обозначение	Подъем (мм)	Угол клина	№ арт.
Ответная планка	9	–	175H7190
Угловая подкладка	3	+5°	171A5040

Клинообразная подкладка устанавливается перевернутой на 180° (стрелка показывает внутрь корпуса)!

№ 8
40°

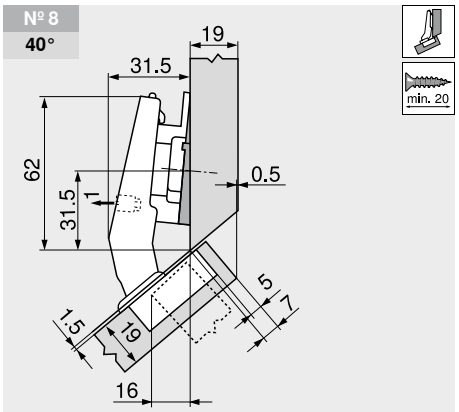

Обозначение	Подъем (мм)	Угол клина	№ арт.
Ответная планка	6	–	175H9160
Угловая подкладка	6	–5°	171A5500

№ 43
40°

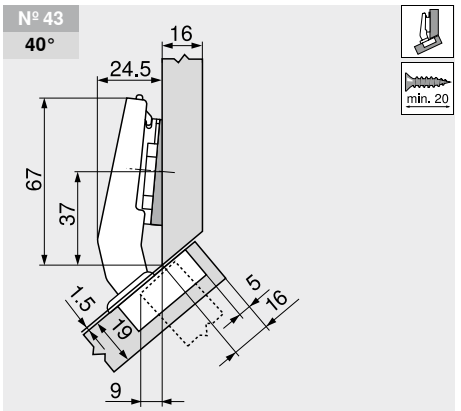

Обозначение	Подъем (мм)	Угол клина	№ арт.
Ответная планка	0	–	173H7100
Угловая подкладка	6	–5°	171A5500

+45° III – угловая петля – макс. наложение

Веб-код – задать в Конфигураторе изделий или нажать: DQDSNY

Проектирование

№ 109
40°

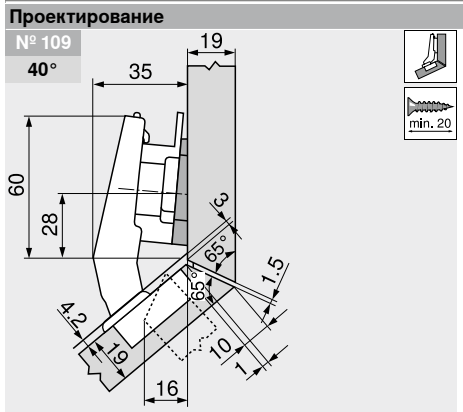

Обозначение	Подъем (мм)	Угол клина	№ арт.
Ответная планка	9	–	175H7190
Угловая подкладка	0.8	+5°	171A5010

Клинообразная подкладка устанавливается перевернутой на 180° (стрелка показывает внутрь корпуса)!

№ 44
45°

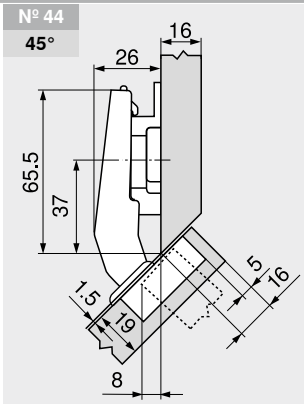

Обозначение	Подъем (мм)	Угол клина	№ арт.
Ответная планка	6	–	175H9160

№ 45
50°

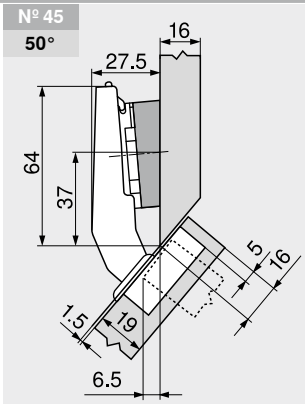

Обозначение	Подъем (мм)	Угол клина	№ арт.
Ответная планка	0	–	173H7100
Угловая подкладка	6	+5°	171A5070

Регулировка

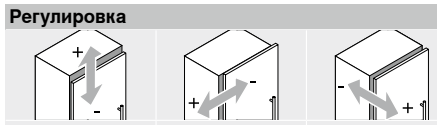

Макс. ±3.0 мм	±2.0 мм	±2.0 мм
См. ответные планки		

Монтаж на саморезы

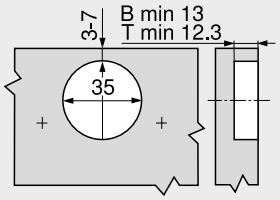

B CLIP top BLUMOTION
T CLIP top

Монтаж INSERTA

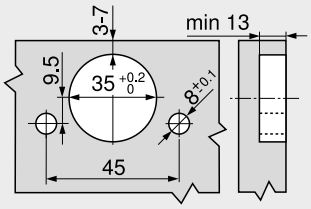

Размеры чашки

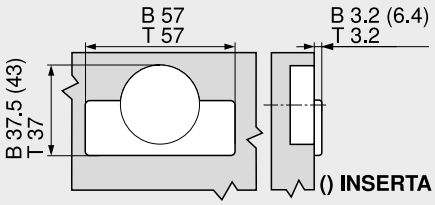

B CLIP top BLUMOTION
T CLIP top

2

+30° II – угловая петля – накладная



- **CLIP top BLUMOTION** со встроенным **BLUMOTION** (с возможностью деактивации)
- **CLIP top** без пружины
- Угловая петля +30° II
- Угол открывания 95°
- Регулировка фасада в трех плоскостях
- Удобная регулировка по глубине с помощью механизма шнек
- Дверь устанавливается и снимается с корпуса без инструмента
- С креплением **INSERTA** петля устанавливается в фасад без инструмента

Веб-код – задать в Конфигураторе изделий или нажать **DQDTDA**

Дополнительная информация

WA	Угол		
	25°	30°	35°
	№ 20	№ 21	№ 22
	130	131	131
	№ 50	№ 51	№ 52
	130	131	131
	№ 5	№ 6	№ 7
	135	131	131
	№ 40	№ 41	№ 42
	132	134	132
	№ 57	№ 58	№ 59
	130	131	131

Обзор – угловая петля 122

WA Угловая петля

Информация для заказа

Чашка петли | **INSERTA**

Петля	Пружина	Цвет	№ арт.
CLIP top BLUMOTION	●	NI	79B9596

Чашка петли | **На саморезы**

Петля	Пружина	Цвет	№ арт.
CLIP top BLUMOTION	●	NI | ONS	79B9556
CLIP top	○	NI	78A9556.T

Принадлежности

Заглушка на плечо петли

Печать | тиснение	Надпись	Цвет	№ арт.
Без логотипа	–	NI | ONS	70.1553
Штампов.	Blum	NI	70.1553.BP

Заглушка на чашку петли

Петля	Цвет	№ арт.
CLIP top BLUMOTION	NI | ONS	70T3504
CLIP top	NI	70T1504

TIP-ON для дверей

Исполнение	Пружина TIP-ON	Пружина	№ арт.
Короткий	■	○	956.1004
	■	○	956A1004
Длинный	■	●	956A1006
	■■	●	956A1006F

Саморез

Длина (мм)	Диаметр (мм)	№ арт.
15.0	Ø 3.5	609.1500
17.0		609.1700

Пружина TIP-ON

■	Стандартная пружина
■■	Жесткая пружина

Пружина

●	Петля с пружиной
○	Петля без пружины

Цвет

NI	Никелиров.
ONS	Черный оникс

Примечание

Петли **CLIP top BLUMOTION** и **CLIP top** нельзя комбинировать на одном фасаде.

Дополнительная информация

Обзор	73	**TIP-ON** для дверей	190
Ответные планки	150	Сервисы Blum	602
Принадлежности – заглушка на плечо петли	157	Доп. техническая информация	708
Принадлежности	159		

Монтаж, демонтаж и регулировка

Короткая ссылка
www.blum.com/a210

Проектирование

Примечание

Размеры действительны при заводской настройке. При других параметрах меняется наложение двери. Рекомендуется пробная установка. Расстояние до места установки планки может не совпадать со стандартным.

№ 20 **25°**

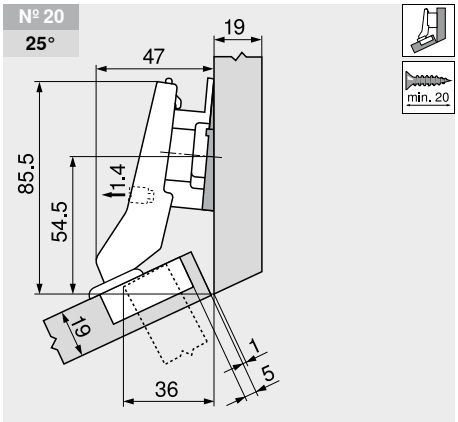

Обозначение	Подъем (мм)	Угол клина	№ арт.
Ответная планка	9	–	175H7190
Угловая подкладка	6	–5°	171A5500

№ 50 **25°**

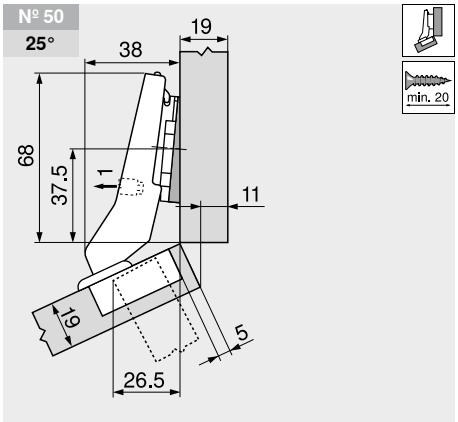

Обозначение	Подъем (мм)	Угол клина	№ арт.
Ответная планка	0	–	173H7100
Угловая подкладка	6	–5°	171A5500

№ 57 **25°**

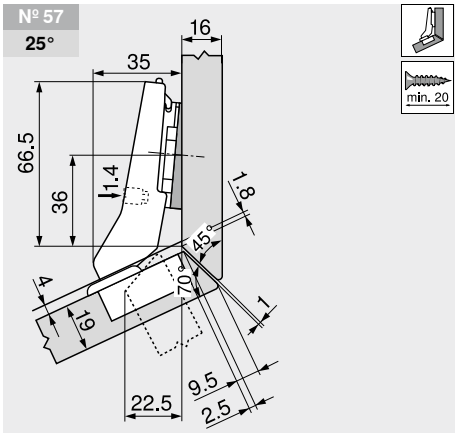

Обозначение	Подъем (мм)	Угол клина	№ арт.
Ответная планка	0	–	173H7100
Угловая подкладка	6	–5°	171A5500

+30° II – угловая петля – накладная

Веб-код – задать в Конфигураторе изделий или нажать: DQDTDA

Проектирование

№ 21 30°

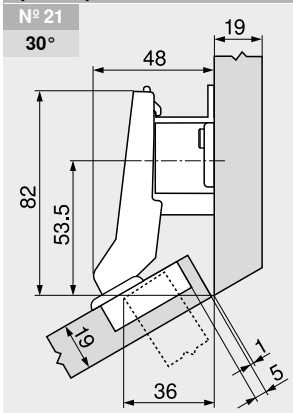

Обозначение	Подъем (мм)	Угол клина	№ арт.
Ответная планка	18	–	175H7190.22

№ 51 30°

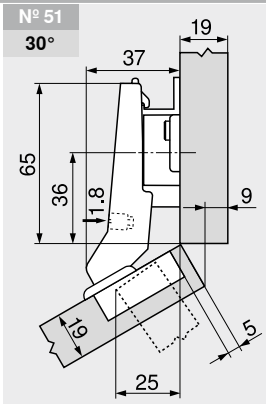

Обозначение	Подъем (мм)	Угол клина	№ арт.
Ответная планка	9	–	175H7190

№ 6 30°

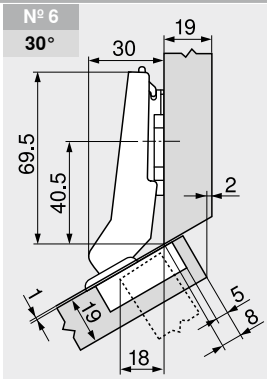

Обозначение	Подъем (мм)	Угол клина	№ арт.
Ответная планка	0	–	173H7100

№ 58 30°

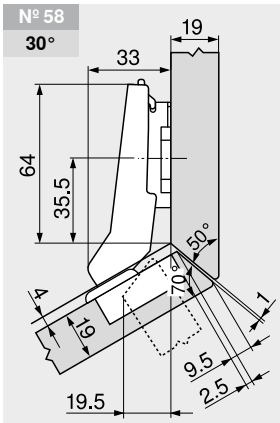

Обозначение	Подъем (мм)	Угол клина	№ арт.
Ответная планка	3	–	173H7130

№ 22 35°

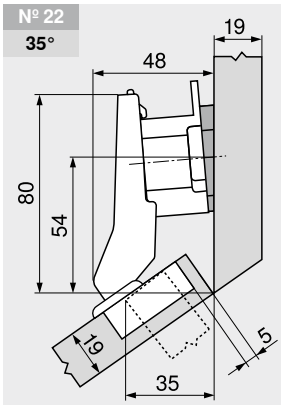

Обозначение	Подъем (мм)	Угол клина	№ арт.
Ответная планка	18	–	175H7190.22
Угловая подкладка	0.8	+5°	171A5010

№ 52 35°

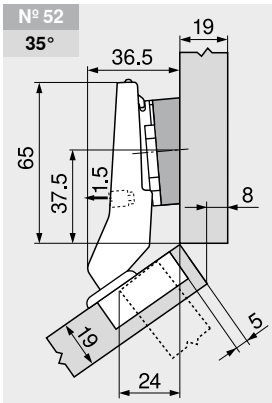

Обозначение	Подъем (мм)	Угол клина	№ арт.
Ответная планка	0	–	173H7100
Угловая подкладка	6	+5°	171A5070

№ 7 35°

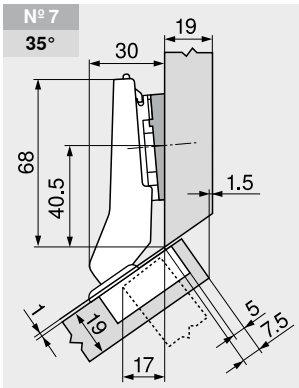

Обозначение	Подъем (мм)	Угол клина	№ арт.
Ответная планка	0	–	173H7100
Угловая подкладка	0.8	+5°	171A5010

№ 59 35°

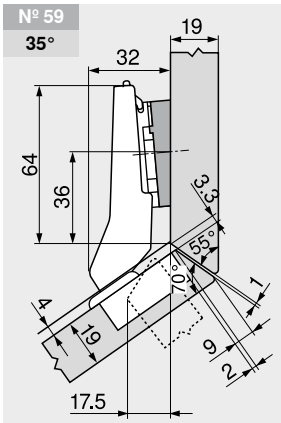

Обозначение	Подъем (мм)	Угол клина	№ арт.
Ответная планка	0	–	173H7100
Угловая подкладка	3	+5°	171A5040

Регулировка

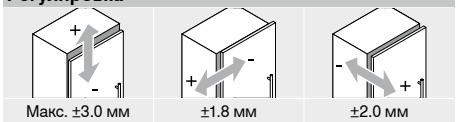

Макс. ±3.0 мм	±1.8 мм	±2.0 мм
См. ответные планки		

Дополнительная информация

Установка чашки 133

2

+30° III – угловая петля – макс. наложение



- **CLIP top BLUMOTION** со встроенным **BLUMOTION** (с возможностью деактивации)
- **CLIP top** без пружины
- Угловая петля +30° III
- Угол открывания 95°
- Регулировка фасада в трех плоскостях
- Удобная регулировка по глубине с помощью механизма шнек
- Дверь устанавливается и снимается с корпуса без инструмента
- С креплением **INSERTA** петля устанавливается в фасад без инструмента

Веб-код – задать в Конфигураторе изделий или нажать **DQDU2M**

Дополнительная информация

WA	Угол		
	25°	30°	35°
	№ 20	№ 21	№ 22
	130	131	131
	№ 50	№ 51	№ 52
	130	131	131
	№ 5	№ 6	№ 7
	135	131	131
	№ 40	№ 41	№ 42
	132	134	132
	№ 57	№ 58	№ 59
	130	131	131

Обзор – угловая петля 122

WA Угловая петля

Информация для заказа

Чашка петли | **INSERTA**

Петля	Пружина	Цвет	№ арт.
CLIP top BLUMOTION	●	NI	79B9496

Чашка петли | **На саморезы**

Петля	Пружина	Цвет	№ арт.
CLIP top BLUMOTION	●	NI	79B9456
CLIP top	○	NI	78A9456.T

Принадлежности

Заглушка на плечо петли

Печать | тиснение	Надпись	Цвет	№ арт.
Без логотипа	–	NI	70.1553
Штампов.	Blum	NI	70.1553.BP

Заглушка на чашку петли

Петля	Цвет	№ арт.
CLIP top BLUMOTION	NI	70T3504
CLIP top	NI	70T1504

TIP-ON для дверей

Исполнение	Пружина TIP-ON	Пружина	№ арт.
Короткий	■	○	956.1004
	■	○	956A1004
Длинный	■	●	956A1006
	■■	●	956A1006F

Саморез

Длина (мм)	Диаметр (мм)	№ арт.
15.0	Ø 3.5	609.1500
17.0		609.1700

Пружина TIP-ON

■	Стандартная пружина
■■	Жесткая пружина

Пружина

●	Петля с пружиной
○	Петля без пружины

Цвет

NI	Никелиров.

Примечание

Петли **CLIP top BLUMOTION** и **CLIP top** нельзя комбинировать на одном фасаде.

Дополнительная информация

Обзор	73	**TIP-ON** для дверей	190
Ответные планки	150	Сервисы Blum	602
Принадлежности – заглушка на плечо петли	157	Доп. техническая информация	708
Принадлежности	159		

Монтаж, демонтаж и регулировка

Короткая ссылка
www.blum.com/a210

Проектирование

Примечание

Размеры действительны при заводской настройке. При других параметрах меняется наложение двери. Рекомендуется пробная установка. Расстояние до места установки планки может не совпадать со стандартным.

№ 40 | **25°**

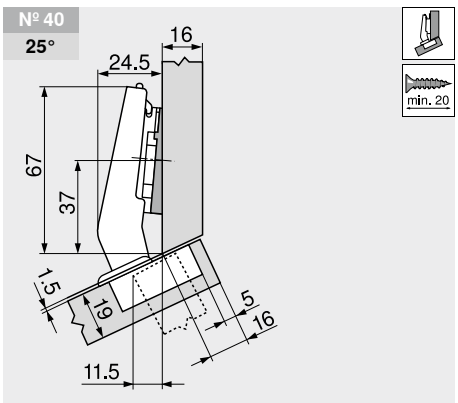

Обозначение	Подъем (мм)	Угол клина	№ арт.
Ответная планка	0	–	173H7100
Угловая подкладка	6	–5°	171A5500

№ 41 | **30°**

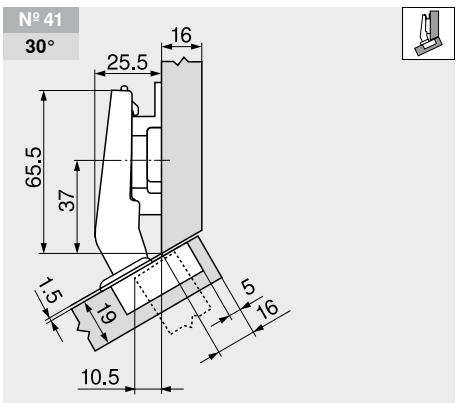

Обозначение	Подъем (мм)	Угол клина	№ арт.
Ответная планка	6	–	175H9160

№ 42 | **35°**

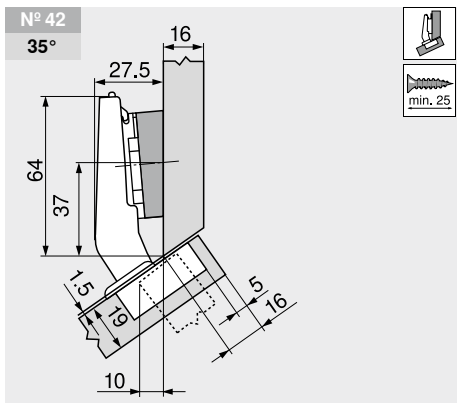

Обозначение	Подъем (мм)	Угол клина	№ арт.
Ответная планка	0	–	173H7100
Угловая подкладка	6	+5°	171A5070

+30° III – угловая петля – макс. наложение

Веб-код – задать в Конфигураторе изделий или нажать DQDU2M

Проектирование

Регулировка

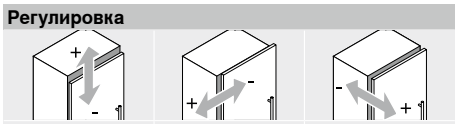

Макс. ±3.0 мм	±2.0 мм	±2.0 мм
См. ответные планки		

Монтаж на саморезы

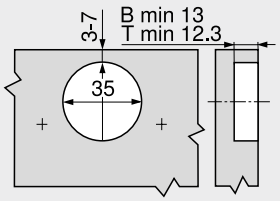

B **CLIP top BLUMOTION**
T **CLIP top**

Монтаж INSERTA

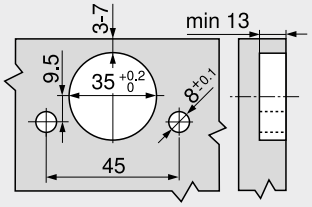

Размеры чашки

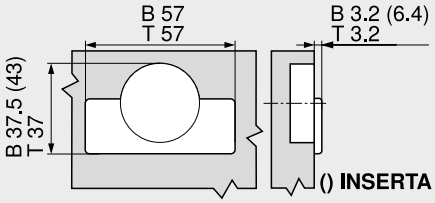

B **CLIP top BLUMOTION**
T **CLIP top**

2

+20° II – угловая петля – накладная



- **CLIP top BLUMOTION** со встроенным **BLUMOTION** (с возможностью деактивации)
- **CLIP top** без пружины
- Угловая петля +20° II
- Угол открывания 95°
- Регулировка фасада в трех плоскостях
- Удобная регулировка по глубине с помощью механизма шнек
- Дверь устанавливается и снимается с корпуса без инструмента
- С креплением **INSERTA** петля устанавливается в фасад без инструмента

Веб-код – задать в Конфигураторе изделий или нажать **DQDURY**

Дополнительная информация

WA	Угол		
	15°	20°	25°
	№ 18	№ 19	№ 20
	134	135	130
	№ 48	№ 49	№ 50
	134	135	130
	№ 3	№ 4	№ 5
	137	135	135
	№ 38	№ 39	№ 40
	137	137	132
	№ 55	№ 56	№ 57
	134	135	130

Обзор – угловая петля 122

WA Угловая петля

Информация для заказа

Чашка петли | **INSERTA**

Петля	Пружина	Цвет	№ арт.
CLIP top BLUMOTION	●	NI	79B9595

Чашка петли | **На саморезы**

Петля	Пружина	Цвет	№ арт.
CLIP top BLUMOTION	●	NI	79B9555
CLIP top	○	NI	78A9555.T

Принадлежности

Заглушка на плечо петли

Печать | тиснение	Надпись	Цвет	№ арт.
Без логотипа	–	NI	70.1553
Штампов.	Blum	NI	70.1553.BP

Заглушка на чашку петли

Петля	Цвет	№ арт.
CLIP top BLUMOTION	NI	70T3504
CLIP top	NI	70T1504

TIP-ON для дверей

Исполнение	Пружина TIP-ON	Пружина	№ арт.
Короткий	■	○	956.1004
	■	○	956A1004
Длинный	■	●	956A1006
	■■	●	956A1006F

Саморез

Длина (мм)	Диаметр (мм)	№ арт.
15.0	Ø 3.5	609.1500
17.0		609.1700

Пружина TIP-ON

■	Стандартная пружина
■■	Жесткая пружина

Пружина

●	Петля с пружиной
○	Петля без пружины

Цвет

NI	Никелиров.

Примечание

Петли **CLIP top BLUMOTION** и **CLIP top** нельзя комбинировать на одном фасаде.

Дополнительная информация

Обзор	73	**TIP-ON** для дверей	190	**Монтаж, демонтаж и регулировка**	
Ответные планки	150	Сервисы Blum	602		
Принадлежности – заглушка на плечо петли	157	Доп. техническая информация	708		
Принадлежности	159				

Короткая ссылка
www.blum.com/a210

Проектирование

Примечание

Размеры действительны при заводской настройке. При других параметрах меняется наложение двери. Рекомендуется пробная установка. Расстояние до места установки планки может не совпадать со стандартным.

№ 18 | **15°**

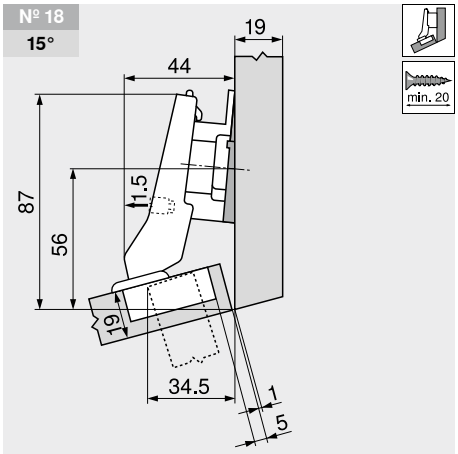

Обозначение	Подъем (мм)	Угол клина	№ арт.
Ответная планка	9	–	175H7190
Угловая подкладка	6	–5°	171A5500

№ 48 | **15°**

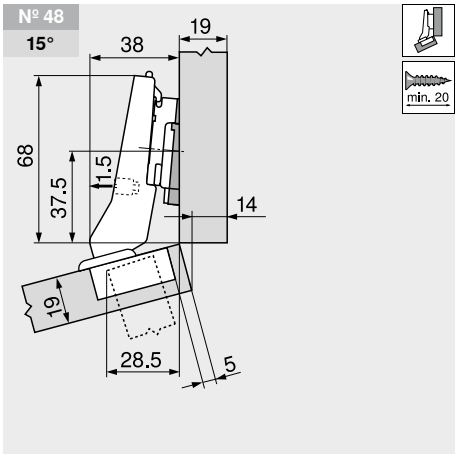

Обозначение	Подъем (мм)	Угол клина	№ арт.
Ответная планка	3	–	173H7130
Угловая подкладка	6	–5°	171A5500

№ 55 | **15°**

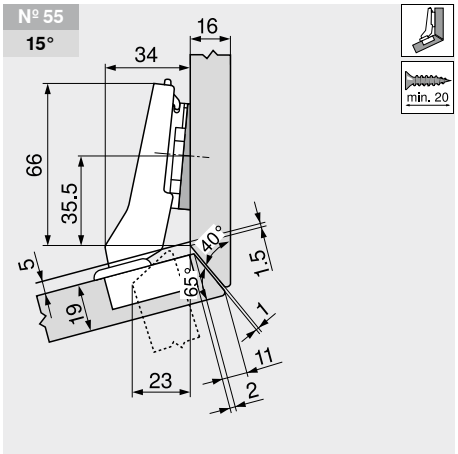

Обозначение	Подъем (мм)	Угол клина	№ арт.
Ответная планка	0	–	173H7100
Угловая подкладка	6	–5°	171A5500

+20° II – угловая петля – накладная

Веб-код – задать в Конфигураторе изделий или нажать: DQDURY

Проектирование

№ 19
20°

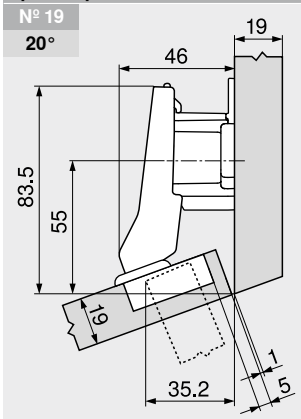

Обозначение	Подъем (мм)	Угол клина	№ арт.
Ответная планка	18	–	175H7190.22

№ 49
20°

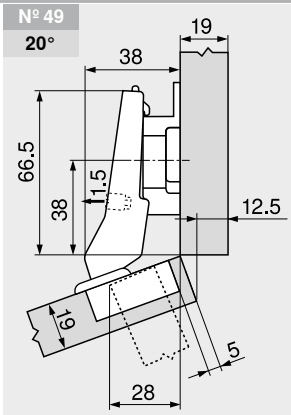

Обозначение	Подъем (мм)	Угол клина	№ арт.
Ответная планка	9	–	175H7190

№ 4
20°

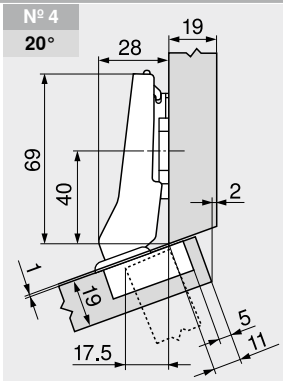

Обозначение	Подъем (мм)	Угол клина	№ арт.
Ответная планка	0	–	173H7100

№ 56
20°

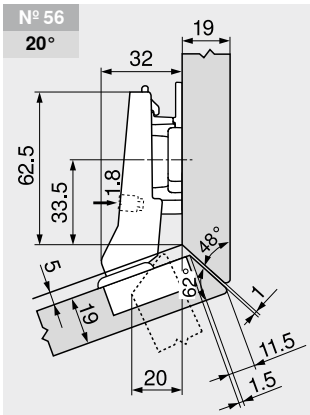

Обозначение	Подъем (мм)	Угол клина	№ арт.
Ответная планка	6	–	175H9160

№ 5
25°

min. 20

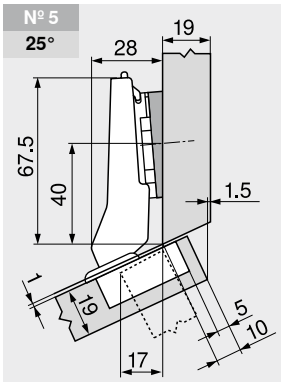

Обозначение	Подъем (мм)	Угол клина	№ арт.
Ответная планка	0	–	173H7100
Угловая подкладка	0.8	+5°	171A5010

Регулировка

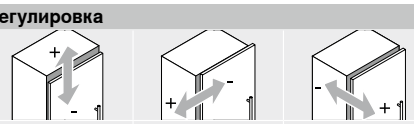

Макс. ±3.0 мм См. ответные планки	±1.8 мм	±2.0 мм

Монтаж на саморезы

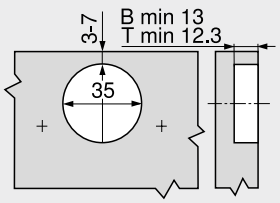

B **CLIP top BLUMOTION**
T **CLIP top**

Монтаж INSERTA

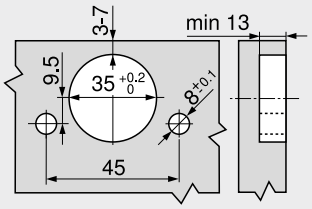

Размеры чашки

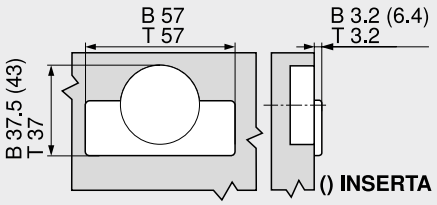

B **CLIP top BLUMOTION**
T **CLIP top**

2

+15° III – угловая петля – макс. наложение



- **CLIP top BLUMOTION** со встроенным **BLUMOTION** (с возможностью деактивации)
- **CLIP top** без пружины
- Угловая петля +15° III
- Угол открывания 95°
- Регулировка фасада в трех плоскостях
- Удобная регулировка по глубине с помощью механизма шнек
- Дверь устанавливается и снимается с корпуса без инструмента
- С креплением **INSERTA** петля устанавливается в фасад без инструмента

Веб-код – задать в Конфигураторе изделий или нажать **DQDVHA**

Дополнительная информация

WA	Угол		
	10°	15°	20°
	№ 17	№ 18	№ 19
	136	134	135
	№ 47	№ 48	№ 49
	136	134	135
	№ 2	№ 3	№ 4
	136	137	135
	№ 37	№ 38	№ 39
	137	137	137
		№ 55	№ 56
		134	135

Обзор – угловая петля	122
WA	Угловая петля

Информация для заказа

Чашка петли: INSERTA

Петля	Пружина	Цвет	№ арт.
CLIP top BLUMOTION	●	NI	79B9494

Чашка петли: На саморезы

Петля	Пружина	Цвет	№ арт.
CLIP top BLUMOTION	●	NI | ONS	79B9454
CLIP top	○	NI	78A9454.T

Принадлежности

Заглушка на плечо петли

Печать | тиснение	Надпись	Цвет	№ арт.
Без логотипа	–	NI | ONS	70.1553
Штампов.	Blum	NI	70.1553.BP

Заглушка на чашку петли

Петля	Цвет	№ арт.
CLIP top BLUMOTION	NI | ONS	70T3504
CLIP top	NI	70T1504

TIP-ON для дверей

Исполнение	Пружина TIP-ON	Пружина	№ арт.
Короткий	■	○	956.1004
	■	○	956A1004
Длинный	■	●	956A1006
	■■	●	956A1006F

Саморез

Длина (мм)	Диаметр (мм)	№ арт.
15.0	Ø 3.5	609.1500
17.0		609.1700

Пружина TIP-ON

■	Стандартная пружина
■■	Жесткая пружина

Пружина

●	Петля с пружиной
○	Петля без пружины

Цвет

NI	Никелиров.
ONS	Черный оникс

Примечание

Петли **CLIP top BLUMOTION** и **CLIP top** нельзя комбинировать на одном фасаде.

Дополнительная информация

Обзор	73	**TIP-ON** для дверей	190
Ответные планки	150	Сервисы Blum	602
Принадлежности – заглушка на плечо петли	157	Доп. техническая информация	708
Принадлежности	159		

Монтаж, демонтаж и регулировка

Короткая ссылка
www.blum.com/a210

Проектирование

Примечание

Размеры действительны при заводской настройке. При других параметрах меняется наложение двери. Рекомендуется пробная установка. Расстояние до места установки планки может не совпадать со стандартным.

№ 17
10°

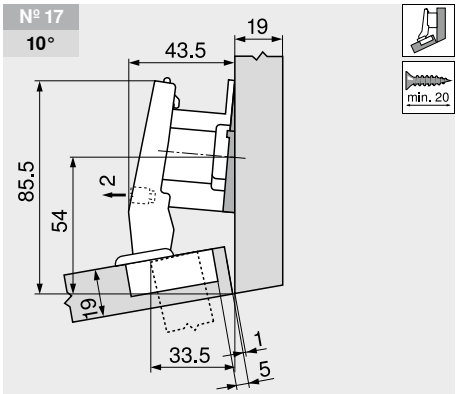

Обозначение	Подъем (мм)	Угол клина	№ арт.
Ответная планка	18	–	175H7190.22
Угловая подкладка	6	–5°	171A5500

№ 47
10°

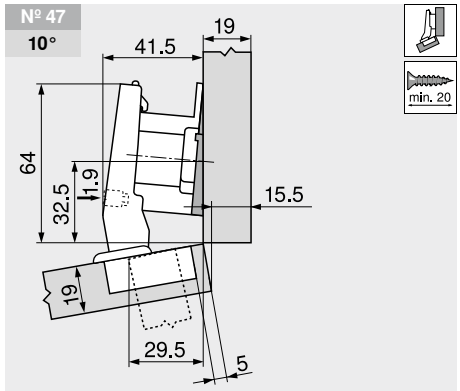

Обозначение	Подъем (мм)	Угол клина	№ арт.
Ответная планка	18	–	175H7190.22
Угловая подкладка	6	–5°	171A5500

№ 2
10°

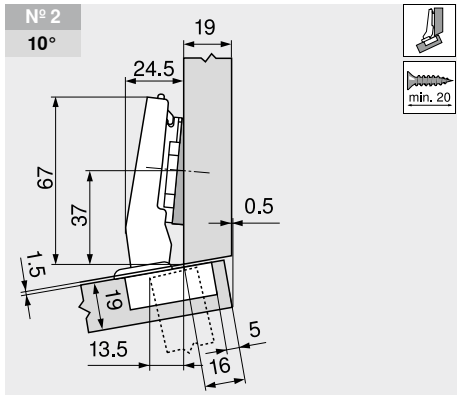

Обозначение	Подъем (мм)	Угол клина	№ арт.
Ответная планка	0	–	173H7100
Угловая подкладка	6	–5°	171A5500

+15° III – угловая петля – макс. наложение

Веб-код – задать в Конфигураторе изделий или нажать: DQDVHA

Проектирование

№ 37
10°

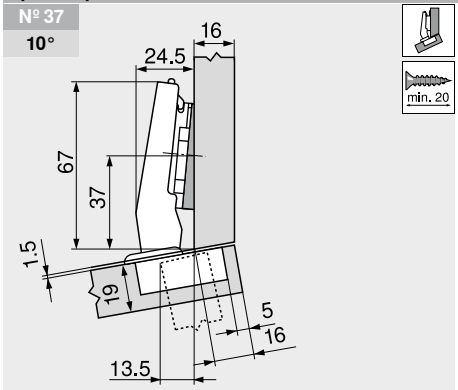

Обозначение	Подъем (мм)	Угол клина	№ арт.
Ответная планка	0	–	173H7100
Угловая подкладка	6	–5°	171A5500

№ 3
15°

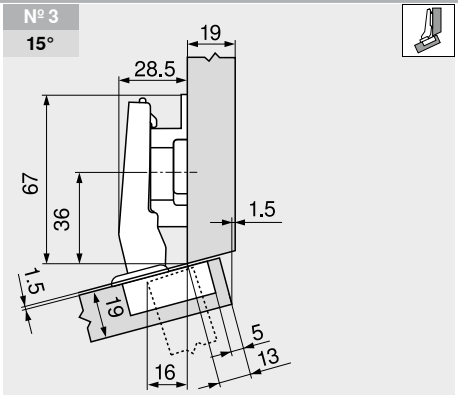

Обозначение	Подъем (мм)	Угол клина	№ арт.
Ответная планка	9	–	175H7190

№ 38
15°

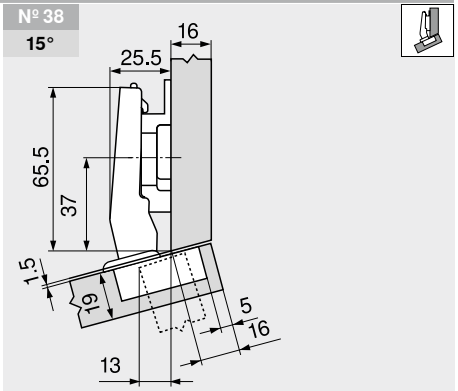

Обозначение	Подъем (мм)	Угол клина	№ арт.
Ответная планка	6	–	175H9160

№ 39
20°

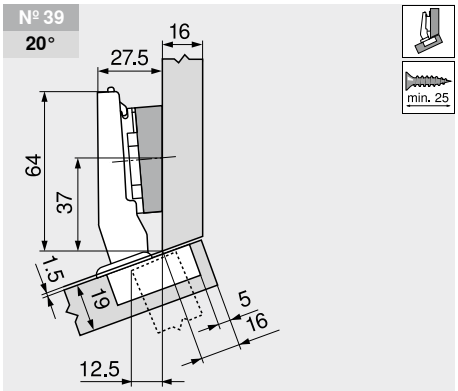

Обозначение	Подъем (мм)	Угол клина	№ арт.
Ответная планка	0	–	173H7100
Угловая подкладка	6	+5°	171A5070

Регулировка

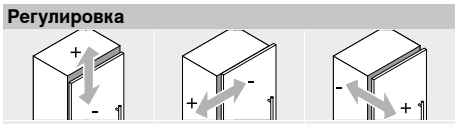

Макс. ±3.0 мм См. ответные планки	±2.0 мм	±2.0 мм

Монтаж на саморезы

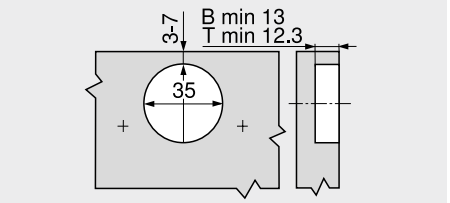

B **CLIP top BLUMOTION**
T **CLIP top**

Монтаж INSERTA

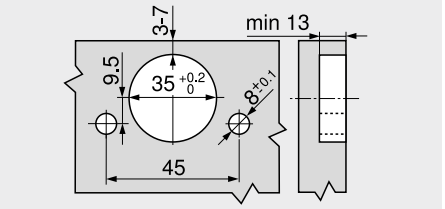

Размеры чашки

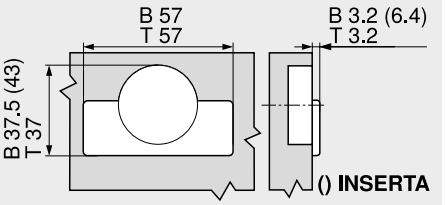

B **CLIP top BLUMOTION**
T **CLIP top**

Угловые конструкции ±5°



- **CLIP top BLUMOTION** со встроенным **BLUMOTION** (с возможностью деактивации)
- **CLIP top** с пружиной или без пружины
- Угол установки ±5°
- Угол открывания 95°
- Регулировка фасада в трех плоскостях
- Удобная регулировка по глубине с помощью механизма шнек
- Дверь устанавливается и снимается с корпуса без инструмента
- С креплением **INSERTA** петля устанавливается в фасад без инструмента

Веб-код – задать в Конфигураторе изделий или нажать **DQDW6M**

Дополнительная информация

WA	Угол	WA	Угол
	–5°		5°
	№ 15		№ 16
	139		139
			№ 46
			139
			№ 1
			139
	№ 35		№ 36
	139		139

Обзор – угловая петля 122

WA Угловая петля

Информация для заказа

Накладная конструкция

Чашка петли | **INSERTA**

Петля	Пружина	Цвет	№ арт.
CLIP top BLUMOTION	●	NI	71B9590
CLIP top	●	NI	71T9590B
	○	NI	70T9590BTL

Чашка петли | **На саморезы**

Петля	Пружина	Цвет	№ арт.
CLIP top BLUMOTION	●	NI	71B9550
CLIP top	●	NI	71T9550
	○	NI	70T9550.TL

Принадлежности

Заглушка на плечо петли

Печать | тиснение	Надпись	Цвет	№ арт.
Без логотипа	–	NI	70.1553
Штампов.	Blum	NI	70.1553.BP

Полунакладная конструкция

Чашка петли | **INSERTA**

Петля	Пружина	Цвет	№ арт.
CLIP top BLUMOTION	●	NI	71B9690
CLIP top	●	NI	71T9690B

Чашка петли | **На саморезы**

Петля	Пружина	Цвет	№ арт.
CLIP top BLUMOTION	●	NI	71B9650
CLIP top	●	NI	71T9650
	○	NI	70T9650.TL

Принадлежности

Заглушка на плечо петли

Печать | тиснение	Надпись	Цвет	№ арт.
Без логотипа	–	NI	70.1663
Штампов.	Blum	NI	70.1663.BP

Вкладная конструкция

Чашка петли | **INSERTA**

Петля	Пружина	Цвет	№ арт.
CLIP top BLUMOTION	●	NI	71B9790
CLIP top	●	NI	71T9790B

Чашка петли | **На саморезы**

Петля	Пружина	Цвет	№ арт.
CLIP top BLUMOTION	●	NI	71B9750
CLIP top	●	NI	71T9750
	○	NI	70T9750.TL

Принадлежности

Заглушка на плечо петли

Печать | тиснение	Надпись	Цвет	№ арт.
Без логотипа	–	NI	70.1663
Штампов.	Blum	NI	70.1663.BP

Примечание

Петли **CLIP top BLUMOTION** и **CLIP top** нельзя комбинировать на одном фасаде.

Принадлежности – общие

TIP-ON для дверей

Исполнение	Пружина TIP-ON	Пружина	№ арт.
Короткий	■	○	956.1004
	■	○	956A1004
Длинный	■	●	956A1006
	■■	●	956A1006F

Заглушка на чашку петли

Петля	Цвет	№ арт.
CLIP top BLUMOTION	NI	70T3504
CLIP top	NI	70T1504

Саморез

Длина (мм)	Диаметр (мм)	№ арт.
15.0	Ø 3.5	609.1500
17.0		609.1700

Пружина TIP-ON

■ Стандартная пружина

■■ Жесткая пружина

Пружина

● Петля с пружиной

○ Петля без пружины

Цвет

NI Никелиров.

Дополнительная информация

Обзор	73	**TIP-ON** для дверей	190	**Монтаж, демонтаж и регулировка**	
Ответные планки	150	Сервисы Blum	602		
Принадлежности – заглушка на плечо петли	157	Доп. техническая информация	708		
Принадлежности	159			**Короткая ссылка**	
BLUMOTION для дверей	176			www.blum.com/a210	

Проектирование

Примечание

Размеры действительны при заводской настройке. При других параметрах меняется наложение двери. Рекомендуется пробная установка. Расстояние до места установки планки может не совпадать со стандартным.

Угловые конструкции ±5°

Веб-код – задать в Конфигураторе изделий или нажать DQDW6M

Проектирование

№ 15 –5°

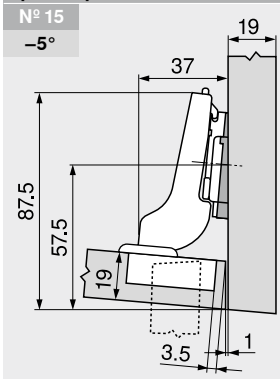

Петля с изгибом плеча 9.5 мм

Обозначение	Подъем (мм)	Угол клина	№ арт.
Ответная планка	0	–	173H7100
Угловая подкладка	6	–5°	171A5500

№ 35 –5°

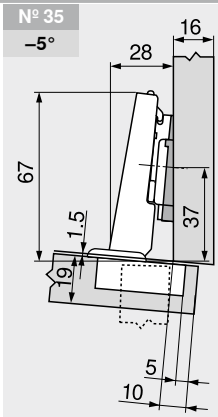

Петля с прямым плечом

Обозначение	Подъем (мм)	Угол клина	№ арт.
Ответная планка	0	–	173H7100
Угловая подкладка	6	–5°	171A5500

№ 16 5°

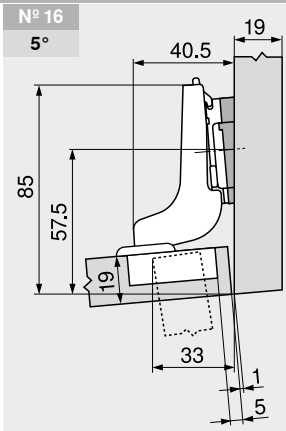

Петля с изгибом плеча 18 мм

Обозначение	Подъем (мм)	Угол клина	№ арт.
Ответная планка	0	–	173H7100
Угловая подкладка	0.8	+5°	171A5010

№ 46 5°

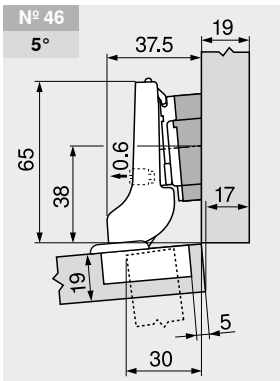

Петля с изгибом плеча 9.5 мм

Обозначение	Подъем (мм)	Угол клина	№ арт.
Ответная планка	0	–	173H7100
Угловая подкладка	6	+5°	171A5070

№ 1 5°

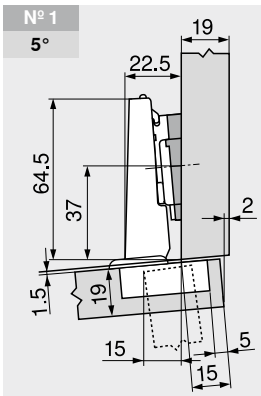

Петля с прямым плечом

Обозначение	Подъем (мм)	Угол клина	№ арт.
Ответная планка	0	–	173H7100
Угловая подкладка	0.8	+5°	171A5010

№ 36 5°

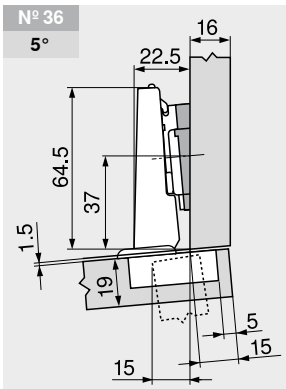

Петля с прямым плечом

Обозначение	Подъем (мм)	Угол клина	№ арт.
Ответная планка	0	–	173H7100
Угловая подкладка	0.8	+5°	171A5010

Регулировка

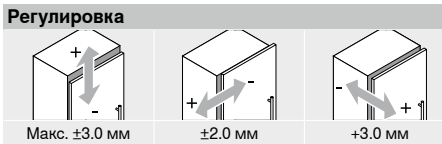

Макс. ±3.0 мм См. ответные планки	±2.0 мм	+3.0 мм –2.0 мм

Монтаж на саморезы

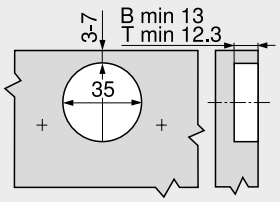

B **CLIP top BLUMOTION**
T **CLIP top**

Монтаж INSERTA

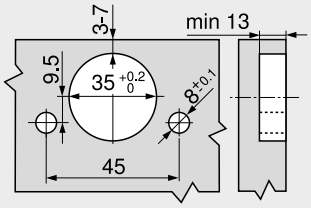

Размеры чашки

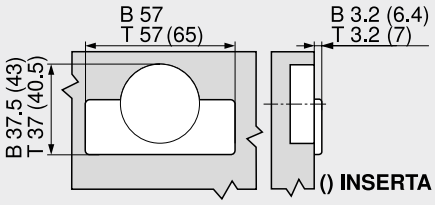

B **CLIP top BLUMOTION**
T **CLIP top**

2

–15° III – угловая петля – макс. наложение



- **CLIP top BLUMOTION** со встроенным **BLUMOTION** (с возможностью деактивации)
- **CLIP top** без пружины
- Угловая петля –15° III
- Угол открывания 110°
- Регулировка фасада в трех плоскостях
- Удобная регулировка по глубине с помощью механизма шнек
- Дверь устанавливается и снимается с корпуса без инструмента
- С креплением **INSERTA** петля устанавливается в фасад без инструмента

Веб-код – задать в Конфигураторе изделий или нажать **DQDWVY**

Дополнительная информация

WA	Угол		
	–20°	–15°	–10°
	№ 12	№ 13	№ 14
	140	140	141
	№ 32	№ 33	№ 34
	140	141	141

Обзор – угловая петля	122
WA	Угловая петля

Информация для заказа

Чашка петли – **INSERTA**

Петля	Пружина	Цвет	№ арт.
CLIP top BLUMOTION	●	NI	79B3493

Чашка петли – **На саморезы**

Петля	Пружина	Цвет	№ арт.
CLIP top BLUMOTION	●	NI	79B3453
CLIP top	○	NI	78T3453

Принадлежности

Заглушка на плечо петли

Печать | тиснение	Надпись	Цвет	№ арт.
Без логотипа	–	NI	70.1553
Штампов.	Blum	NI	70.1553.BP

Заглушка на чашку петли

Петля	Цвет	№ арт.
CLIP top BLUMOTION	NI	70T3504
CLIP top	NI	70T3504

TIP-ON для дверей

Исполнение	Пружина TIP-ON	Пружина	№ арт.
Короткий	■	○	956.1004
	■	○	956A1004
Длинный	■	●	956A1006
	■■	●	956A1006F

Саморез

Длина (мм)	Диаметр (мм)	№ арт.
15.0	Ø 3.5	609.1500
17.0		609.1700

Пружина TIP-ON

■	Стандартная пружина
■■	Жесткая пружина

Пружина

●	Петля с пружиной
○	Петля без пружины

Цвет

NI	Никелиров.

Примечание

Петли **CLIP top BLUMOTION** и **CLIP top** нельзя комбинировать на одном фасаде.

Дополнительная информация

Обзор	73	**TIP-ON** для дверей	190
Ответные планки	150	Сервисы Blum	602
Принадлежности – заглушка на плечо петли	157	Доп. техническая информация	708
Принадлежности	159		

Монтаж, демонтаж и регулировка

Короткая ссылка
www.blum.com/a210

Проектирование

Примечание

Размеры действительны при заводской настройке. При других параметрах меняется наложение двери. Рекомендуется пробная установка. Расстояние до места установки планки может не совпадать со стандартным.

№ 12
–20°

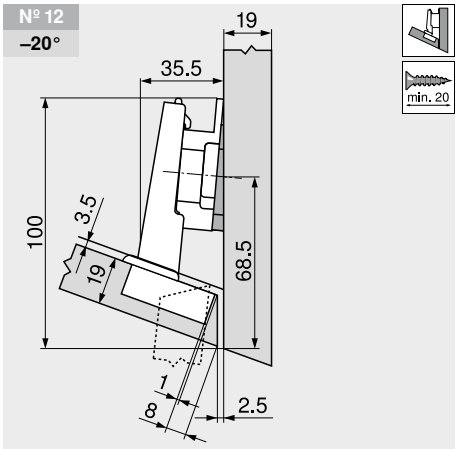

Обозначение	Подъем (мм)	Угол клина	№ арт.
Ответная планка	6	–	175H9160
Угловая подкладка	6	–5°	171A5500

№ 32
–20°

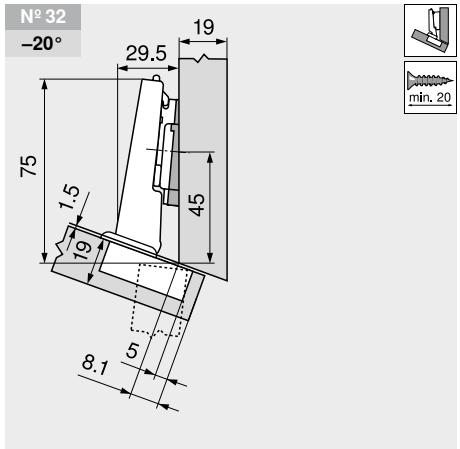

Обозначение	Подъем (мм)	Угол клина	№ арт.
Ответная планка	0	–	173H7100
Угловая подкладка	6	–5°	171A5500

№ 13
–15°

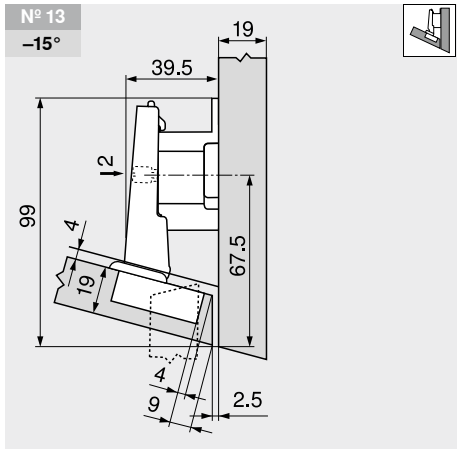

Обозначение	Подъем (мм)	Угол клина	№ арт.
Ответная планка	18	–	175H7190.22

–15° III – угловая петля – макс. наложение

Веб-код – задать в Конфигураторе изделий или нажать: DQDWVY

Проектирование

№ 33
–15°

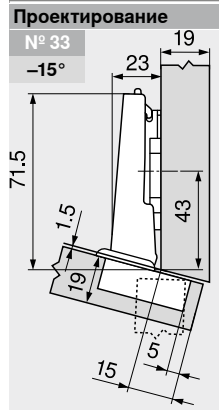

Обозначение	Подъем (мм)	Угол клина	№ арт.
Ответная планка	0	–	173H7100

№ 14
–10°

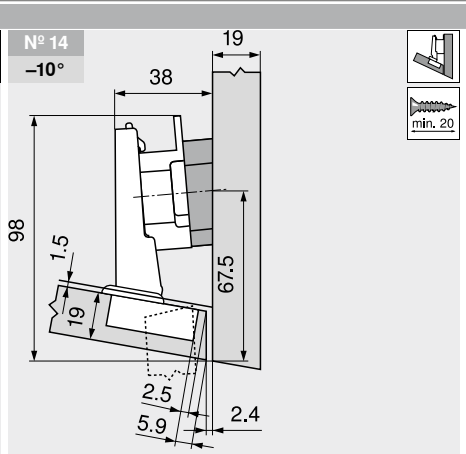

Обозначение	Подъем (мм)	Угол клина	№ арт.
Ответная планка	9	–	175H7190
Угловая подкладка	6	+5°	171A5070

№ 34
–10°

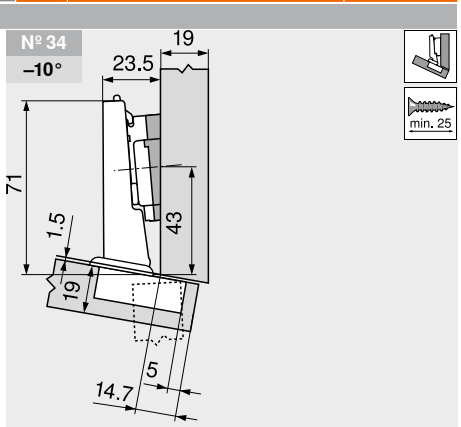

Обозначение	Подъем (мм)	Угол клина	№ арт.
Ответная планка	0	–	173H7100
Угловая подкладка	0.8	+5°	171A5010

Регулировка

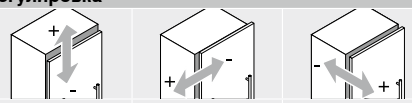

Макс. ±3.0 мм См. ответные планки	±2.0 мм	±2.0 мм

Монтаж на саморезы

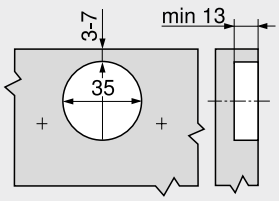

Монтаж INSERTA

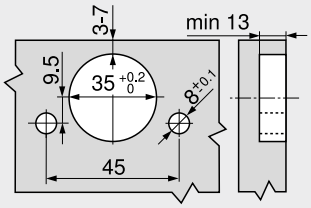

Размеры чашки

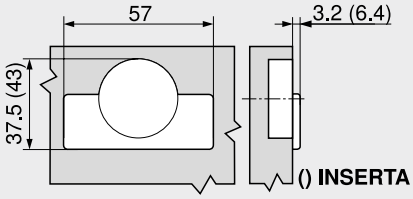

2

–30° III – угловая петля – макс. наложение



- **CLIP top BLUMOTION** со встроенным **BLUMOTION** (с возможностью деактивации)
- **CLIP top** без пружины
- Угловая петля –30° III
- Угол открывания 110°
- Регулировка фасада в трех плоскостях
- Удобная регулировка по глубине с помощью механизма шнек
- Дверь устанавливается и снимается с корпуса без инструмента
- С креплением **INSERTA** петля устанавливается в фасад без инструмента

Веб-код – задать в Конфигураторе изделий или нажать **DQDXLA**

Дополнительная информация

WA	Угол		
	–35°	–30°	–25°
			№ 11 143
	№ 29 142	№ 30 142	№ 31 142

Обзор – угловая петля 122

WA Угловая петля

Информация для заказа

Чашка петли – **INSERTA**

Петля	Пружина	Цвет	№ арт.
CLIP top BLUMOTION	●	NI	79B3491

Чашка петли – **На саморезы**

Петля	Пружина	Цвет	№ арт.
CLIP top BLUMOTION	●	NI	79B3451
CLIP top	○	NI	78T3451

Принадлежности

Заглушка на плечо петли

Печать | тиснение	Надпись	Цвет	№ арт.
Без логотипа	–	NI	70.1553
Штампов.	Blum	NI	70.1553.BP

Заглушка на чашку петли

Петля	Цвет	№ арт.
CLIP top BLUMOTION	NI	70T3504
CLIP top	NI	70T3504

TIP-ON для дверей

Исполнение	Пружина TIP-ON	Пружина	№ арт.
Короткий	■	○	956.1004
	■	○	956A1004
Длинный	■	●	956A1006
	■■	●	956A1006F

Саморез

Длина (мм)	Диаметр (мм)	№ арт.
15.0	Ø 3.5	609.1500
17.0		609.1700

Пружина TIP-ON

■ Стандартная пружина
■■ Жесткая пружина

Пружина

● Петля с пружиной
○ Петля без пружины

Цвет

NI Никелиров.

Примечание

Петли **CLIP top BLUMOTION** и **CLIP top** нельзя комбинировать на одном фасаде.

Дополнительная информация

Обзор	73	**TIP-ON** для дверей	190	**Монтаж, демонтаж и регулировка**	
Ответные планки	150	Сервисы Blum	602		
Принадлежности – заглушка на плечо петли	157	Доп. техническая информация	708	**Короткая ссылка**	
Принадлежности	159			www.blum.com/a210	

Проектирование

Примечание

Размеры действительны при заводской настройке. При других параметрах меняется наложение двери. Рекомендуется пробная установка. Расстояние до места установки планки может не совпадать со стандартным.

№ 29 –35°

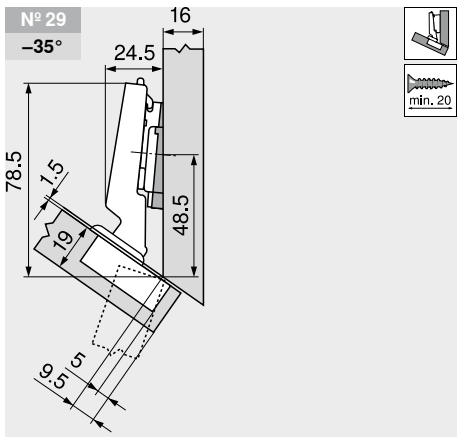

Обозначение	Подъем (мм)	Угол клина	№ арт.
Ответная планка	0	–	173H7100
Угловая подкладка	6	–5°	171A5500

№ 30 –30°

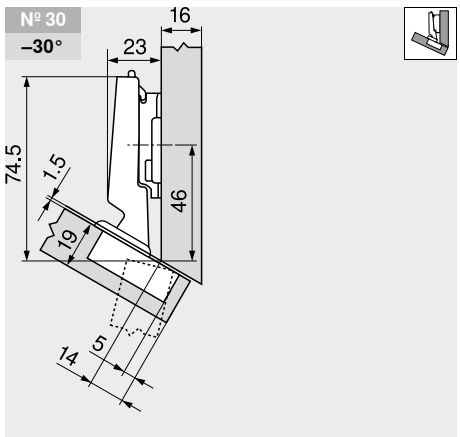

Обозначение	Подъем (мм)	Угол клина	№ арт.
Ответная планка	3	–	173H7130

№ 11 –25°

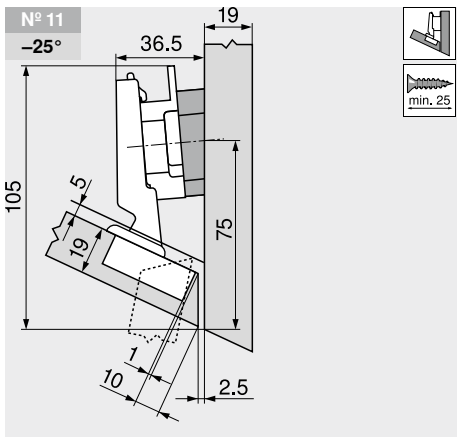

Обозначение	Подъем (мм)	Угол клина	№ арт.
Ответная планка	9	–	175H7190
Угловая подкладка	6	+5°	171A5070

–30° III – угловая петля – макс. наложение

Веб-код – задать в Конфигураторе изделий или нажать DQDXLA

Проектирование

№ 31
–25°

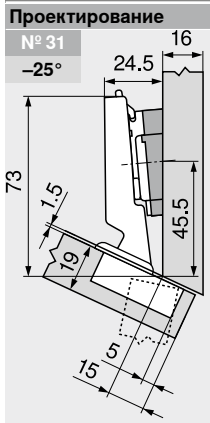

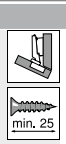

Обозначение	Подъем (мм)	Угол клина	№ арт.
Ответная планка	0	–	173H7100
Угловая подкладка	3	+5°	171A5040

Регулировка

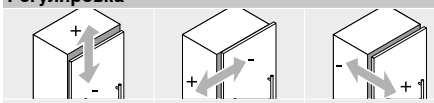

Макс. ±3.0 мм	±2.0 мм	±2.0 мм
См. ответные планки		

Монтаж на саморезы

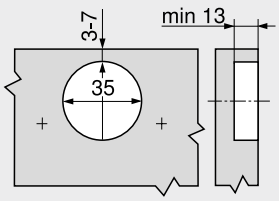

Монтаж INSERTA

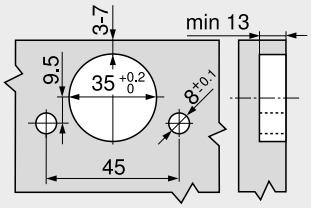

Размеры чашки

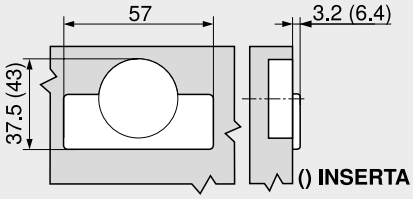

2

–45° III – угловая петля – макс. наложение



- **CLIP top BLUMOTION** со встроенным **BLUMOTION** (с возможностью деактивации)
- **CLIP top** без пружины
- Угловая петля –45° III
- Угол открывания 110°
- Регулировка фасада в трех плоскостях
- Удобная регулировка по глубине с помощью механизма шнек
- Дверь устанавливается и снимается с корпуса без инструмента
- С креплением **INSERTA** петля устанавливается в фасад без инструмента

Веб-код – задать в Конфигураторе изделий или нажать **DQDYAM**

Дополнительная информация

WA	Угол		
	–50°	–45°	–40°
	№ 26	№ 27	№ 28
	144	144	144

Обзор – угловая петля 122

WA Угловая петля

Информация для заказа

Чашка петли: INSERTA

Петля	Пружина	Цвет	№ арт.
CLIP top BLUMOTION	●	NI	79B3490

Чашка петли: На саморезы

Петля	Пружина	Цвет	№ арт.
CLIP top BLUMOTION	●	NI	79B3450
CLIP top	○	NI	78T3450

Принадлежности

Заглушка на плечо петли

Печать | тиснение	Надпись	Цвет	№ арт.
Без логотипа	–	NI	70.1553
Штампов.	Blum	NI	70.1553.BP

Заглушка на чашку петли

Петля	Цвет	№ арт.
CLIP top BLUMOTION	NI	70T3504
CLIP top	NI	70T3504

TIP-ON для дверей

Исполнение	Пружина TIP-ON	Пружина	№ арт.
Короткий	■	○	956.1004
	■	○	956A1004
Длинный	■	●	956A1006
	■■	●	956A1006F

Саморез

Длина (мм)	Диаметр (мм)	№ арт.
15.0	Ø 3.5	609.1500
17.0		609.1700

Пружина TIP-ON

■	Стандартная пружина
■■	Жесткая пружина

Пружина

●	Петля с пружиной
○	Петля без пружины

Цвет

NI	Никелиров.

Примечание

Петли **CLIP top BLUMOTION** и **CLIP top** нельзя комбинировать на одном фасаде.

Дополнительная информация

Обзор	73	**TIP-ON** для дверей	190	**Монтаж, демонтаж и регулировка**	
Ответные планки	150	Сервисы Blum	602		
Принадлежности – заглушка на плечо петли	157	Доп. техническая информация	708		
Принадлежности	159				

Короткая ссылка
www.blum.com/a210

Проектирование

Примечание

Размеры действительны при заводской настройке. При других параметрах меняется наложение двери. Рекомендуется пробная установка. Расстояние до места установки планки может не совпадать со стандартным.

№ 26 –50°

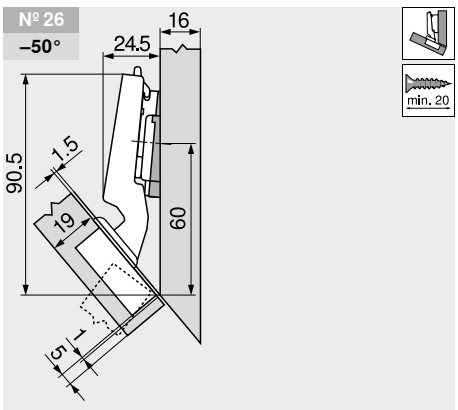

Обозначение	Подъем (мм)	Угол клина	№ арт.
Ответная планка	0	–	173H7100
Угловая подкладка	6	–5°	171A5500

№ 27 –45°

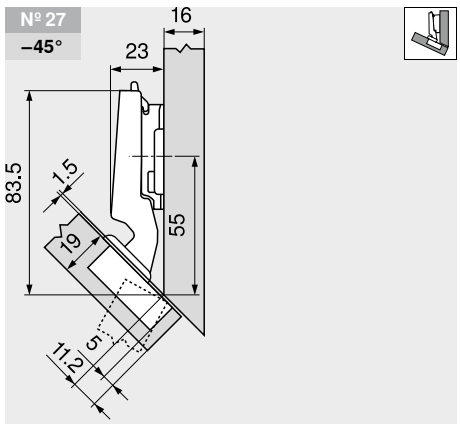

Обозначение	Подъем (мм)	Угол клина	№ арт.
Ответная планка	3	–	173H7130

№ 28 –40°

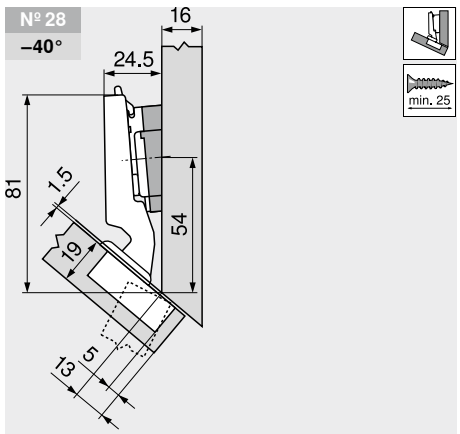

Обозначение	Подъем (мм)	Угол клина	№ арт.
Ответная планка	0	–	173H7100
Угловая подкладка	3	+5°	171A5040

–45° III – угловая петля – макс. наложение

Веб-код – задать в Конфигураторе изделий или нажать DQDYAM

Проектирование

Регулировка

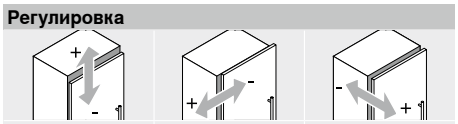

Макс. ±3.0 мм	±2.0 мм	±2.0 мм
См. ответные планки		

Монтаж на саморезы

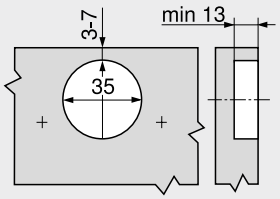

Монтаж INSERTA

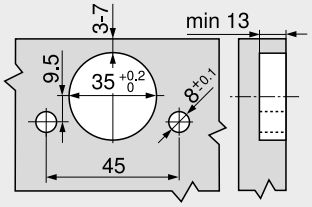

Размеры чашки

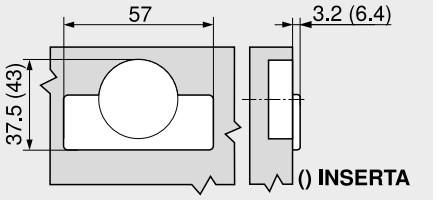

2

Петля для тонких фасадов – угловая петля



- **Тонкие фасады толщиной 8–14 мм**
- **Система крепления EXPANDO T** для различных материалов
- **CLIP top BLUMOTION** со встроенным **BLUMOTION** (с возможностью деактивации)
- **CLIP top** с пружиной или без пружины
- Петля с нулевым вхождением (для шкафов с внутренними ящиками или выдвижными полками)
- Угол открывания 110°
- Регулировка фасада в трех плоскостях
- Дверь устанавливается и снимается с корпуса без инструмента

Дополнительная информация

WA	Угол	WA	Угол		
	–5°		5°	10°	15°
	№ 114		№ 115	№ 116	№ 117
	146		146	147	147
	№ 110		№ 111	№ 112	№ 113
	146		147	147	147

Обзор – угловая петля 122

WA Угловая петля

Информация для заказа

Чашка петли ☐ **EXPANDO T**

Петля	Пружина	Цвет	№ арт.
CLIP top BLUMOTION	●	NI	71B453T
CLIP top	●	NI	71T453T
	○	NI	70T453T.TL

Принадлежности

Заглушка на плечо петли ☐

Печать | тиснение	Надпись	Цвет	№ арт.
Без логотипа	–	NI	70.4503
Штампов.	Blum		70.4503.BP

Заглушка на чашку петли ☐

Петля	Цвет	№ арт.
CLIP top BLUMOTION	NI	70T4504
CLIP top		70T4504

TIP-ON для дверей ☐

Исполнение	Пружина TIP-ON	Пружина	№ арт.
Короткий	■	○	956.1004
	■	○	956A1004
Длинный	■	●	956A1006
	■■	●	956A1006F

Пружина TIP-ON

■	Стандартная пружина
■■	Жесткая пружина

Пружина

●	Петля с пружиной
○	Петля без пружины

Цвет

NI	Никелиров.

Примечание

В случае комбинирования петель **CLIP top BLUMOTION** и **CLIP top** с пружиной на небольших фасадах шириной до 300 мм рекомендуется пробная установка. При большей ширине фасада FB комбинирование не рекомендуется.

Дополнительная информация

Обзор	73	Рекомендации по установке и ограничение ответственности – **EXPANDO T**	597
TIP-ON для дверей	190	Петля для тонких фасадов	104
Ответные планки	150		
Система крепления для тонких фасадов – **EXPANDO T**	596		

Монтаж, демонтаж и регулировка

Короткая ссылка
www.blum.com/a210

Проектирование

Примечание

При заводской настройке размеры действительны для толщины фасада 12 мм и толщины корпуса 19 мм. При других параметрах меняется наложение двери. Рекомендуется пробная установка. Расстояние до места установки планки может не совпадать со стандартным.

№ 114
–5°

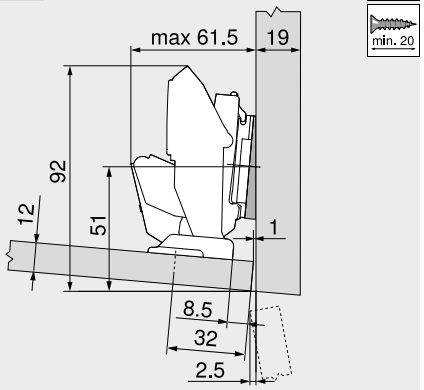

Обозначение	Подъем (мм)	Угол клина	№ арт.
Ответная планка	0	–	173H7100
Угловая подкладка	6	–5°	171A5500

№ 110
–5°

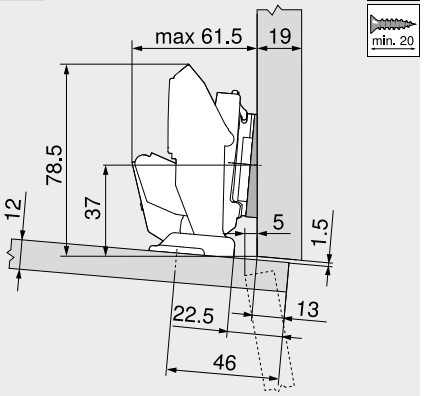

Обозначение	Подъем (мм)	Угол клина	№ арт.
Ответная планка	0	–	173H7100
Угловая подкладка	6	–5°	171A5500

№ 115
5°

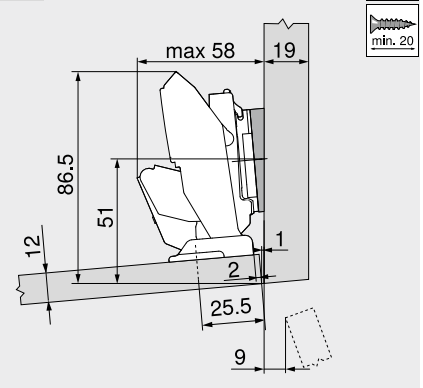

Обозначение	Подъем (мм)	Угол клина	№ арт.
Ответная планка	0	–	173H7100
Угловая подкладка	0.8	+5°	171A5010

Петля для тонких фасадов – угловая петля

Проектирование

№ 111
5°



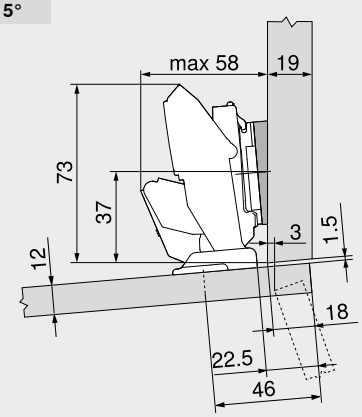

Обозначение	Подъем (мм)	Угол клина	№ арт.
Ответная планка	0	–	173H7100
Угловая подкладка	0.8	+5°	171A5010

№ 116
10°



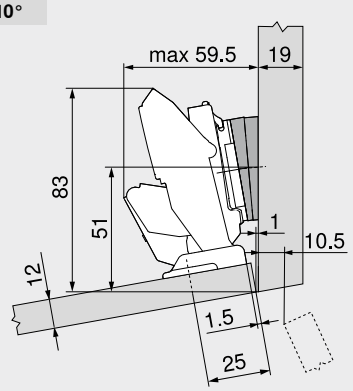

Обозначение	Подъем (мм)	Угол клина	№ арт.
Ответная планка	0	–	173H7100
Угловая подкладка	0.8	+5° 2 x	171A5010

№ 112
10°



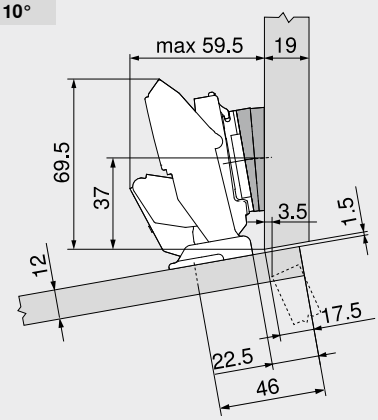

Обозначение	Подъем (мм)	Угол клина	№ арт.
Ответная планка	0	–	173H7100
Угловая подкладка	0.8	+5° 2 x	171A5010

№ 117
15°

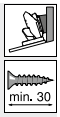

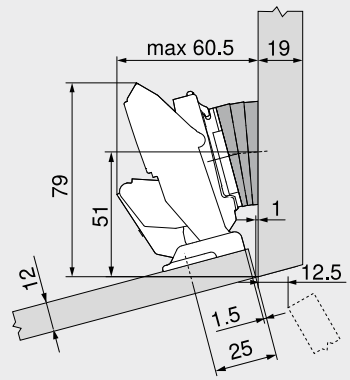

Обозначение	Подъем (мм)	Угол клина	№ арт.
Ответная планка	0	–	173H7100
Угловая подкладка	0.8	+5° 3 x	171A5010

№ 113
15°

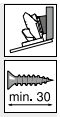

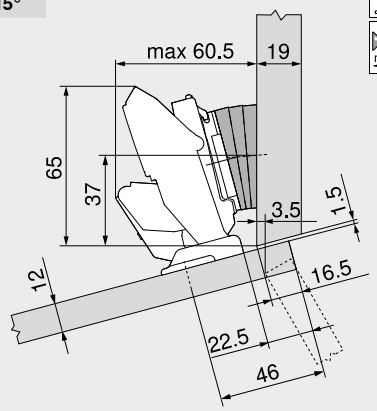

Обозначение	Подъем (мм)	Угол клина	№ арт.
Ответная планка	0	–	173H7100
Угловая подкладка	0.8	+5° 3 x	171A5010

Позиция крепления

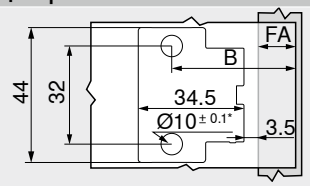

B	Позиция крепления B = FA + 27 мм
FA	Наложение фасада
*	Для камня и керамики +0.2/–0.1мм

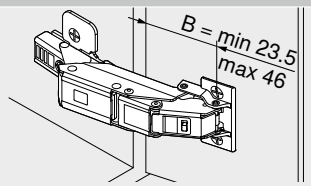

B	Позиция крепления

Регулировка

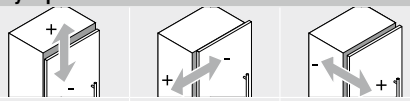

Макс. ±3.0 мм См. ответные планки	±2.0 мм	+3.0 мм –2.0 мм

Глубина сверления | подбор винтов – EXPANDO T

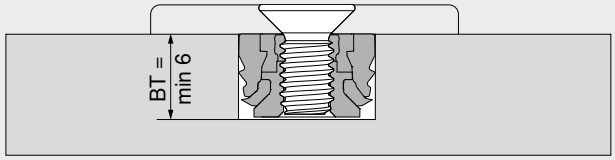

BT	Глубина сверления

2

Петля CRISTALLO – угловая конструкция



- Петля для **стеклянных и зеркальных дверей**
- Пластина **наклеивается** на стекло, сверления стекла не требуется
- Установка петли на пластину без инструмента
- **CLIP top BLUMOTION** со встроенным **BLUMOTION** (с возможностью деактивации)
- **CLIP top** с пружиной или без пружины
- Угол открывания 110°
- Регулировка фасада в трех плоскостях
- Удобная регулировка по глубине с помощью механизма шнек
- Дверь устанавливается и снимается с корпуса без инструмента

Дополнительная информация

WA	Угол –5°	WA	Угол 5°	10°	15°
	№ 106 148		№ 103 148	№ 104 149	№ 105 149
	№ 107 148		№ 100 149	№ 101 149	№ 102 149

Обзор – угловая петля 122

WA Угловая петля

Информация для заказа

Чашка петли ☐ **Для наклеивания**

Петля	Пружина	Цвет	№ арт.
CLIP top BLUMOTION	●	NI	71B4500C
CLIP top	●	NI	71T4500C
	○	NI	70T4500CTL

Пластина CRISTALLO ☐

Для наклеивания

Материал фасада	Цвет	№ арт.
Стекло | зеркало	NI-M	70T4568C
Зеркало	NI-S	70T4568C

Принадлежности

Заглушка на плечо петли ☐

Печать | тиснение	Надпись	Цвет	№ арт.
Без логотипа	–	NI	70.4503
Штампов.	Blum	NI	70.4503.BP

Ограничение ответственности

При квалифицированном использовании на стеклянных или зеркальных поверхностях фурнитура Blum отвечает всем требованиям, касающимся прочности соединения

Это проверяется испытаниями нашей фирмы и независимыми экспертами

Просим Вас учесть, что фирма Blum не несет ответственности за использованный клей и методы наклеивания и, соответственно, не может отвечать на связанные с этим претензии

Наклеивание рекомендуется доверить опытному специалисту

Примечание

В случае комбинирования петель **CLIP top BLUMOTION** и **CLIP top** с пружиной на небольших фасадах шириной до 300 мм рекомендуется пробная установка. При большей ширине фасада FB комбинирование не рекомендуется.

Принадлежности – общие

TIP-ON для дверей ☐

Исполнение	Пружина TIP-ON	Пружина	№ арт.
Короткий	■	○	956.1004
	■	○	956A1004
Длинный	■	●	956A1006
	■■	●	956A1006F

Пружина TIP-ON

■	Стандартная пружина
■■	Жесткая пружина

Пружина

●	Петля с пружиной
○	Петля без пружины

Цвет

NI	Никелиров.
NI-M	Никелированный, матовый
NI-S	Спец. никелир.

Дополнительная информация

Обзор 73
TIP-ON для дверей 190
Ограничение ответственности 106
Отступ от края 107
Ответные планки 150
Принадлежности – заглушка на плечо петли 157

Монтаж, демонтаж и регулировка

Короткая ссылка
www.blum.com/a210

Проектирование

Примечание

При заводской настройке размеры действительны для толщины фасада 6 мм и толщины корпуса 19 мм. При других параметрах меняется наложение двери. Рекомендуется пробная установка. Расстояние до места установки планки может не совпадать со стандартным.

Петля CRISTALLO – угловая конструкция

Проектирование

№ 106
–5°

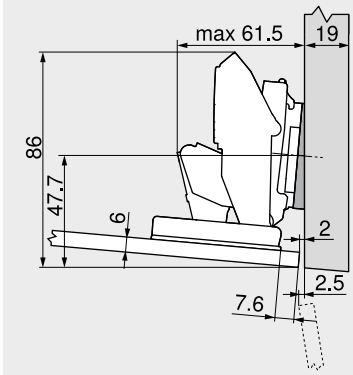

Обозначение	Подъем (мм)	Угол клина	№ арт.
Ответная планка	0	–	173H7100
Угловая подкладка	6	–5°	171A5500

№ 107
–5°

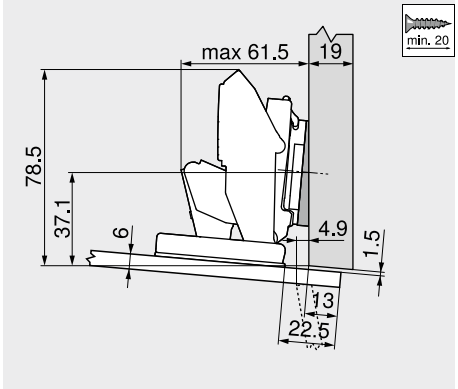

Обозначение	Подъем (мм)	Угол клина	№ арт.
Ответная планка	0	–	173H7100
Угловая подкладка	6	–5°	171A5500

№ 103
5°

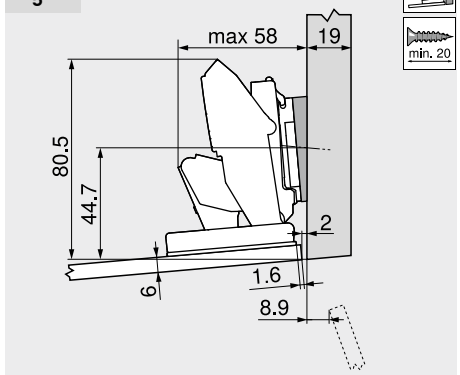

Обозначение	Подъем (мм)	Угол клина	№ арт.
Ответная планка	0	–	173H7100
Угловая подкладка	0.8	+5°	171A5010

№ 100
5°

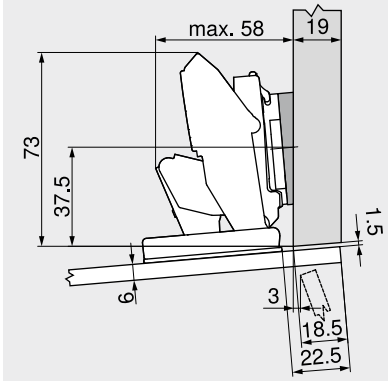

Обозначение	Подъем (мм)	Угол клина	№ арт.
Ответная планка	0	–	173H7100
Угловая подкладка	0.8	+5°	171A5010

№ 104
10°

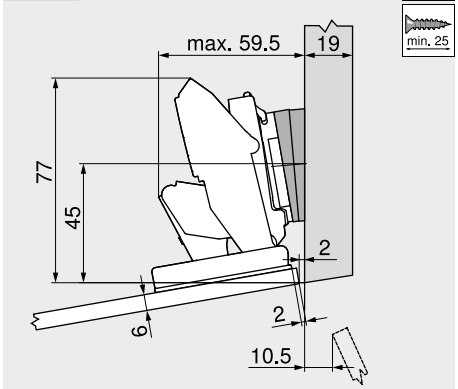

Обозначение	Подъем (мм)	Угол клина	№ арт.
Ответная планка	0	–	173H7100
Угловая подкладка	0.8	+5° 2 x	171A5010

№ 101
10°

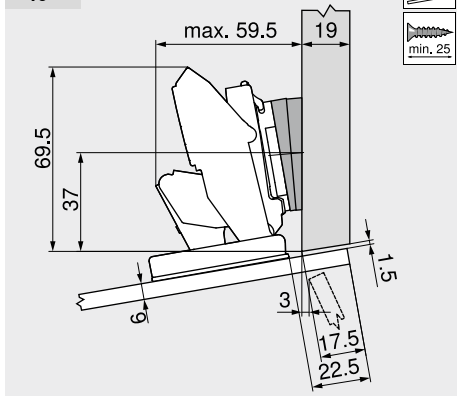

Обозначение	Подъем (мм)	Угол клина	№ арт.
Ответная планка	0	–	173H7100
Угловая подкладка	0.8	+5° 2 x	171A5010

№ 105
15°

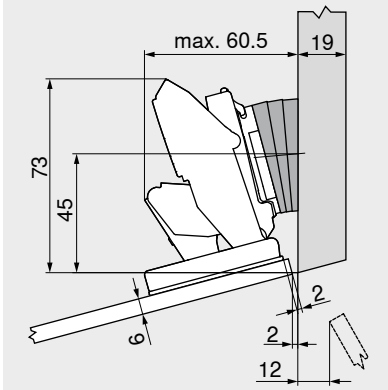

Обозначение	Подъем (мм)	Угол клина	№ арт.
Ответная планка	0	–	173H7100
Угловая подкладка	0.8	+5° 3 x	171A5010

№ 102
15°

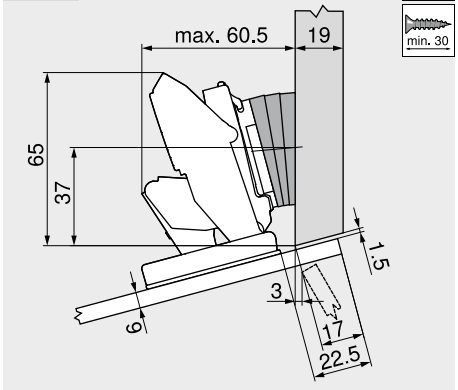

Обозначение	Подъем (мм)	Угол клина	№ арт.
Ответная планка	0	–	173H7100
Угловая подкладка	0.8	+5° 3 x	171A5010

Регулировка

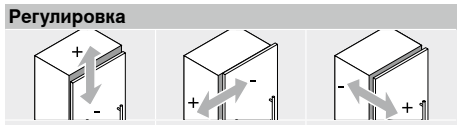

Макс. ±3.0 мм См. ответные планки	±2.0 мм	+3.0 мм –2.0 мм

Обозначение	Материал	Регулировка	Высота (мм)						
Ответные планки									
Прямая ответная планка с эксцентриком – 20/32	Сталь	Эксцентрик	±2.0	150		150	151	151	
Прямая ответная планка с эксцентриком – полунакладная конструкция – 20/32	Сталь	Эксцентрик	±2.0				151		
Крестообразная ответная планка – **INSERTA** – 37/32	Сталь	Эксцентрик	±2.0		152				
Крестообразная ответная планка с эксцентриком – 37/32	Сталь	Эксцентрик	±2.0	152		152			
Крестообразная ответная планка с эксцентриком – полунакладная конструкция – 37/32	Сталь	Эксцентрик	±2.0			152			
Крестообразная ответная планка – 37/32	Цинк	Двусоставные планки	±2.0	153			153		
Крестообразная ответная планка – 37/32	Сталь	Продольное отверстие	±2.0			153			
Крестообразная ответная планка – 37/32	Сталь	Продольное отверстие	±3.0	153			154		154
Крестообразная ответная планка – полунакладная конструкция – 37/32	Сталь	Продольное отверстие	±3.0				154		
Крестообразная ответная планка – 28/32	Сталь	Продольное отверстие	±3.0				154		
Крестообразная ответная планка – 37/32	Цинк	Продольное отверстие	±3.0				155		
Угловые подкладки									
Угловая подкладка +5° – 37/32	Цинк			156					
Угловая подкладка –5° – 37/32	Цинк			156					

Цвет	
NI	Никелиров.

Цвет	
ONS	Черный оникс

Пиктограммы

- Только по запросу
- Крепление на саморезы
- Установка **INSERTA**
- Установка **EXPANDO**
- Установка на евровинты
- Установка на дюбели под запрессовку – только матрицей
- Установка на дюбели под запрессовку

Прямая ответная планка с эксцентриком – 20/32



- Монтаж на саморезы Ø 3.5 мм
- Регулировка по высоте эксцентриком ±2 мм
- Рекомендуемая длина самореза 17 мм
- Материал: сталь

Информация для заказа

Подъем (мм)	Высота (мм)	Цвет	№ арт.
0	8.5	NI | ONS	175H3100
3	11.5		175H3130

NI Никелиров. ONS Черный оникс

Проектирование

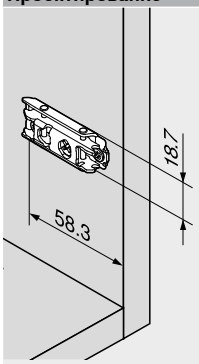

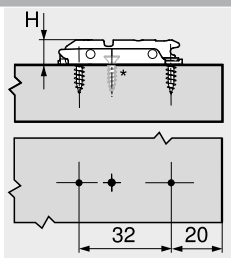

H Высота
* Дополнительный саморез для петель с большим углом открывания и нулевым вхождением

Прямая ответная планка с эксцентриком – 20/32



- Монтаж на предустановл. саморезы с распорными пробками – **EXPANDO**
- Регулировка по высоте эксцентриком ±2 мм
- Материал: сталь

Информация для заказа

Подъем (мм)	Высота (мм)	Цвет	№ арт.
0	8.5	NI | ONS	177H3100E
3	11.5		177H3130E

Проектирование

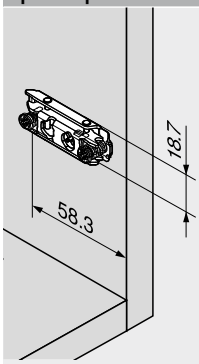

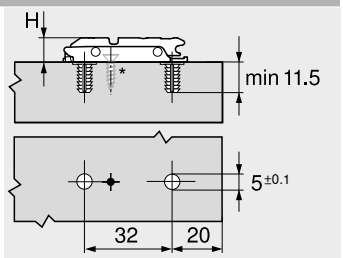

H Высота
* Дополнительный саморез для петель с большим углом открывания и нулевым вхождением

Прямая ответная планка с эксцентриком – 20/32



Информация для заказа

Подъем (мм)	Высота (мм)	Цвет	№ арт.
0	8.5	NI	☎ 177H3100E10
3	11.5	NI	☎ 177H3130E10
NI Никелиров.		ONS Черный оникс	

- Монтаж на предустановл. саморезы с распорными пробками – **EXPANDO**
- Регулировка по высоте эксцентриком ±2 мм
- Материал: сталь

Проектирование

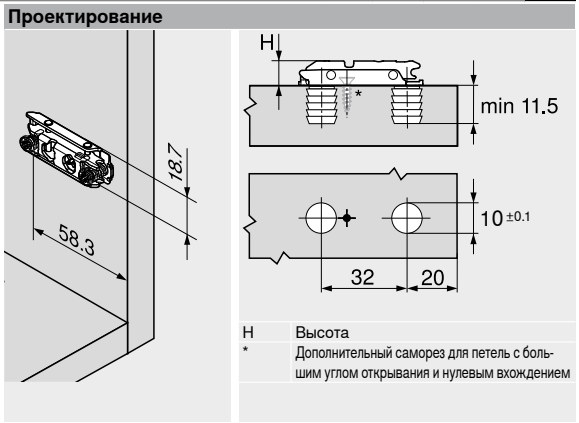

H Высота
* Дополнительный саморез для петель с большим углом открывания и нулевым вхождением

Прямая ответная планка с эксцентриком – 20/32



Информация для заказа

Подъем (мм)	Высота (мм)	Цвет	№ арт.
0	8.5	NI	175H4100
3	11.5	NI	175H4130

- Монтаж на предустановленные евровинты Ø 6 x 12.9 мм (66B.134)
- Регулировка по высоте эксцентриком ±2 мм
- Материал: сталь

Проектирование

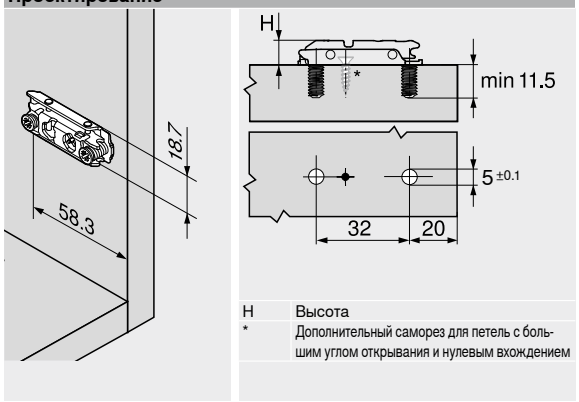

H Высота
* Дополнительный саморез для петель с большим углом открывания и нулевым вхождением

Прямая ответная планка с эксцентриком – полунакладная конструкция – 20/32



Информация для заказа

Подъем (мм)	Высота (мм)	Цвет	№ арт.
0	8.5	NI	175H410Z

- Монтаж на предустановленные евровинты Ø 6 x 8.9 мм (66B.094)
- Регулировка по высоте эксцентриком ±2 мм
- Для полунакладных конструкций
- Материал: сталь

Проектирование

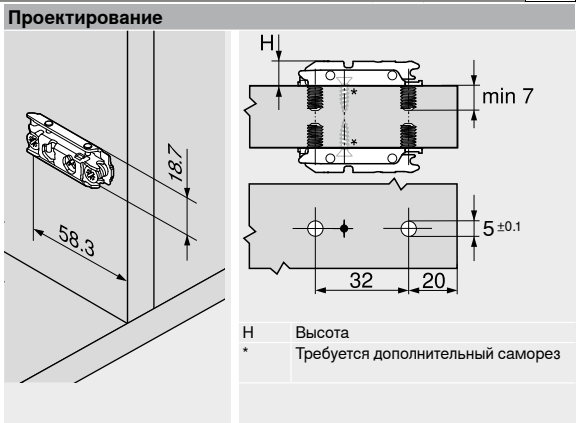

H Высота
* Требуется дополнительный саморез

Прямая ответная планка с эксцентриком – 20/32



Информация для заказа

Подъем (мм)	Высота (мм)	Цвет	№ арт.
0	8.5	NI | ONS	177H3100
3	11.5	NI | ONS	177H3130

Принадлежности

	Обозначение	№ арт.
	Матрица – прямая ответная планка – сталь – 177H31x0	MZM.0053

- Монтаж запрессовкой с предустановленными пробками
- Обработка только с помощью матрицы или забивки с упором на винты
- Регулировка по высоте эксцентриком ±2 мм
- Материал: сталь

Проектирование

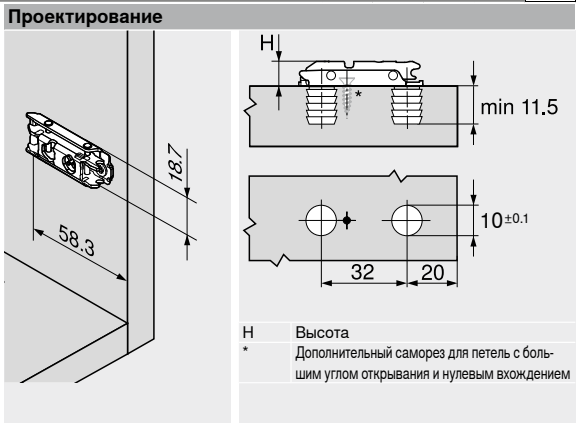

H Высота
* Дополнительный саморез для петель с большим углом открывания и нулевым вхождением

2

Крестообразная ответная планка с эксцентриком – 37/32



- Монтаж на саморезы Ø 3.5 или Ø 4 мм
- Регулировка по высоте эксцентриком ±2 мм
- Материал: сталь

Информация для заказа

Подъем (мм)	Высота (мм)	Цвет	№ арт.
0	8.5	NI | ONS	173H7100
3	11.5		173H7130

NI Никелиров. ONS Черный оникс

Проектирование

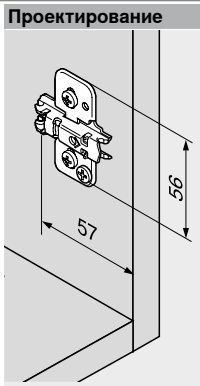

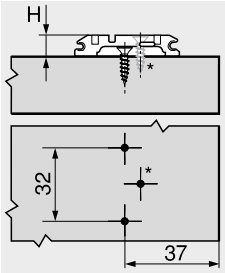

H Высота
* Дополнительный саморез для петель с большим углом открывания и нулевым вхождением (мин. 20 мм)

Крестообразная ответная планка – INSERTA – 37/32



- Монтаж без инструмента
- Самозатягивание планки в отверстия
- Регулировка по высоте эксцентриком ±2 мм
- Материал: сталь, зажимные скобы из цинкового литья

Информация для заказа

Подъем (мм)	Высота (мм)	Цвет	№ арт.
0	8.5	NI	174H7100I
3	11.5		174H7130I

Проектирование

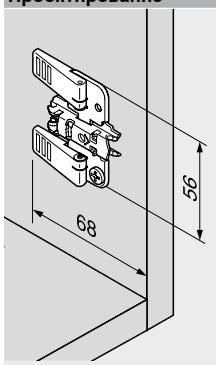

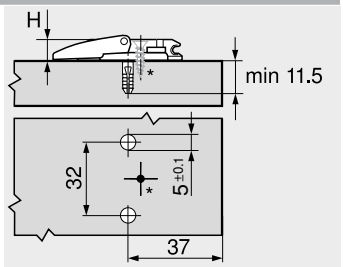

H Высота
* Дополнительный саморез для петель с большим углом открывания и нулевым вхождением (мин. 20 мм)

Крестообразная ответная планка с эксцентриком – 37/32



- Монтаж на предустановл. саморезы с распорными пробками – **EXPANDO**
- Регулировка по высоте эксцентриком ±2 мм
- Материал: сталь

Информация для заказа

Подъем (мм)	Высота (мм)	Цвет	№ арт.
0	8.5	NI | ONS	174H7100E
3	11.5		174H7130E

Проектирование

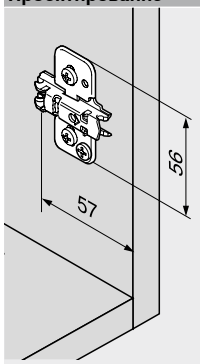

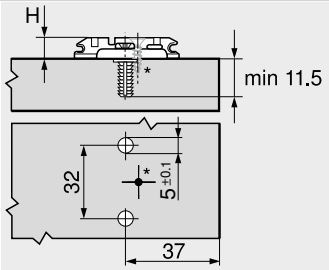

H Высота
* Дополнительный саморез для петель с большим углом открывания и нулевым вхождением (мин. 20 мм)

Крестообразная ответная планка с эксцентриком – полунакладная конструкция – 37/32



- Монтаж на предустановл. саморезы с распорными пробками – **EXPANDO**
- Регулировка по высоте эксцентриком ±2 мм
- Для полунакладных конструкций
- Материал: сталь

Информация для заказа

Подъем (мм)	Высота (мм)	Цвет	№ арт.
0	8.5	NI | ONS	174H710ZE
3	11.5	NI	174H713ZE

Проектирование

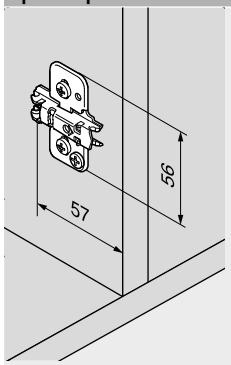

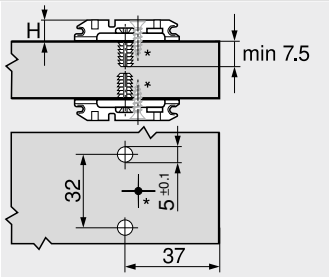

H Высота
* Требуется дополнительный саморез

Крестообразная ответная планка – 37/32



- Монтаж на саморезы Ø 3.5 или Ø 4 мм
- Регулировка по высоте ±2 мм
- Рекомендуемая длина самореза 17 мм
- Материал: цинк

Информация для заказа

Подъем (мм)	Высота (мм)	Цвет	№ арт.
0	8.5	NI	175H7100
3	11.5		175H7130
9	17.5		175H7190
18	26.5		175H7190.22

NI Никелиров. ONS Черный оникс

Проектирование

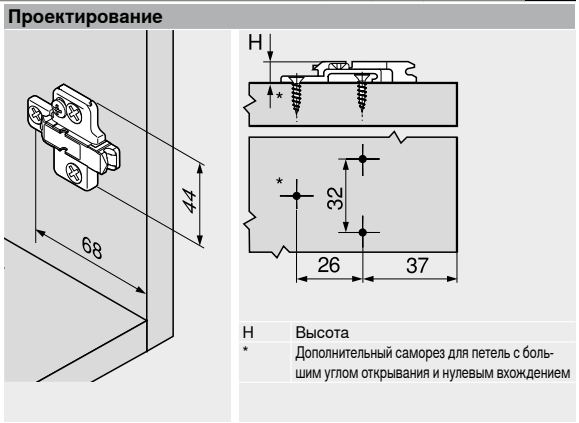

H Высота
* Дополнительный саморез для петель с большим углом открывания и нулевым вхождением

Крестообразная ответная планка – 37/32



- Монтаж на евровинты Ø 6 x 14.5 мм, № арт. 661.1450.HG
- Регулировка по высоте ±2 мм
- Материал: цинк

Информация для заказа

Подъем (мм)	Высота (мм)	Цвет	№ арт.
0	8.5	NI	175H9100
3	11.5		175H9130
6	14.5	NI | ONS	175H9160
9	17.5		175H9190
18	26.5	NI	175H9190.22

Проектирование

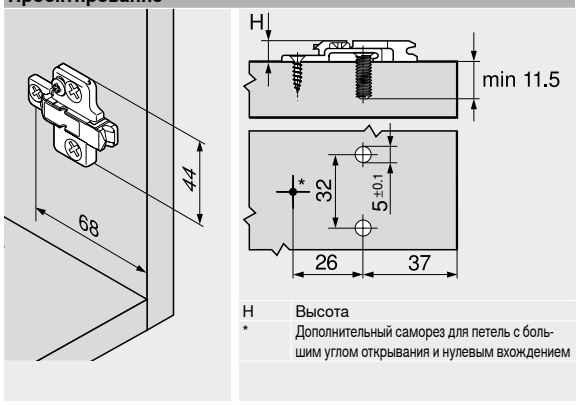

H Высота
* Дополнительный саморез для петель с большим углом открывания и нулевым вхождением

Крестообразная ответная планка – 37/32



- Монтаж на саморезы Ø 3.5 или Ø 4 мм
- Регулировка по высоте ±3 мм
- Рекомендуемая длина самореза 17 мм
- Материал: сталь

Информация для заказа

Подъем (мм)	Высота (мм)	Цвет	№ арт.
0	8.5	NI | ONS	173L6100
3	11.5		173L6130

Проектирование

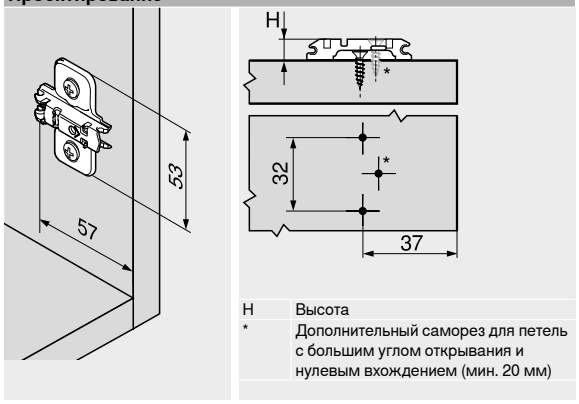

H Высота
* Дополнительный саморез для петель с большим углом открывания и нулевым вхождением (мин. 20 мм)

Крестообразная ответная планка – 37/32



- Монтаж на предустановл. саморезы с распорными пробками – **EXPANDO**
- Регулировка по высоте ±2 мм
- Материал: сталь

Информация для заказа

Подъем (мм)	Высота (мм)	Цвет	№ арт.
0	8.5	NI	174E6100.01
3	11.5		174E6130.01

Проектирование

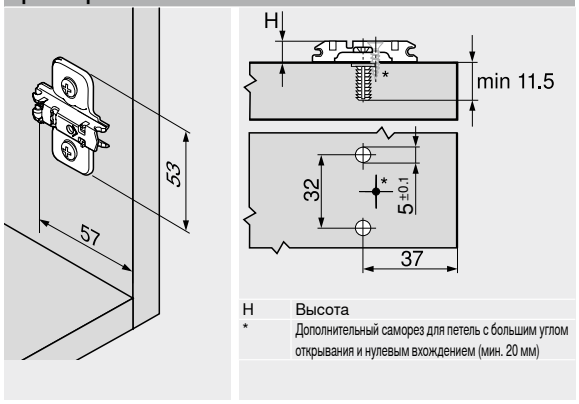

H Высота
* Дополнительный саморез для петель с большим углом открывания и нулевым вхождением (мин. 20 мм)

2

Крестообразная ответная планка – 37/32



- Монтаж на предустановленные евровинты Ø 6 мм
- Регулировка по высоте ±3 мм
- Материал: сталь

Информация для заказа

Подъем (мм)	Высота (мм)	Цвет	№ арт.
0	8.5	NI	173L8100
3	11.5		173L8130
NI	Никелиров.		

Проектирование

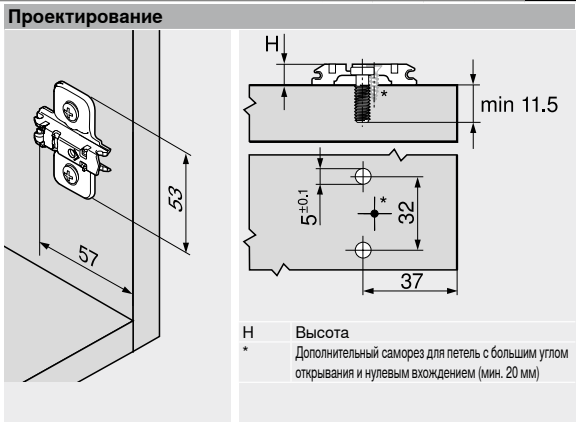

H Высота
* Дополнительный саморез для петель с большим углом открывания и нулевым вхождением (мин. 20 мм)

Крестообразная ответная планка – полунакладная конструкция – 37/32



- Монтаж на предустановл. спецевровинты Ø 6 мм (668.1150)
- Регулировка по высоте ±3 мм
- Для полунакладных конструкций
- Материал: сталь

Информация для заказа

Подъем (мм)	Высота (мм)	Цвет	№ арт.
0	8.5	NI	173L8100.21

Проектирование

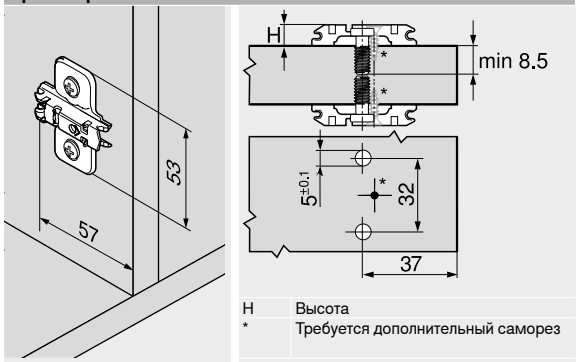

H Высота
* Требуется дополнительный саморез

Крестообразная ответная планка – 37/32



- Монтаж запрессовкой с предустановленными пробками
- Регулировка по высоте ±3 мм
- Материал: сталь

Информация для заказа

Подъем (мм)	Высота (мм)	Цвет	№ арт.
0	8.5	NI	174L6100.05
3	11.5		174L6130.05

Принадлежности

	Обозначение	№ арт.
	Матрица – крестообразная ответная планка – 174H71xx	MZM.0061.01

Проектирование

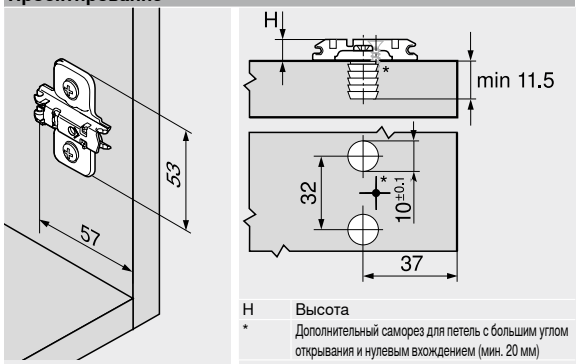

H Высота
* Дополнительный саморез для петель с большим углом открывания и нулевым вхождением (мин. 20 мм)

Крестообразная ответная планка – 28/32



- Монтаж на предустановленные евровинты Ø 6 мм
- Регулировка по высоте ±3 мм
- Материал: сталь

Информация для заказа

Подъем (мм)	Высота (мм)	Цвет	№ арт.
0	8.5	NI	173L8300
3	11.5		173L8330

Проектирование

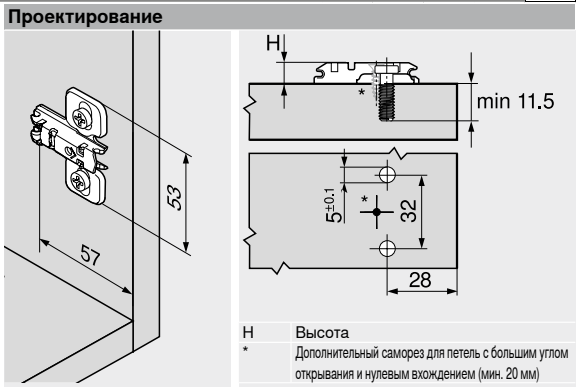

H Высота
* Дополнительный саморез для петель с большим углом открывания и нулевым вхождением (мин. 20 мм)

Крестообразная ответная планка – 37/32



- Монтаж на предустановленные евровинты Ø 6 мм
- Регулировка по высоте ±3 мм
- Материал: цинк

Информация для заказа

Подъем (мм)	Высота (мм)	Цвет	№ арт.
0	8.5	NI	175L8100
3	11.5		175L8130
9	17.5		175L8190
11	19.5		175L8190.21

NI Никелиров.

Проектирование

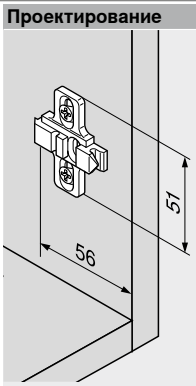

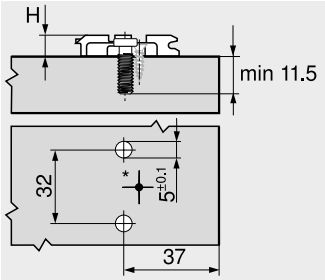

H Высота

* Дополнительный саморез для петель с большим углом открывания и нулевым вхождением

Угловая подкладка +5° – 37/32



- Монтаж на саморезы Ø 3.5 или Ø 4 мм
- Материал: цинк
- Под ответные планки: 173H71X0 | 175H71X0 | 175H91X0

Информация для заказа

Подъем (мм)	Цвет	№ арт.
0.8		171A5010
3	NI	171A5040
6		171A5070

NI Никелиров.

Проектирование

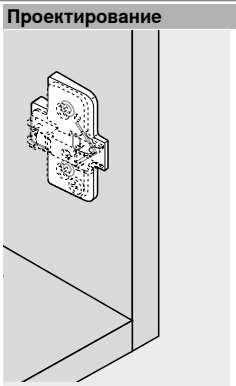

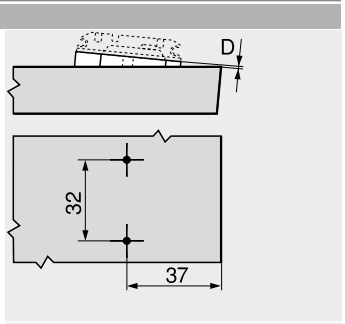

D Подъем

Угловая подкладка –5° – 37/32



- Монтаж на саморезы Ø 3.5 или Ø 4 мм
- Материал: цинк
- Под ответные планки: 173H71X0 | 175H71X0 | 175H91X0

Информация для заказа

Подъем (мм)	Цвет	№ арт.
6	NI	171A5500

Проектирование

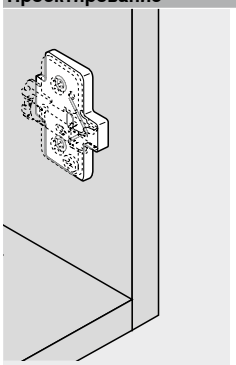

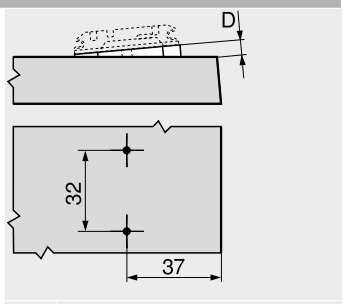

D Подъем

Заглушка на плечо петли

Виды петель		Прямое плечо		Плечо с изгибом 9.5 мм Плечо с изгибом 18 мм	
Петля 110° Петля 107°					
	Цвет	NI | ONS	NI | ONS	NI | ONS	NI
	Материал	Сталь	Сталь	Сталь	Сталь
	Печать | тиснение	Без логотипа	Штампов.	Без логотипа	Штампов.
	Надпись	–	Blum	–	Blum
	№ арт.	70.1503	70.1503.BP	70.1663	70.1663.BP
Специальная петля 110° Петля под фальшпанель, вкладная Петля под фальшпанель, накладная Петля для угловых шкафов со складными дверями +45° II – угловая петля – накладная					
	Цвет	NI | ONS	NI | ONS		
	Материал	Сталь	Сталь		
	Печать | тиснение	Без логотипа	Штампов.		
	Надпись	–	Blum		
	№ арт.	70.1503	70.1503.BP		
Петля **CLIP** 100°					
	Цвет	NI	NI	NI	NI
	Материал	Сталь	Сталь	Сталь	Сталь
	Печать | тиснение	Без логотипа	Штампов.	Без логотипа	Штампов.
	Надпись	–	Blum	–	Blum
	№ арт.	90M2503	90M2503.BP	94M3603	94M3603.BP
Петля 155° Петля 125° Петля для тонких фасадов Петля **CRISTALLO** Петля **CRISTALLO** – для стеклянных витрин Петля для тонких фасадов – угловая петля Петля **CRISTALLO** – угловая конструкция					
	Цвет	NI | ONS	NI	NI | ONS	NI
	Материал	Сталь	Сталь	Сталь	Сталь
	Печать | тиснение	Без логотипа	Штампов.	Без логотипа	Штампов.
	Надпись	–	Blum	–	Blum
	№ арт.	70.4503	70.4503.BP	70.4503	70.4503.BP
Петля 170°					
	Цвет	NI	NI	NI	NI
	Материал	Сталь	Сталь	Сталь	Сталь
	Печать | тиснение	Без логотипа	Штампов.	Без логотипа	Штампов.
	Надпись	–	Blum	–	Blum
	№ арт.	80.6507	80.6507.BP	80.6507	80.6507.BP
Петля для профильных дверей Петля **CLIP top BLUMOTION** 95° для алюминиевых рамок Петля **CLIP top** 95° для алюминиевых рамок Зеркальный шкаф для ванной с выступающими фасадами Вкл. угловые конструкции ±5°					
	Цвет	NI | ONS	NI	NI | ONS	NI
	Материал	Сталь	Сталь	Сталь	Сталь
	Печать | тиснение	Без логотипа	Штампов.	Без логотипа	Штампов.
	Надпись	–	Blum	–	Blum
	№ арт.	70.1553	70.1553.BP	70.1663	70.1663.BP

Заглушки, с индивидуальным логотипом от 1000 шт.

Цвет

NI Никелиров. ONS Черный оникс

2

Заглушка на плечо петли

Виды петель		Прямое плечо		Плечо с изгибом 9.5 мм	
				Плечо с изгибом 18 мм	
Петля для стеклянных дверей Петля Мини					
	Цвет	NI	NI	NI	NI
	Материал	Сталь	Сталь	Сталь	Сталь
	Печать | тиснение	Без логотипа	Штампов.	Без логотипа	Штампов.
	Надпись	–	Blum	–	Blum
	№ арт.	70.1553	70.1553.BP	70.1553	70.1553.BP
Другие угловые петли Другие угловые петли					
	Цвет	NI | ONS	NI		
	Материал	Сталь	Сталь		
	Печать | тиснение	Без логотипа	Штампов.		
	Надпись	–	Blum		
	№ арт.	70.1553	70.1553.BP		

Заглушки, с индивидуальным логотипом от 1000 шт.

Цвет

NI Никелиров. ONS Черный оникс

Подъем чашки петли

Виды петель		CLIP top BLUMOTION – петли	CLIP top – петли
Петля 110° Специальная петля 110° Петля 155°			
	Подъем (мм)	1.5	1.5
	Цвет	R7037	R7037
	Материал	Пластмасса	Пластмасса
	№ арт.	70T3507.21	70T3507.21
Петля 107° Петля для профильных дверей Петля 125°			
	Подъем (мм)	1.5	
	Цвет	R7037	
	Материал	Пластмасса	
	№ арт.	70T3507.21	

Цвет

R7037 Темно-серый (RAL 7037)

Заглушка на чашку петли

Виды петель		CLIP top BLUMOTION – петли	CLIP top – петли
Петля 110° Специальная петля 110°			
	Цвет	NI | ONS	NI | ONS
	Материал	Сталь	Сталь
	№ арт.	**70T3504**	**70T3504**
Петля 107° Петля для профильных дверей Петля под фальшпанель, вкладная Петля под фальшпанель, накладная Зеркальный шкаф для ванной с выступающими фасадами Угловая петля			
	Цвет	NI | ONS	NI | ONS
	Материал	Сталь	Сталь
	№ арт.	**70T3504**	**70T1504**
Петля 155° Петля 125°			
	Цвет	NI | ONS	NI | ONS
	Материал	Сталь	Сталь
	№ арт.	**70T7504**	**70T7504**
Петля для тонких фасадов Петля для тонких фасадов – угловая петля			
	Цвет	NI | ONS	NI
	Материал	Сталь	Сталь
	№ арт.	**70T4504**	**70T4504**

Цвет

NI	Никелиров.	ONS	Черный оникс

Саморез – Ø 3.5 мм



- Цвет: никелированный
- Материал: сталь

Информация для заказа

Длина X (мм)	Диаметр (мм)	№ арт.
15.0	Ø 3.5	609.1500
17.0		609.1700

Саморез с потайной головкой – Ø 3.5 мм

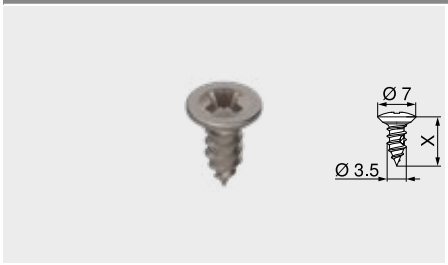

- Крепления фасада с широкими алюминиевыми рамками
- Диаметр сверления Ø 2.8 мм
- Цвет: никелированный
- Материал: сталь

Информация для заказа

Длина X (мм)	Диаметр (мм)	№ арт.
9.5	Ø 3.5	660.0950

Евровинт – Ø 6.0 мм

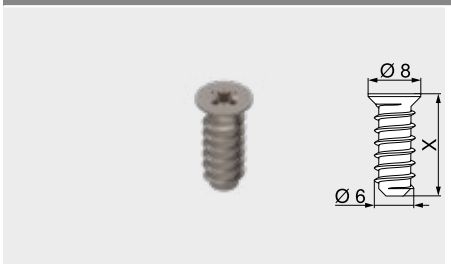

- Диаметр сверления Ø 5 мм
- Цвет: никелированный
- Материал: сталь

Информация для заказа

Длина X (мм)	Диаметр (мм)	№ арт.
10.0	Ø 6.0	661.1000.HG
11.5		661.1150.HG
13.0		661.1300.HG
14.5		661.1450.HG
20.0		661.2000.HG

Центровочное сверло



- Для предварительного сверления под саморезы Ø 3.5 мм
- Глубина сверления до 8 мм
- Материал: закаленная сталь

Информация для заказа

Обозначение	Диаметр (мм)	№ арт.
Центровочное сверло	Ø 2.7	M01.ZZ03.01
Запасное сверло		M01.ZZB3

Самоклеящийся амортизатор

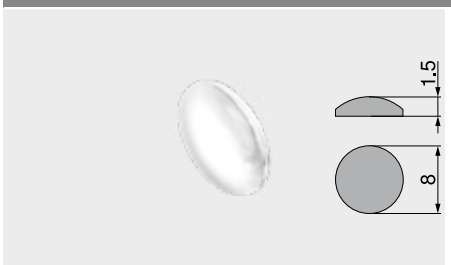

- Для смягчения удара
- Цвет: нейтральный
- Материал: пластмасса

Информация для заказа

Диаметр (мм)	№ арт.
Ø 8.0	993.710

Врезной амортизатор

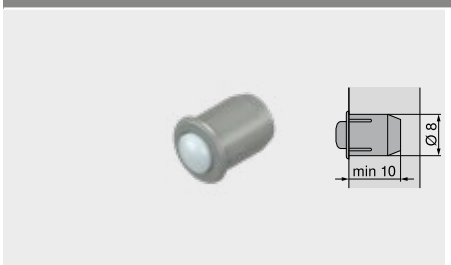

- Для смягчения удара
- Состоит из двух частей
- Цвет: серый (RAL 9006)
- Материал: пластмасса

Информация для заказа

Диаметр (мм)	№ арт.
Ø 8.0	993.706

Крестовая отвертка



- Ручка оранжевого цвета с логотипом “Blum”
- Цвет: черный/оранжевый
- Материал: пластмасса/сталь

Информация для заказа		
Тип наконечника	**Общая длина (мм)**	**№ арт.**
PZ 2 (крест)	210	**303.756.1**

Шлицевая отвертка



- Ручка оранжевого цвета с логотипом “Blum”
- Цвет: черный/оранжевый
- Материал: пластмасса/сталь

Информация для заказа		
Тип наконечника	**Общая длина (мм)**	**№ арт.**
Шлиц, размер 1	200	**314.928.1**

Система петель с монтажом надвижением



Экономичная система петель, предназначена для решения множества задач. Система надвижения петли на ответную планку и фиксации винтом зарекомендовала себя уже много лет назад.

- Простой и рациональный монтаж благодаря тому, что плечо петли легко надвигается на ответную планку
- Удобная настройка и ровный рисунок фасадов благодаря трехмерной регулировке
- Встроенная блокировка от нежелательного снятия



Простой монтаж двери к корпусу – плечо петли легко надвигается на ответную планку.



Петля под фальшпанель

- Для вкладной фальшпанели
- Для ширины фальшпанели от 28 мм
- Со встроенным **BLUMOTION**





Петля MODUL для холодильников

- Возможна регулировка в трех плоскостях при установленном холодильнике
- Демонтаж фасада можно производить при установленном холодильнике
- Толщина фасада FD может достигать 30 мм
- Холодильник можно задвинуть при установленной двери

Системы петель

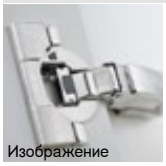
Изображение

Системы петель 70

CLIP top BLUMOTION | **CLIP top** – петли 72

Виды петель	OW	MODUL BLUMOTION	MODUL	Цвет	Наложение фасада	Крепление чашки	Веб-код	Стр.
Стандартная конструкция								
Петля 100°	100°		●	NI			DQE3XA	164
Конструкция под фальшпанель								
Петля под фальшпанель, вкладная	95°	●		NI			DQE4MM	166
Встраиваемый холодильник								
Петля для встраиваемого холодильника	95°		●	NI | ONS			DQE5BY	168
Ответные планки								
Ответные планки								170

OW Угол открывания ● С пружиной NI Никелиров. ONS Черный оникс

Принадлежности


Изображение

Заглушка на плечо петли 172

Саморезы 173

Центровочное сверло 173

Амортизаторы 173

Отвертки 174

Монтаж, демонтаж и регулировка

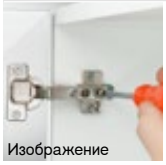
Изображение

Монтаж, демонтаж и регулировка

Короткая ссылка
www.blum.com/a240

Количество петель

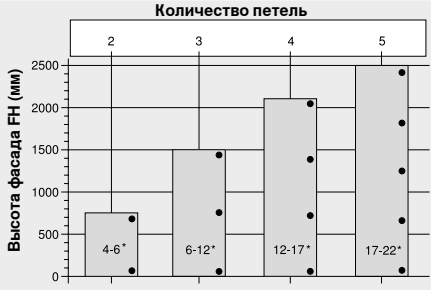

* Вес фасада FG (кг)

Количество петель зависит от веса фасада FG и высоты фасада FH

Чтобы обеспечить устойчивость двери, расстояние между петлями должно быть как можно больше

Высота и вес указаны для стандартной двери шириной FB 600 мм

Пиктограммы

- Только по запросу
- Веб-код – задать в Конфигураторе изделий или нажать
- Накладная конструкция
- Полунакладная конструкция
- Вкладная конструкция
- Конструкция под фальшпанель
- Петля с прямым плечом
- Петля с изгибом плеча 9.5 мм
- Петля с изгибом плеча 18 мм
- Чашка под саморезы
- Чашка под пресс

2

Петля 100°

Веб-код – задать в Конфигураторе изделий или нажать: DQE3XA



- **MODUL** с пружиной
- Плечо надвигается на ответную планку и фиксируется винтом
- Угол открывания 100°
- Регулировка фасада в трех плоскостях
- Встроенная блокировка от нежелательного снятия

Применение

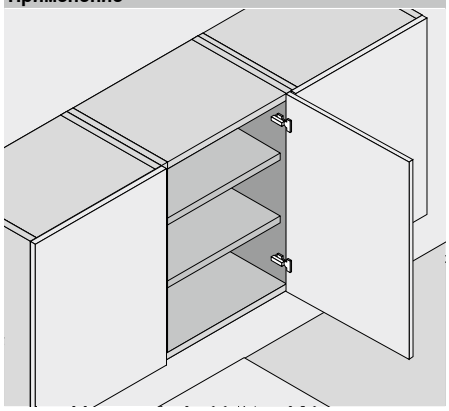

Информация для заказа

Накладная конструкция

Чашка петли | На саморезы

Петля	Пружина	Цвет	№ арт.
MODUL	●	NI	91M2550

Чашка петли | Под пресс

Петля	Пружина	Цвет	№ арт.
MODUL	●	NI	91M2580

Полунакладная конструкция

Чашка петли | На саморезы

Петля	Пружина	Цвет	№ арт.
MODUL	●	NI	91M2650

Вкладная конструкция

Чашка петли | На саморезы

Петля	Пружина	Цвет	№ арт.
MODUL	●	NI	91M2750

Принадлежности

Заглушка на плечо петли

Печать | тиснение	Надпись	Цвет	№ арт.
Без логотипа	–	NI	90M2503
Штампов.	Blum	NI	90M2503.BP

Принадлежности

Заглушка на плечо петли

Печать | тиснение	Надпись	Цвет	№ арт.
Без логотипа	–	NI	90M2603

Принадлежности

Заглушка на плечо петли

Печать | тиснение	Надпись	Цвет	№ арт.
Без логотипа	–	NI	90M2603

Принадлежности – общие

TIP-ON для дверей

Исполнение	Пружина TIP-ON	Пружина	№ арт.
Длинный	■	●	956A1006
	■■	●	956A1006F

Саморез

Длина (мм)	Диаметр (мм)	№ арт.
15.0	Ø 3.5	609.1500
17.0		609.1700

Матрица

Цвет	Материал	№ арт.
OR	Пластмасса	MZM.0040

Пружина TIP-ON

■	Стандартная пружина
■■	Жесткая пружина

Пружина

●	С пружиной

Цвет

NI	Никелиров.
OR	Оранжевый

Петля 100°

Веб-код – задать в Конфигураторе изделий или нажать **DQE3XA**

Проектирование

Размеры петли и расчет зазоров при заводской настройке (подъем ответной планки = 0 мм)

Вхождение фасада при полном открывании

Накладная конструкция

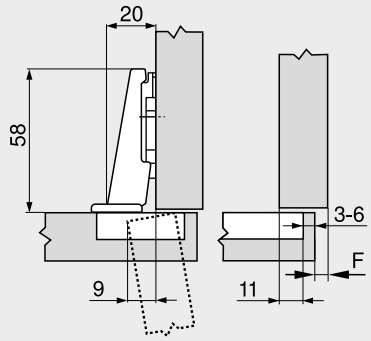

F Зазор

Полунакладная конструкция

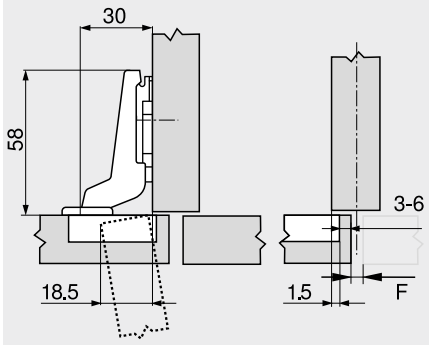

Вкладная конструкция

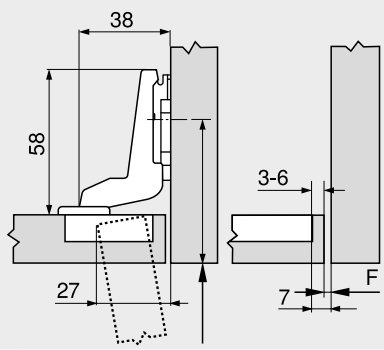

A Расстояние (от края) до места крепления ответной планки увеличивается на толщину фасада FD

Расстояние от чашки TB

MD	Наложение фасада FA (мм)												
	5	6	7	8	9	10	11	12	13	14	15	16	17
0										3	4	5	6
3							3	4	5	6			
–													
–													

MD Подъем ответной планки (мм)

MD	Наложение фасада FA (мм)												
	–4.5	–3.5	–2.5	–1.5	–0.5	0.5	1.5	2.5	3.5	4.5	5.5	6.5	7.5
0										3	4	5	6
3							3	4	5	6			
–													
–													

MD Подъем ответной планки (мм)

MD	Наложение фасада FA (мм)												
							–7	–6	–5	–4	–3	–2	–1
0										3	4	5	6
3							3	4	5	6			
–													
–													

MD Подъем ответной планки (мм)

Минимальный зазор F для фасадов с радиусом (R = 1 мм) при заводской настройке



Расстояние от чашки TB (мм)	Толщина фасада FD (мм)											
	16	18	19	20	21	22	24	26	28	30	31	32
3	0.3	0.5	0.7	1.0	1.3	1.6	3.3	△	△	△	△	△
4	0.3	0.5	0.7	1.0	1.2	1.6	3.2	△	△	△	△	△
5	0.3	0.5	0.7	0.9	1.2	1.5	2.6	△	△	△	△	△
6	0.3	0.5	0.7	0.9	1.1	1.4	2.4	△	△	△	△	△
Дополнительно при регулировке по ширине +2 мм												
	+0.1	+0.3	+0.3	+0.4	+0.4	+0.5	+0.4					

△ Рекомендуется пробная установка

Регулировка

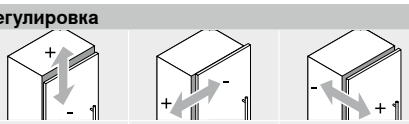

Макс. ±3.0 мм
См. ответные планки

±2.0 мм

±2.0 мм

Монтаж на саморезы

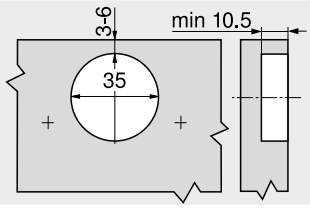

Монтаж под пресс

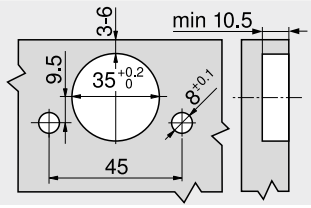

Размеры чашки

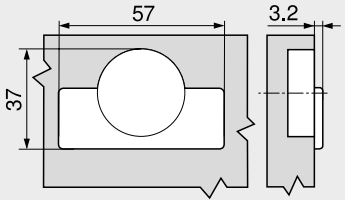

Дополнительная информация

Обзор	163
Ответные планки	170
Принадлежности – заглушка на плечо петли	173
Принадлежности	174
Сервисы Blum	602
Доп. техническая информация	708

Монтаж, демонтаж и регулировка

Короткая ссылка
www.blum.com/a240

Петля под фальшпанель, вкладная

Веб-код – задать в Конфигураторе изделий или нажать: DQE4MM



- **Петля под фальшпанель**
- **MODUL BLUMOTION** со встроенным **BLUMOTION** (с возможностью деактивации)
- Плечо надвигается на ответную планку и фиксируется винтом
- Сочетается только с ответной планкой **199.8130**
- Угол открывания 95°
- Регулировка фасада в трех плоскостях
- Встроенная блокировка от нежелательного снятия

Применение

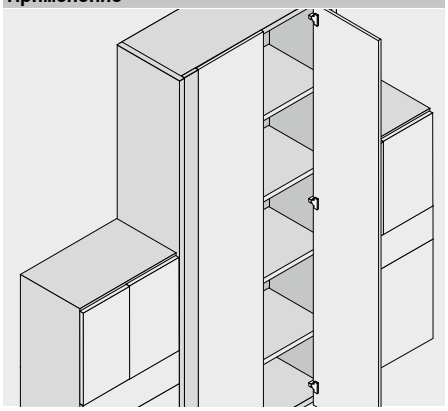

Информация для заказа

Вкладная конструкция

Чашка петли — **На саморезы**

Петля	Пружина	Цвет	№ арт.
MODUL BLUMOTION	●	NI	99B9550

Крестообразная ответная планка – петля под фальшпанель, вкладная – 14/32

Подъем (мм)	Высота (мм)	Цвет	№ арт.
3	12.2	NI	199.8130

Принадлежности

Заглушка на плечо петли

Печать | тиснение	Надпись	Цвет	№ арт.
Без логотипа	–	NI	90M2503
Штампов.	Blum	NI	90M2503.BP

Принадлежности – общие

TIP-ON для дверей

Исполнение	Пружина TIP-ON	Пружина	№ арт.
Длинный	■	●	956A1006
	■■	●	956A1006F

Пружина TIP-ON

■	Стандартная пружина
■■	Жесткая пружина

Заглушка на чашку петли

Петля	Цвет	№ арт.
MODUL BLUMOTION	NI	70T3504

Пружина

●	С пружиной

Саморез

Длина (мм)	Диаметр (мм)	№ арт.
15.0	Ø 3.5	609.1500
17.0		609.1700

Цвет

NI	Никелиров.

Петля под фальшпанель, вкладная

Веб-код – задать в Конфигураторе изделий или нажать **DQE4MM**

Проектирование

Размеры петли и расчет зазоров при заводской настройке (подъем ответной планки = 3 мм)

Вхождение фасада при полном открывании

Вкладная конструкция

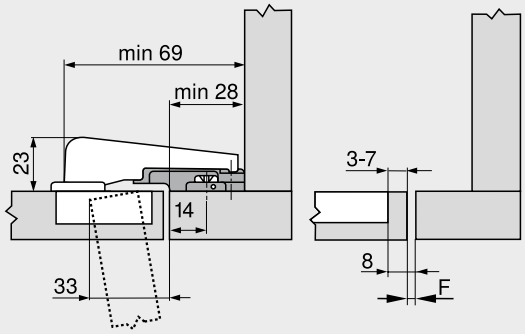

Расстояние до крепления планки: 14 мм
Крестообразная ответная планка – петля под фальшпанель, вкладная – 14/32
F Зазор

Минимальный зазор F для фасадов с радиусом (R = 1 мм) при заводской настройке



Расстояние от чашки TB (мм)	Толщина фасада FD (мм)											
	16	18	19	20	22	24	26	28	29	30	31	32
3	0.2	0.3	0.4	0.5	0.8	1.0	1.5	1.9	∆	∆	∆	∆
4	0.2	0.3	0.4	0.5	0.7	1.0	1.4	1.8	∆	∆	∆	∆
5	0.2	0.3	0.4	0.5	0.7	1.0	1.4	1.8	∆	∆	∆	∆
6	0.2	0.3	0.4	0.5	0.7	1.0	1.4	1.8	∆	∆	∆	∆
7	0.2	0.3	0.4	0.5	0.7	0.9	1.4	1.7	∆	∆	∆	∆

∆ Рекомендуется пробная установка

Регулировка

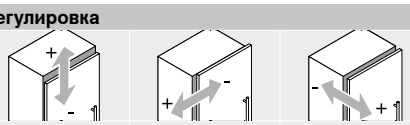

Макс. ±2.0 мм
См. ответные планки

±2.0 мм

±0.8 мм

Монтаж на саморезы

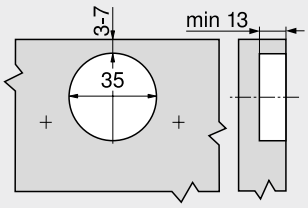

Размеры чашки

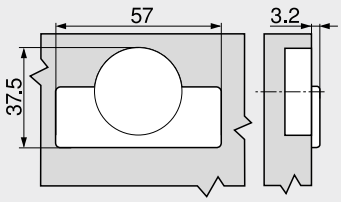

Дополнительная информация

Обзор	163
Ответные планки	170
Принадлежности – заглушка на плечо петли	173
Принадлежности	174
TIP-ON для дверей	190
Сервисы Blum	602
Доп. техническая информация	708

Монтаж, демонтаж и регулировка

Короткая ссылка
www.blum.com/a240

2

Петля для встраиваемого холодильника

Веб-код – задать в Конфигураторе изделий или нажать: DQE5BY



- Петля для **холодильника**
- Маленькая высота плеча
- Толщина фасада FD может достигать 30 мм
- **MODUL** с пружиной
- Плечо надвигается на ответную планку и фиксируется винтом
- Сочетается только с ответной планкой **194K6100E**
- Угол открывания 95°
- 3-мерную регулировку фасада удобно осуществлять при установленном холодильнике
- Монтаж и демонтаж фасада можно производить при установленном холодильнике
- Встроенная блокировка от нежелательного снятия

Применение

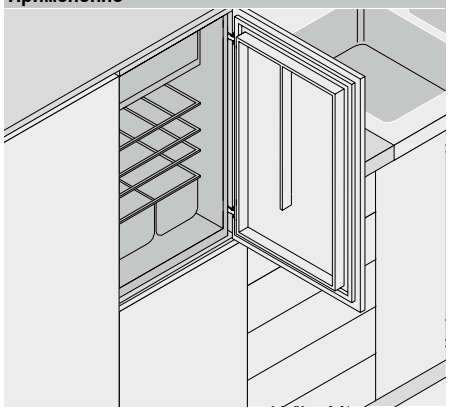

Информация для заказа

Накладная конструкция

Чашка петли ☐ **На саморезы**

Петля	Пружина	Цвет	№ арт.
MODUL	●	NI | ONS	91K9550

Чашка петли ☐ **Под пресс**

Петля	Пружина	Цвет	№ арт.
MODUL	●	NI	91K9580

☐ **Крестообразная ответная планка для петли для встраиваемого холодильника**

Подъем (мм)	Высота (мм)	Цвет	№ арт.
0	10.3	NI | ONS	194K6100E

Принадлежности – общие

☐ **Заглушка на чашку петли**

Петля	Цвет	№ арт.
MODUL	NI | ONS	70T3504

☐ **Саморез**

Длина (мм)	Диаметр (мм)	№ арт.
15.0	Ø 3.5	609.1500
17.0		609.1700

☐ **Матрица**

Цвет	Материал	№ арт.
OR	Пластмасса	MZM.0040

Пружина	
●	С пружиной

Цвет	
NI	Никелиров.
ONS	Черный оникс
OR	Оранжевый

Петля для встраиваемого холодильника

Веб-код – задать в Конфигураторе изделий или нажать **DQE5BY**

Проектирование

Размеры петли и расчет зазоров при заводской настройке (подъем ответной планки = 0 мм)

Вхождение фасада при полном открывании

Накладная конструкция

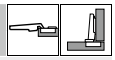

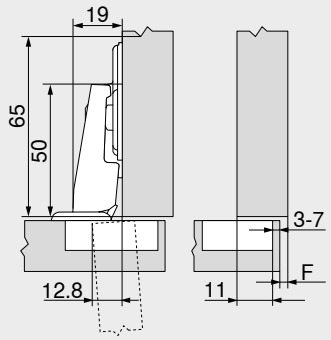

F Зазор

Расстояние от чашки TB

MD	Наложение фасада FA (мм)												
	6	7	8	9	10	11	12	13	14	15	16	17	18
0									3	4	5	6	7
3													
6													
9													

MD Подъем ответной планки (мм)

Минимальный зазор F для фасадов с радиусом (R = 1 мм) при заводской настройке



Расстояние от чашки TB (мм)	Толщина фасада FD (мм)											
	16	18	19	20	22	24	26	28	29	30	31	32
3	0.2	0.2	0.3	0.4	0.5	0.8	1.3	2.5	3.5	4.4	5.3	6.1
4	0.2	0.2	0.3	0.4	0.5	0.8	1.3	1.9	2.9	3.8	4.7	5.5
5	0.2	0.2	0.3	0.4	0.5	0.8	1.2	1.7	2.4	3.2	4.0	4.9
6	0.2	0.2	0.3	0.4	0.5	0.8	1.2	1.7	2.2	2.8	3.5	4.3
7	0.2	0.2	0.3	0.4	0.5	0.8	1.2	1.6	2.0	2.4	3.0	3.8
Дополнительно при регулировке по ширине +2 мм												
	+0.0	+0.1	+0.1	+0.1	+0.3	+0.5	+0.4	+0.4	+0.4	+0.4	+0.3	+0.2

Регулировка

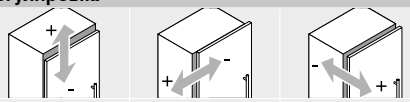

Макс. ±2.0 мм См. ответные планки	±2.0 мм	+3.0 мм –2.0 мм

Монтаж на саморезы

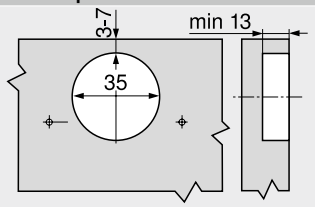

Монтаж под пресс

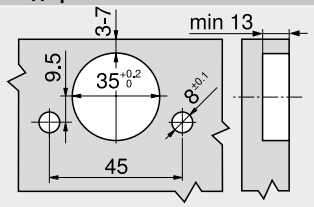

Размеры чашки

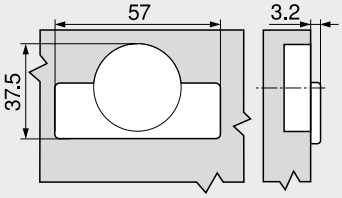

Дополнительная информация

Обзор	163
Ответные планки	170
Принадлежности	174
Сервисы Blum	602
Доп. техническая информация	708

Монтаж, демонтаж и регулировка

Короткая ссылка

www.blum.com/a240

2

Обозначение	Материал	Регулировка	Высота (мм)							
Ответные планки										
Крестообразная ответная планка – 37/32	Сталь	Продольное отверстие	±2.0		170					
Крестообразная ответная планка – 37/32	Сталь	Продольное отверстие	±3.0	170		171				
Крестообразная ответная планка – полунакладная конструкция – 37/32	Сталь	Продольное отверстие	±3.0			171				
Крестообразная ответная планка – петля под фальшпанель, вкладная – 14/32	Цинк	Продольное отверстие	±2.0			171				
Крестообразная ответная планка – петля для встраиваемого холодильника – 37/32	Сталь	Продольное отверстие	±2.0		171					

Цвет	
NI	Никелиров.

Цвет	
ONS	Черный оникс

Пиктограммы

- Только по запросу
- Крепление на саморезы
- Установка **EXPANDO**
- Установка на евровинты

Крестообразная ответная планка – 37/32



Информация для заказа

Подъем (мм)	Высота (мм)	Цвет	№ арт.
0	8.3	NI	193L6100
3	11.3		193L6130

NI Никелиров.

- Монтаж на саморезы Ø 3.5 или Ø 4 мм
- Регулировка по высоте ±3 мм
- Рекомендуемая длина самореза 17 мм
- Материал: сталь

Проектирование

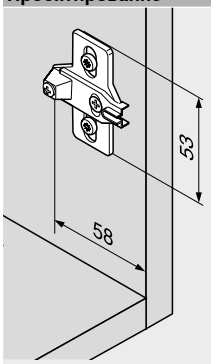

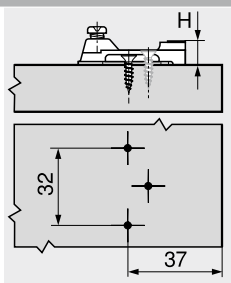

H Высота

Крестообразная ответная планка – 37/32



Информация для заказа

Подъем (мм)	Высота (мм)	Цвет	№ арт.
0	8.3	NI	194E6100.ED
3	11.3		194E6130.ED

- Монтаж на предустановл. саморезы с распорными пробками – **EXPANDO**
- Регулировка по высоте ±2 мм
- Материал: сталь

Проектирование

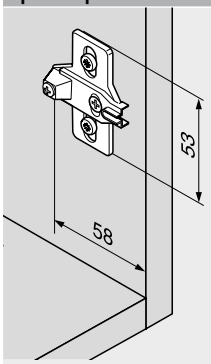

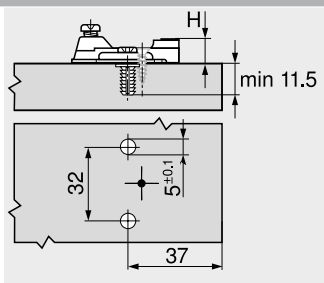

H Высота

Крестообразная ответная планка – 37/32



- Монтаж на предустановленные евровинты Ø 6 мм
- Регулировка по высоте ±3 мм
- Материал: сталь

Информация для заказа

Подъем (мм)	Высота (мм)	Цвет	№ арт.
0	8.3	NI	193L8100
NI Никелиров.		ONS Черный оникс	

Проектирование

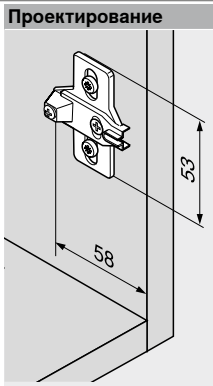

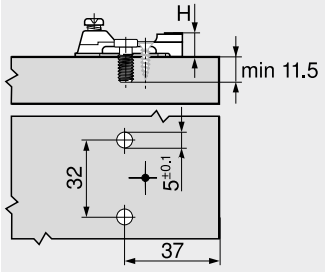

H Высота

Крестообразная ответная планка – полунакладная конструкция – 37/32



- Монтаж на предустановленные евровинты Ø 6 мм
- Регулировка по высоте ±3 мм
- Для полунакладных конструкций
- Материал: сталь

Информация для заказа

Подъем (мм)	Высота (мм)	Цвет	№ арт.
0	8.3	NI	193L8100.21

Проектирование

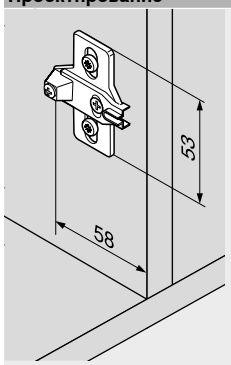

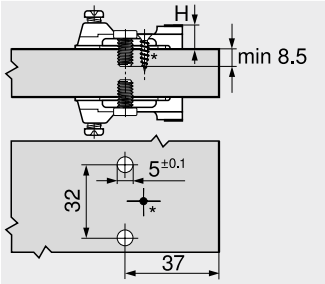

H Высота
* Требуется дополнительный саморез

Крестообразная ответная планка – петля под фальшпанель, вкладная – 14/32



- Монтаж на предустановленные евровинты Ø 6 мм
- Регулировка по высоте ±2 мм
- Петля под фальшпанель
- Материал: цинк

Информация для заказа

Подъем (мм)	Высота (мм)	Цвет	№ арт.
3	12.2	NI	199.8130

Проектирование

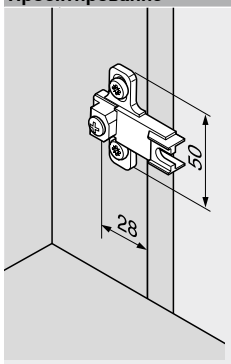

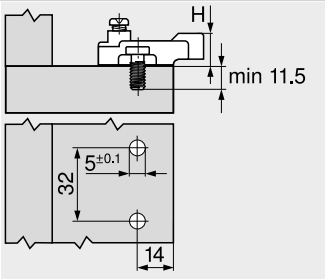

H Высота

Крестообразная ответная планка – петля для встраиваемого холодильника – 37/32



- Монтаж на предустановл. саморезы с распорными пробками – **EXPANDO**
- Регулировка по высоте ±2 мм
- Для петли для встраиваемого холодильника
- Материал: сталь

Информация для заказа

Подъем (мм)	Высота (мм)	Цвет	№ арт.
0	10.3	NI | ONS	194K6100E

Проектирование

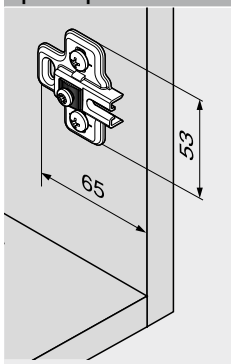

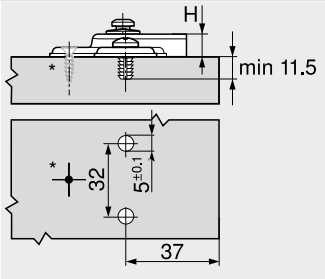

H Высота
* Возможно использовать дополнительный саморез

2

Заглушка на плечо петли

Виды петель		Прямое плечо		Плечо с изгибом 9.5 мм Плечо с изгибом 18 мм
Петля 100°				
	Цвет	NI	NI	NI
	Материал	Сталь	Сталь	Сталь
	Печать | тиснение	Без логотипа	Штампов.	Без логотипа
	Надпись	–	Blum	–
	№ арт.	90M2503	90M2503.BP	90M2603
Петля под фальшпанель, вкладная				
	Цвет	NI	NI	
	Материал	Сталь	Сталь	
	Печать | тиснение	Без логотипа	Штампов.	
	Надпись	–	Blum	
	№ арт.	90M2503	90M2503.BP	

Заглушки, с индивидуальным логотипом от 1000 шт.

Цвет

NI Никелиров.

Заглушка на чашку петли

Виды петель		MODUL BLUMOTION	MODUL
Петля под фальшпанель, вкладная			
	Цвет	NI	
	Материал	Сталь	
	№ арт.	70T3504	
Петля для встраиваемого холодильника			
	Цвет		NI | ONS
	Материал		Сталь
	№ арт.		70T3504

Цвет

NI Никелиров. ONS Черный оникс

Саморез – Ø 3.5 мм



- Цвет: никелированный
- Материал: сталь

Информация для заказа

Длина X (мм)	Диаметр (мм)	№ арт.
15.0	Ø 3.5	609.1500
17.0		609.1700

Евровинт – Ø 6.0 мм



- Диаметр сверления Ø 5 мм
- Цвет: никелированный
- Материал: сталь

Информация для заказа

Длина X (мм)	Диаметр (мм)	№ арт.
10.0	Ø 6.0	661.1000.HG
11.5		661.1150.HG
13.0		661.1300.HG
14.5		661.1450.HG
20.0		661.2000.HG

Центровочное сверло



- Для предварительного сверления под саморезы Ø 3.5 мм
- Глубина сверления до 8 мм
- Материал: закаленная сталь

Информация для заказа

Обозначение	Диаметр (мм)	№ арт.
Центровочное сверло	Ø 2.7	M01.ZZ03.01
Запасное сверло		M01.ZZB3

Самоклеящийся амортизатор

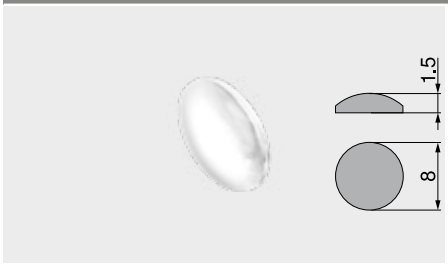

- Для смягчения удара
- Цвет: нейтральный
- Материал: пластмасса

Информация для заказа

Диаметр (мм)	№ арт.
Ø 8.0	993.710

Врезной амортизатор

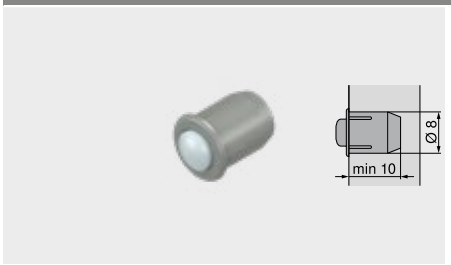

- Для смягчения удара
- Состоит из двух частей
- Цвет: серый (RAL 9006)
- Материал: пластмасса

Информация для заказа

Диаметр (мм)	№ арт.
Ø 8.0	993.706

Крестовая отвертка



- Ручка оранжевого цвета с логотипом “Blum”
- Цвет: черный/оранжевый
- Материал: пластмасса/сталь

Информация для заказа		
Тип наконечника	**Общая длина (мм)**	**№ арт.**
PZ 2 (крест)	210	**303.756.1**

Шлицевая отвертка



- Ручка оранжевого цвета с логотипом “Blum”
- Цвет: черный/оранжевый
- Материал: пластмасса/сталь

Информация для заказа		
Тип наконечника	**Общая длина (мм)**	**№ арт.**
Шлиц, размер 1	200	**314.928.1**

Мягкое и бесшумное закрывание дверей



Мебель, оснащенная системой амортизации **BLUMOTION**, закрывается мягко и бесшумно – независимо от веса и силы закрывания. Технология движения **BLUMOTION** обеспечивает высокий комфорт движения, будь то кухня, прихожая, ванная, гостиная или спальня. Любая дверь закрывается тихо и плавно.

- Адаптивная система подстраивается под скорость закрывания и вес фасада
- Может использоваться при почти любом варианте установки
- Установка возможна как на этапе производства, так и при продаже
- Встроенный предохранитель от перегрузок защищает систему от повреждений при неправильной эксплуатации

Адаптивная к переменным нагрузкам система амортизации – управление совершенным движением



Необыкновенный комфорт благодаря высокой адаптивности.



За адаптивность отвечает интеллектуальная технология системы **BLUMOTION**.



Она подстраивается под такие факторы, как размер и вес фасада, а также скорость его закрывания.



И соответствующим образом замедляет движение двери. Результатом является мягкое и бесшумное закрывание.

Так работает адаптивная к переменным нагрузкам система амортизации



Взгляд изнутри на адаптивную систему **BLUMOTION**.

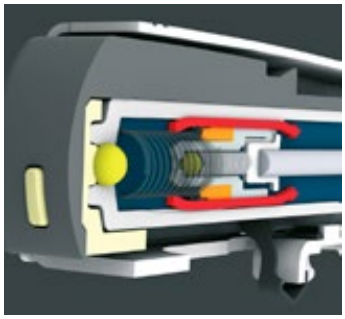

Маленькая скорость закрывания
Регулирующий элемент расширяется незначительно. Амортизационная жидкость течет, не встречая противодействия.
- Минимальное сопротивление

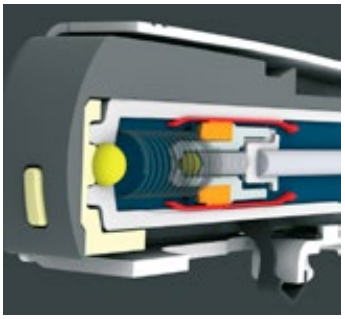

Высокая скорость закрывания
Регулирующий элемент расширяется. Амортизационная жидкость течет медленно.
- Более сильное сопротивление

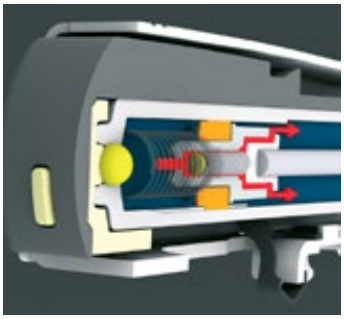

Очень высокая скорость закрывания
Срабатывает предохранитель от перегрузок.
- Защита **BLUMOTION** и петель

Системы петель

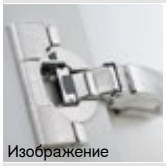
Изображение

Системы петель 70
CLIP top BLUMOTION | **CLIP top** – петли 72
TIP-ON для дверей 190

BLUMOTION 973A – на плечо петли


Изображение

Обзор – применение 178
BLUMOTION 973A – на плечо петли 180

BLUMOTION 971A – в держателе, для накладных петель


Изображение

Обзор – применение 178
BLUMOTION 971A – в держателе, для накладных петель 182

BLUMOTION 970A – врезной, со стороны петли


Изображение

Обзор – применение 178
BLUMOTION 970A – врезной, со стороны петли 184
Принадлежности – держатели 188

BLUMOTION 970. – врезной, со стороны ручки


Изображение

Обзор – применение 178
BLUMOTION 970. – врезной, со стороны ручки 186
Принадлежности – держатели 188

Монтаж, демонтаж и регулировка

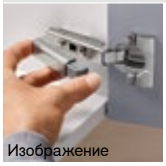
Изображение

Монтаж, демонтаж и регулировка

Короткая ссылка
www.blum.com/a220

Пиктограммы

- Только по запросу
- Накладная конструкция
- Полунакладная конструкция
- Вкладная конструкция
- Конструкция под фальшпанель
- Угловая конструкция, вкладная
- Угловая конструкция, полунакладная
- Угловая конструкция, накладная
- Угловая конструкция, макс. наложение
- Угловая конструкция, встык
- Крепление на саморезы
- Установка **EXPANDO**

Виды петель	OW	Стр.	Наложение фасада 1	№ арт. Стр.	2	№ арт. Стр.	3	№ арт. Стр.
Стандартная конструкция								
Петля 110°	110°	76		973A0500.01 180		973A0600 180		973A0700 180
Специальная петля 110°	110°	78		973A0500.01 180				
Петля 107°	107°	80		973A0500.01 180		973A0600 180		973A0700 180
Петля **CLIP** 100°	100°	82		973A0500.01 180		973A0600 180		973A0700 180
Петли с широким углом открывания								
Петля 170°	170°	88		973A6000 180		973A6000 180		
Профильные двери								
Петля для профильных дверей	95°	90		973A0500.01 180		973A0600 180		973A0700 180
Конструкция с алюминиевой рамкой								
Петля **CLIP top** 95° для алюминиевых рамок **CLIP top** для **973A**	95°	102		973A0500.01 180				
Петля **CLIP top** 95° для алюминиевых рамок **CLIP top**	95°	102		970A1002 184		970A1002 184		970A1002 184
Стеклянные двери								
Петля для стеклянных дверей	94°	112		971Axxxx 182		970A1002 184		970A1002 184
Конструкция с рамкой								
Петля Мини	94°	113		971Axxxx 182		970A1002 184		970A1002 184
Конструкция со складными дверями								
Петля для угловых шкафов со складными дверями	60°	116		970.1002 186				
Угловая петля – стандарт								
Угловые конструкции ±5°	95°	138		973A0500.01 180		973A0600 180		973A0700 180

OW Угол открывания

BLUMOTION 973A – петля с прямым плечом



CLIP top
- Петля 110°
- Специальная петля 110°
- Петля 107°
- Петля для профильных дверей
- Петля **CLIP top** 95° для алюминиевых рамок

CLIP top для **973A**

CLIP
- Петля 100°

Информация для заказа		
Цвет	**Материал**	**№ арт.**
Никелиров.	Сталь	973A0500.01

BLUMOTION 973A – петля с изгибом плеча 9.5 мм



CLIP top
- Петля 110°
- Петля 107°
- Петля для профильных дверей

CLIP
- Петля 100°

Информация для заказа		
Цвет	**Материал**	**№ арт.**
Никелиров.	Сталь	973A0600

BLUMOTION 973A – петля с изгибом плеча 18 мм



CLIP top
- Петля 110°
- Петля 107°
- Петля для профильных дверей

CLIP
- Петля 100°

Информация для заказа		
Цвет	**Материал**	**№ арт.**
Никелиров.	Сталь	973A0700

BLUMOTION 973A – петля 170°



CLIP top
- Петля 170° – накладная
- Петля 170° – полунакладная

Информация для заказа		
Цвет	**Материал**	**№ арт.**
Никелиров.	Цинк	973A6000

Проектирование

Количество BLUMOTION

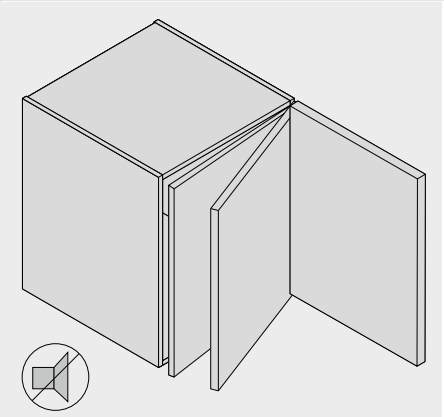

Для совершенного движения при стандартных размерах двери каждую петлю следует оснащать BLUMOTION 973A. Для маленьких и более легких дверей количество следует уменьшить.

Дополнительная информация

Обзор	177
Сервисы Blum	602
Доп. техническая информация	708

Монтаж, демонтаж и регулировка

Короткая ссылка
www.blum.com/a220

2

BLUMOTION 971A – крестообразный держатель – 37/32



- Монтаж на саморезы Ø 3.5 или Ø 4 мм
- Цвет: никелированный
- Материал: цинк

Информация для заказа

Конструктивная высота (мм)	№ арт.
25	971A0500
33	971A2500

Проектирование

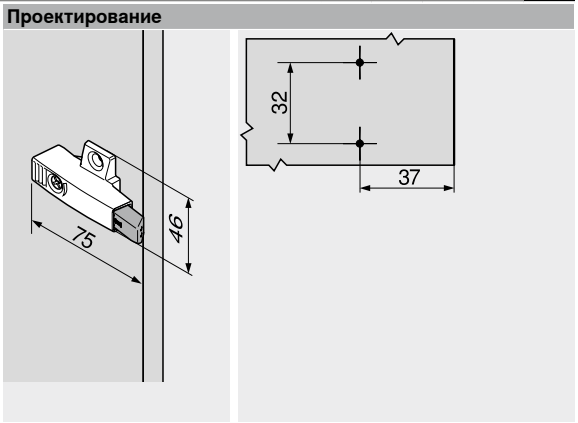

BLUMOTION 971A – крестообразный держатель – 9.5/32



- Монтаж на саморезы Ø 3.5 или Ø 4 мм
- Цвет: никелированный
- Материал: цинк

Информация для заказа

Конструктивная высота (мм)	№ арт.
25	971A0700

Проектирование

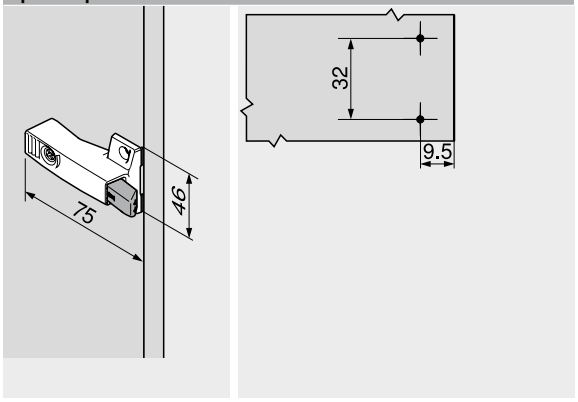

Проектирование

Конструктивная высота 25 мм

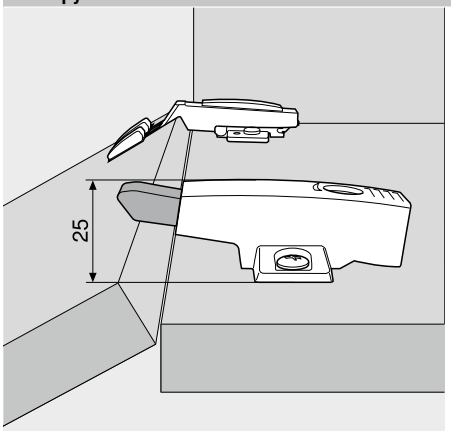

Для всех петель с прямым плечом и ответной планкой с подъемом 0 мм. Исключение: петля для профильных дверей 95°

Конструктивная высота 33 мм

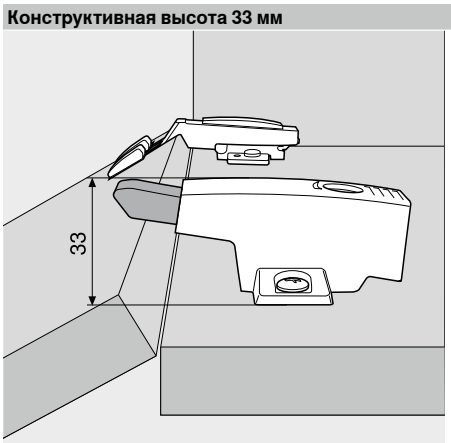

Для всех петель с прямым плечом и ответной планкой с подъемом 3 мм. Также петли для профильных дверей 95° и ответной планкой с подъемом 0 мм.

Позиция установки

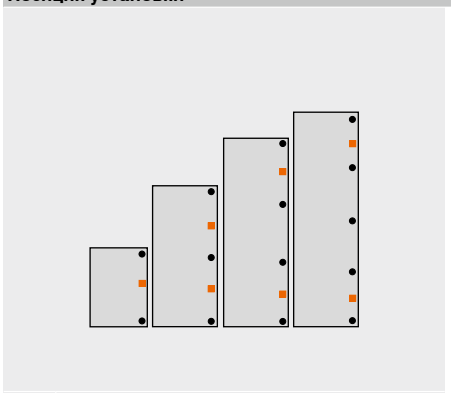

■ **BLUMOTION 971Axxxx**
● Петли

Для оптимальной работы BLUMOTION 971A следует устанавливать посредине между петлями. При высоких и тяжелых дверях мы рекомендуем ставить дополнительный BLUMOTION 971A между второй парой петель.
Настройка под зазор двери осуществляется с помощью удобной регулировки по глубине механизмом шнек (+3 до –7 мм).

Дополнительная информация

Обзор	177
Сервисы Blum	602
Доп. техническая информация	708

Монтаж, демонтаж и регулировка

Короткая ссылка
www.blum.com/a220

BLUMOTION 970A



- **BLUMOTION** – совершенное закрывание, мягкое и бесшумное
- Используется с петлями Blum
- Для установки в отверстие или на держателях

Информация для заказа

–	BLUMOTION 970A		
	Цвет	**Материал**	**№ арт.**
	R7037	Пластмасса	**970A1002**

Цвет
R7037 Темно-серый (RAL 7037)

Проектирование

Расстояние до отверстия BA

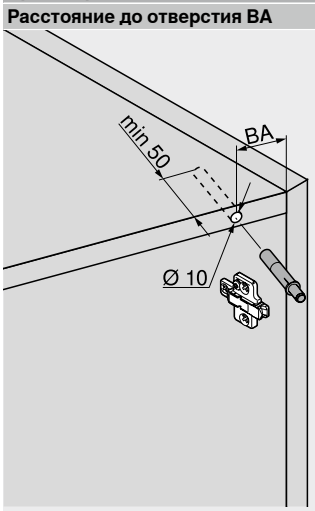

XX Расстояние до отверстия BA (мм)

Позиция установки

BLUMOTION 970A устанавливается в высверленное отверстие со стороны петли, обеспечивая совершенное движение. **BLUMOTION 970A** рекомендуется устанавливать в отверстие в крышке корпуса. Для определения нужной позиции указывается расстояние до отверстия (BA). Если эффективность одного **BLUMOTION** недостаточна, мы рекомендуем использовать дополнительный **BLUMOTION 970A** в дне корпуса.

Дополнительная информация

Обзор	177
Принадлежности – прямые держатели	188
Принадлежности – крестообразные держатели	188
Расстояние до отверстия BA	185

Установка

Шаблон для **BLUMOTION** | **TIP-ON**	676
Шаблон-уголок	674
Шаблон для ответных планок	675
MINIPRESS top для **EASYSTICK**	622
MINIPRESS top	626
MINIPRESS P	630

Монтаж, демонтаж и регулировка

Короткая ссылка
www.blum.com/a220

BLUMOTION 970A

Проектирование

Все виды петель, кроме угловых

Подъем ответной планки MD (мм)	 Расстояние до отверстия BA (мм)	 Расстояние до отверстия BA (мм)	 Расстояние до отверстия BA (мм) [1]	 Расстояние до отверстия BA (мм)	 Расстояние до отверстия BA (мм)
0	32	41	50		34
3	35	44	53	51	34
6	38	47			
9	41	50			

[1] В конструкциях с утопленной внутрь крышкой и дном или при большом зазоре фасада держатель следует сместить на соответствующее расстояние

2

BLUMOTION 970.



- **BLUMOTION** – совершенное закрывание, мягкое и бесшумное
- Используется с петлями Blum
- Для установки в отверстие или на держателях

Информация для заказа

–	BLUMOTION 970.		
	Цвет	**Материал**	**№ арт.**
	R7037	Пластмасса	**970.1002**

Цвет
R7037 Темно-серый (RAL 7037)

Проектирование

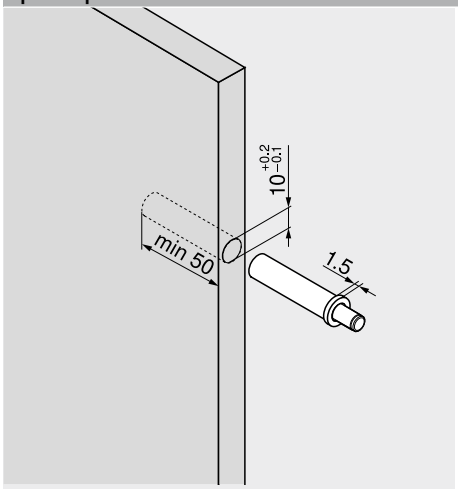

Дополнительная информация

Обзор	177
Принадлежности – прямые держатели	188
Принадлежности – крестообразные держатели	188
Позиция установки	187

Установка

Шаблон для **BLUMOTION**	677
Шаблон-уголок	674
Шаблон для ответных планок	675
MINIPRESS top для **EASYSTICK**	622
MINIPRESS top	626
MINIPRESS P	630

Монтаж, демонтаж и регулировка

Короткая ссылка
www.blum.com/a220

BLUMOTION 970.

Проектирование

Позиция установки

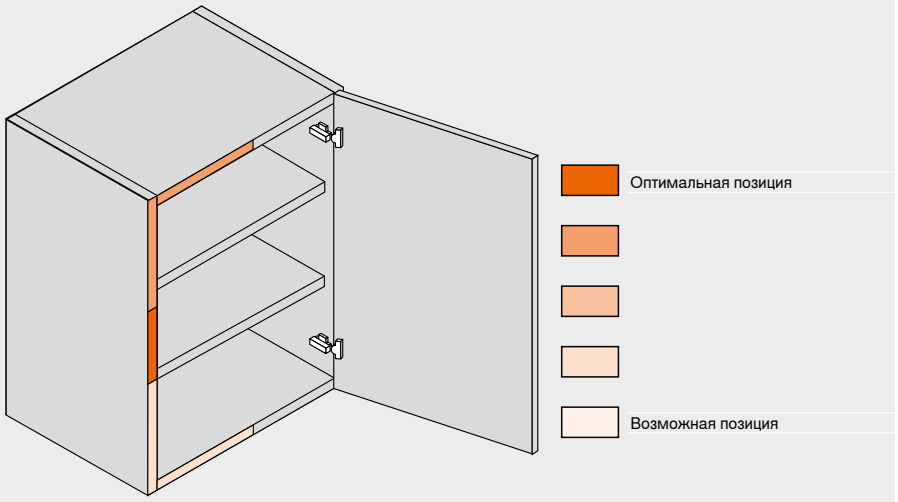

До ширины корпуса KB 600 мм для всех петель **CLIP top**

BLUMOTION для дверей разработан для использования с петлями Blum и гарантирует плавное и бесшумное закрывание только в сочетании с ними.

Позиция установки:
Расстояние от петли: макс. 600 мм
Петли для стекл. фасадов | петли Мини: 1/2 ширины двери FB

Обычно на каждую дверь достаточно использовать один **BLUMOTION**. Однако при определенных условиях, например, при большом весе двери FG, неустойчивых дверях (деревянная рамка, связанные фасады, большие двери с алюминиевыми рамками и т.п.) может потребоваться установка второго **BLUMOTION**.

Прямой держатель – 20/32



- Монтаж на саморезы Ø 3.5 или Ø 4 мм
- **BLUMOTION** заказывается отдельно

Проектирование

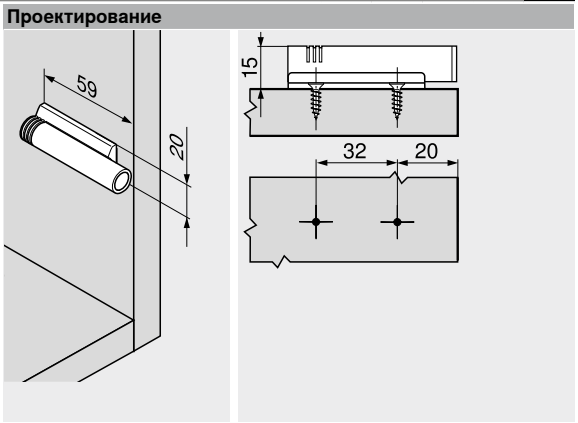

Информация для заказа

Цвет	Материал	№ арт.
R7036	Пластмасса	970.1201
NI	Цинк	970.5201

Цвет

NI	Никелиров.
R7036	Платиново-серый (RAL 7036)

Крестообразный держатель – 37/32



- Монтаж на саморезы Ø 3.5 или Ø 4 мм
- **BLUMOTION** заказывается отдельно

Проектирование

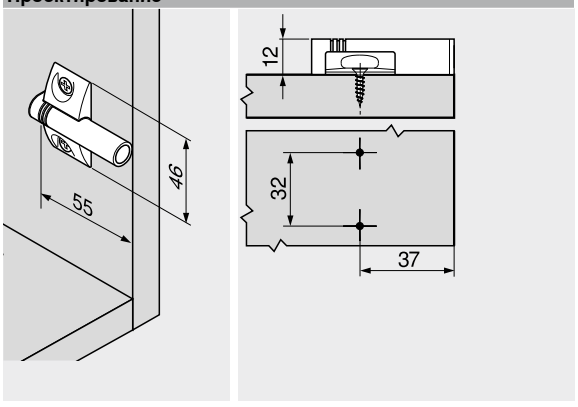

Информация для заказа

Цвет	Материал	№ арт.
R7036	Пластмасса	970.1501

Крестообразный держатель – 9.5/32



- Монтаж на саморезы Ø 3.5 или Ø 4 мм
- **BLUMOTION** заказывается отдельно

Проектирование

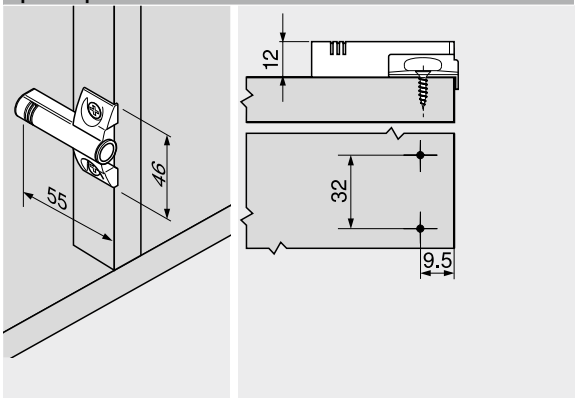

Информация для заказа

Цвет	Материал	№ арт.
R7036	Пластмасса	970.1701
NI	Цинк	970.5701

Двойной крестообразный держатель – 9.5/32



- Для распашных дверей
- Монтаж на саморезы Ø 3.5 или Ø 4 мм
- **BLUMOTION** заказывается отдельно

Информация для заказа

Цвет	Материал	№ арт.
NI	Цинк	970.6701

Проектирование

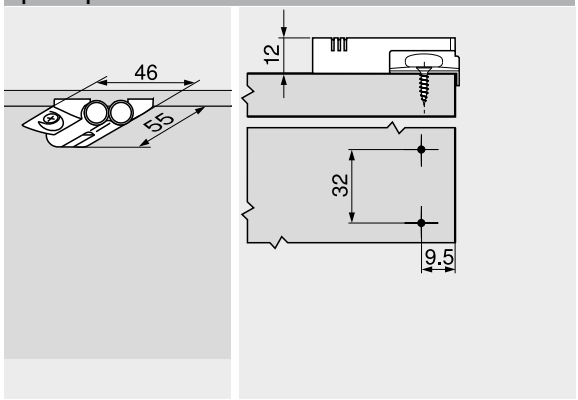

Легкое открывание нажатием на фасад



Мебель без ручек становится все более популярной во всех жилых помещениях. **TIP-ON** – механическая система открывания. С помощью которой фасады без ручек легко открываются и удобно закрываются. **TIP-ON** можно использовать на кухне, а также в других помещениях.

Несколько вариантов цветового оформления и различные типы держателей позволяют подобрать подходящий механизм **TIP-ON** для любых конструкций. В зависимости от фасада можно использовать длинный или короткий **TIP-ON**, с установкой в отверстие либо на держателе. Какой бы вариант **TIP-ON** для двери Вы не выбрали, в нем будет встроена регулировка зазоров.

Комфортное открывание фасадов без ручек



Фасады без ручек открываются с **TIP-ON** без усилий – достаточно легкого нажатия.



Дверь открывается под удобным для пользователя углом.



Мы предлагаем **TIP-ON** в разных цветах для гармоничного сочетания с внутренним оформлением мебели.



Зазор двери регулируется вращением толкателя.

Высокое качество во всем

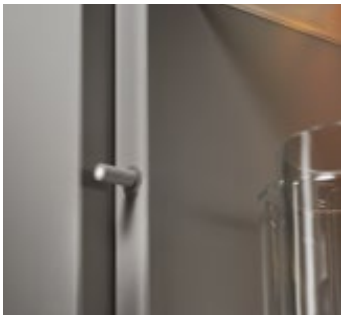

Механизм **TIP-ON** можно установить в переднюю кромку корпуса.

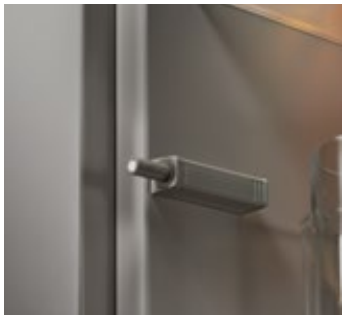

Механизм **TIP-ON** можно установить внутри шкафа с помощью прямого держателя.

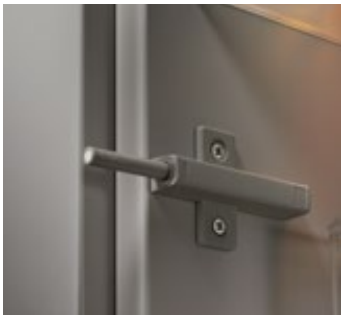

Механизм **TIP-ON** можно установить внутри шкафа с помощью крестообразного держателя.



Фиксирующая пластина наклеивается или прикручивается к двери напротив **TIP-ON**.

Системы петель

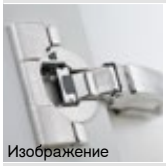
Изображение

Системы петель	70
CLIP top BLUMOTION | **CLIP top** – петли	72
BLUMOTION для дверей	176

TIP-ON 956x


Изображение

TIP-ON 956. – короткий с магнитом	192
TIP-ON 956A – длинный с магнитом	192
TIP-ON 956A – длинный с амортизатором	192

Принадлежности


Изображение

Прямые держатели	193
Крестообразные держатели	193

Монтаж, демонтаж и регулировка

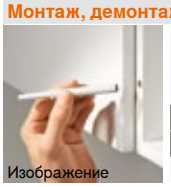
Изображение

Монтаж, демонтаж и регулировка

Короткая ссылка
www.blum.com/a230

Пиктограммы

Только по запросу	Установка на евровинты
Крепление на саморезы	

TIP-ON 956. – короткий с магнитом



- Для накладных дверей (высотой до 1300 мм)
- Используется с петлями Blum без пружины
- Для установки в отверстие или на держателях
- Путь выталкивания 17 мм
- Материал: пластмасса

Информация для заказа

Цвет	Пружина TIP-ON	№ арт.
SW | CS | R7036	Стандартная пружина	956.1004

Комплектация:

1 x	**TIP-ON 956.** – короткий с магнитом
1 x	Фиксирующая пластина для наклеивания Не подходит для вощеных, масляных поверхностей или поверхностей с порошковым покрытием
1 x	Фиксирующая пластина на саморезы
1 x	Саморез Ø 3.5 x 15 мм, № арт. 609.1500

Цвет

CS	Черный карбон
R7036	Платиново-серый (RAL 7036)
SW	Белый шелк

Проектирование



Зазор фасада

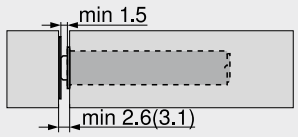

() Фиксирующая пластина на саморезы

Фиксирующая пластина для наклеивания

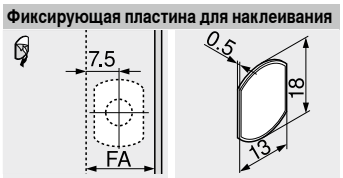

FA Наложение фасада

Фиксирующая пластина на саморезы



FA Наложение фасада
* Пластина смещается на 3 мм

TIP-ON 956A – длинный с магнитом



- Для накладных дверей (высотой от 1300 мм)
- Используется с петлями Blum без пружины
- Для установки в отверстие или на держателях
- Путь выталкивания 38 мм
- Материал: пластмасса

Информация для заказа

Цвет	Пружина TIP-ON	№ арт.
SW | CS | R7036	Стандартная пружина	956A1004

Комплектация:

1 x	**TIP-ON 956A** – длинный с магнитом
1 x	Фиксирующая пластина для наклеивания Не подходит для вощеных, масляных поверхностей или поверхностей с порошковым покрытием
1 x	Фиксирующая пластина на саморезы
1 x	Саморез Ø 3.5 x 15 мм, № арт. 609.1500

Проектирование

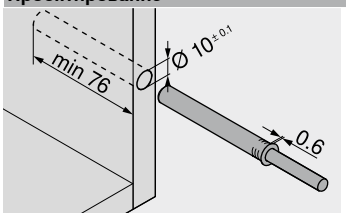

Зазор фасада

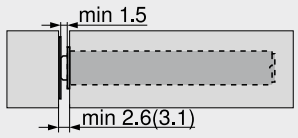

() Фиксирующая пластина на саморезы

Фиксирующая пластина для наклеивания



FA Наложение фасада

Фиксирующая пластина на саморезы



FA Наложение фасада
* Пластина смещается на 3 мм

TIP-ON 956A – длинный с амортизатором



- Используется с петлями Blum с пружиной
- Для установки в отверстие или на держателях
- Путь выталкивания 38 мм
- Материал: пластмасса

Информация для заказа

Цвет	Пружина TIP-ON	№ арт.
SW | CS | R7036	Стандартная пружина	956A1006
	Жесткая пружина[1]	956A1006F

Комплектация:

1 x	**TIP-ON 956A** – длинный с амортизатором Пластина не требуется (при мягких поверхностях рекомендуется использовать пластину)
[1]	Рекомендуется для конструкций, требующих большой силы выталкивания, например, для узких дверей с большим количеством петель

Проектирование

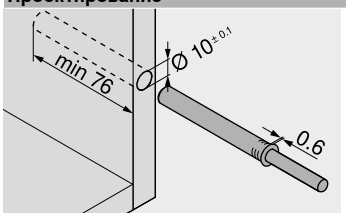

Зазор фасада

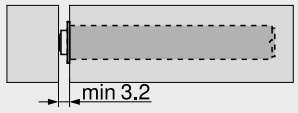

Дополнительная информация

Обзор	191
Принадлежности – прямые держатели	193
Принадлежности – крестообразные держатели	193

Установка

Шаблон для **BLUMOTION | TIP-ON**	676
Шаблон для определения позиции фиксирующей пластины	698
MINIPRESS top для **EASYSTICK**	622
MINIPRESS top	626

Монтаж, демонтаж и регулировка

Короткая ссылка
www.blum.com/a230

Прямой держатель – короткий – 20/17



- Монтаж на саморезы Ø 3.5 или Ø 4 мм
- В качестве альтернативы возможна установка на евровинты
- **TIP-ON** заказывается отдельно

Информация для заказа

Цвет	Материал	№ арт.
SW | CS | R7036	Пластмасса	956.1201

Цвет

CS	Черный карбон
R7036	Платиново-серый (RAL 7036)
SW	Белый шелк

Проектирование



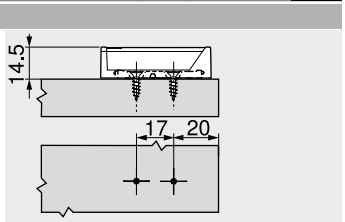

Зазор фасада

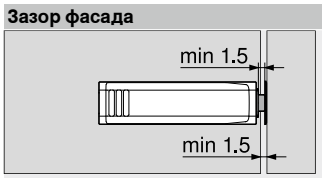

Фиксирующая пластина



FA Наложение фасада
* Пластина смещается на 3 мм

Прямой держатель – длинный – 20/32



- Монтаж на саморезы Ø 3.5 или Ø 4 мм
- В качестве альтернативы возможна установка на евровинты
- **TIP-ON** заказывается отдельно

Информация для заказа

Цвет	Материал	№ арт.
SW | CS | R7036	Пластмасса	956A1201

Проектирование



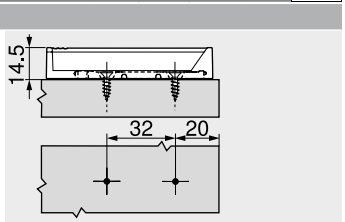

Зазор фасада

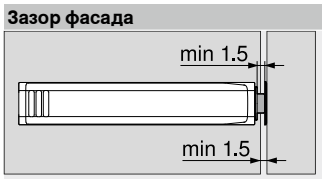

Фиксирующая пластина



FA Наложение фасада
* Пластина смещается на 3 мм

Крестообразный держатель – длинный – 37/32



- Монтаж на саморезы Ø 3.5 или Ø 4 мм
- В качестве альтернативы возможна установка на евровинты
- **TIP-ON** заказывается отдельно

Информация для заказа

Цвет	Материал	№ арт.
R7036	Пластмасса	956A1501

Проектирование

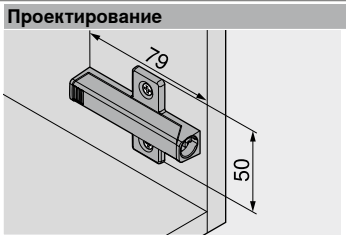

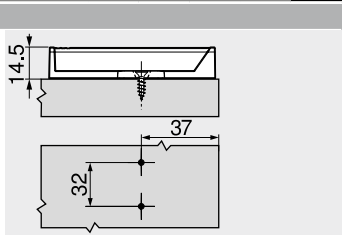

Зазор фасада

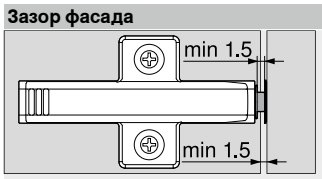

Фиксирующая пластина



FA Наложение фасада
* Пластина смещается на 3 мм

Дополнительная информация

Обзор 191

Установка

Шаблон-уголок	674
Шаблон для ответных планок	675
Шаблон для определения позиции фиксирующей пластины	698
MINIPRESS top для **EASYSTICK**	622
MINIPRESS top	626
MINIPRESS P	630

Монтаж, демонтаж и регулировка

Короткая ссылка
www.blum.com/a230



Подходящая система выдвижения для любой ситуации. Компания Blum предлагает разные системы выдвижения, которые позволяют реализовать всевозможные варианты дизайна мебели. Их отличают плавное скольжение, высочайший комфорт движения, превосходное качество и красивый дизайн.

- **BLUMOTION** – мягкое и бесшумное закрывание благодаря амортизации
- **SERVO-DRIVE** – электрическая система открывания, сочетается с **BLUMOTION**
- **TIP-ON BLUMOTION** – механическая система открывания с **BLUMOTION**
- **TIP-ON** – механическая система открывания, для закрывания достаточно слегка прижать фасад рукой
- Широкий ассортимент для различных конструкций
- Высокая стабильность
- Качество на протяжении всего срока службы мебели

LEGRABOX



Отличные возможности для моего вдохновения
Система выдвижения отвечает самым высоким требованиям с точки зрения дизайна и индивидуальности.

MERIVOBOX

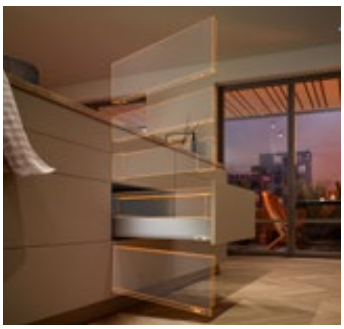

Платформа для воплощения Ваших идей
Предлагать разнообразие еще никогда не было так просто. Это стало возможным благодаря концепции общей платформы.

TANDEMBOX



Прямоугольный дизайн и четкость линий
TANDEMBOX antaro отличается строгими формами и четким языком форм.

METABOX



Просто. Удобно. Качественно.
Система ящиков с одностенными боковинами для различных конструкций.

LEGRABOX

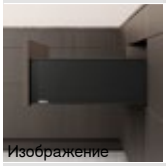
Изображение

LEGRABOX	196
Обзор	197
Обзор – применение	198
Обзор – варианты дизайна	237
Вставки	234
Принадлежности	244
Крепление направляющих к корпусу	248

MERIVOBOX

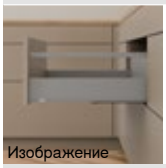
Изображение

MERIVOBOX	250
Обзор	251
Обзор – применение	252
Вставки	284
Принадлежности	285
Крепление направляющих к корпусу	289

TANDEMBOX antaro

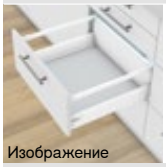
Изображение

TANDEMBOX antaro	290
Обзор	291
Обзор – применение	292
Принадлежности	328
Крепление направляющих к корпусу	334

TANDEMBOX plus

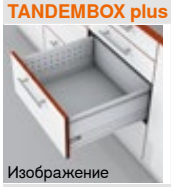
Изображение

TANDEMBOX plus	336
Обзор – применение	337

METABOX


Изображение

METABOX	338
Обзор	339
Обзор – применение	340
Принадлежности	354
Крепление направляющих к корпусу	361

SERVO-DRIVE для LEGRABOX | MERIVOBOX | TANDEMBOX


Изображение

SERVO-DRIVE для **LEGRABOX** | **MERIVOBOX** | **TANDEMBOX**	362
Обзор	363
Принадлежности	392

TIP-ON BLUMOTION для LEGRABOX | MERIVOBOX | TANDEMBOX

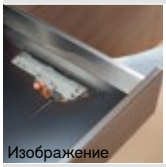
Изображение

TIP-ON BLUMOTION для **LEGRABOX** | **MERIVOBOX** | **TANDEMBOX**	394
Обзор	395

TIP-ON для LEGRABOX


Изображение

TIP-ON для **LEGRABOX**	404
Обзор	405

Отличные возможности для моего вдохновения



Ящики **LEGRABOX** отвечают самым высоким требованиям с точки зрения индивидуализации и дизайна. Благодаря тонким элегантным царгам и множеству необычных вариантов оформления производитель мебели сможет создать свой собственный дизайн ящиков. Мебельщики получают возможность при небольшом объеме минимального заказа приобретать выбранные варианты коллекции **LEGRABOX special edition** или создавать индивидуальный дизайн ящиков с **LEGRABOX individual**. Здесь клиент заказывает элементы декора (внешние) и царги (внутренние) отдельно и самостоятельно комбинирует их без лишних усилий в собственной мастерской. Таким образом можно изготавливать совершенно уникальные варианты дизайна ящиков.

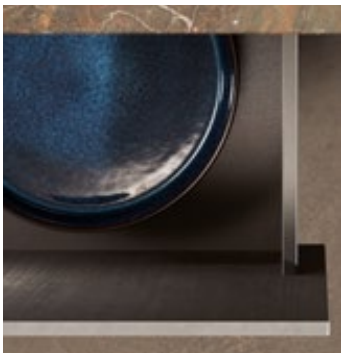

Царги прямые изнутри и снаружи
Впечатляюще тонкие боковины толщиной всего 12.8 мм создают гармоничный внешний вид любой мебели. Все комплектующие выдержаны в одной цветовой гамме, что создает единый целостный дизайн ящика.





Индивидуальный брендинг
Элемент брендинга является составной частью дизайна ящиков **LEGRABOX**. На нем можно напечатать название Вашего бренда или логотип. Придерживайтесь строгого сдержанного стиля или намеренно акцентируйте на нем внимание. По желанию, логотип можно также напечатать или нанести лазером прямо на царгу.



Дизайн двустенных царг
В ящиках **LEGRABOX** используются двустенные царги. Это означает, что внутренняя и внешняя части могут быть выполнены в разных цветах и материалах.



Ваш творческий подход
Благодаря вставкам Ваши идеи безграничны. Стекло, дерево, кожа или камень – это лишь некоторые варианты того, как эффектно можно разнообразить дизайн ящиков **LEGRABOX free**.





Инновационная технология
Система выдвижения **LEGRABOX** открывает новые горизонты в области техники. Благодаря направляющей **BLUMOTION S** ящики **LEGRABOX** не только впечатляют удивительно легким открыванием и синхронизированным скольжением, но и предоставляют возможность реализовать три различные технологии движения на базе всего одной направляющей. Функция амортизации здесь адаптируется под соответствующую технологию движения.

Системы выдвижения


Изображение

Системы выдвижения 194
MERIVOBOX 250
TANDEMBOX antaro 290
TANDEMBOX plus 336
METABOX 338

SERVO-DRIVE для **LEGRABOX** | **MERIVOBOX** | **TANDEMBOX** 362
TIP-ON BLUMOTION для **LEGRABOX** | **MERIVOBOX** | **TANDEMBOX** 394
TIP-ON для **LEGRABOX** 404

Обзор

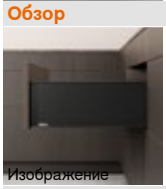
Изображение

Обзор – применение 198
Вставки 234

Варианты дизайна

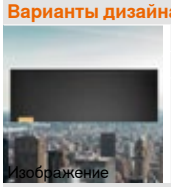
Изображение

myLEGRABOX 236
Обзор – варианты дизайна 237

Сервис для подбора дизайна

Короткая ссылка
www.blum.com/lbxselector

Принадлежности


Изображение

Задняя стенка из стали 244
Стабилизатор фасада/дна 244
Стабилизатор фасада/дна для тонких фасадов 245
Боковой стабилизатор 245
Опорный угловой кронштейн 246
Саморезы 246

Центровочное сверло 246
Амортизаторы 246
Отвертки 247

Крепление направляющих к корпусу



Изображение

Направляющая к корпусу – 750 – 40 кг 248
Направляющая к корпусу – 753 – 70 кг 248

Монтаж, демонтаж и регулировка

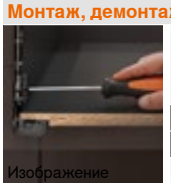
Изображение

Монтаж, демонтаж и регулировка

Короткая ссылка
www.blum.com/a310

Пиктограммы

Только по запросу

Веб-код – задать в Конфигураторе изделий или нажать

Применение		кг	Необходимое пространство Высота (мм)	Веб-код	Стр.
Стандартный корпус					
Стандартный ящик					
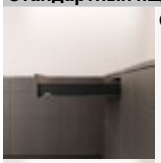	Стандартный ящик – N	40	80	DQBMJY	200
	Стандартный ящик – M	40 70	106	DQBN9A	202
	Стандартный ящик – K	40 70	144	DQBNYM	206
Стандартный корпус – LEGRABOX pure					
Ящик с высоким фасадом					
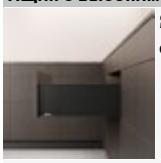	Ящик с высоким фасадом – C	40 70	193	DQBQ2M	210
	Ящик с высоким фасадом – F	40 70	257	DQBRHA	216
Стандартный корпус – LEGRABOX free					
Ящик с высоким фасадом					
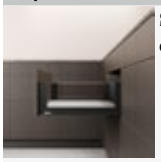	Ящик с высоким фасадом – C	40 70	193	DQBQRY	218
Шкаф под мойку					
Стандартный ящик					
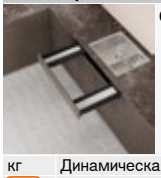	Стандартный ящик – M	40	106	DQBONY	224

Применение		кг	Необходимое пространство Высота (мм)	Веб-код	Стр.
Внутренний ящик					
	Внутренний ящик – M	40 70	104	DQBPDA	204
	Внутренний ящик – K	40 70	142	DQGPIM	208
Высокий внутренний ящик					
	Высокий внутренний ящик – вставки – C	40 70	191	DQBSVY	212
	Высокий внутренний ящик – релинг – C	40 70	191	DQBTLA	214
Высокий внутренний ящик					
	Высокий внутренний ящик – вставки – C	40 70	191	DQBUAM	220
	Высокий внутренний ящик – релинг – C	40 70	191	DQBUZY	222

кг Динамическая нагрузка

Веб-код – задать в Конфигураторе изделий или нажать

Применение		кг	Необходимое пространство Высота (мм)	Веб-код	Стр.
Шкаф под мойку – LEGRABOX pure					
Ящик с высоким фасадом					
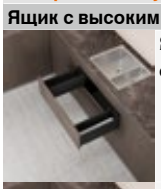	Ящик с высоким фасадом – C	40	193	DQBS6M	226
	Ящик с высоким фасадом – C – центральн. планка	40	193	DQCYEM	228
Шкаф под мойку – LEGRABOX free					
Ящик с высоким фасадом					
	Ящик с высоким фасадом – C – центральн. планка	40	193	DQBN9C	
Шкаф для запасов					
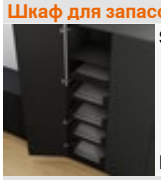	**SPACE TOWER** Ширина корпуса KB 275–1200 мм	40 70		DQGQ7Y	230
Узкие шкафы					
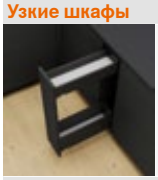	**SPACE TWIN** Ширина корпуса KB 185–250 мм	20		DQGTQM	232
Вставки					
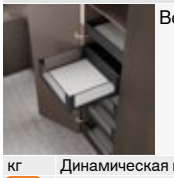	Вставка из стекла				234

кг Динамическая нагрузка

Веб-код – задать в Конфигураторе изделий или нажать

Рекомендуется – сочетание цветов комплектующих

№	Обозначение		Цвет			
			SW-M	OG-M	CS-M	INGL
2	Комплект царг		SW-M	OG-M	CS-M	INGL
2	Комплект внешних царг	[1]	SW-M	OG-M	CS-M	INGL
3	Держатели для задней стенки из ДСП, лев./прав.		SW-M	OG-M	CS-M	NI
3	Задняя стенка из стали, L-образная форма, левая/правая	[1]	SW-M	OG-M	CS-M	CS-M
4	Комплект держателей передней панели		SW-M	OG-M	CS-M	INGL
5	Передняя панель без паза		SW-M	OG-M	CS-M	ELEO
5	Передняя панель с пазом		SW-M	OG-M	CS-M	ELEO
6	Комплект поводка		SW-M	OG-M	CS-M	CS-M
7	Поперечный релинг		SW-M	OG-M	CS-M	ELEO
11	Комплект внутренних царг	[1]	SW-M	OG-M	CS-M	INGL

[1] Шкаф под мойку

Цвет	
CS-M	Карбоновый черный, матовый
ELEO	Анодированный алюминий под нержавеющую сталь
INGL	Нержавеющая сталь с защитой от отпечатков пальцев

Цвет	
NI	Никелиров.
OG-M	Орион серый, матовый
SW-M	Белый шелк, матовый

Стандартный ящик – N

Веб-код – задать в Конфигураторе изделий или нажать **DQBMJY**



- Сочетается с ящиками **LEGRABOX pure** и **LEGRABOX free**
- Царги из стали или нержавеющей стали
- Царги прямые изнутри и снаружи
- Толщина царги всего 12.8 мм
- Синхронизированное плавное скольжение
- Со встроенной системой амортизации **BLUMOTION S** для мягкого и бесшумного закрывания, которая адаптируется под соответствующую технологию движения, возможно использование с электрической системой открывания **SERVO-DRIVE** или механической системой открывания **TIP-ON BLUMOTION**
- Фасад просто навешивается и затем удобно защелкивается, даже если ящик уже установлен
- Установка фасада без инструмента
- 2-мерная регулировка фасада на царге

Необходимое пространство

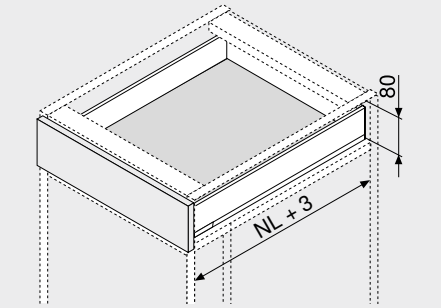

NL Номинальная длина

Информация для заказа

1 Направляющие к корпусу, левая/правая



Исполнение	BLUMOTION S		
Номинальная длина NL (мм)	Динамическая нагрузка (кг)		
	40		
400	750.4001S		
450	750.4501S		
500	750.5001S		
550	750.5501S		

2 Комплект царг



Высота царги (мм)	66.5	
Номинальная длина NL (мм)	Цвет	
	SW-M | OG-M | CS-M	INGL
400	770N4002S	
450	770N4502S	770N4502I
500	770N5002S	770N5002I
550	770N5502S	

Комплектация:

2a	1 x	Царги, левая/правая
2b	2 x	Элемент брендинга, с логотипом Blum (штампов.), от 1000 шт. с индивид. логотипом
2c	2 x	Заглушки

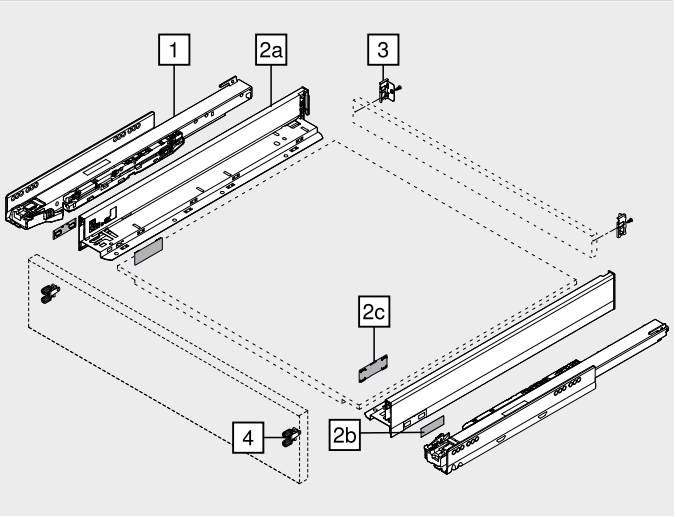

3 Держатели для задней стенки из ДСП, лев./прав.



Цвет	Материал	№ арт.
SW-M | OG-M | CS-M | NI	Сталь	ZB7N000S

4 Крепление фасада



Вид крепления		№ арт.
EXPANDO	2 x	ZF7N70E2
EXPANDO T[1]	2 x	ZF7N70T2
На саморезы	2 x	ZF7N7002

[1] **EXPANDO T** предназначен для крепления тонких фасадов – см. указатель страниц

Цвет		Цвет	
CS-M	Карбоновый черный, матовый	OG-M	Орион серый, матовый
INGL	Нержавеющая сталь с защитой от отпечатков пальцев	SW-M	Белый шелк, матовый
NI	Никелиров.		

Принадлежности

– Саморез[1]



Диаметр (мм)	Длина (мм)	№ арт.
Ø 3.5	15.0	609.1500
	17.0	609.1700

[1] Для крепления фасада
Для крепления направляющих к корпусу рекомендуется использовать саморезы Ø 4 x 15 мм

– Саморез – с плоской головкой[1]



Диаметр (мм)	Длина (мм)	№ арт.
Ø 4.0	15.0	61D.1500

[1] Для крепления держателя к задней стенке из ДСП и царги ко дну ящика
Для удобства монтажа задней стенки из ДСП и царги рекомендуется использовать саморезы с плоской головкой

– Евровинт[1]



Диаметр (мм)	Длина (мм)	№ арт.
Ø 6.0	14.5	661.1450.HG

[1] Для крепления направляющих к корпусу

Стандартный ящик – N

Веб-код – задать в Конфигураторе изделий или нажать DQBMJY

Проектирование

Необходимое пространство в корпусе

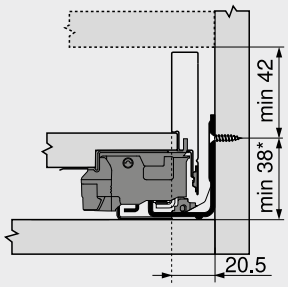

* +1 мм при монтаже направляющей до сборки корпуса

Установочные размеры – фасад – монтаж на саморезы

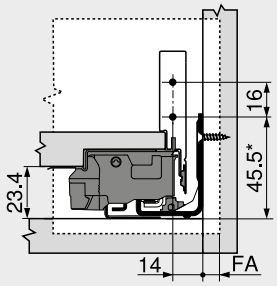

FA Наложение фасада
* +1 мм при монтаже направляющей до сборки корпуса

Карта сверления – фасад – монтаж EXPANDO | EXPANDO T

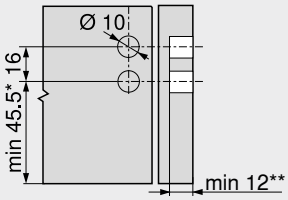

* +1 мм при монтаже направляющей до сборки корпуса
** Мин. 6 мм для **EXPANDO T**

Установочные размеры – задняя стенка

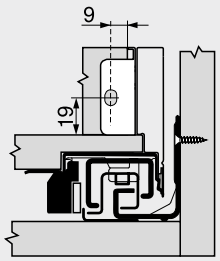

Раскрой – плит ДСП 16 мм

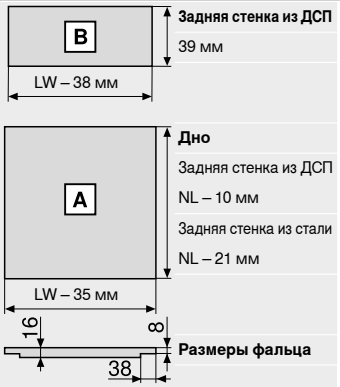

LW Внутренняя ширина корпуса
NL Номинальная длина

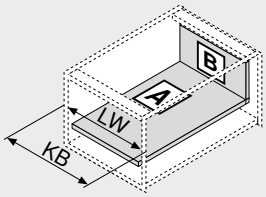

LW Внутренняя ширина корпуса
KB Ширина корпуса

Карта сверления – дно

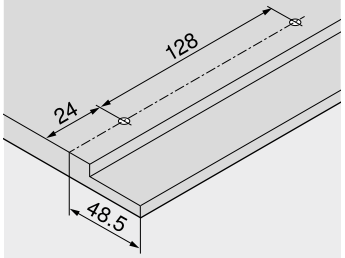

Дополнительная информация

Обзор	197	**TIP-ON BLUMOTION** для **LEGRABOX** | **MERIVOBOX** | **TANDEMBOX**	394	**Монтаж, демонтаж и регулировка**	
myLEGRABOX	236				
Система крепления для тонких фасадов – **EXPANDO T**	596	**TIP-ON** для **LEGRABOX**	404	**Короткая ссылка**	
Рекомендации по установке и ограничение ответственности – **EXPANDO T**	597	**CABLOXX**	594	**www.blum.com/a310**	
SERVO-DRIVE для **LEGRABOX** | **MERIVOBOX** | **TANDEMBOX**	362	Принадлежности	244		
		Крепление направляющих к корпусу	248		
		Сервисы Blum	602		
		Доп. техническая информация	708		

Стандартный ящик – M

Веб-код – задать в Конфигураторе изделий или нажать **DQBN9A**



- Сочетается с ящиками **LEGRABOX pure** и **LEGRABOX free**
- Царги из стали или нержавеющей стали
- Царги прямые изнутри и снаружи
- Толщина царги всего 12.8 мм
- Синхронизированное плавное скольжение
- Со встроенной системой амортизации **BLUMOTION S** для мягкого и бесшумного закрывания, которая адаптируется под соответствующую технологию движения, возможно использование с электрической системой открывания **SERVO-DRIVE** или механической системой открывания **TIP-ON BLUMOTION**
- Фасад просто навешивается и затем удобно защелкивается, даже если ящик уже установлен
- Установка фасада без инструмента
- 3-мерная регулировка фасада на царге

Необходимое пространство

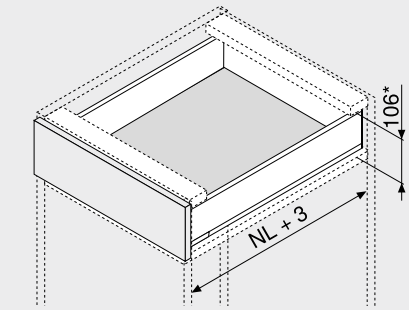

NL	Номинальная длина
*	Вкл. 2 мм регулировки наклона

Информация для заказа

1 Направляющие к корпусу, левая/правая

Номинальная длина NL (мм)	Исполнение	BLUMOTION S	
	Динамическая нагрузка (кг)		
	40	70	
270	750.2701S		
300	750.3001S		
350	750.3501S		
400	750.4001S		
450	750.4501S	753.4501S	
500	750.5001S	753.5001S	
550	750.5501S	753.5501S	
600	750.6001S	753.6001S	
650		753.6501S	

2 Комплект царг

Номинальная длина NL (мм)	Высота царги (мм)	90.5
	Цвет	
	SW-M | OG-M | CS-M	INGL
270	770M2702S	770M2702I
300	770M3002S	770M3002I
350	770M3502S	770M3502I
400	770M4002S	770M4002I
450	770M4502S	770M4502I
500	770M5002S	770M5002I
550	770M5502S	770M5502I
600	770M6002S	770M6002I
650	770M6502S	770M6502I

Комплектация:

2a	1 x	Царги, левая/правая
2b	2 x	Элемент брендинга, с логотипом Blum (штампов.), от 1000 шт. с индивид. логотипом
2c	2 x	Заглушки

3 Держатели для задней стенки из ДСП, лев./прав.

Цвет	Материал	№ арт.
SW-M | OG-M | CS-M | NI	Сталь	ZB7M000S

4 Крепление фасада

Вид крепления		№ арт.
EXPANDO	2 x	ZF7M70E2
EXPANDO T[1]	2 x	ZF7M70T2
На саморезы	2 x	ZF7M7002

[1] **EXPANDO T** предназначен для крепления тонких фасадов – см. указатель страниц

Цвет		Цвет	
CS-M	Карбоновый черный, матовый	OG-M	Орион серый, матовый
INGL	Нержавеющая сталь с защитой от отпечатков пальцев	SW-M	Белый шелк, матовый
NI	Никелиров.		

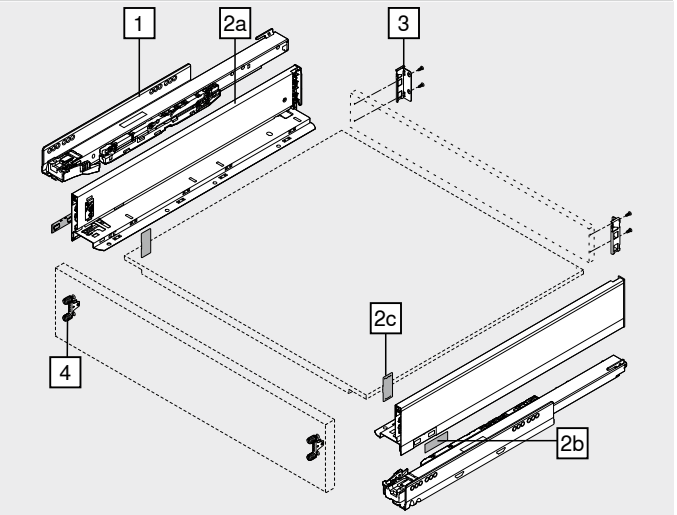

Принадлежности

– Саморез[1]

Диаметр (мм)	Длина (мм)	№ арт.
Ø 3.5	15.0	609.1500
	17.0	609.1700

[1] Для крепления фасада
Для крепления направляющих к корпусу рекомендуется использовать саморезы Ø 4 x 15 мм

– Саморез – с плоской головкой[1]

Диаметр (мм)	Длина (мм)	№ арт.
Ø 4.0	15.0	61D.1500

[1] Для крепления держателя к задней стенке из ДСП и царги ко дну ящика
Для удобства монтажа задней стенки из ДСП и царги рекомендуется использовать саморезы с плоской головкой

– Евровинт[1]

Диаметр (мм)	Длина (мм)	№ арт.
Ø 6.0	14.5	661.1450.HG

[1] Для крепления направляющих к корпусу

Стандартный ящик – M

Веб-код – задать в Конфигураторе изделий или нажать **DQBN9A**

Проектирование

Необходимое пространство в корпусе

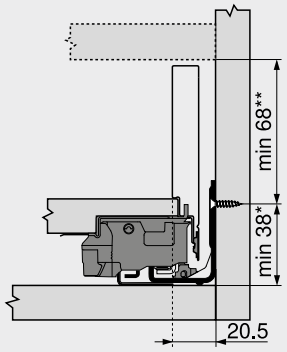

* +1 мм при монтаже направляющей до сборки корпуса
** Вкл. 2 мм регулировки наклона

Установочные размеры – фасад – монтаж на саморезы

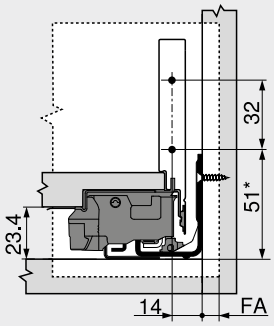

FA Наложение фасада
* +1 мм при монтаже направляющей до сборки корпуса

Карта сверления – фасад – монтаж EXPANDO | EXPANDO T

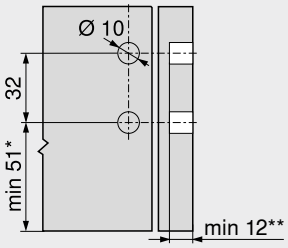

* +1 мм при монтаже направляющей до сборки корпуса
** Мин. 6 мм для **EXPANDO T**

Установочные размеры – задняя стенка

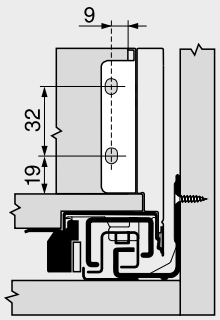

Раскрой – плит ДСП 16 мм

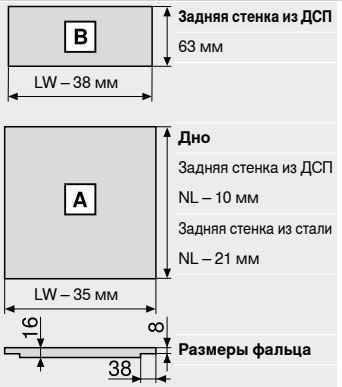

Задняя стенка из ДСП
63 мм

Дно
Задняя стенка из ДСП
NL – 10 мм
Задняя стенка из стали
NL – 21 мм

Размеры фальца

LW Внутренняя ширина корпуса
NL Номинальная длина

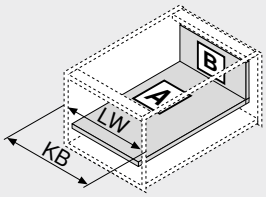

LW Внутренняя ширина корпуса
KB Ширина корпуса

Карта сверления – дно

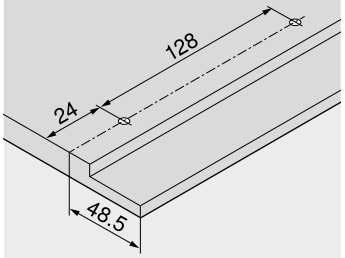

Дополнительная информация

Обзор	197	**TIP-ON BLUMOTION** для **LEGRABOX** | **MERIVOBOX** | **TANDEMBOX**	394	Сервисы Blum	602
myLEGRABOX	236			Доп. техническая информация	708
Система крепления для тонких фасадов – **EXPANDO T**	596	**TIP-ON** для **LEGRABOX**	404	**Монтаж, демонтаж и регулировка**	
Рекомендации по установке и ограничение ответственности – **EXPANDO T**	597	**AMBIA-LINE** для **LEGRABOX** | **MERIVOBOX**	542		
SERVO-DRIVE для **LEGRABOX** | **MERIVOBOX** | **TANDEMBOX**	362	**CABLOXX**	594		
		Принадлежности	244		
		Крепление направляющих к корпусу	248		

Короткая ссылка
www.blum.com/a310

Внутренний ящик – M

Веб-код – задать в Конфигураторе изделий или нажать **DQBPDA**



- Стандартный внутренний ящик с глухой передней панелью
- Сочетается с ящиками **LEGRABOX pure** и **LEGRABOX free**
- Царги из стали или нержавеющей стали
- Царги прямые изнутри и снаружи
- Толщина царги всего 12.8 мм
- Синхронизированное плавное скольжение
- Со встроенной системой амортизации **BLUMOTION S** для мягкого и бесшумного закрывания, которая адаптируется под соответствующую технологию движения, возможно использование с электрической системой открывания **SERVO-DRIVE** или механической системой открывания **TIP-ON BLUMOTION**
- Фасад просто навешивается и затем удобно защелкивается, даже если ящик уже установлен
- Установка фасада без инструмента

Необходимое пространство

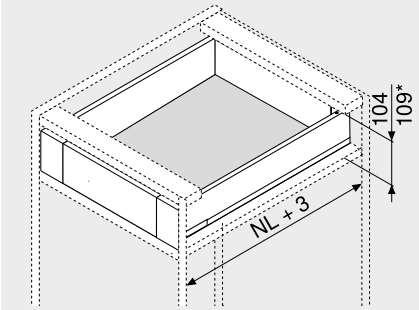

NL Номинальная длина
* Внутренний ящик с комплектом поводка

Информация для заказа

1 Направляющие к корпусу, левая/правая

Исполнение: **BLUMOTION S**

Номинальная длина NL (мм)	Динамическая нагрузка (кг) 40	70
270	750.2701S	
300	750.3001S	
350	750.3501S	
400	750.4001S	
450	750.4501S	753.4501S
500	750.5001S	753.5001S
550	750.5501S	753.5501S
600	750.6001S	753.6001S
650		753.6501S

2 Комплект царг

Высота царги (мм): 90.5

Номинальная длина NL (мм)	Цвет SW-M | OG-M | CS-M	INGL
270	770M2702S	770M2702I
300	770M3002S	770M3002I
350	770M3502S	770M3502I
400	770M4002S	770M4002I
450	770M4502S	770M4502I
500	770M5002S	770M5002I
550	770M5502S	770M5502I
600	770M6002S	770M6002I
650	770M6502S	770M6502I

Комплектация:
2a 1 x Царги, левая/правая
2b 2 x Элемент брендинга, с логотипом Blum (штампов.), от 1000 шт. с индивид. логотипом
2c 2 x Заглушки

3 Держатели для задней стенки из ДСП, лев./прав.

Цвет	Материал	№ арт.
SW-M | OG-M | CS-M | NI	Сталь	ZB7M000S

4 Комплект держателей передней панели

Цвет	Материал	№ арт.
SW-M | OG-M | CS-M	Сталь	ZI7.0MS0
INGL	Нержавеющая сталь	ZI7.0MI0

Комплектация:
4a 1 x Держатели передней панели, левый/правый
4b 1 x Внешняя заглушка, лев./прав.
4e 1 x Фиксатор
4f 4 x Саморезы

5 Передняя панель без паза[2]

Цвет	Длина (мм)[1]	№ арт.
SW-M | OG-M | CS-M | ELEO	1043	ZV7.1043C01

Раскрой **5** Внутр. ширина корпуса LW – 126 мм
[1] Под раскрой
[2] Для ширины корпуса KB 1200 мм

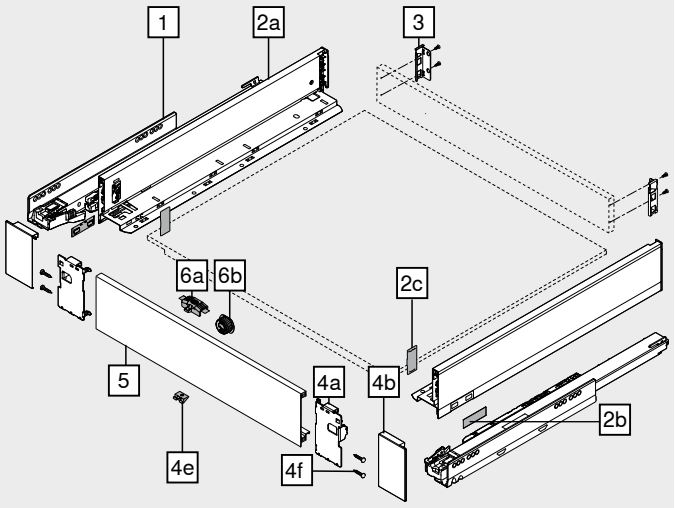

Принадлежности

6 Комплект поводка[1]

Цвет	Материал	№ арт.
SW-M | OG-M | CS-M	Пластмасса	ZI7.0M07

Комплектация:
6a 1 x Поводок
Поводок следует устанавливать на переднюю панель
6b 1 x Корпус поводка
Темно-серый (RAL 7037)

Цвет
CS-M Также для INGL
[1] Комплект поводка (ZI7.0M07) нельзя использовать вместе с **TIP-ON BLUMOTION**

– Саморез[1]

Диаметр (мм)	Длина (мм)	№ арт.
Ø 3.5	15.0	609.1500

[1] Для крепления направляющих к корпусу рекомендуется использовать саморезы Ø 4 x 15 мм

– Саморез – с плоской головкой[1]

Диаметр (мм)	Длина (мм)	№ арт.
Ø 4.0	15.0	61D.1500

[1] Для крепления держателя к задней стенке из ДСП и царги ко дну ящика
Для удобства монтажа задней стенки из ДСП и царги рекомендуется использовать саморезы с плоской головкой

– Евровинт[1]

Диаметр (мм)	Длина (мм)	№ арт.
Ø 6.0	14.5	661.1450.HG

[1] Для крепления направляющих к корпусу

Цвет		Цвет	
CS-M	Карбоновый черный, матовый	NI	Никелиров.
ELEO	Анодированный алюминий под нержавеющую сталь	OG-M	Орион серый, матовый
INGL	Нержавеющая сталь с защитой от отпечатков пальцев	SW-M	Белый шелк, матовый

Внутренний ящик – M

Веб-код – задать в Конфигураторе изделий или нажать **DQBPDA**

Проектирование

Необходимое пространство в корпусе

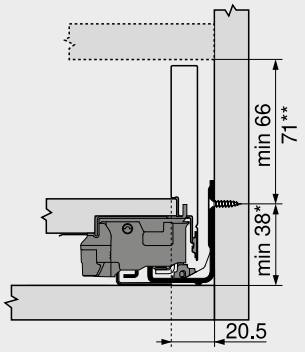

* +1 мм при монтаже направляющей до сборки корпуса

** Возможно использование внутреннего ящика с комплектом поводка при высоте от 71 мм

Установочные размеры – задняя стенка

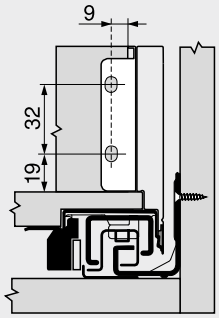

Карта сверления – фасад – корпус поводка

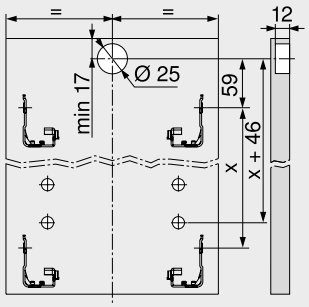

Раскрой – плит ДСП 16 мм

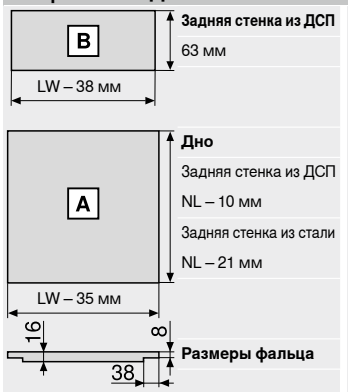

Задняя стенка из ДСП
63 мм

Дно
Задняя стенка из ДСП
NL – 10 мм
Задняя стенка из стали
NL – 21 мм

Размеры фальца

LW Внутренняя ширина корпуса
NL Номинальная длина

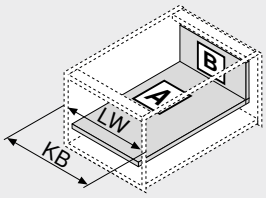

LW Внутренняя ширина корпуса
KB Ширина корпуса

Карта сверления – дно

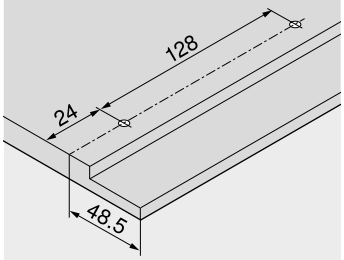

Дополнительная информация

Обзор	197	**AMBIA-LINE** для **LEGRABOX** | **MERIVOBOX**	542	**Монтаж, демонтаж и регулировка**	
myLEGRABOX	236	**CABLOXX**	594		
SERVO-DRIVE для **LEGRABOX** | **MERIVOBOX** | **TANDEMBOX**	362	Принадлежности	244	**Короткая ссылка**	
		Крепление направляющих к корпусу	248	**www.blum.com/a310**	
TIP-ON BLUMOTION для **LEGRABOX** | **MERIVOBOX** | **TANDEMBOX**	394	Сервисы Blum	602		
		Доп. техническая информация	708		
TIP-ON для **LEGRABOX**	404				

Стандартный ящик – K

Веб-код – задать в Конфигураторе изделий или нажать **DQBNYM**



- Сочетается с ящиками **LEGRABOX pure** и **LEGRABOX free**
- Царги из стали или нержавеющей стали
- Царги прямые изнутри и снаружи
- Толщина царги всего 12.8 мм
- Синхронизированное плавное скольжение
- Со встроенной системой амортизации **BLUMOTION S** для мягкого и бесшумного закрывания, которая адаптируется под соответствующую технологию движения, возможно использование с электрической системой открывания **SERVO-DRIVE** или механической системой открывания **TIP-ON BLUMOTION**
- Фасад просто навешивается и затем удобно защелкивается, даже если ящик уже установлен
- Установка фасада без инструмента
- 3-мерная регулировка фасада на царге

Необходимое пространство

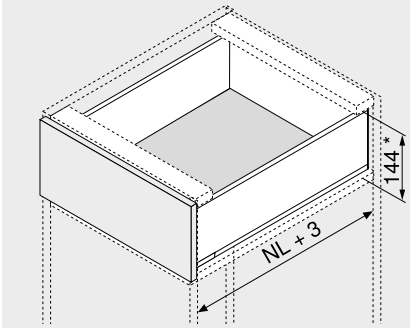

NL	Номинальная длина
*	Вкл. 2 мм регулировки наклона

Информация для заказа

1 Направляющие к корпусу, левая/правая



Исполнение	BLUMOTION S	
Номинальная длина NL (мм)	Динамическая нагрузка (кг) 40	70
300	750.3001S	
350	750.3501S	
400	750.4001S	
450	750.4501S	753.4501S
500	750.5001S	753.5001S
550	750.5501S	753.5501S
600	750.6001S	753.6001S

2 Комплект царг



Высота царги (мм)	128.5	
Номинальная длина NL (мм)	Цвет SW-M | OG-M | CS-M	INGL
300	770K3002S	
350	770K3502S	770K3502I
400	770K4002S	770K4002I
450	770K4502S	770K4502I
500	770K5002S	770K5002I
550	770K5502S	770K5502I
600	770K6002S	

Комплектация:

2a	1 x	Царги, левая/правая
2b	2 x	Элемент брендинга, с логотипом Blum (штампов.), от 1000 шт. с индивид. логотипом
2c	2 x	Заглушки

3 Держатели для задней стенки из ДСП, лев./прав.



Цвет	Материал	№ арт.
SW-M | OG-M | CS-M | NI	Сталь	ZB7K000S

4 Крепление фасада



Вид крепления		№ арт.
EXPANDO	2 x	ZF7K70E2
EXPANDO T[1]	2 x	ZF7K70T2
На саморезы	2 x	ZF7K7002

[1] **EXPANDO T** предназначен для крепления тонких фасадов – см. указатель страниц

Цвет		Цвет	
CS-M	Карбоновый черный, матовый	OG-M	Орион серый, матовый
INGL	Нержавеющая сталь с защитой от отпечатков пальцев	SW-M	Белый шелк, матовый
NI	Никелиров.		

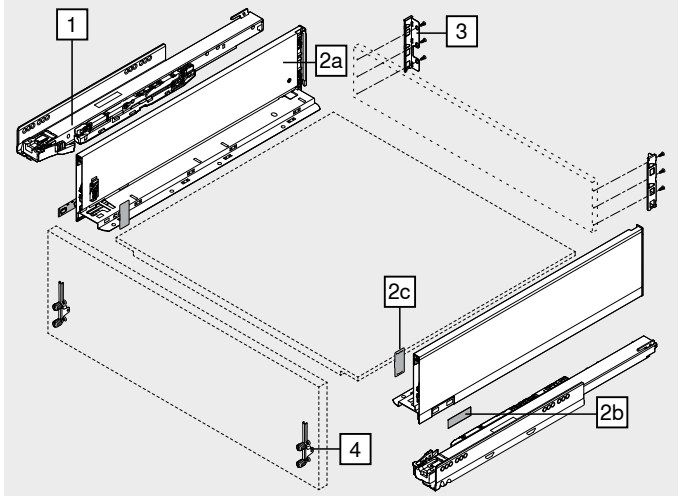

Принадлежности

– Саморез[1]



Диаметр (мм)	Длина (мм)	№ арт.
Ø 3.5	15.0	609.1500
	17.0	609.1700

[1] Для крепления фасада
Для крепления направляющих к корпусу рекомендуется использовать саморезы Ø 4 x 15 мм

– Саморез – с плоской головкой[1]



Диаметр (мм)	Длина (мм)	№ арт.
Ø 4.0	15.0	61D.1500

[1] Для крепления держателя к задней стенке из ДСП и царги ко дну ящика
Для удобства монтажа задней стенки из ДСП и царги рекомендуется использовать саморезы с плоской головкой

– Евровинт[1]



Диаметр (мм)	Длина (мм)	№ арт.
Ø 6.0	14.5	661.1450.HG

[1] Для крепления направляющих к корпусу

Стандартный ящик – K

Веб-код – задать в Конфигураторе изделий или нажать **DQBNYM**

Проектирование

Необходимое пространство в корпусе

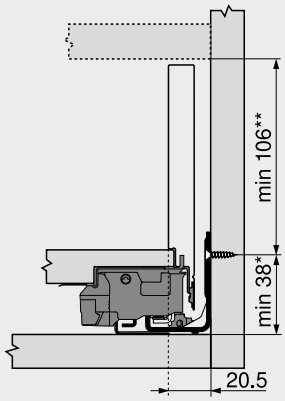

* +1 мм при монтаже направляющей до сборки корпуса
** Вкл. 2 мм регулировки наклона

Установочные размеры – фасад – монтаж на саморезы

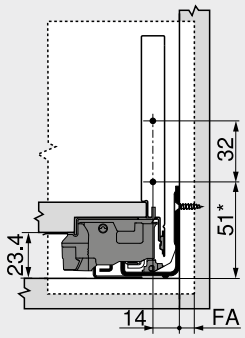

FA Наложение фасада
* +1 мм при монтаже направляющей до сборки корпуса

Карта сверления – фасад – монтаж EXPANDO | EXPANDO T

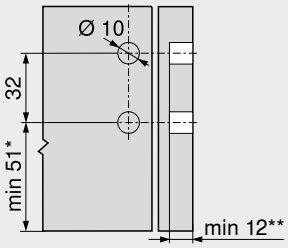

* +1 мм при монтаже направляющей до сборки корпуса
** Мин. 6 мм для **EXPANDO T**

Установочные размеры – задняя стенка

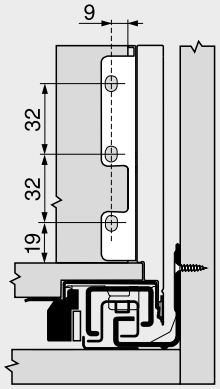

Раскрой – плит ДСП 16 мм

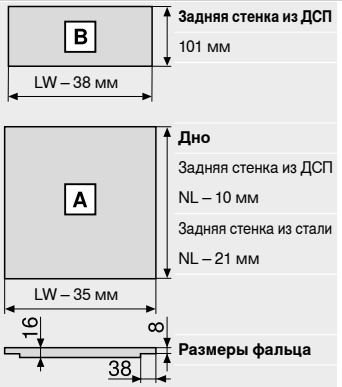

Задняя стенка из ДСП
101 мм

Дно
Задняя стенка из ДСП
NL – 10 мм
Задняя стенка из стали
NL – 21 мм

Размеры фальца

LW Внутренняя ширина корпуса
NL Номинальная длина

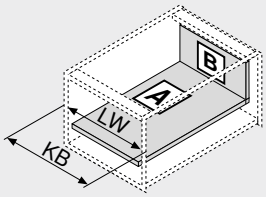

LW Внутренняя ширина корпуса
KB Ширина корпуса

Карта сверления – дно

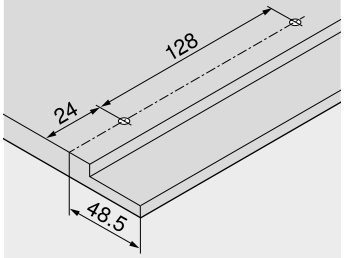

Дополнительная информация

Обзор	197	**TIP-ON BLUMOTION** для **LEGRABOX** | **MERIVOBOX** | **TANDEMBOX**	394	Сервисы Blum	602
myLEGRABOX	236			Доп. техническая информация	708
Система крепления для тонких фасадов – **EXPANDO T**	596	**TIP-ON** для **LEGRABOX**	404	**Монтаж, демонтаж и регулировка**	
Рекомендации по установке и ограничение ответственности – **EXPANDO T**	597	**AMBIA-LINE** для **LEGRABOX** | **MERIVOBOX**	542	Короткая ссылка	
SERVO-DRIVE для **LEGRABOX** | **MERIVOBOX** | **TANDEMBOX**	362	**CABLOXX**	594	www.blum.com/a310	
		Принадлежности	244		
		Крепление направляющих к корпусу	248		

Внутренний ящик – K

Веб-код – задать в Конфигураторе изделий или нажать **DQGPIM**



- Стандартный внутренний ящик с низкой глухой передней панелью
- Сочетается с ящиками **LEGRABOX pure** и **LEGRABOX free**
- Царги из стали или нержавеющей стали
- Царги прямые изнутри и снаружи
- Толщина царги всего 12.8 мм
- Синхронизированное плавное скольжение
- Со встроенной системой амортизации **BLUMOTION S** для мягкого и бесшумного закрывания, которая адаптируется под соответствующую технологию движения, возможно использование с электрической системой открывания **SERVO-DRIVE** или механической системой открывания **TIP-ON BLUMOTION**
- Фасад просто навешивается и затем удобно защелкивается, даже если ящик уже установлен
- Установка фасада без инструмента

Необходимое пространство

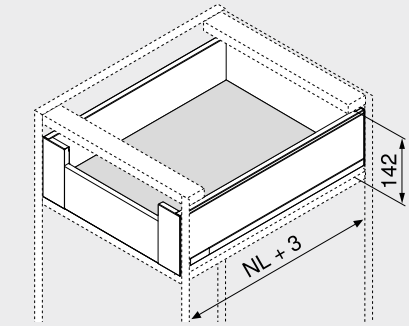

NL Номинальная длина

Информация для заказа

1 Направляющие к корпусу, левая/правая

Исполнение: **BLUMOTION S**

Номинальная длина NL (мм)	Динамическая нагрузка (кг) 40	70
300	750.3001S	
350	750.3501S	
400	750.4001S	
450	750.4501S	753.4501S
500	750.5001S	753.5001S
550	750.5501S	753.5501S
600	750.6001S	753.6001S

2 Комплект царг

Высота царги (мм): 128.5

Номинальная длина NL (мм)	Цвет SW-M | OG-M | CS-M	INGL
300	770K3002S	
350	770K3502S	770K3502I
400	770K4002S	770K4002I
450	770K4502S	770K4502I
500	770K5002S	770K5002I
550	770K5502S	770K5502I
600	770K6002S	770K6002I

Комплектация:

2a 1 x Царги, левая/правая
2b 2 x Элемент брендинга, с логотипом Blum (штампов.), от 1000 шт. с индивид. логотипом
2c 2 x Заглушки

3 Держатели для задней стенки из ДСП, лев./прав.

Цвет	Материал	№ арт.
SW-M | OG-M | CS-M | NI	Сталь	ZB7K000S

4 Комплект держателей передней панели

Цвет	Материал	№ арт.
SW-M | OG-M | CS-M	Сталь	ZI7.0KS0
INGL	Нержавеющая сталь	ZI7.0KI0

Комплектация:

4a 1 x Держатели передней панели, левый/правый
4b 1 x Внешняя заглушка, лев./прав.
4c 1 x Внутренняя заглушка, лев./прав.
4e 1 x Фиксатор
4f 4 x Саморезы

5 Передняя панель без паза[2]

Цвет	Длина (мм)[1]	№ арт.
SW-M | OG-M | CS-M | ELEO	1043	ZV7.1043C01

Раскрой **5** Внутр. ширина корпуса LW – 126 мм

[1] Под раскрой
[2] Для ширины корпуса KB 1200 мм

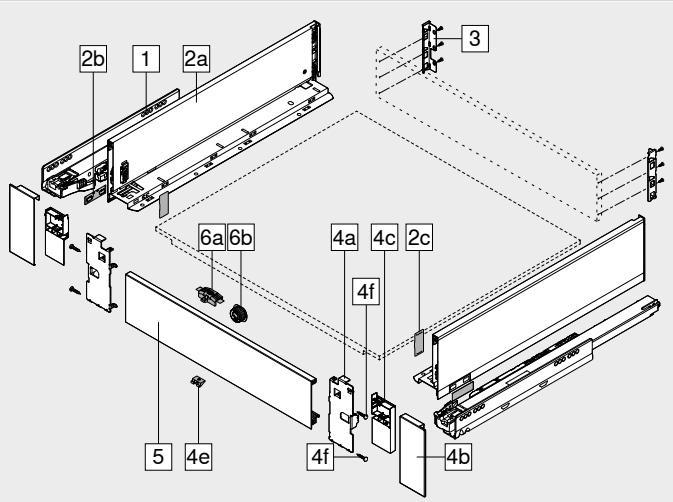

Принадлежности

6 Комплект поводка[1]

Цвет	Материал	№ арт.
SW-M | OG-M | CS-M	Пластмасса	ZI7.0M07

Комплектация:

6a 1 x Поводок
Поводок следует устанавливать на переднюю панель
6b 1 x Корпус поводка
Темно-серый (RAL 7037)

Цвет
CS-M Также для INGL

[1] Комплект поводка (ZI7.0M07) нельзя использовать вместе с **TIP-ON BLUMOTION**

– Саморез[1]

Диаметр (мм)	Длина (мм)	№ арт.
Ø 3.5	15.0	609.1500

[1] Для крепления направляющих к корпусу рекомендуется использовать саморезы Ø 4 x 15 мм

– Саморез – с плоской головкой[1]

Диаметр (мм)	Длина (мм)	№ арт.
Ø 4.0	15.0	61D.1500

[1] Для крепления держателя к задней стенке из ДСП и царги ко дну ящика
Для удобства монтажа задней стенки из ДСП и царги рекомендуется использовать саморезы с плоской головкой

– Евровинт[1]

Диаметр (мм)	Длина (мм)	№ арт.
Ø 6.0	14.5	661.1450.HG

[1] Для крепления направляющих к корпусу

Цвет		Цвет	
CS-M	Карбоновый черный, матовый	NI	Никелиров.
ELEO	Анодированный алюминий под нержавеющую сталь	OG-M	Орион серый, матовый
INGL	Нержавеющая сталь с защитой от отпечатков пальцев	SW-M	Белый шелк, матовый

Внутренний ящик – K

Веб-код – задать в Конфигураторе изделий или нажать DQGPIM

Проектирование

Необходимое пространство в корпусе

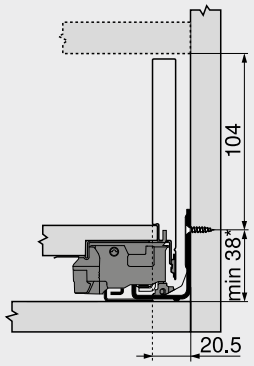

* +1 мм при монтаже направляющей до сборки корпуса

Установочные размеры – задняя стенка

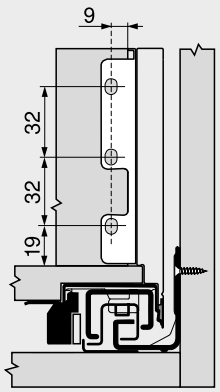

Карта сверления – фасад – корпус поводка

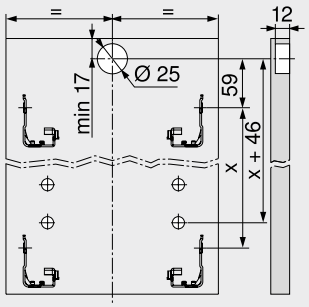

Раскрой – плит ДСП 16 мм

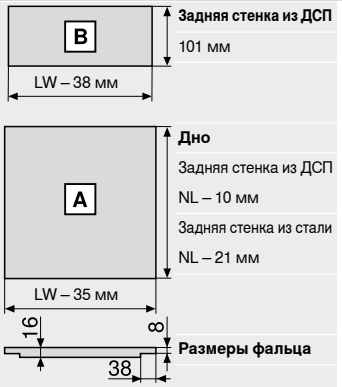

Задняя стенка из ДСП
101 мм

Дно
Задняя стенка из ДСП
NL – 10 мм
Задняя стенка из стали
NL – 21 мм

Размеры фальца

LW Внутренняя ширина корпуса
NL Номинальная длина

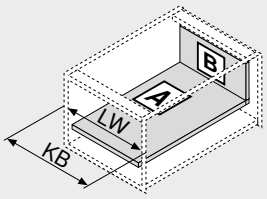

LW Внутренняя ширина корпуса
KB Ширина корпуса

Карта сверления – дно

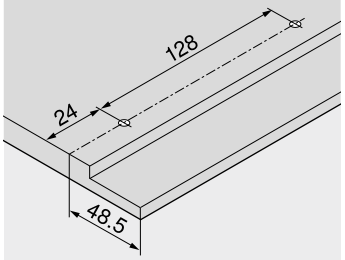

Дополнительная информация

Обзор myLEGRABOX	197 236	AMBIA-LINE для LEGRABOX | MERIVOBOX	542	Монтаж, демонтаж и регулировка	
SERVO-DRIVE для LEGRABOX | MERIVOBOX | TANDEMBOX	362	CABLOXX	594		
		Принадлежности	244	Короткая ссылка	
TIP-ON BLUMOTION для LEGRABOX | MERIVOBOX | TANDEMBOX	394	Крепление направляющих к корпусу	248	www.blum.com/a310	
		Сервисы Blum	602		
TIP-ON для LEGRABOX	404	Доп. техническая информация	708		

Ящик с высоким фасадом – C

Веб-код – задать в Конфигураторе изделий или нажать **DQBQ2M**



- Царги из стали или нержавеющей стали
- Царги прямые изнутри и снаружи
- Толщина царги всего 12.8 мм
- Синхронизированное плавное скольжение
- Со встроенной системой амортизации **BLUMOTION S** для мягкого и бесшумного закрывания, которая адаптируется под соответствующую технологию движения, возможно использование с электрической системой открывания **SERVO-DRIVE** или механической системой открывания **TIP-ON BLUMOTION**
- Фасад просто навешивается и затем удобно защелкивается, даже если ящик уже установлен
- Установка фасада без инструмента
- 3-мерная регулировка фасада на царге

Необходимое пространство

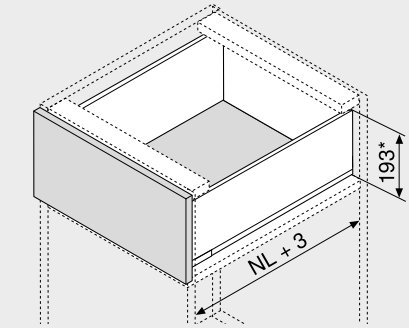

NL	Номинальная длина
*	Вкл. 2 мм регулировки наклона

Информация для заказа

1 Направляющие к корпусу, левая/правая

Номинальная длина NL (мм)	Исполнение	Динамическая нагрузка (кг) BLUMOTION S	
		40	70
270		750.2701S	
300		750.3001S	
350		750.3501S	
400		750.4001S	
450		750.4501S	753.4501S
500		750.5001S	753.5001S
550		750.5501S	753.5501S
600		750.6001S	753.6001S
650			753.6501S

2 Комплект царг

Высота царги (мм): 177

Номинальная длина NL (мм)	Цвет SW-M | OG-M | CS-M	INGL
270	770C2702S	770C2702I
300	770C3002S	770C3002I
350	770C3502S	770C3502I
400	770C4002S	770C4002I
450	770C4502S	770C4502I
500	770C5002S	770C5002I
550	770C5502S	770C5502I
600	770C6002S	770C6002I
650	770C6502S	770C6502I

Комплектация:

2a	1 x	Царги, левая/правая
2b	2 x	Элемент брендинга, с логотипом Blum (штампов.), от 1000 шт. с индивид. логотипом
2c	2 x	Заглушки

3 Держатели для задней стенки из ДСП, лев./прав.

Цвет	Материал	№ арт.
SW-M | OG-M | CS-M | NI	Сталь	ZB7C000S

4 Крепление фасада

Вид крепления		№ арт.
EXPANDO	2 x	ZF7C70E2
EXPANDO T[1]	2 x	ZF7C70T2
На саморезы	2 x	ZF7C7002

[1] **EXPANDO T** предназначен для крепления тонких фасадов – см. указатель страниц

Альтернатива для 4

4a Крепление фасада

Вид крепления		№ арт.
EXPANDO	4 x	ZF7M70E2
EXPANDO T[1]	4 x	ZF7M70T2
На саморезы	4 x	ZF7M7002

[1] **EXPANDO T** предназначен для крепления тонких фасадов – см. указатель страниц

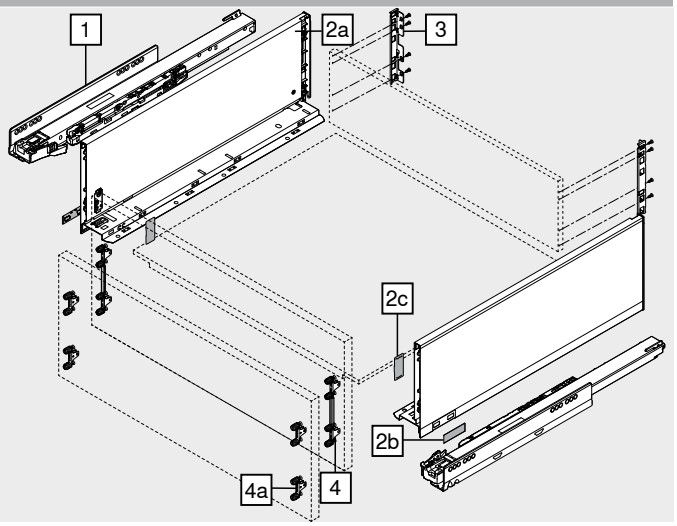

Принадлежности

– Саморез[1]

Диаметр (мм)	Длина (мм)	№ арт.
Ø 3.5	15.0	609.1500
	17.0	609.1700

[1] Для крепления фасада
Для крепления направляющих к корпусу рекомендуется использовать саморезы Ø 4 x 15 мм

– Саморез – с плоской головкой[1]

Диаметр (мм)	Длина (мм)	№ арт.
Ø 4.0	15.0	61D.1500

[1] Для крепления держателя к задней стенке из ДСП и царги ко дну ящика
Для удобства монтажа задней стенки из ДСП и царги рекомендуется использовать саморезы с плоской головкой

– Евровинт[1]

Диаметр (мм)	Длина (мм)	№ арт.
Ø 6.0	14.5	661.1450.HG

[1] Для крепления направляющих к корпусу

Цвет		Цвет	
CS-M	Карбоновый черный, матовый	OG-M	Орион серый, матовый
INGL	Нержавеющая сталь с защитой от отпечатков пальцев	SW-M	Белый шелк, матовый
NI	Никелиров.		

Ящик с высоким фасадом – C

Веб-код – задать в Конфигураторе изделий или нажать **DQBQ2M**

Проектирование

Необходимое пространство в корпусе

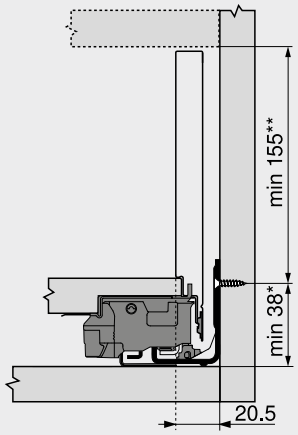

* +1 мм при монтаже направляющей до сборки корпуса
** Вкл. 2 мм регулировки наклона

Установочные размеры – фасад – монтаж на саморезы

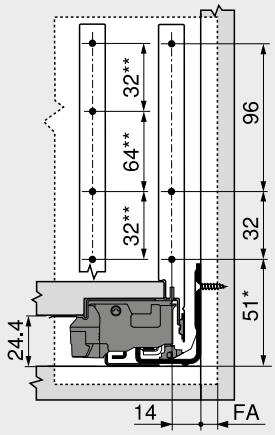

FA Наложение фасада
* +1 мм при монтаже направляющей до сборки корпуса
** Альтернатива для 4a

Карта сверления – фасад – монтаж EXPANDO | EXPANDO T

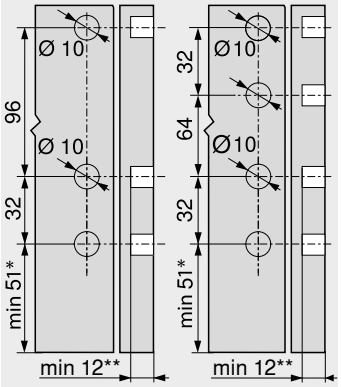

4 4a
* +1 мм при монтаже направляющей до сборки корпуса
** Мин. 6 мм для **EXPANDO T**

Установочные размеры – задняя стенка

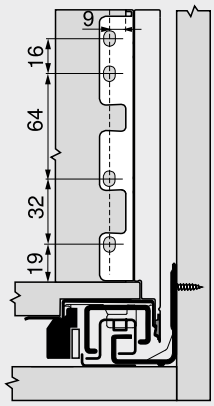

Раскрой – плит ДСП 16 мм

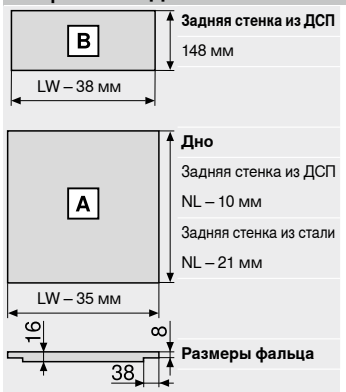

Задняя стенка из ДСП
148 мм

Дно
Задняя стенка из ДСП
NL – 10 мм
Задняя стенка из стали
NL – 21 мм

Размеры фальца

LW Внутренняя ширина корпуса
NL Номинальная длина

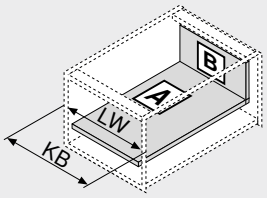

LW Внутренняя ширина корпуса
KB Ширина корпуса

Карта сверления – дно

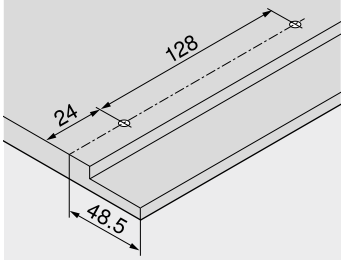

Дополнительная информация

Обзор	197	**TIP-ON BLUMOTION** для **LEGRABOX** | **MERIVOBOX** | **TANDEMBOX**	394	Сервисы Blum	602
myLEGRABOX	236			Доп. техническая информация	708
Система крепления для тонких фасадов – **EXPANDO T**	596	**TIP-ON** для **LEGRABOX**	404	**Монтаж, демонтаж и регулировка**	
Рекомендации по установке и ограничение ответственности – **EXPANDO T**	597	**AMBIA-LINE** для **LEGRABOX** | **MERIVOBOX**	542	**Короткая ссылка**	
SERVO-DRIVE для **LEGRABOX** | **MERIVOBOX** | **TANDEMBOX**	362	**CABLOXX**	594	**www.blum.com/a310**	
		Принадлежности	244		
		Крепление направляющих к корпусу	248		

Высокий внутренний ящик – вставки – C

Веб-код – задать в Конфигураторе изделий или нажать **DQBSVY**



- Высокий внутренний ящик можно использовать с высокой или низкой передней вставкой
- Царги из стали или нержавеющей стали
- Царги прямые изнутри и снаружи
- Толщина царги всего 12.8 мм
- Синхронизированное плавное скольжение
- Со встроенной системой амортизации **BLUMOTION S** для мягкого и бесшумного закрывания, которая адаптируется под соответствующую технологию движения, возможно использование с электрической системой открывания **SERVO-DRIVE** или механической системой открывания **TIP-ON BLUMOTION**
- Фасад просто навешивается и затем удобно защелкивается, даже если ящик уже установлен
- Установка фасада без инструмента

Необходимое пространство

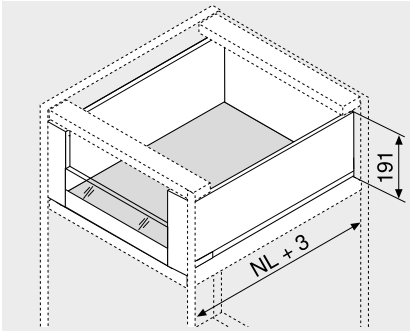

NL Номинальная длина

Информация для заказа

1 Направляющие к корпусу, левая/правая

Исполнение	BLUMOTION S	
Номинальная длина NL (мм)	Динамическая нагрузка (кг) 40	70
270	750.2701S	
300	750.3001S	
350	750.3501S	
400	750.4001S	
450	750.4501S	753.4501S
500	750.5001S	753.5001S
550	750.5501S	753.5501S
600	750.6001S	753.6001S
650		753.6501S

2 Комплект царг

Высота царги (мм)	177	
Номинальная длина NL (мм)	Цвет SW-M | OG-M | CS-M	INGL
270	770C2702S	770C2702I
300	770C3002S	770C3002I
350	770C3502S	770C3502I
400	770C4002S	770C4002I
450	770C4502S	770C4502I
500	770C5002S	770C5002I
550	770C5502S	770C5502I
600	770C6002S	770C6002I
650	770C6502S	770C6502I

Комплектация:

2a	1 x	Царги, левая/правая
2b	2 x	Элемент брендинга, с логотипом Blum (штампов.), от 1000 шт. с индивид. логотипом
2c	2 x	Заглушки

3 Держатели для задней стенки из ДСП, лев./прав.

Цвет	Материал	№ арт.
SW-M | OG-M | CS-M | NI	Сталь	ZB7C000S

4 Комплект держателей передней панели

Цвет	Материал	№ арт.
SW-M | OG-M | CS-M	Сталь	ZI7.2CS0
INGL	Нержавеющая сталь	ZI7.2CI0

Комплектация:

4a	1 x	Держатели передней панели, левый/правый
4b	1 x	Внешняя заглушка, лев./прав.
4c	1 x	Внутренняя заглушка, лев./прав.
4d	1 x	Компенсатор для низкой вставки, лев./прав.
4e	1 x	Фиксатор
4f	4 x	Саморезы

Цвет		Цвет	
CS-M	Карбоновый черный, матовый	NI	Никелиров.
ELEO	Анодированный алюминий под нержавеющую сталь	OG-M	Орион серый, матовый
INGL	Нержавеющая сталь с защитой от отпечатков пальцев	SW-M	Белый шелк, матовый

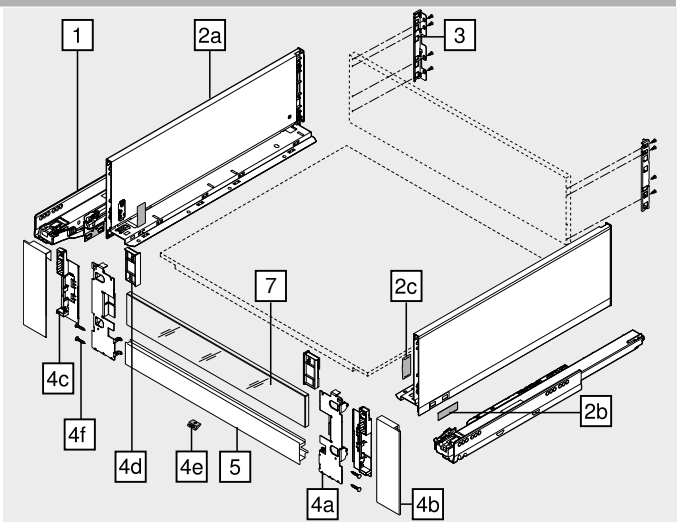

5 Передняя панель с пазом[2]

Цвет	Длина (мм)[1]	№ арт.
SW-M | OG-M | CS-M | ELEO	1043	ZV7.1043MN1

Раскрой 5 Внутр. ширина корпуса LW – 126 мм

1 Под раскрой

2 Для ширины корпуса KB 1200 мм

7 Вставка из стекла (для высокого внутреннего ящика, передняя)[1]

Исполнение	Материал	№ арт.
Низкая	Стекло	ZE7VxxxxG
Высокая		ZE7WxxxxG

1 Информацию для заказа Вы найдете в разделе «Вставки»

Принадлежности

– Саморез[1]

Диаметр (мм)	Длина (мм)	№ арт.
Ø 3.5	15.0	609.1500

1 Для крепления направляющих к корпусу рекомендуется использовать саморезы Ø 4 x 15 мм

– Саморез – с плоской головкой[1]

Диаметр (мм)	Длина (мм)	№ арт.
Ø 4.0	15.0	61D.1500

1 Для крепления держателя к задней стенке из ДСП и царги ко дну ящика
Для удобства монтажа задней стенки из ДСП и царги рекомендуется использовать саморезы с плоской головкой

– Евровинт[1]

Диаметр (мм)	Длина (мм)	№ арт.
Ø 6.0	14.5	661.1450.HG

1 Для крепления направляющих к корпусу

Высокий внутренний ящик – вставки – C

Веб-код – задать в Конфигураторе изделий или нажать **DQBSVY**

Проектирование

Необходимое пространство в корпусе

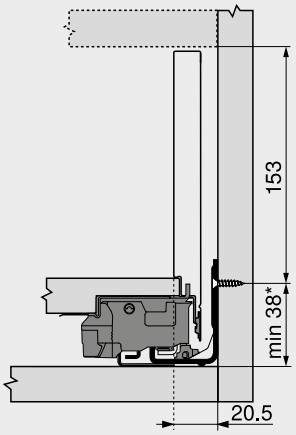

* +1 мм при монтаже направляющей до сборки корпуса

Установочные размеры – задняя стенка

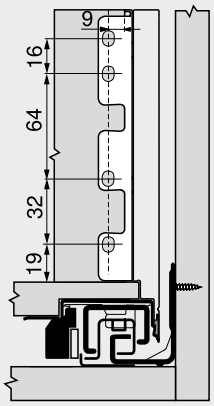

Раскрой – плит ДСП 16 мм

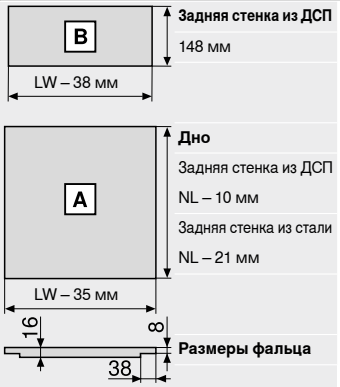

Задняя стенка из ДСП
148 мм

Дно
Задняя стенка из ДСП
NL – 10 мм
Задняя стенка из стали
NL – 21 мм

Размеры фальца

LW Внутренняя ширина корпуса
NL Номинальная длина

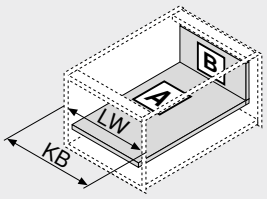

LW Внутренняя ширина корпуса
KB Ширина корпуса

Карта сверления – дно

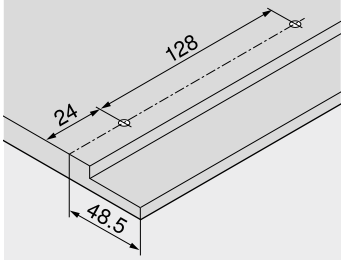

Раскрой – вставки

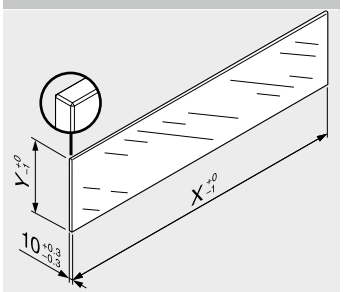

Вставки	X (мм)	Y (мм)
Низкая	LW – 80	70
Высокая	LW – 80	138

LW Внутренняя ширина корпуса

В комбинации с **LEGRABOX** согласно стандарту (DIN EN 14749 издание июнь 2016) и в соответствии с заданными размерами необязательно проводить «Испытания на ударную прочность для вертикальных комплектующих из стекла». Таким образом, для соблюдения этого стандарта не требуется специальное безопасное стекло. Обработка верхней кромки: шлифованная плоская кромка с фаской 1 мм ±0.5 мм.

Дополнительная информация

Обзор	197	**AMBIA-LINE** для **LEGRABOX** | **MERIVOBOX**	542	**Монтаж, демонтаж и регулировка**	
myLEGRABOX	236	**CABLOXX**	594		
SERVO-DRIVE для **LEGRABOX** | **MERIVOBOX** | **TANDEMBOX**	362	Вставки	234	**Короткая ссылка**	
		Принадлежности	244	**www.blum.com/a310**	
TIP-ON BLUMOTION для **LEGRABOX** | **MERIVOBOX** | **TANDEMBOX**	394	Крепление направляющих к корпусу	248		
		Сервисы Blum	602		
		Доп. техническая информация	708		
TIP-ON для **LEGRABOX**	404				

Высокий внутренний ящик – релинг – C

Веб-код – задать в Конфигураторе изделий или нажать **DQBTLA**



- Высокий внутренний ящик с релингом
- Царги из стали или нержавеющей стали
- Царги прямые изнутри и снаружи
- Толщина царги всего 12.8 мм
- Синхронизированное плавное скольжение
- Со встроенной системой амортизации **BLUMOTION S** для мягкого и бесшумного закрывания, которая адаптируется под соответствующую технологию движения, возможно использование с электрической системой открывания **SERVO-DRIVE** или механической системой открывания **TIP-ON BLUMOTION**
- Фасад просто навешивается и затем удобно защелкивается, даже если ящик уже установлен
- Установка фасада без инструмента

Необходимое пространство

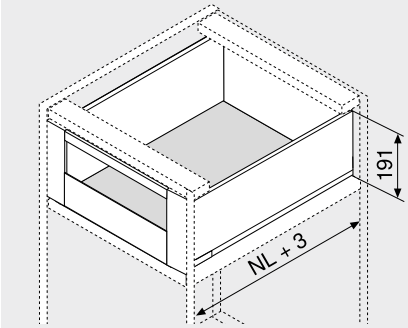

NL Номинальная длина

Информация для заказа

1 Направляющие к корпусу, левая/правая

Исполнение: BLUMOTION S

Номинальная длина NL (мм)	Динамическая нагрузка (кг) 40	70
270	750.2701S	
300	750.3001S	
350	750.3501S	
400	750.4001S	
450	750.4501S	753.4501S
500	750.5001S	753.5001S
550	750.5501S	753.5501S
600	750.6001S	753.6001S
650		753.6501S

2 Комплект царг

Высота царги (мм): 177

Номинальная длина NL (мм)	Цвет SW-M | OG-M | CS-M	INGL
270	770C2702S	770C2702I
300	770C3002S	770C3002I
350	770C3502S	770C3502I
400	770C4002S	770C4002I
450	770C4502S	770C4502I
500	770C5002S	770C5002I
550	770C5502S	770C5502I
600	770C6002S	770C6002I
650	770C6502S	770C6502I

Комплектация:
- **2a** 1 x Царги, левая/правая
- **2b** 2 x Элемент брендинга, с логотипом Blum (штампов.), от 1000 шт. с индивид. логотипом
- **2c** 2 x Заглушки

3 Держатели для задней стенки из ДСП, лев./прав.

Цвет	Материал	№ арт.
SW-M | OG-M | CS-M | NI	Сталь	ZB7C000S

4 Комплект держателей передней панели

Цвет	Материал	№ арт.
SW-M | OG-M | CS-M	Сталь	ZI7.3CS0
INGL	Нержавеющая сталь	ZI7.3CI0

Комплектация:
- **4a** 1 x Держатели передней панели, левый/правый
- **4b** 1 x Внешняя заглушка, лев./прав.
- **4c** 1 x Внутренняя заглушка, лев./прав.
- **4e** 1 x Фиксатор
- **4f** 4 x Саморезы

5 Передняя панель без паза[2]

Цвет	Длина (мм)[1]	№ арт.
SW-M | OG-M | CS-M | ELEO	1043	ZV7.1043C01

Раскрой **5** Внутр. ширина корпуса LW – 126 мм

1 Под раскрой
2 Для ширины корпуса KB 1200 мм

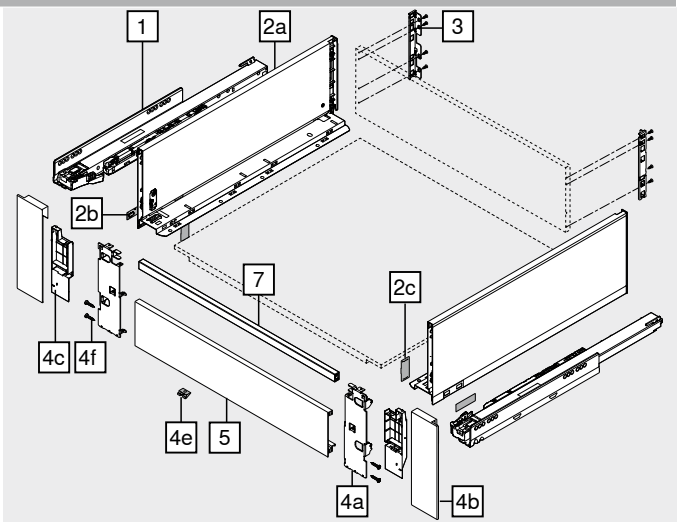

7 Поперечный релинг[1]

Цвет	Длина (мм)[2]	№ арт.
SW-M | OG-M | CS-M | ELEO	1080	ZR7.1080U

Раскрой **7** Внутр. ширина корпуса LW – 90 мм

1 Для ширины корпуса KB 1200 мм
2 Под раскрой

Принадлежности

– Саморез[1]

Диаметр (мм)	Длина (мм)	№ арт.
Ø 3.5	15.0	609.1500

1 Для крепления направляющих к корпусу рекомендуется использовать саморезы Ø 4 x 15 мм

– Саморез – с плоской головкой[1]

Диаметр (мм)	Длина (мм)	№ арт.
Ø 4.0	15.0	61D.1500

1 Для крепления держателя к задней стенке из ДСП и царги ко дну ящика
Для удобства монтажа задней стенки из ДСП и царги рекомендуется использовать саморезы с плоской головкой

– Евровинт[1]

Диаметр (мм)	Длина (мм)	№ арт.
Ø 6.0	14.5	661.1450.HG

1 Для крепления направляющих к корпусу

Цвет		Цвет	
CS-M	Карбоновый черный, матовый	NI	Никелиров.
ELEO	Анодированный алюминий под нержавеющую сталь	OG-M	Орион серый, матовый
INGL	Нержавеющая сталь с защитой от отпечатков пальцев	SW-M	Белый шелк, матовый

Высокий внутренний ящик – релинг – C

Веб-код – задать в Конфигураторе изделий или нажать **DQBTLA**

Проектирование

Необходимое пространство в корпусе

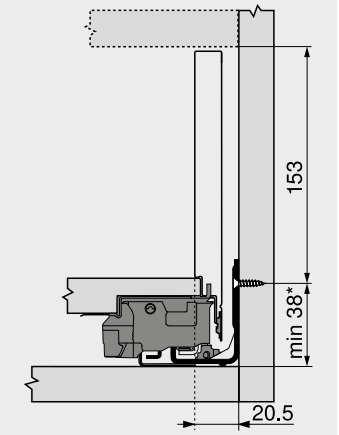

* +1 мм при монтаже направляющей до сборки корпуса

Установочные размеры – задняя стенка

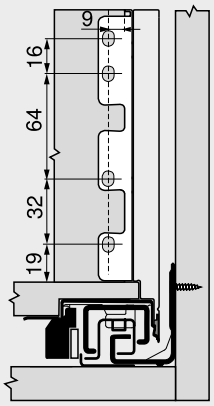

Раскрой – плит ДСП 16 мм

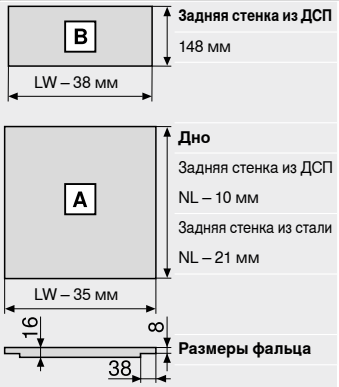

Задняя стенка из ДСП
148 мм

Дно
Задняя стенка из ДСП
NL – 10 мм
Задняя стенка из стали
NL – 21 мм

Размеры фальца

LW Внутренняя ширина корпуса
NL Номинальная длина

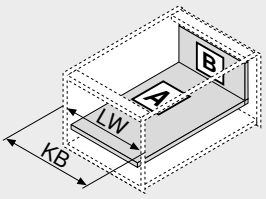

LW Внутренняя ширина корпуса
KB Ширина корпуса

Карта сверления – дно

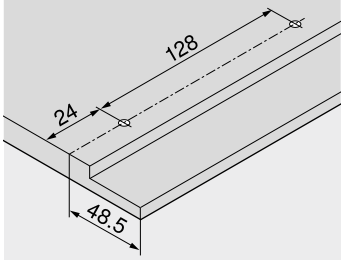

Дополнительная информация

Обзор myLEGRABOX	197 236	**AMBIA-LINE** для **LEGRABOX** | **MERIVOBOX**	542	**Монтаж, демонтаж и регулировка**	
SERVO-DRIVE для **LEGRABOX** | **MERIVOBOX** | **TANDEMBOX**	362	**CABLOXX**	594		
		Принадлежности	244	**Короткая ссылка**	
		Крепление направляющих к корпусу	248	**www.blum.com/a310**	
TIP-ON BLUMOTION для **LEGRABOX** | **MERIVOBOX** | **TANDEMBOX**	394	Сервисы Blum	602		
		Доп. техническая информация	708		
TIP-ON для **LEGRABOX**	404				

Ящик с высоким фасадом – F

Веб-код – задать в Конфигураторе изделий или нажать **DQBRHA**

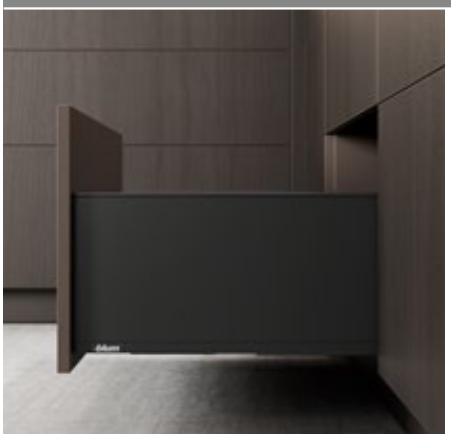

- Царги из стали или нержавеющей стали
- Царги прямые изнутри и снаружи
- Толщина царги всего 12.8 мм
- Синхронизированное плавное скольжение
- Со встроенной системой амортизации **BLUMOTION S** для мягкого и бесшумного закрывания, которая адаптируется под соответствующую технологию движения, возможно использование с электрической системой открывания **SERVO-DRIVE** или механической системой открывания **TIP-ON BLUMOTION**
- Фасад просто навешивается и затем удобно защелкивается, даже если ящик уже установлен
- Установка фасада без инструмента
- 3-мерная регулировка фасада на царге

Необходимое пространство

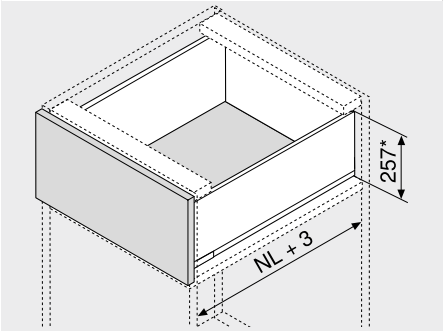

NL Номинальная длина
* Вкл. 2 мм регулировки наклона

Информация для заказа

1 

Направляющие к корпусу, левая/правая

Исполнение	BLUMOTION S	
Номинальная длина NL (мм)	Динамическая нагрузка (кг) 40	70
400	750.4001S	
450	750.4501S	753.4501S
500	750.5001S	753.5001S
550	750.5501S	753.5501S
600	750.6001S	753.6001S
650		753.6501S

2 

Комплект царг

Высота царги (мм)	241	
Номинальная длина NL (мм)	Цвет SW-M | OG-M | CS-M	INGL
400	770F4002S	770F4002I
450	770F4502S	770F4502I
500	770F5002S	770F5002I
550	770F5502S	770F5502I
600	770F6002S	770F6002I
650	770F6502S	770F6502I

Комплектация:
2a 1 x Царги, левая/правая
2b 2 x Элемент брендинга, с логотипом Blum (штампов.), от 1000 шт. с индивид. логотипом
2c 2 x Заглушки

3 

Держатели для задней стенки из ДСП, лев./прав.

Цвет	Материал	№ арт.
SW-M | OG-M | CS-M | NI	Сталь	ZB7F000S

4 

Крепление фасада

Вид крепления		№ арт.
EXPANDO	2 x	ZF7M70E2
EXPANDO T[1]	2 x	ZF7M70T2
На саморезы	2 x	ZF7M7002

[1] **EXPANDO T** предназначен для крепления тонких фасадов – см. указатель страниц

4 

Крепление фасада

Вид крепления		№ арт.
EXPANDO	2 x	ZF7C70E2
EXPANDO T[1]	2 x	ZF7C70T2
На саморезы	2 x	ZF7C7002

[1] **EXPANDO T** предназначен для крепления тонких фасадов – см. указатель страниц

Альтернатива для 4

4a 

Крепление фасада

Вид крепления		№ арт.
EXPANDO	6 x	ZF7M70E2
EXPANDO T[1]	6 x	ZF7M70T2
На саморезы	6 x	ZF7M7002

[1] **EXPANDO T** предназначен для крепления тонких фасадов – см. указатель страниц

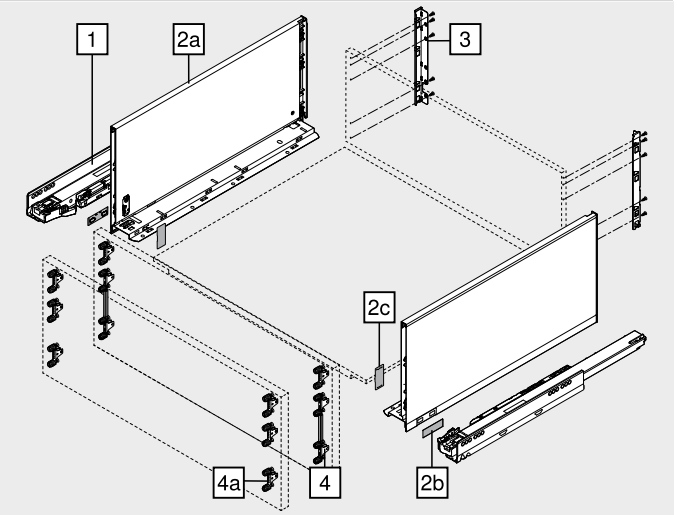

Принадлежности

– 

Саморез[1]

Диаметр (мм)	Длина (мм)	№ арт.
Ø 3.5	15.0	609.1500
	17.0	609.1700

[1] Для крепления фасада
Для крепления направляющих к корпусу рекомендуется использовать саморезы Ø 4 x 15 мм

– 

Саморез – с плоской головкой[1]

Диаметр (мм)	Длина (мм)	№ арт.
Ø 4.0	15.0	61D.1500

[1] Для крепления держателя к задней стенке из ДСП и царги ко дну ящика
Для удобства монтажа задней стенки из ДСП и царги рекомендуется использовать саморезы с плоской головкой

– 

Евровинт[1]

Диаметр (мм)	Длина (мм)	№ арт.
Ø 6.0	14.5	661.1450.HG

[1] Для крепления направляющих к корпусу

Цвет		Цвет	
CS-M	Карбоновый черный, матовый	OG-M	Орион серый, матовый
INGL	Нержавеющая сталь с защитой от отпечатков пальцев	SW-M	Белый шелк, матовый
NI	Никелиров.		

Ящик с высоким фасадом – F

Веб-код – задать в Конфигураторе изделий или нажать **DQBRHA**

Проектирование

Необходимое пространство в корпусе

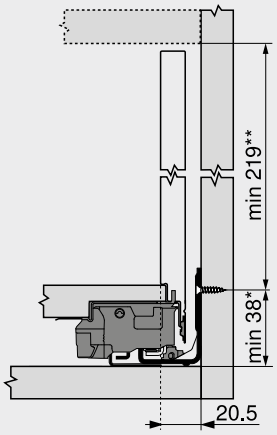

* +1 мм при монтаже направляющей до сборки корпуса
** Вкл. 2 мм регулировки наклона

Установочные размеры – фасад – монтаж на саморезы

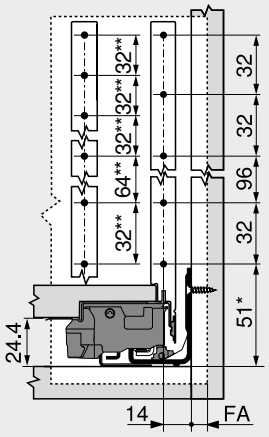

FA Наложение фасада
* +1 мм при монтаже направляющей до сборки корпуса
** Альтернатива для 4a

Карта сверления – фасад – монтаж EXPANDO | EXPANDO T

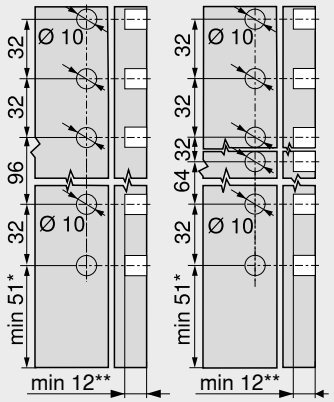

4 4a
* +1 мм при монтаже направляющей до сборки корпуса
** Мин. 6 мм для **EXPANDO T**

Установочные размеры – задняя стенка

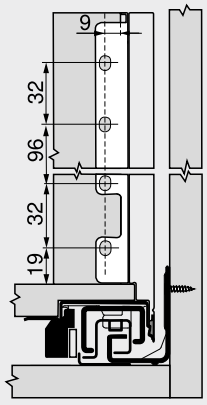

Раскрой – плит ДСП 16 мм

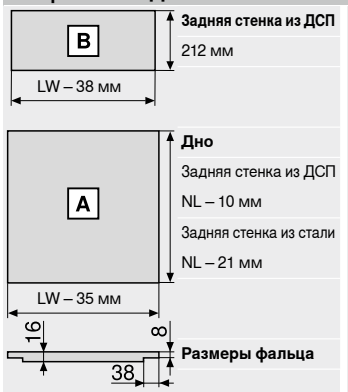

Задняя стенка из ДСП
212 мм

Дно
Задняя стенка из ДСП
NL – 10 мм
Задняя стенка из стали
NL – 21 мм

Размеры фальца

LW Внутренняя ширина корпуса
NL Номинальная длина

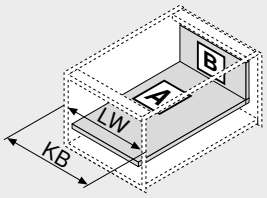

LW Внутренняя ширина корпуса
KB Ширина корпуса

Карта сверления – дно

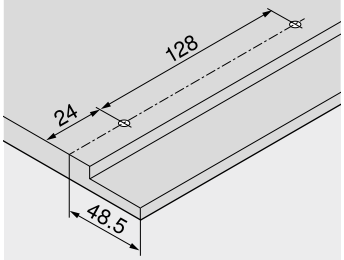

Дополнительная информация

Обзор	197	**TIP-ON BLUMOTION** для **LEGRABOX** | **MERIVOBOX** | **TANDEMBOX**	394	Сервисы Blum	602
myLEGRABOX	236			Доп. техническая информация	708
Система крепления для тонких фасадов – **EXPANDO T**	596	**TIP-ON** для **LEGRABOX**	404	**Монтаж, демонтаж и регулировка**	
Рекомендации по установке и ограничение ответственности – **EXPANDO T**	597	**AMBIA-LINE** для **LEGRABOX** | **MERIVOBOX**	542	Короткая ссылка	
SERVO-DRIVE для **LEGRABOX** | **MERIVOBOX** | **TANDEMBOX**	362	**CABLOXX**	594	www.blum.com/a310	
		Принадлежности	244		
		Крепление направляющих к корпусу	248		

3

Ящик с высоким фасадом – C

Веб-код – задать в Конфигураторе изделий или нажать: **DQBQRY**



- Высокие боковые вставки
- Царги прямые изнутри и снаружи
- Толщина царги всего 12.8 мм
- Синхронизированное плавное скольжение
- Со встроенной системой амортизации **BLUMOTION S** для мягкого и бесшумного закрывания, которая адаптируется под соответствующую технологию движения, возможно использование с электрической системой открывания **SERVO-DRIVE** или механической системой открывания **TIP-ON BLUMOTION**
- Фасад просто навешивается и затем удобно защелкивается, даже если ящик уже установлен
- Установка фасада без инструмента
- 3-мерная регулировка фасада на царге

Необходимое пространство

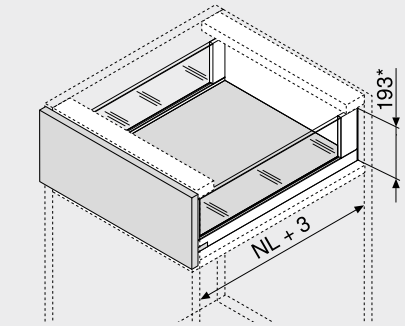

NL	Номинальная длина
*	Вкл. 2 мм регулировки наклона

Информация для заказа

1 Направляющие к корпусу, левая/правая

Номинальная длина NL (мм)	Исполнение	BLUMOTION S	
	Динамическая нагрузка (кг)	40	70
350		750.3501S	
400		750.4001S	
450		750.4501S	753.4501S
500		750.5001S	753.5001S
550		750.5501S	753.5501S
600		750.6001S	753.6001S
650			753.6501S

2 Комплект царг

Номинальная длина NL (мм)	Высота царги (мм)	177	
	Цвет		
	SW-M | OG-M | CS-M		
350		780C3502S	
400		780C4002S	
450		780C4502S	
500		780C5002S	
550		780C5502S	
600		780C6002S	
650		780C6502S	

Комплектация:

2a	1 x	Царги, левая/правая
2b	2 x	Элемент брендинга, с логотипом Blum (штампов.), от 1000 шт. с индивид. логотипом
2d	2 x	**BOXCOVER**, передний
2e	1 x	**BOXCOVER**, задний левый/правый

3 Держатели для задней стенки из ДСП, лев./прав.

Цвет	Материал	№ арт.
SW-M | OG-M | CS-M	Сталь	ZB7C000S

4 Крепление фасада

Вид крепления		№ арт.
EXPANDO	2 x	ZF7C70E2
EXPANDO T[1]	2 x	ZF7C70T2
На саморезы	2 x	ZF7C7002

[1] **EXPANDO T** предназначен для крепления тонких фасадов – см. указатель страниц

Альтернатива для 4

4a Крепление фасада

Вид крепления		№ арт.
EXPANDO	4 x	ZF7M70E2
EXPANDO T[1]	4 x	ZF7M70T2
На саморезы	4 x	ZF7M7002

[1] **EXPANDO T** предназначен для крепления тонких фасадов – см. указатель страниц

9a Вставка из стекла (боковая)[1]

Материал	№ арт.
Стекло	ZE7Sxx8G

[1] Информацию для заказа Вы найдете в разделе «Вставки»

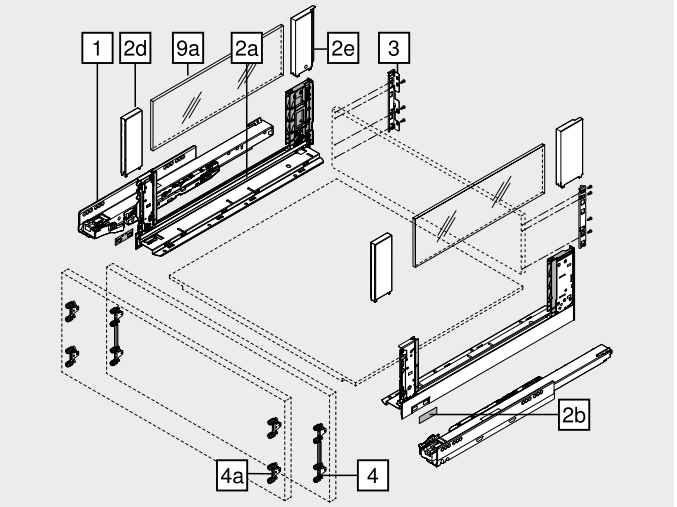

Принадлежности

– Транспортировочное крепление – вставка (боковая)[1]

Цвет	Материал	№ арт.
Желтый	Пластмасса	780C0009

[1] Для транспортировки с предустановленной боковой вставкой

– Саморез[1]

Диаметр (мм)	Длина (мм)	№ арт.
Ø 3.5	15.0	609.1500
	17.0	609.1700

[1] Для крепления фасада
Для крепления направляющих к корпусу рекомендуется использовать саморезы Ø 4 x 15 мм

– Саморез – с плоской головкой[1]

Диаметр (мм)	Длина (мм)	№ арт.
Ø 4.0	15.0	61D.1500

[1] Для крепления держателя к задней стенке из ДСП и царги ко дну ящика
Для удобства монтажа задней стенки из ДСП и царги рекомендуется использовать саморезы с плоской головкой

– Евровинт[1]

Диаметр (мм)	Длина (мм)	№ арт.
Ø 6.0	14.5	661.1450.HG

[1] Для крепления направляющих к корпусу

Цвет		Цвет	
CS-M	Карбоновый черный, матовый	SW-M	Белый шелк, матовый
OG-M	Орион серый, матовый		

Ящик с высоким фасадом – C

Веб-код – задать в Конфигураторе изделий или нажать **DQBQRY**

Проектирование

Необходимое пространство в корпусе

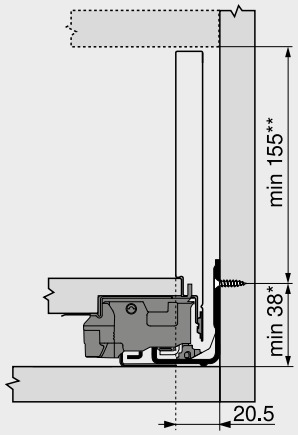

*	+1 мм при монтаже направляющей до сборки корпуса
**	Вкл. 2 мм регулировки наклона

Установочные размеры – фасад – монтаж на саморезы

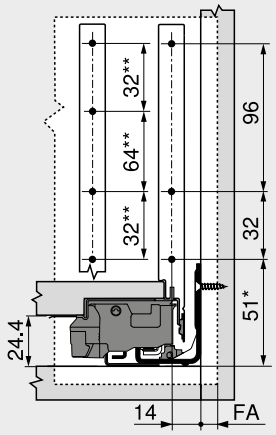

FA	Наложение фасада
*	+1 мм при монтаже направляющей до сборки корпуса
**	Альтернатива для 4a

Карта сверления – фасад – монтаж EXPANDO | EXPANDO T

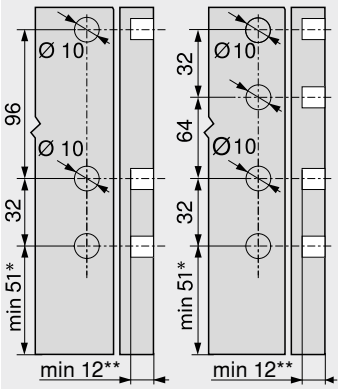

4	4a
*	+1 мм при монтаже направляющей до сборки корпуса
**	Мин. 6 мм для **EXPANDO T**

Установочные размеры – задняя стенка

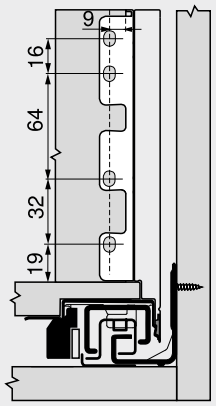

Раскрой – плит ДСП 16 мм

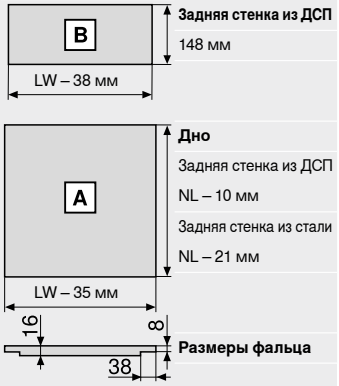

Задняя стенка из ДСП
148 мм

Дно
Задняя стенка из ДСП
NL – 10 мм
Задняя стенка из стали
NL – 21 мм

Размеры фальца

LW	Внутренняя ширина корпуса
NL	Номинальная длина

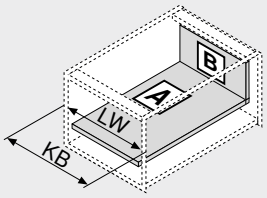

LW	Внутренняя ширина корпуса
KB	Ширина корпуса

Карта сверления – дно

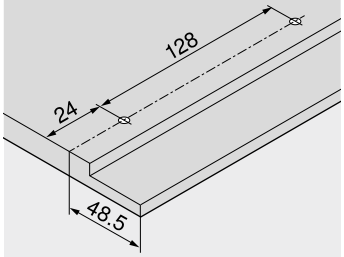

Раскрой – вставки

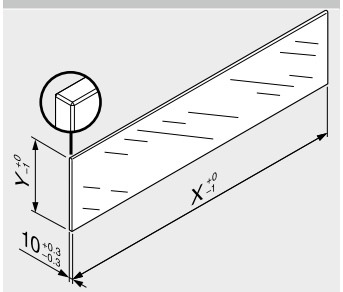

Вставки	X (мм)	Y (мм)
Боковая	NL – 112	138

NL Номинальная длина

В комбинации с **LEGRABOX** согласно стандарту (DIN EN 14749 издание июнь 2016) и в соответствии с заданными размерами необязательно проводить «Испытания на ударную прочность для вертикальных комплектующих из стекла». Таким образом, для соблюдения этого стандарта не требуется специальное безопасное стекло. Обработка верхней кромки: шлифованная плоская кромка с фаской 1 мм ±0,5 мм.

Дополнительная информация

Обзор **myLEGRABOX**	197 236	**TIP-ON BLUMOTION** для **LEGRABOX** | **MERIVOBOX** | **TANDEMBOX**	394	Карта сверления – дно	210
Система крепления для тонких фасадов – **EXPANDO T**	596	**TIP-ON** для **LEGRABOX**	404	Крепление направляющих к корпусу	248
Рекомендации по установке и ограничение ответственности – **EXPANDO T**	597	**AMBIA-LINE** для **LEGRABOX** | **MERIVOBOX**	542	**Монтаж, демонтаж и регулировка**	
SERVO-DRIVE для **LEGRABOX** | **MERIVOBOX** | **TANDEMBOX**	362	Вставки	234	**Короткая ссылка**	
		CABLOXX	594	**www.blum.com/a310**	
		Принадлежности	244		

3

Высокий внутренний ящик – вставки – C

Веб-код – задать в Конфигураторе изделий или нажать **DQBUAM**



- Высокие боковые вставки
- Высокий внутренний ящик можно использовать с высокой или низкой передней вставкой
- Царги прямые изнутри и снаружи
- Толщина царги всего 12.8 мм
- Синхронизированное плавное скольжение
- Со встроенной системой амортизации **BLUMOTION S** для мягкого и бесшумного закрывания, которая адаптируется под соответствующую технологию движения, возможно использование с электрической системой открывания **SERVO-DRIVE** или механической системой открывания **TIP-ON BLUMOTION**
- Фасад просто навешивается и затем удобно защелкивается, даже если ящик уже установлен
- Установка фасада без инструмента

Необходимое пространство

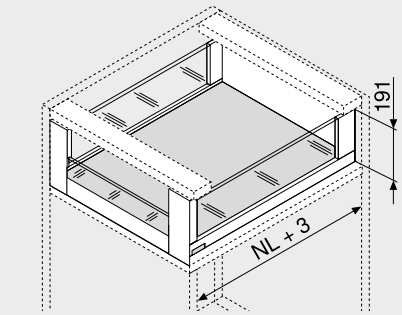

NL Номинальная длина

Информация для заказа

1 

Направляющие к корпусу, левая/правая

Исполнение | **BLUMOTION S**

Номинальная длина NL (мм)	Динамическая нагрузка (кг) 40	70
350	750.3501S	
400	750.4001S	
450	750.4501S	753.4501S
500	750.5001S	753.5001S
550	750.5501S	753.5501S
600	750.6001S	753.6001S
650		753.6501S

2 

Комплект царг

Высота царги (мм) | 177

Номинальная длина NL (мм)	Цвет SW-M | OG-M | CS-M
350	780C3502S
400	780C4002S
450	780C4502S
500	780C5002S
550	780C5502S
600	780C6002S
650	780C6502S

Комплектация:

2a	1 x Царги, левая/правая
2b	2 x Элемент брендинга, с логотипом Blum (штампов.), от 1000 шт. с индивид. логотипом
2d	2 x **BOXCOVER**, передний
2e	1 x **BOXCOVER**, задний левый/правый

3 

Держатели для задней стенки из ДСП, лев./прав.

Цвет	Материал	№ арт.
SW-M | OG-M | CS-M	Сталь	ZB7C000S

4 

Комплект держателей передней панели

Цвет	Материал	№ арт.
SW-M | OG-M | CS-M	Сталь	ZI7.2CS0

Комплектация:

4a	1 x Держатели передней панели, левый/правый
4b	1 x Внешняя заглушка, лев./прав.
4c	1 x Внутренняя заглушка, лев./прав.
4d	1 x Компенсатор для низкой вставки, лев./прав.
4e	1 x Фиксатор
4f	4 x Саморезы

5 

Передняя панель с пазом[1]

Цвет	Длина (мм)[2]	№ арт.
SW-M | OG-M | CS-M	1043	ZV7.1043MN1

Раскрой **5** Внутр. ширина корпуса LW – 126 мм

[1] Для ширины корпуса KB 1200 мм

[2] Под раскрой

7 

Вставка из стекла (для высокого внутреннего ящика, передняя)[1]

Исполнение	Материал	№ арт.
Низкая	Стекло	ZE7VxxxxG
Высокая		ZE7WxxxxG

[1] Информацию для заказа Вы найдете в разделе «Вставки»

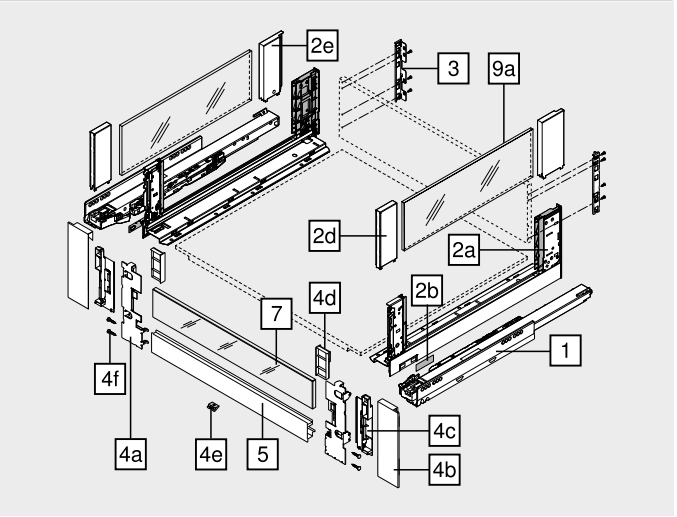

9a 

Вставка из стекла (боковая)[1]

Материал	№ арт.
Стекло	ZE7Sxx8G

[1] Информацию для заказа Вы найдете в разделе «Вставки»

Принадлежности

– 

Транспортировочное крепление – вставка (боковая)[1]

Цвет	Материал	№ арт.
Желтый	Пластмасса	780C0009

[1] Для транспортировки с предустановленной боковой вставкой

– 

Саморез[1]

Диаметр (мм)	Длина (мм)	№ арт.
Ø 3.5	15.0	609.1500

[1] Для крепления направляющих к корпусу рекомендуется использовать саморезы Ø 4 x 15 мм

– 

Саморез – с плоской головкой[1]

Диаметр (мм)	Длина (мм)	№ арт.
Ø 4.0	15.0	61D.1500

[1] Для крепления держателя к задней стенке из ДСП и царги ко дну ящика
Для удобства монтажа задней стенки из ДСП и царги рекомендуется использовать саморезы с плоской головкой

– 

Евровинт[1]

Диаметр (мм)	Длина (мм)	№ арт.
Ø 6.0	14.5	661.1450.HG

[1] Для крепления направляющих к корпусу

Цвет		Цвет	
CS-M	Карбоновый черный, матовый	SW-M	Белый шелк, матовый
OG-M	Орион серый, матовый		

Высокий внутренний ящик – вставки – C

Веб-код – задать в Конфигураторе изделий или нажать **DQBUAM**

Проектирование

Необходимое пространство в корпусе

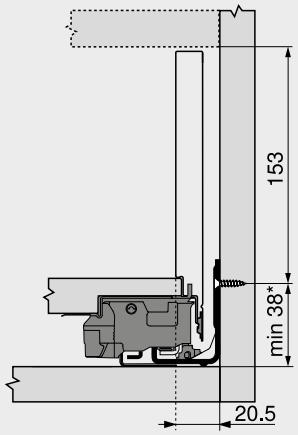

* +1 мм при монтаже направляющей до сборки корпуса

Установочные размеры – задняя стенка

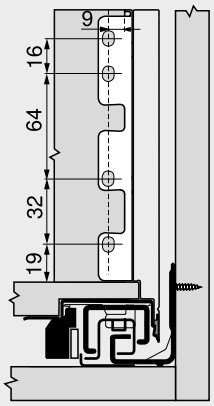

Раскрой – плит ДСП 16 мм

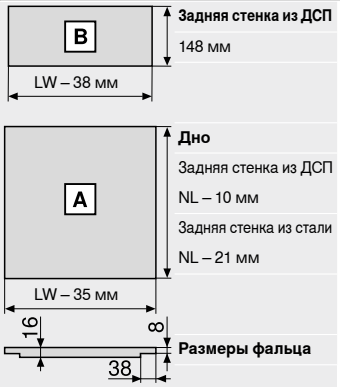

Задняя стенка из ДСП
148 мм

Дно
Задняя стенка из ДСП
NL – 10 мм
Задняя стенка из стали
NL – 21 мм

Размеры фальца

LW Внутренняя ширина корпуса
NL Номинальная длина

Карта сверления – дно

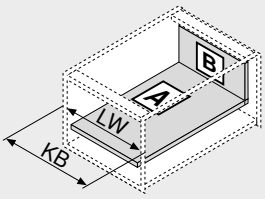

LW Внутренняя ширина корпуса
KB Ширина корпуса

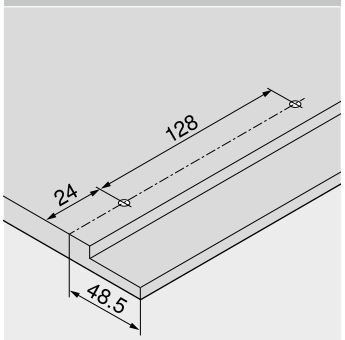

Раскрой – вставки

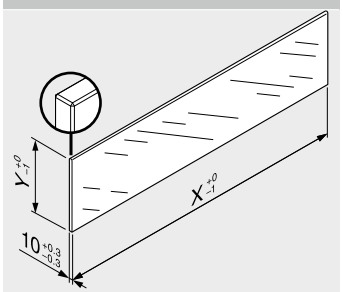

Вставки	X (мм)	Y (мм)
Низкая	LW – 80	70
Высокая	LW – 80	138
Боковая	NL – 112	138

LW Внутренняя ширина корпуса
NL Номинальная длина

В комбинации с **LEGRABOX** согласно стандарту (DIN EN 14749 издание июнь 2016) и в соответствии с заданными размерами необязательно проводить «Испытания на ударную прочность для вертикальных комплектующих из стекла». Таким образом, для соблюдения этого стандарта не требуется специальное безопасное стекло. Обработка верхней кромки: шлифованная плоская кромка с фаской 1 мм ±0.5 мм.

Дополнительная информация

Обзор	197	**AMBIA-LINE** для **LEGRABOX** |	542	**Монтаж, демонтаж и регулировка**	
myLEGRABOX	236	**MERIVOBOX**			
SERVO-DRIVE для **LEGRABOX** | **MERIVOBOX** | **TANDEMBOX**	362	**CABLOXX**	594	**Короткая ссылка**	
		Вставки	234	**www.blum.com/a310**	
		Принадлежности	244		
TIP-ON BLUMOTION для **LEGRABOX** | **MERIVOBOX** | **TANDEMBOX**	394	Карта сверления – дно	210		
		Крепление направляющих к корпусу	248		
		Сервисы Blum	602		
TIP-ON для **LEGRABOX**	404	Доп. техническая информация	708		

Высокий внутренний ящик – релинг – C

Веб-код – задать в Конфигураторе изделий или нажать **DQBUZY**



- Высокие боковые вставки
- Высокий внутренний ящик с релингом
- Царги прямые изнутри и снаружи
- Толщина царги всего 12.8 мм
- Синхронизированное плавное скольжение
- Со встроенной системой амортизации **BLUMOTION S** для мягкого и бесшумного закрывания, которая адаптируется под соответствующую технологию движения, возможно использование с электрической системой открывания **SERVO-DRIVE** или механической системой открывания **TIP-ON BLUMOTION**
- Фасад просто навешивается и затем удобно защелкивается, даже если ящик уже установлен
- Установка фасада без инструмента

Необходимое пространство

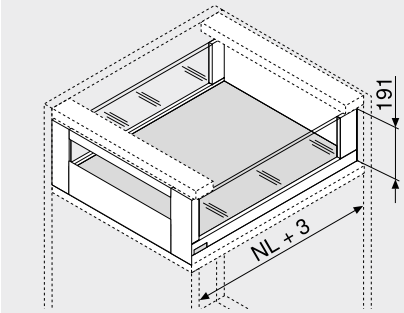

NL Номинальная длина

Информация для заказа

1 Направляющие к корпусу, левая/правая

Исполнение: BLUMOTION S

Номинальная длина NL (мм)	Динамическая нагрузка (кг) 40	70
350	750.3501S	
400	750.4001S	
450	750.4501S	753.4501S
500	750.5001S	753.5001S
550	750.5501S	753.5501S
600	750.6001S	753.6001S
650		753.6501S

2 Комплект царг

Высота царги (мм): 177

Номинальная длина NL (мм)	Цвет SW-M | OG-M | CS-M
350	780C3502S
400	780C4002S
450	780C4502S
500	780C5002S
550	780C5502S
600	780C6002S
650	780C6502S

Комплектация:

2a	1 x Царги, левая/правая
2b	2 x Элемент брендинга, с логотипом Blum (штампов.), от 1000 шт. с индивид. логотипом
2d	2 x **BOXCOVER**, передний
2e	1 x **BOXCOVER**, задний левый/правый

3 Держатели для задней стенки из ДСП, лев./прав.

Цвет	Материал	№ арт.
SW-M | OG-M | CS-M	Сталь	ZB7C000S

4 Комплект держателей передней панели

Цвет	Материал	№ арт.
SW-M | OG-M | CS-M	Сталь	ZI7.3CS0

Комплектация:

4a	1 x Держатели передней панели, левый/правый
4b	1 x Внешняя заглушка, лев./прав.
4c	1 x Внутренняя заглушка, лев./прав.
4e	1 x Фиксатор
4f	4 x Саморезы

5 Передняя панель без паза[1]

Цвет	Длина (мм)[2]	№ арт.
SW-M | OG-M | CS-M	1043	ZV7.1043C01

Раскрой 5 Внутр. ширина корпуса LW – 126 мм

[1] Для ширины корпуса KB 1200 мм

[2] Под раскрой

7 Поперечный релинг[1]

Цвет	Длина (мм)[2]	№ арт.
SW-M | OG-M | CS-M	1080	ZR7.1080U

Раскрой 7 Внутр. ширина корпуса LW – 90 мм

[1] Для ширины корпуса KB 1200 мм

[2] Под раскрой

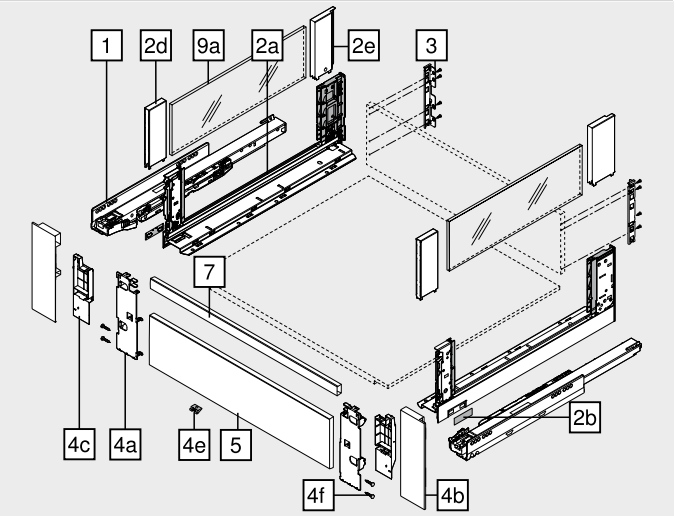

9a Вставка из стекла (боковая)[1]

Материал	№ арт.
Стекло	ZE7Sxx8G

[1] Информацию для заказа Вы найдете в разделе «Вставки»

Принадлежности

– Транспортировочное крепление – вставка (боковая)[1]

Цвет	Материал	№ арт.
Желтый	Пластмасса	780C0009

[1] Для транспортировки с предустановленной боковой вставкой

– Саморез[1]

Диаметр (мм)	Длина (мм)	№ арт.
Ø 3.5	15.0	609.1500

[1] Для крепления направляющих к корпусу рекомендуется использовать саморезы Ø 4 x 15 мм

– Саморез – с плоской головкой[1]

Диаметр (мм)	Длина (мм)	№ арт.
Ø 4.0	15.0	61D.1500

[1] Для крепления держателя к задней стенке из ДСП и царги ко дну ящика
Для удобства монтажа задней стенки из ДСП и царги рекомендуется использовать саморезы с плоской головкой

– Евровинт[1]

Диаметр (мм)	Длина (мм)	№ арт.
Ø 6.0	14.5	661.1450.HG

[1] Для крепления направляющих к корпусу

Цвет		Цвет	
CS-M	Карбоновый черный, матовый	SW-M	Белый шелк, матовый
OG-M	Орион серый, матовый		

Высокий внутренний ящик – релинг – C

Веб-код – задать в Конфигураторе изделий или нажать **DQBUZY**

Проектирование

Необходимое пространство в корпусе

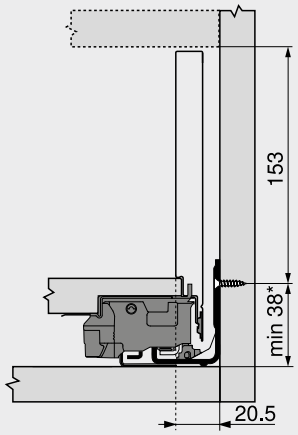

* +1 мм при монтаже направляющей до сборки корпуса

Установочные размеры – задняя стенка

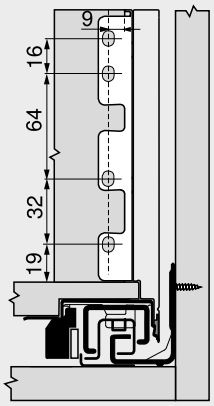

Раскрой – плит ДСП 16 мм

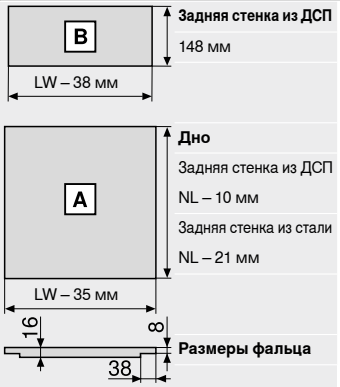

Задняя стенка из ДСП
148 мм

Дно
Задняя стенка из ДСП
NL – 10 мм
Задняя стенка из стали
NL – 21 мм

Размеры фальца

LW Внутренняя ширина корпуса
NL Номинальная длина

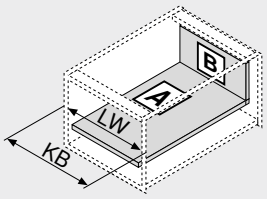

LW Внутренняя ширина корпуса
KB Ширина корпуса

Карта сверления – дно

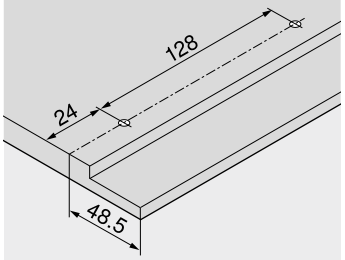

Раскрой – вставки

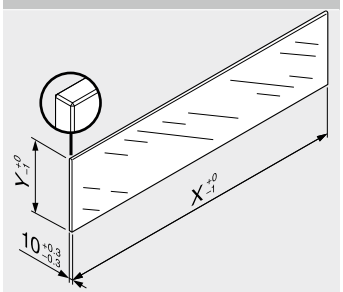

Вставки	X (мм)	Y (мм)
Боковая	NL – 112	138

NL Номинальная длина

В комбинации с **LEGRABOX** согласно стандарту (DIN EN 14749 издание июнь 2016) и в соответствии с заданными размерами необязательно проводить «Испытания на ударную прочность для вертикальных комплектующих из стекла». Таким образом, для соблюдения этого стандарта не требуется специальное безопасное стекло. Обработка верхней кромки: шлифованная плоская кромка с фаской 1 мм ±0.5 мм.

Дополнительная информация

Обзор	197	**AMBIA-LINE** для **LEGRABOX** | **MERIVOBOX**	542	**Монтаж, демонтаж и регулировка**	
myLEGRABOX	236	**CABLOXX**	594		
SERVO-DRIVE для **LEGRABOX** | **MERIVOBOX** | **TANDEMBOX**	362	Вставки	234	**Короткая ссылка**	
		Принадлежности	244	**www.blum.com/a310**	
TIP-ON BLUMOTION для **LEGRABOX** | **MERIVOBOX** | **TANDEMBOX**	394	Карта сверления – дно	210		
		Крепление направляющих к корпусу	248		
		Сервисы Blum	602		
TIP-ON для **LEGRABOX**	404	Доп. техническая информация	708		

Стандартный ящик – M

Веб-код – задать в Конфигураторе изделий или нажать **DQBONY**



- Сочетается с ящиками **LEGRABOX pure** и **LEGRABOX free**
- Царги из стали или нержавеющей стали
- Царги прямые изнутри и снаружи
- Толщина царги всего 12.8 мм
- Синхронизированное плавное скольжение
- Со встроенной системой амортизации **BLUMOTION S** для мягкого и бесшумного закрывания, которая адаптируется под соответствующую технологию движения
- Фасад просто навешивается и затем удобно защелкивается, даже если ящик уже установлен
- Установка фасада без инструмента
- 3-мерная регулировка фасада на царге

Необходимое пространство



NL	Номинальная длина
*	Вкл. 2 мм регулировки наклона

Информация для заказа

1 Направляющие к корпусу, левая/правая

Исполнение: **BLUMOTION S**

Номинальная длина NL (мм)	Динамическая нагрузка (кг) 40
350	750.3501S
400	750.4001S
450	750.4501S
500	750.5001S
550	750.5501S
600	750.6001S

2 Комплект царг

Высота царги (мм): 90.5

Номинальная длина NL (мм)	Цвет SW-M | OG-M | CS-M	Цвет INGL
350 2 x	770M3502S	770M3502I
400 2 x	770M4002S	770M4002I
450 2 x	770M4502S	770M4502I
500 2 x	770M5002S	770M5002I
550 2 x	770M5502S	770M5502I
600 2 x	770M6002S	770M6002I

Комплектация:

2a	1 x	Царги, левая/правая
2b	2 x	Элемент брендинга, с логотипом Blum (штампов.), от 1000 шт. с индивид. логотипом
2c	2 x	Заглушки

3 Держатели для задней стенки из ДСП, лев./прав.

Цвет	Материал	№ арт.
SW-M | OG-M | CS-M | NI	Сталь 2 x	ZB7M000S

4 Крепление фасада

Вид крепления	№ арт.
EXPANDO 4 x	ZF7M70E2
EXPANDO T[1] 4 x	ZF7M70T2
На саморезы 4 x	ZF7M7002

[1] **EXPANDO T** предназначен для крепления тонких фасадов – см. указатель страниц

Цвет		Цвет	
CS-M	Карбоновый черный, матовый	OG-M	Орион серый, матовый
INGL	Нержавеющая сталь с защитой от отпечатков пальцев	SW-M	Белый шелк, матовый
NI	Никелиров.		

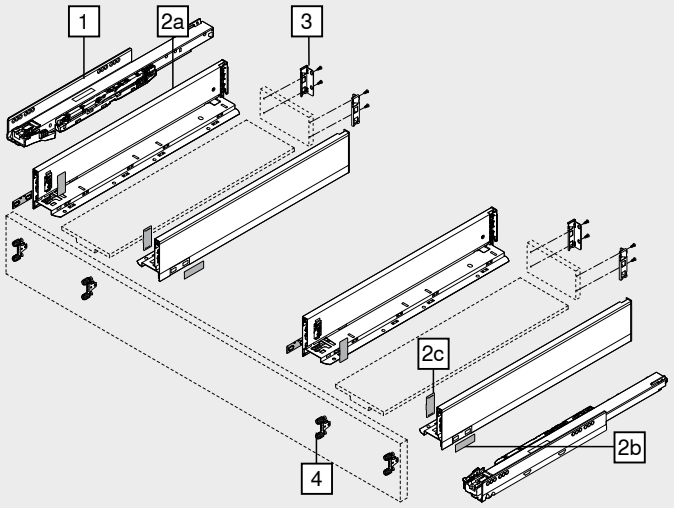

Принадлежности

– Саморез[1]

Диаметр (мм)	Длина (мм)	№ арт.
Ø 3.5	15.0	609.1500
	17.0	609.1700

[1] Для крепления фасада
Для крепления направляющих к корпусу рекомендуется использовать саморезы Ø 4 x 15 мм

– Саморез – с плоской головкой[1]

Диаметр (мм)	Длина (мм)	№ арт.
Ø 4.0	15.0	61D.1500

[1] Для крепления держателя к задней стенке из ДСП и царги ко дну ящика
Для удобства монтажа задней стенки из ДСП и царги рекомендуется использовать саморезы с плоской головкой

– Евровинт[1]

Диаметр (мм)	Длина (мм)	№ арт.
Ø 6.0	14.5	661.1450.HG

[1] Для крепления направляющих к корпусу

Стандартный ящик – M

Веб-код – задать в Конфигураторе изделий или нажать **DQBONY**

Проектирование

Необходимое пространство в корпусе

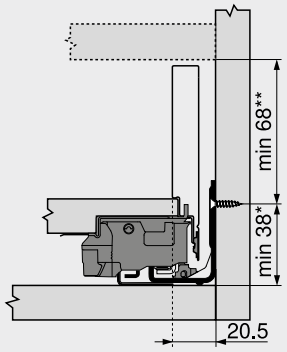

* +1 мм при монтаже направляющей до сборки корпуса
** Вкл. 2 мм регулировки наклона

Установочные размеры – фасад – монтаж на саморезы

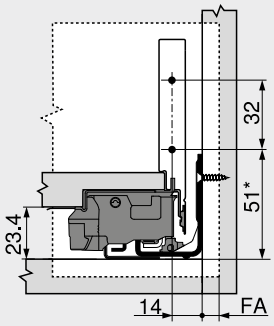

FA Наложение фасада
* +1 мм при монтаже направляющей до сборки корпуса

Карта сверления – фасад – монтаж EXPANDO | EXPANDO T

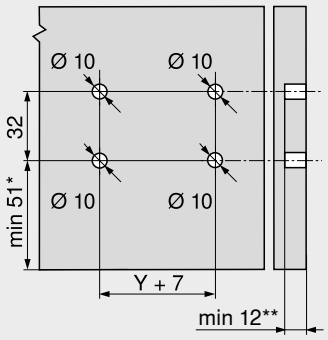

* +1 мм при монтаже направляющей до сборки корпуса
** Мин. 6 мм для **EXPANDO T**

Установочные размеры – задняя стенка

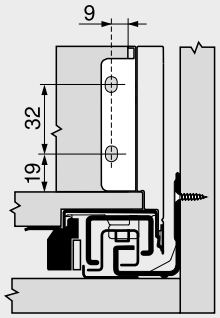

Раскрой – плит ДСП 16 мм

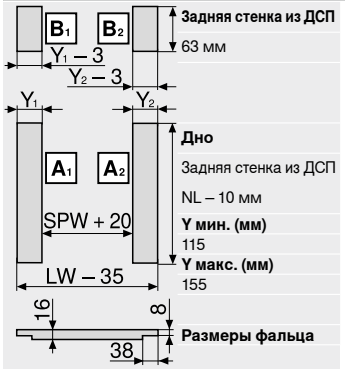

Задняя стенка из ДСП
63 мм

Дно
Задняя стенка из ДСП
NL – 10 мм

Y мин. (мм)
115

Y макс. (мм)
155

Размеры фальца

LW Внутренняя ширина корпуса
NL Номинальная длина
SPW Внутренняя ширина между внутренними царгами

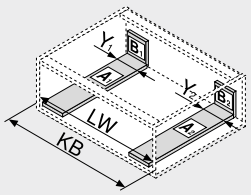

LW Внутренняя ширина корпуса
KB Ширина корпуса

Карта сверления – дно

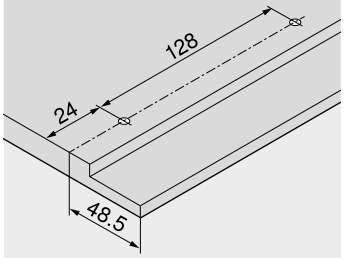

Дополнительная информация

Обзор	197	**TIP-ON BLUMOTION** для **LEGRABOX** | **MERIVOBOX** | **TANDEMBOX**	394	Сервисы Blum	602
myLEGRABOX	236			Доп. техническая информация	708
Система крепления для тонких фасадов – **EXPANDO T**	596	**TIP-ON** для **LEGRABOX**	404	**Монтаж, демонтаж и регулировка**	
Рекомендации по установке и ограничение ответственности – **EXPANDO T**	597	**AMBIA-LINE** для **LEGRABOX** | **MERIVOBOX**	542	**Короткая ссылка**	
SERVO-DRIVE для **LEGRABOX** | **MERIVOBOX** | **TANDEMBOX**	362	**CABLOXX**	594	**www.blum.com/a310**	
		Принадлежности	244		
		Крепление направляющих к корпусу	248		

Ящик с высоким фасадом – C

Веб-код – задать в Конфигураторе изделий или нажать **DQBS6M**



- Царги из стали или нержавеющей стали
- Царги прямые изнутри и снаружи
- Толщина царги всего 12.8 мм
- Синхронизированное плавное скольжение
- Со встроенной системой амортизации **BLUMOTION S** для мягкого и бесшумного закрывания, которая адаптируется под соответствующую технологию движения
- Фасад просто навешивается и затем удобно защелкивается, даже если ящик уже установлен
- Установка фасада без инструмента
- 3-мерная регулировка фасада на царге

Необходимое пространство



NL Номинальная длина
* Вкл. 2 мм регулировки наклона

Информация для заказа

1 Направляющие к корпусу, левая/правая

Исполнение	BLUMOTION S
Номинальная длина NL (мм)	Динамическая нагрузка (кг) 40
350	750.3501S
400	750.4001S
450	750.4501S
500	750.5001S
550	750.5501S
600	750.6001S

2 Комплект царг

Высота царги (мм): 177

Номинальная длина NL (мм)	Цвет SW-M | OG-M | CS-M	Цвет INGL
350	2 x 770C3502S	770C3502I
400	2 x 770C4002S	770C4002I
450	2 x 770C4502S	770C4502I
500	2 x 770C5002S	770C5002I
550	2 x 770C5502S	770C5502I
600	2 x 770C6002S	770C6002I

Комплектация:
2a 1 x Царги, левая/правая
2b 2 x Элемент брендинга, с логотипом Blum (штампов.), от 1000 шт. с индивид. логотипом
2c 2 x Заглушки

3 Держатели для задней стенки из ДСП, лев./прав.

Цвет	Материал	№ арт.
SW-M | OG-M | CS-M | NI	Сталь 2 x	ZB7C000S

4 Крепление фасада

Вид крепления	№ арт.
EXPANDO	4 x ZF7C70E2
EXPANDO T[1]	4 x ZF7C70T2
На саморезы	4 x ZF7C7002

[1] **EXPANDO T** предназначен для крепления тонких фасадов – см. указатель страниц

Альтернатива для 4

4a Крепление фасада

Вид крепления	№ арт.
EXPANDO	8 x ZF7M70E2
EXPANDO T[1]	8 x ZF7M70T2
На саморезы	8 x ZF7M7002

[1] **EXPANDO T** предназначен для крепления тонких фасадов – см. указатель страниц

Цвет		Цвет	
CS-M	Карбоновый черный, матовый	OG-M	Орион серый, матовый
INGL	Нержавеющая сталь с защитой от отпечатков пальцев	SW-M	Белый шелк, матовый
NI	Никелиров.		

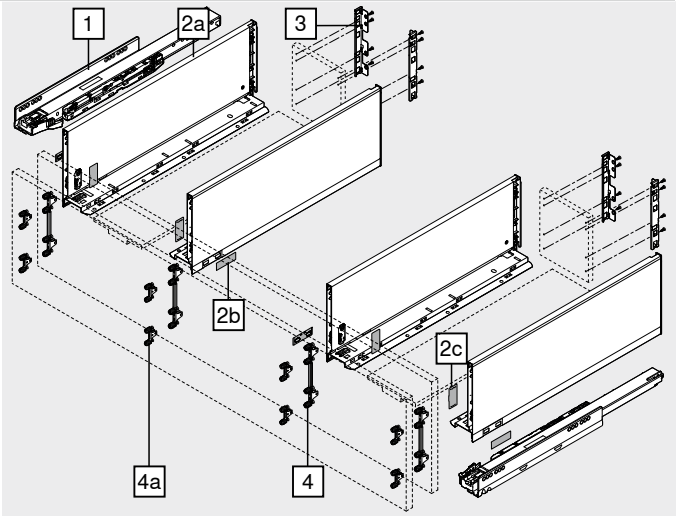

Принадлежности

– Саморез[1]

Диаметр (мм)	Длина (мм)	№ арт.
Ø 3.5	15.0	609.1500
	17.0	609.1700

[1] Для крепления фасада
Для крепления направляющих к корпусу рекомендуется использовать саморезы Ø 4 x 15 мм

– Саморез – с плоской головкой[1]

Диаметр (мм)	Длина (мм)	№ арт.
Ø 4.0	15.0	61D.1500

[1] Для крепления держателя к задней стенке из ДСП и царги ко дну ящика
Для удобства монтажа задней стенки из ДСП и царги рекомендуется использовать саморезы с плоской головкой

– Евровинт[1]

Диаметр (мм)	Длина (мм)	№ арт.
Ø 6.0	14.5	661.1450.HG

[1] Для крепления направляющих к корпусу

Ящик с высоким фасадом – C

Веб-код – задать в Конфигураторе изделий или нажать **DQBS6M**

Проектирование

Необходимое пространство в корпусе

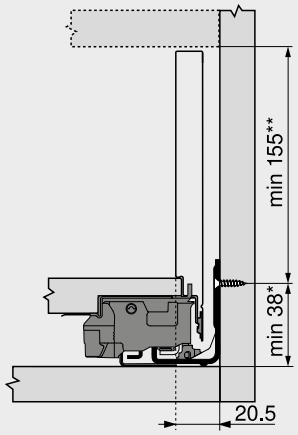

*	+1 мм при монтаже направляющей до сборки корпуса
**	Вкл. 2 мм регулировки наклона

Установочные размеры – фасад – монтаж на саморезы

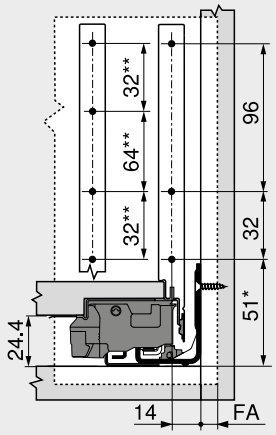

FA	Наложение фасада
*	+1 мм при монтаже направляющей до сборки корпуса
**	Альтернатива для 4a

Карта сверления – фасад – монтаж EXPANDO | EXPANDO T

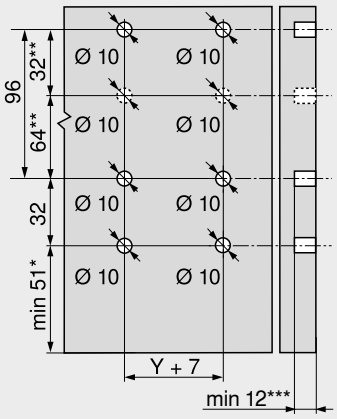

*	+1 мм при монтаже направляющей до сборки корпуса
**	Альтернатива для 4a
***	Мин. 6 мм для **EXPANDO T**

Установочные размеры – задняя стенка

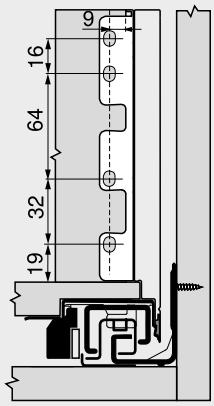

Раскрой – плит ДСП 16 мм

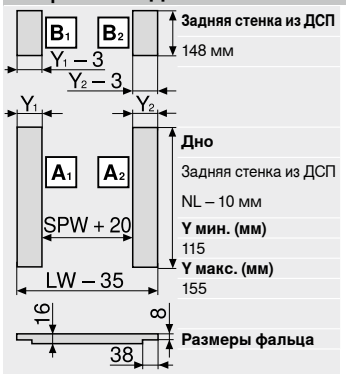

Задняя стенка из ДСП
148 мм

Дно
Задняя стенка из ДСП
NL – 10 мм

Y мин. (мм)
115

Y макс. (мм)
155

Размеры фальца

LW	Внутренняя ширина корпуса
NL	Номинальная длина
SPW	Внутренняя ширина между внутренними царгами

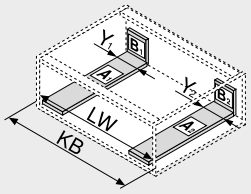

LW	Внутренняя ширина корпуса
KB	Ширина корпуса

Карта сверления – дно

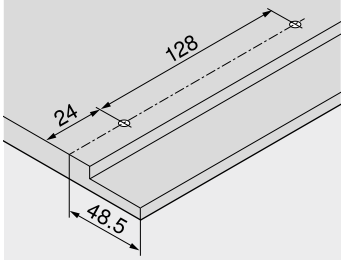

Дополнительная информация

Обзор **myLEGRABOX**	197 236	**TIP-ON BLUMOTION** для **LEGRABOX** | **MERIVOBOX** | **TANDEMBOX**	394	Сервисы Blum	602
				Доп. техническая информация	708
SERVO-DRIVE для **LEGRABOX** | **MERIVOBOX** | **TANDEMBOX**	362	**TIP-ON** для **LEGRABOX**	404	**Монтаж, демонтаж и регулировка**	
Система крепления для тонких фасадов – **EXPANDO T**	596	**AMBIA-LINE** для **LEGRABOX** | **MERIVOBOX**	542	**Короткая ссылка**	
Рекомендации по установке и ограничение ответственности – **EXPANDO T**	597	**CABLOXX**	594	**www.blum.com/a310**	
		Принадлежности	244		
		Крепление направляющих к корпусу	248		

Ящик с высоким фасадом – C – центральн. планка

Веб-код – задать в Конфигураторе изделий или нажать **DQCYEM**



- С центральной планкой для оптимального использования полезного пространства
- Можно реализовать со стандартными комплектующими
- Царги из стали или нержавеющей стали
- Царги прямые изнутри и снаружи
- Толщина царги всего 12.8 мм
- Синхронизированное плавное скольжение
- Со встроенной системой амортизации **BLUMOTION S** для мягкого и бесшумного закрывания, которая адаптируется под соответствующую технологию движения, возможно использование с электрической системой открывания **SERVO-DRIVE** или механической системой открывания **TIP-ON BLUMOTION**
- Фасад просто навешивается и затем удобно защелкивается, даже если ящик уже установлен
- Установка фасада без инструмента
- 3-мерная регулировка фасада на царге

Необходимое пространство



NL	Номинальная длина
*	Вкл. 2 мм регулировки наклона

Информация для заказа

1 Направляющие к корпусу, левая/правая

Исполнение	BLUMOTION S	
Номинальная длина NL (мм)	Динамическая нагрузка (кг) 40	70
450	750.4501S	753.4501S
500	750.5001S	753.5001S
550	750.5501S	753.5501S
600	750.6001S	753.6001S
650		753.6501S

2 Комплект внешних царг

Высота царги (мм)	177	
Номинальная длина NL (мм)	Цвет SW-M | OG-M | CS-M	INGL
450	770C4502S	770C4502I
500	770C5002S	770C5002I
550	770C5502S	770C5502I
600	770C6002S	770C6002I
650	770C6502S	770C6502I

Комплектация:

2a	1 x Царги, левая/правая
2b	2 x Элемент брендинга, с логотипом Blum (штампов.), от 1000 шт. с индивид. логотипом
2c	2 x Заглушки

3 Задняя стенка из стали, L-образная форма, левая/правая

Цвет	Материал	№ арт.
SW-M | OG-M | CS-M	Сталь	ZB7C129S.6S

11 Комплект внутренних царг

Высота царги (мм)	90.5	
Номинальная длина NL (мм)[1]	Цвет SW-M | OG-M | CS-M	INGL
300	770M3002S	770M3002I
350	770M3502S	770M3502I
400	770M4002S	770M4002I
450	770M4502S	770M4502I
500	770M5002S	770M5002I

Комплектация:

11a	1 x Царги, левая/правая
11b	2 x Элемент брендинга, с логотипом Blum (штампов.), от 1000 шт. с индивид. логотипом
11c	2 x Заглушки

[1] Мы рекомендуем для рационального использования полезного пространства Номинальная длина NL внешних царг (№ 2) – номинальная длина NL внутренних царг (№ 11) = мин. 150 мм

4 Крепление фасада

Вид крепления		№ арт.
EXPANDO	2 x	ZF7C70E2
EXPANDO T[1]	2 x	ZF7C70T2
На саморезы	2 x	ZF7C7002

[1] **EXPANDO T** предназначен для крепления тонких фасадов – см. указатель страниц

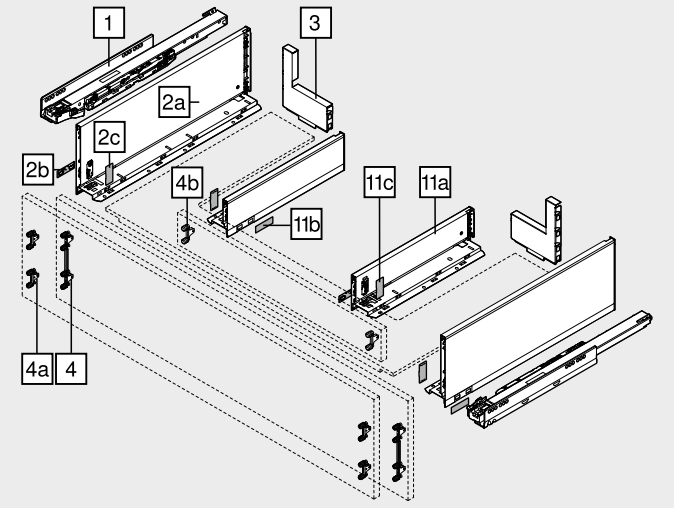

Альтернатива для 4

4a Крепление фасада

Вид крепления		№ арт.
EXPANDO	4 x	ZF7M70E2
EXPANDO T[1]	4 x	ZF7M70T2
На саморезы	4 x	ZF7M7002

[1] **EXPANDO T** предназначен для крепления тонких фасадов – см. указатель страниц

4b Крепление фасада

Вид крепления		№ арт.
EXPANDO	2 x	ZF7M70E2
На саморезы	2 x	ZF7M7002

Принадлежности

– Саморез[1]

Диаметр (мм)	Длина (мм)	№ арт.
Ø 3.5	15.0	609.1500
	17.0	609.1700

[1] Для крепления фасада
Для крепления направляющих к корпусу рекомендуется использовать саморезы Ø 4 x 15 мм

– Саморез – с плоской головкой[1]

Диаметр (мм)	Длина (мм)	№ арт.
Ø 4.0	15.0	61D.1500

[1] Для крепления держателя к задней стенке из ДСП и царги ко дну ящика
Для удобства монтажа задней стенки из ДСП и царги рекомендуется использовать саморезы с плоской головкой

– Евровинт[1]

Диаметр (мм)	Длина (мм)	№ арт.
Ø 6.0	14.5	661.1450.HG

[1] Для крепления направляющих к корпусу

Цвет		Цвет	
CS-M	Карбоновый черный, матовый	OG-M	Орион серый, матовый
INGL	Нержавеющая сталь с защитой от отпечатков пальцев	SW-M	Белый шелк, матовый
NI	Никелиров.		

Ящик с высоким фасадом – C – центральн. планка

Веб-код – задать в Конфигураторе изделий или нажать **DQCYEM**

Проектирование

Необходимое пространство в корпусе

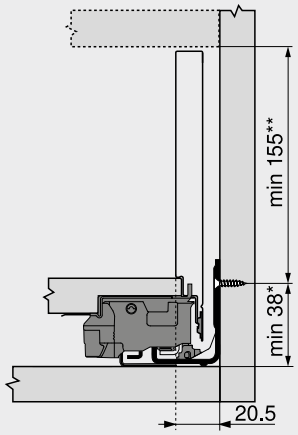

*	+1 мм при монтаже направляющей до сборки корпуса
**	Вкл. 2 мм регулировки наклона

Установочные размеры – фасад – монтаж на саморезы

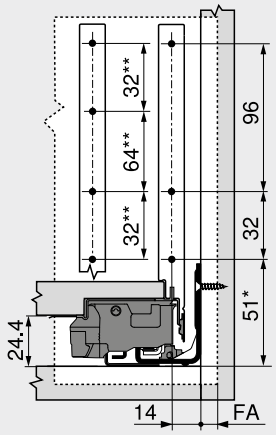

FA	Наложение фасада
*	+1 мм при монтаже направляющей до сборки корпуса
**	Альтернатива для 4a

Карта сверления – фасад – монтаж EXPANDO | EXPANDO T

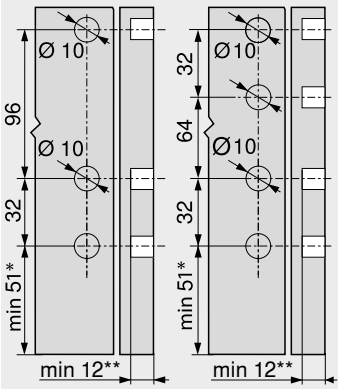

4	4a
*	+1 мм при монтаже направляющей до сборки корпуса
**	Мин. 6 мм для **EXPANDO T**

Установочные размеры – центральн. планка

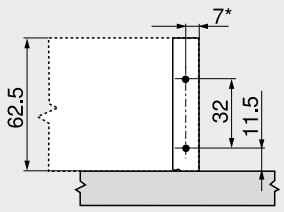

*	+1.5 мм с ZF7M70E2

Раскрой – плит ДСП 16 мм

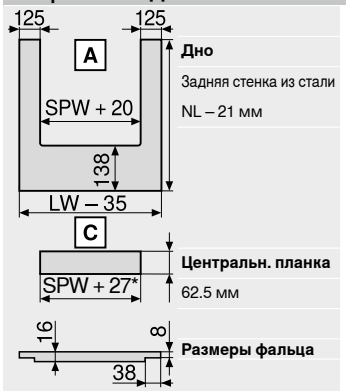

Дно
Задняя стенка из стали
NL – 21 мм

Центральн. планка
62.5 мм

Размеры фальца

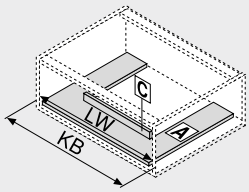

LW	Внутренняя ширина корпуса
NL	Номинальная длина
SPW	Внутренняя ширина между внутренними царгами
*	+3 мм с ZF7M70E2

LW	Внутренняя ширина корпуса
KB	Ширина корпуса

Карта сверления – дно

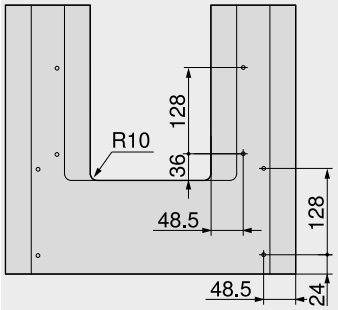

Дополнительная информация

Обзор **myLEGRABOX** 197 236

SERVO-DRIVE для **LEGRABOX** | **MERIVOBOX** | **TANDEMBOX** 362

Система крепления для тонких фасадов – **EXPANDO T** 596

Рекомендации по установке и ограничение ответственности – **EXPANDO T** 597

TIP-ON BLUMOTION для **LEGRABOX** | **MERIVOBOX** | **TANDEMBOX** 394

TIP-ON для **LEGRABOX** 404

AMBIA-LINE для **LEGRABOX** | **MERIVOBOX** 542

CABLOXX 594

Принадлежности 244

Крепление направляющих к корпусу 248

Сервисы Blum 602

Доп. техническая информация 708

Монтаж, демонтаж и регулировка

Короткая ссылка
www.blum.com/a310

SPACE TOWER

Веб-код – задать в Конфигураторе изделий или нажать DQGQ7Y



- Множество вариантов исполнения шкафа для запасов, который можно оснастить полками и внутренними ящиками
- Удобный доступ с трех сторон
- Открывание ящиков по-отдельности обеспечивает хороший обзор и возможность вынимать содержимое сверху
- Даже тяжело нагруженные ящики открываются без усилий
- Высокие боковины и задняя стенка обеспечивают надежное хранение запасов
- Внутренние разделители **AMBIA-LINE** обеспечивают порядок и удобное хранение в ящике
- Возможны различные габариты корпуса

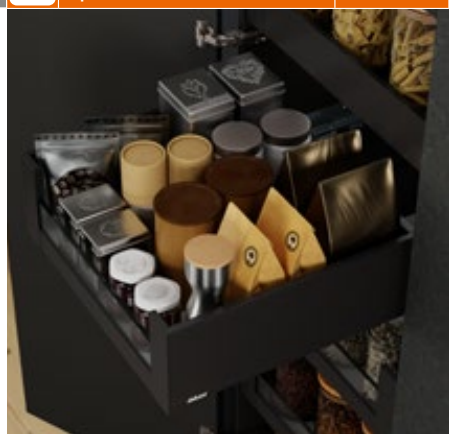

Информация для заказа

Рекомендации по использованию	Стр.
Внутренний ящик – M	204
Высокий внутренний ящик – вставки – C	212
AMBIA-LINE для **LEGRABOX** | **MERIVOBOX**	547
Петля **CLIP top BLUMOTION** 155°	84

Рекомендуется
Ширина корпуса KB (мм)
275–1200

Проектирование

Помощь при проектировании и заказе

Короткая ссылка
www.blum.com/planningtools

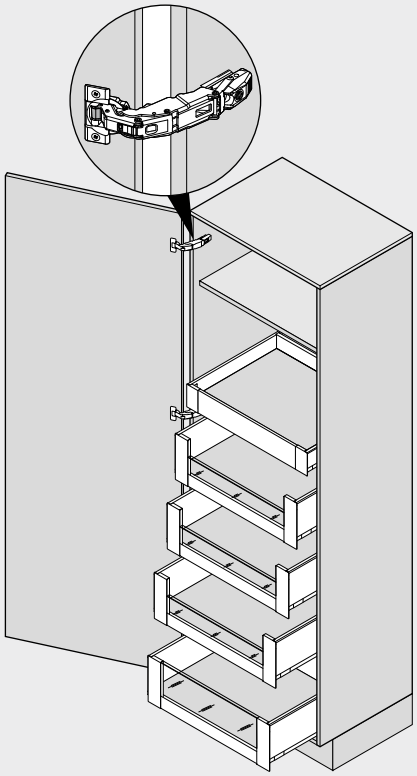

Дополнительная информация

Обзор	197	**AMBIA-LINE** для **LEGRABOX** | **MERIVOBOX**	542	**Монтаж, демонтаж и регулировка**	
myLEGRABOX	236				
SERVO-DRIVE для **LEGRABOX** | **MERIVOBOX** | **TANDEMBOX**	362	Петля **CLIP top BLUMOTION** 155°	84	**Короткая ссылка**	
		BLUMOTION для дверей	176	www.blum.com/a310	
TIP-ON BLUMOTION для **LEGRABOX** | **MERIVOBOX** | **TANDEMBOX**	394	Принадлежности	244		
		Сервисы Blum	602		
		Доп. техническая информация	708		

SPACE TOWER

Веб-код – задать в Конфигураторе изделий или нажать DQGQ7Y

Проектирование

Рекомендуется

Расположение в корпусе

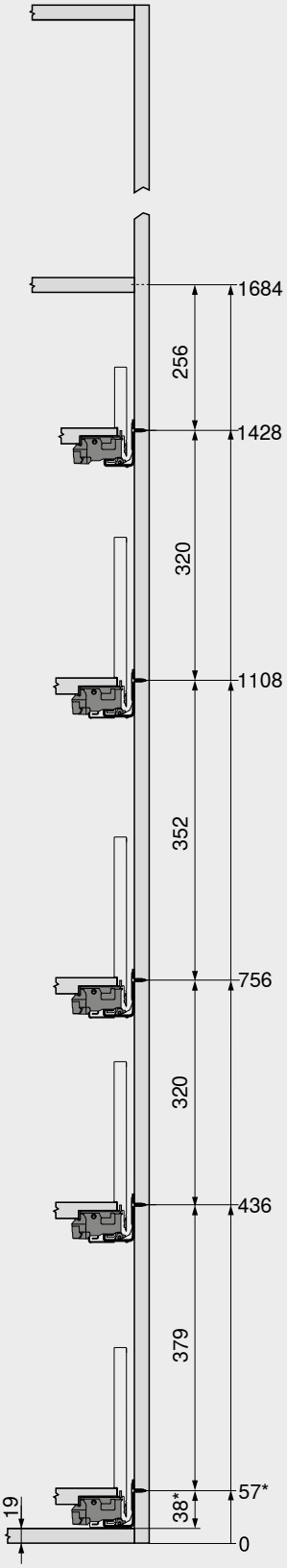

Карта сверления – фасад

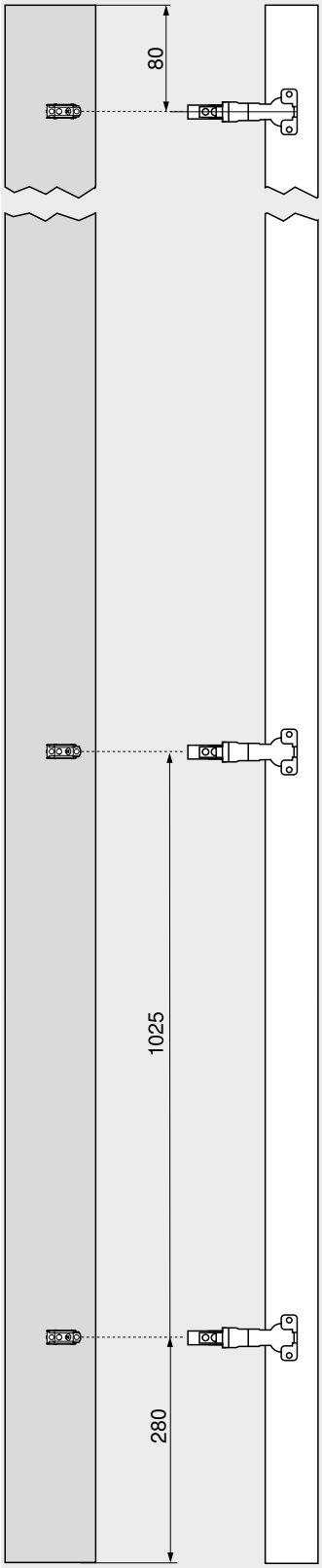

Карта сверления – фасад

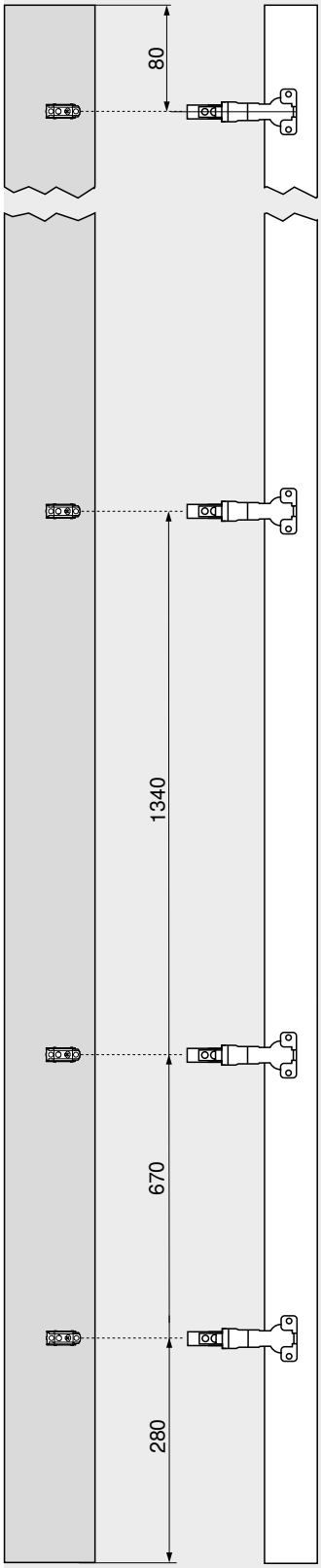

В верхнем уровне шкафа рекомендуется использовать полки для лучшего обзора содержимого.

Внутренние ящики обеспечивают удобный доступ к содержимому с трех сторон. Использование ящиков с высокой задней стенкой позволяет предотвратить выпадение содержимого сзади.

Установка ящиков на разной высоте обеспечивает достаточно пространства сверху для хранения высоких предметов.

Петля с нулевым вхождением **CLIP top BLUMOTION** 155° позволяет оптимально использовать всю имеющуюся ширину корпуса.

Если установить нижнюю петлю выше, самый нижний ящик можно сместить вниз до упора. Таким образом каждый сантиметр полезного пространства будет использован по назначению.

* +1 мм при монтаже направляющей до сборки корпуса

Дополнительная информация

Количество петель 718

SPACE TWIN

Веб-код – задать в Конфигураторе изделий или нажать **DQGTQM**



- Высокая стабильность благодаря диагонально расположенным направляющим
- Со встроенной системой амортизации **BLUMOTION S** для мягкого и бесшумного закрывания, которая адаптируется под соответствующую технологию движения
- Высокая динамическая нагрузка 20 кг на обе направляющие
- Ширина корпуса KB 185–250 мм

Необходимое пространство

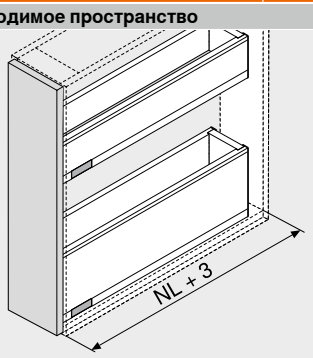

NL Номинальная длина

Информация для заказа

Рекомендации по использованию	Стр.
Стандартный ящик – M	202
Стандартный ящик – K	206
Ящик с высоким фасадом – C	210

Ширина корпуса KB (мм)
185–250

Дополнительная информация

Обзор	197
myLEGRABOX	236
Принадлежности	244
Сервисы Blum	602
Доп. техническая информация	708

Монтаж, демонтаж и регулировка

Короткая ссылка
www.blum.com/a310

SPACE TWIN

Веб-код – задать в Конфигураторе изделий или нажать DQGTQM

Проектирование

Необходимое пространство в корпусе

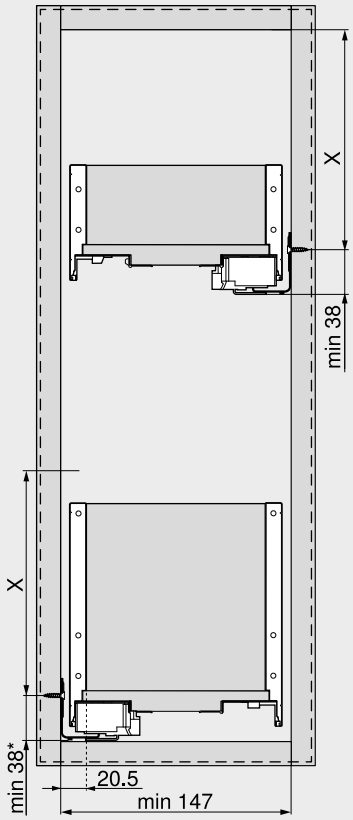

Высота установки	X (мм)
M	68
K	106
C	155
*	+1 мм при монтаже направляющей до сборки корпуса

Установочные размеры – фасад

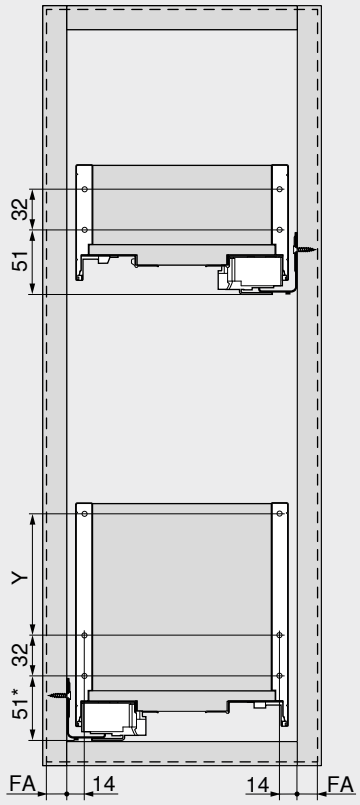

Высота установки	Высота царги	Y (мм)
M	M	–
K	K	–
C	C	96
FA	Наложение фасада	
*	+1 мм при монтаже направляющей до сборки корпуса	

Вставка из стекла



- Возможность создания уникального дизайна внутри мебели
- Под раскрой
- Цвет: прозрачное
- Материал: стекло

Информация для заказа

LEGRABOX pure | LEGRABOX free

7 **Низкая передняя вставка из стекла (для высокого внутреннего ящика)**



Цвет Прозрачный

Ширина корпуса KB (мм)[1]	Толщина боковины корпуса SWD (мм) 15/16	18/19
600	ZE7V488G	ZE7V482G
1200	ZE7V1088G	ZE7V1082G

Комплектация:

7 1 x Вставка из стекла

[1] Для другой ширины корпуса KB возьмите следующую по размеру вставку и отрежьте ее до нужной ширины

7 **Высокая передняя вставка из стекла (для высокого внутреннего ящика)**



Цвет Прозрачный

Ширина корпуса KB (мм)[1]	Толщина боковины корпуса SWD (мм) 15/16	18/19
600	ZE7W488G	ZE7W482G
1200	ZE7W1088G	ZE7W1082G

Комплектация:

7 1 x Вставка из стекла

[1] Для другой ширины корпуса KB возьмите следующую по размеру вставку и отрежьте ее до нужной ширины

9a **Вставка из стекла (боковая)**



Номинальная длина NL (мм)[1]	Цвет Прозрачный
450	ZE7S338G
500	ZE7S388G
550	ZE7S438G
600	ZE7S488G
650	ZE7S538G

Комплектация:

9a 2 x Вставка из стекла

[1] Для другой номинальной длины NL возьмите следующую по размеру вставку и отрежьте ее до нужной длины

Принадлежности

– **Транспортировочное крепление – вставка (боковая)**[1]



Цвет	Материал	№ арт.
Желтый	Пластмасса	780C0009

[1] Для транспортировки с предустановленной боковой вставкой

Проектирование

Раскрой – вставки

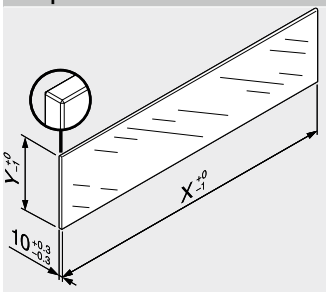

Вставки	X (мм)	Y (мм)
Низкая	LW – 80	70
Высокая	LW – 80	138
Боковая	NL – 112	138

LW Внутренняя ширина корпуса
NL Номинальная длина

В комбинации с **LEGRABOX** согласно стандарту (DIN EN 14749 издание июнь 2016) и в соответствии с заданными размерами необязательно проводить «Испытания на ударную прочность для вертикальных комплектующих из стекла». Таким образом, для соблюдения этого стандарта не требуется специальное безопасное стекло. Обработка верхней кромки: шлифованная плоская кромка с фаской 1 мм ±0.5 мм.

Дополнительная информация

Обзор	197
Принадлежности	244
Сервисы Blum	602
Доп. техническая информация	708

Монтаж, демонтаж и регулировка

Короткая ссылка
www.blum.com/a310

myLEGRABOX



LEGRABOX pure | LEGRABOX free



Элегантная основа: ящики **LEGRABOX pure** и **LEGRABOX free** предлагают Вам выбор изысканных матовых оттенков, а также наиболее высококачественный вариант из нержавеющей стали с защитой от отпечатков пальцев.

LEGRABOX special edition



Специальная серия: необычный дизайн царг на основе нового карбонового черного матового цвета, а также сочетание материалов с нержавеющей сталью с защитой от отпечатков пальцев, 3D-текстура «Carbon look» или текстурное покрытие «Noble rust».

LEGRABOX individual



Вершина индивидуализации: наслаждайтесь свободой дизайна в полной мере. Благодаря сочетанию цветов и материалов, нанесению печати, лазерной гравировки или тиснению по Вашему эскизу возникает уникальная мебель, которая будет восхищать Ваших клиентов.

LEGRABOX

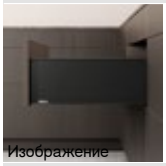
Изображение

Обзор – применение 198
Вставки 234

LEGRABOX special edition

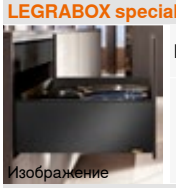
Изображение

LEGRABOX special edition – сборка на месте 238

LEGRABOX individual

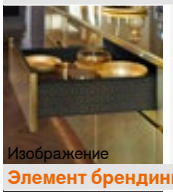
Изображение

LEGRABOX individual – сборка на месте 240

Элемент брендинга

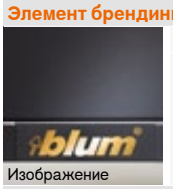

Изображение

Индивидуальный элемент брендинга 243

Сервис для подбора дизайна


Изображение

Сервис для подбора дизайна

Короткая ссылка
www.blum.com/lbxselector

Монтаж, демонтаж и регулировка

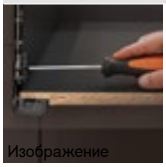
Изображение

Монтаж, демонтаж и регулировка

Короткая ссылка
www.blum.com/a310

Пиктограммы

Только по запросу

LEGRABOX special edition – сборка на месте



- Уже при небольшом объеме минимального заказа можно выбирать элементы декора (внешние) различного дизайна
- Царги (внутренние) и элементы декора (внешние) поставляются отдельно и могут легко и быстро комбинироваться по Вашему желанию
- Специальная коллекция для создания уникального дизайна царг



Информация для заказа

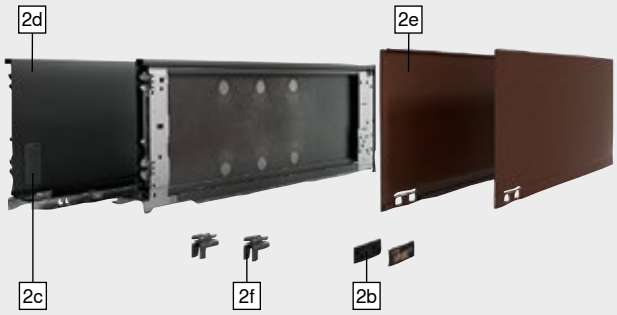

Изображение

LEGRABOX special edition

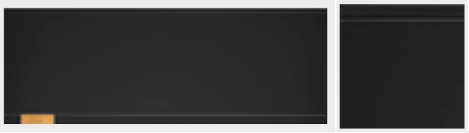

- Царга (внутренняя): карбоновый черный матовый (CS-M)
- Элемент декора (внешний): карбоновый черный матовый (CS-M)
  С акцентной линией и элементом брендинга, по желанию с собственным логотипом



- Царга (внутренняя): карбоновый черный матовый (CS-M)
- Элемент декора (внешний): нерж.сталь с защитой от отпечатков пальцев (INGL)
  С акцентной линией и элементом брендинга, по желанию с собственным логотипом



- Царга (внутренняя): карбоновый черный матовый (CS-M)
- Элемент декора (внешний): карбоновый черный матовый/текстура «Carbon look» (CSCL)
  Без акцентной линии, с элементом брендинга, по желанию со своим логотипом

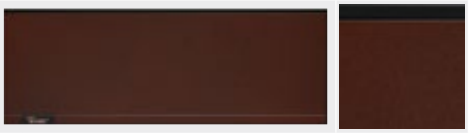

- Царга (внутренняя): карбоновый черный матовый (CS-M)
- Элемент декора (внешний): текстура «Noble rust» (NR)
  С акцентной линией и элементом брендинга, по желанию с собственным логотипом

2 **Комплект царг (внутренних)**

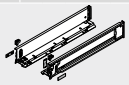

Цвет CS-M

Номинальная длина NL (мм)	Высота царги			
	M	K	C	F
270	770M2701S		770C2701S	
300	770M3001S	770K3001S	770C3001S	
350	770M3501S	770K3501S	770C3501S	
400	770M4001S	770K4001S	770C4001S	770F4001S
450	770M4501S	770K4501S	770C4501S	770F4501S
500	770M5001S	770K5001S	770C5001S	770F5001S
550	770M5501S	770K5501S	770C5501S	770F5501S
600	770M6001S	770K6001S	770C6001S	770F6001S
650	770M6501S		770C6501S	770F6501S

Комплектация:

2d 1 x Царги (внутренние), левая/правая
2c 2 x Заглушки
2b 2 x Элемент брендинга, с логотипом Blum (штампов.)
2f 2 x **LEGRABOX**-держатель декора

Примечание

Царга высотой N не входит в ассортимент вариантов дизайна. Мы рекомендуем царгу высотой N, соответствующую царге в индивидуальном дизайне (внутри).

LEGRABOX special edition – сборка на месте

Информация для заказа

2e Элемент декора (внешний)

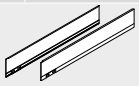

Акцентная линия	С акцентной линией				
Высота царги	Номинальная длина NL (мм)	Цвет			
		CS-M	INGL	CSCL[1]	NR
M	270 | 300 | 350 | 400 | 450 | 500 | 550 | 600 | 650	770MxxxAS	770MxxxAI	770MxxxASGC	770MxxxAS
K	300 | 350 | 400 | 450 | 500 | 550 | 600	770KxxxAS	770KxxxAI	770KxxxASGC	770KxxxAS
C	270 | 300 | 350 | 400 | 450 | 500 | 550 | 600 | 650	770CxxxAS	770CxxxAI	770CxxxASGC	770CxxxAS
F	400 | 450 | 500 | 550 | 600 | 650	770FxxxAS	770FxxxAI	770FxxxASGC	770FxxxAS

Комплектация:

2e 1 x Элемент декора (внешний), лев./прав.

[1] Без акцентной линии

xxx Номинальная длина NL (мм)

Цвет		Цвет	
CSCL	Карбоновый черный/текстура «Carbon look»	INGL	Нержавеющая сталь с защитой от отпечатков пальцев
CS-M	Карбоновый черный, матовый	NR	Noble rust

2b Индивидуальный элемент брендинга



Исполнение	Симметричный			
Материал	Пластмасса			
Печать | тиснение	Минимальный объем заказа (шт.)	Цвет		
		SW-M | OG-M | CS-M		IN-G | KU-G | GO-G
С инд.логотипом (печать)	1000	2 x	ZA7.0700xxxABD	ZA7.0709xxxAB
С инд.логотипом (глуб.тиснение)	5000	2 x	ZA7.0700xxxABD	ZA7.0709xxxAB

Цвет		Цвет	
CS-M	Карбоновый черный, матовый	KU-G	Цвет медь, инмолд, шлифовка
GO-G	Цвет золото, инмолд, шлифовка	OG-M	Орион серый, матовый
IN-G	Нержавеющая сталь, инмолд, шлифовка	SW-M	Белый шелк, матовый

Принадлежности

– Перегородка

	Высота царги	Номинальная длина NL (мм)	Цвет	Материал	№ арт.
	M [1]	270 | 300 | 350 | 400 | 450 | 500 | 550 | 600 | 650	Черный	Пенопласт	☎ 770M0009
	K [1]	300 | 350 | 400 | 450 | 500 | 550 | 600			☎ 770K0009
	C	270 | 300 | 350 | 400 | 450 | 500 | 550 | 600 | 650			☎ 770C0009
	F	400 | 450 | 500 | 550 | 600 | 650			☎ 770F0009

Примечание

Для еще большей шумоизоляции можно использовать дополнительную перегородку между внутренней царгой и внешним декоративным элементом

[1] При номинальной длине NL 270-300 мм перегородка должна быть разрезана пополам по перфорации

Дополнительная информация

Обзор	197
Обзор – варианты дизайна	237
LEGRABOX individual	240
Индивидуальный элемент брендинга	243
Сервисы Blum	602
Доп. техническая информация	708

Сервис для подбора дизайна

Короткая ссылка
www.blum.com/lbxselector

Монтаж, демонтаж и регулировка

Короткая ссылка
www.blum.com/a310

LEGRABOX individual – сборка на месте

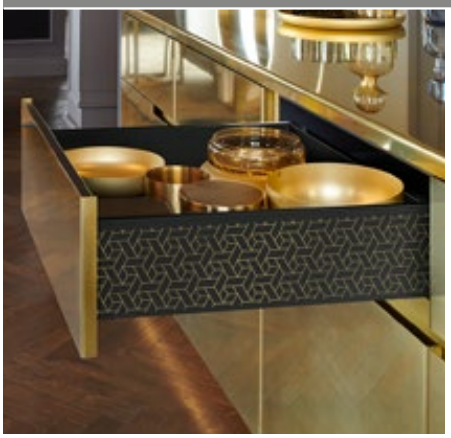

- При превышении минимального объема заказа Вы можете заказывать коллекцию **LEGRABOX individual** со своим собственным дизайном или логотипом
- Мы с удовольствием проконсультируем Вас и проверим возможность применения Вашего дизайна – свяжитесь с Вашим контактным лицом в компании Blum: blum.com/contacts
- Царги (внутренние) и элементы декора (внешние) поставляются отдельно и могут легко и быстро комбинироваться по Вашему желанию
- Возможности для дизайна
  Сочетание цвета | сочетание материалов | печать | лазерная гравировка | тиснение

Дополнительная информация

Возможности для дизайна

LEGRABOX individual – сочетание цвета	240
LEGRABOX individual – сочетание материалов	240
LEGRABOX individual – печать	241
LEGRABOX individual – лазерная гравировка	241
LEGRABOX individual – тиснение	242

Информация для заказа

LEGRABOX individual – сочетание цвета

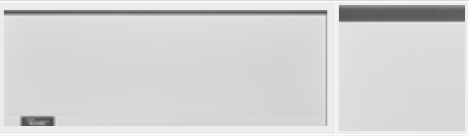

- Царга (внутренняя): разные цвета
- Элемент декора (внешний): разные цвета
  С акцентной линией и элементом брендинга, по желанию с собственным логотипом
  Без акцентной линии, с нанесением печати или тиснения, с собственным логотипом клиента

Изображение

2 **Царга (внутренняя)**

Высота царги	Номинальная длина NL (мм)	Исполнение	Цвет SW-M | OG-M | CS-M
 M | K | C | F	270 | 300 | 350 | 400 | 450 | 500 | 550 | 600 | 650	Левый	☎ 770Xxxx1S
		Правый	☎ 770Xxxx1S

Комплектация:

2d – Царга (внутренняя)

Левая и правая заказываются отдельно

2e **Элемент декора (внешний)**

Высота царги	Номинальная длина NL (мм)	Акцентная линия	Цвет SW-M | OG-M | CS-M
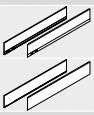 M | K | C | F	270 | 300 | 350 | 400 | 450 | 500 | 550 | 600 | 650	С акцентной линией	☎ 770XxxxAS
		Без акцентной линии	☎ 770XxxxASR

Комплектация:

2e – Элемент декора (внешний), лев./прав.

X Высота царги xxx Номинальная длина NL (мм)

LEGRABOX individual – сочетание материалов



- Царга (внутренняя): разные цвета
- Элемент декора (внешний): нерж.сталь с защитой от отпечатков пальцев (INGL)
  С акцентной линией и элементом брендинга, по желанию с собственным логотипом
  Без акцентной линии, с лазерной гравировкой или нанесением тиснения, с собственным логотипом клиента

Изображение

2 **Царга (внутренняя)**

Высота царги	Номинальная длина NL (мм)	Исполнение	Цвет SW-M | OG-M | CS-M
 M | K | C | F	270 | 300 | 350 | 400 | 450 | 500 | 550 | 600 | 650	Левый	☎ 770Xxxx1S
		Правый	☎ 770Xxxx1S

Комплектация:

2d – Царга (внутренняя)

Левая и правая заказываются отдельно

2e **Элемент декора (внешний)**

Высота царги	Номинальная длина NL (мм)	Акцентная линия	Цвет INGL
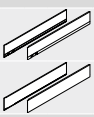 M | K | C | F	270 | 300 | 350 | 400 | 450 | 500 | 550 | 600 | 650	С акцентной линией	☎ 770XxxxAI
		Без акцентной линии	☎ 770XxxxAIR

Комплектация:

2e – Элемент декора (внешний), лев./прав.

X Высота царги xxx Номинальная длина NL (мм)

LEGRABOX individual – сборка на месте

Информация для заказа

LEGRABOX individual – печать




- Возможно сочетание различных цветов и материалов
- Царга (внутренняя): разные цвета
- Элемент декора (внешний): разные цвета

Без акцентной линии, с многоцветной печатью по всей площади или частично, с собственным логотипом клиента или по индивидуальному эскизу

Изображение

2 Царга (внутренняя)

Высота царги	Номинальная длина NL (мм)	Исполнение	Цвет SW-M | OG-M | CS-M	Цвет INGL
M | K | C | F	270 | 300 | 350 | 400 | 450 | 500 | 550 | 600 | 650	Левый	☎ 770Xxxx1S	☎ 770Xxxx1I
		Правый	☎ 770Xxxx1S	☎ 770Xxxx1I

Комплектация:

2d – Царга (внутренняя)

Левая и правая заказываются отдельно

2e Элемент декора (внешний)

Высота царги	Номинальная длина NL (мм)	Акцентная линия	Цвет SW-M | OG-M | CS-M	Цвет INGL
M | K | C | F	270 | 300 | 350 | 400 | 450 | 500 | 550 | 600 | 650	Без акцентной линии	☎ 770XxxxASR	☎ 770XxxxAIR

Комплектация:

2e – Элемент декора (внешний), лев./прав.

X Высота царги xxx Номинальная длина NL (мм)

LEGRABOX individual – лазерная гравировка




- Царга (внутренняя): разные цвета
- Элемент декора (внешний): нерж.сталь с защитой от отпечатков пальцев (INGL)

Без акцентной линии, с частичной лазерной гравировкой, с собственным логотипом клиента или по индивидуальному эскизу

Изображение

2 Царга (внутренняя)

Высота царги	Номинальная длина NL (мм)	Исполнение	Цвет SW-M | OG-M | CS-M	Цвет INGL
M | K | C | F	270 | 300 | 350 | 400 | 450 | 500 | 550 | 600 | 650	Левый	☎ 770Xxxx1S	☎ 770Xxxx1I
		Правый	☎ 770Xxxx1S	☎ 770Xxxx1I

Комплектация:

2d – Царга (внутренняя)

Левая и правая заказываются отдельно

2e Элемент декора (внешний)

Высота царги	Номинальная длина NL (мм)	Акцентная линия	Цвет INGL
M | K | C | F	270 | 300 | 350 | 400 | 450 | 500 | 550 | 600 | 650	Без акцентной линии	☎ 770XxxxAIL

Комплектация:

2e – Элемент декора (внешний), лев./прав.

X Высота царги xxx Номинальная длина NL (мм)

Цвет	
CS-M	Карбоновый черный, матовый
INGL	Нержавеющая сталь с защитой от отпечатков пальцев

Цвет	
OG-M	Орион серый, матовый
SW-M	Белый шелк, матовый

Дополнительная информация

Обзор	197
Обзор – варианты дизайна	237
LEGRABOX special edition	238
Индивидуальный элемент брендинга	243
Сервисы Blum	602
Доп. техническая информация	708

Сервис для подбора дизайна

Короткая ссылка
www.blum.com/lbxselector

Монтаж, демонтаж и регулировка

Короткая ссылка
www.blum.com/a310

LEGRABOX individual – сборка на месте

Информация для заказа

LEGRABOX individual – тиснение

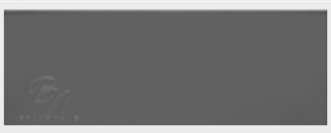



- Возможно сочетание различных цветов и материалов
- Царга (внутренняя): разные цвета
- Элемент декора (внешний): разные цвета

Без акцентной линии, с частичным нанесением тиснения, с собственным логотипом клиента или по индивидуальному эскизу

Изображение

2 Царга (внутренняя)

Высота царги	Номинальная длина NL (мм)	Исполнение	Цвет SW-M | OG-M | CS-M
M | K | C | F	270 | 300 | 350 | 400 | 450 | 500 | 550 | 600 | 650	Левый	☎ 770Xxxx1S
		Правый	☎ 770Xxxx1S

Комплектация:

2d – Царга (внутренняя)

Левая и правая заказываются отдельно

2e Элемент декора (внешний)

Высота царги	Номинальная длина NL (мм)	Акцентная линия	Цвет SW-M | OG-M | CS-M
M | K | C | F	270 | 300 | 350 | 400 | 450 | 500 | 550 | 600 | 650	Без акцентной линии	☎ 770XxxxASR

Комплектация:

2e – Элемент декора (внешний), лев./прав.

X Высота царги xxx Номинальная длина NL (мм)

2c Внутренняя заглушка

Материал	Исполнение	Печать | тиснение	Минимальный объем заказа (шт.)	Цвет SW-M | OG-M | CS-M	Цвет INGL
Пластмасса	Симметричный	Blum	1000	ZA7.5700.BT	ZA7.5709.BT

Комплектация:

2c – Внутренняя заглушка

2f LEGRABOX-держатель декора

Цвет	Материал	№ арт.
Глубокий серый	Пластмасса	770.0008

Цвет	
CS-M	Карбоновый черный, матовый
INGL	Нержавеющая сталь с защитой от отпечатков пальцев

Цвет	
OG-M	Орион серый, матовый
SW-M	Белый шелк, матовый

Принадлежности

– Перегородка

Высота царги	Номинальная длина NL (мм)	Цвет	Материал	№ арт.
M	[1] 270 | 300 | 350 | 400 | 450 | 500 | 550 | 600 | 650	Черный	Пенопласт	☎ 770M0009
K	[1] 300 | 350 | 400 | 450 | 500 | 550 | 600			☎ 770K0009
C	270 | 300 | 350 | 400 | 450 | 500 | 550 | 600 | 650			☎ 770C0009
F	400 | 450 | 500 | 550 | 600 | 650			☎ 770F0009

Примечание

Для еще большей шумоизоляции можно использовать дополнительную перегородку между внутренней царгой и внешним декоративным элементом

[1] При номинальной длине NL 270-300 мм перегородка должна быть разрезана пополам по перфорации

Дополнительная информация

Обзор	197
Обзор – варианты дизайна	237
LEGRABOX special edition	238
Индивидуальный элемент брендинга	243
Сервисы Blum	602
Доп. техническая информация	708

Сервис для подбора дизайна

Короткая ссылка
www.blum.com/lbxselector

Монтаж, демонтаж и регулировка

Короткая ссылка
www.blum.com/a310

Индивидуальный элемент брендинга



- Элемент брендинга предоставляет возможности для индивидуализации любых ящиков **LEGRABOX**
- Выберите элемент брендинга, который, на Ваш взгляд, лучше всего подходит к ящикам **LEGRABOX**
- Мы напечатаем или нанесем тиснением на царгу логотип в желаемом Вами цвете
- Для придания особого акцента используйте металлические поверхности и такие цвета для печати, как серебро, золото или медь
- Они помогут создать уникальный дизайн, подчеркивающий ценность Вашей мебели

Информация для заказа

2b **Индивидуальный элемент брендинга**

Исполнение	Симметричный			
Материал	Пластмасса			
Печать | тиснение	**Минимальный объем заказа (шт.)**		**Цвет**	
			SW-M | OG-M | CS-M	**IN-G | KU-G | GO-G**
С инд.логотипом (печать)	1000	2 x	**ZA7.0700xxxABD**	**ZA7.0709xxxAB**
С инд.логотипом (глуб.тиснение)	5000	2 x	**ZA7.0700xxxABD**	**ZA7.0709xxxAB**

Цвет	
CS-M	Карбоновый черный, матовый
GO-G	Цвет золото, инмолд, шлифовка
IN-G	Нержавеющая сталь, инмолд, шлифовка

Цвет	
KU-G	Цвет медь, инмолд, шлифовка
OG-M	Орион серый, матовый
SW-M	Белый шелк, матовый

Примеры оформления

				
Цвет	Цвет золото, инмолд, шлифовка	Цвет медь, инмолд, шлифовка	Нержавеющая сталь, инмолд, шлифовка	Орион серый, матовый
Тиснение	Глубокое тиснение	Глубокое тиснение	Глубокое тиснение	Глубокое тиснение
				
Цвет	Цвет золото, инмолд, шлифовка	Нержавеющая сталь, инмолд, шлифовка	Нержавеющая сталь, инмолд, шлифовка	Карбоновый черный, матовый
Печать	Золотистый металлик	Серебряный металлик	Черный	Золотистый металлик
				
Цвет	Карбоновый черный, матовый	Орион серый, матовый	Карбоновый черный, матовый	Карбоновый черный, матовый
Печать	Медный металлик	Медный металлик	Серебряный металлик	Белый
				
Цвет	Белый шелк, матовый	Белый шелк, матовый	Белый шелк, матовый	Белый шелк, матовый
Печать	Золотистый металлик	Серебряный металлик	Черный	Серый

Дополнительная информация

Обзор	197
Обзор – варианты дизайна	237
LEGRABOX special edition	238
LEGRABOX individual	240
Сервисы Blum	602
Доп. техническая информация	708

Сервис для подбора дизайна

Короткая ссылка
www.blum.com/lbxselector

Монтаж, демонтаж и регулировка

Короткая ссылка
www.blum.com/a310

Задняя стенка из стали

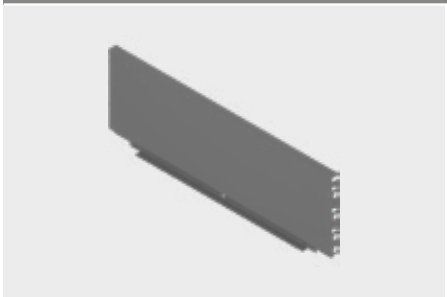

- Для **LEGRABOX**
- Цвета: белый шелк матовый | орион серый матовый | карбон черный матовый
- Материал: сталь

Информация для заказа

Высота задней стенки	№ арт.
N [1]	☎ ZB7NxxxS.6
M	☎ ZB7MxxxS.6
K	☎ ZB7KxxxS.6
C	☎ ZB7CxxxS.6
F	☎ ZB7FxxxS.6

[1] Нельзя использовать с **SERVO-DRIVE**

Проектирование

Расчет ширины

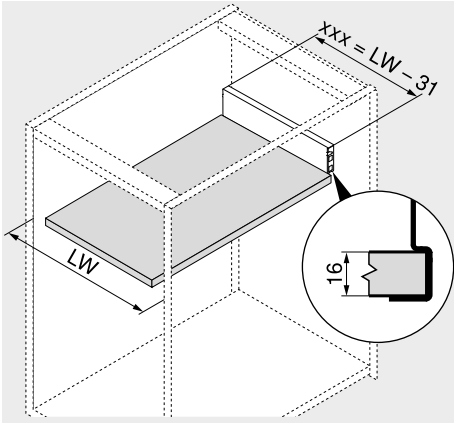

xxx = LW – 31

Пример
Высота задней стенки M
LW = 567 мм
536 мм = 567 – 31 мм
Заказ
ZB7M536S.6

xxx	Ширина задней стенки
LW	Внутренняя ширина корпуса

Раскрой – плит ДСП 16 мм

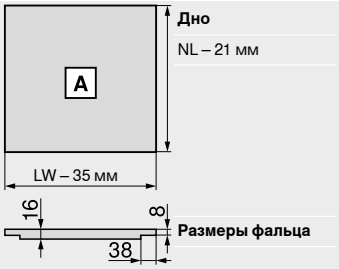

Дно
NL – 21 мм

Размеры фальца

NL	Номинальная длина
LW	Внутренняя ширина корпуса

Стабилизатор фасада/дна



- Опора под широкое дно ящика
- Рекомендуется
  Ширина корпуса KB > 900 мм: 1 шт.

Информация для заказа

Вид крепления	Цвет	№ арт.
EXPANDO	Темно-серый (RAL 7037)	**Z96.10E1**

Проектирование

Необходимое пространство в корпусе

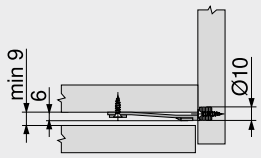

Карта сверления – фасад

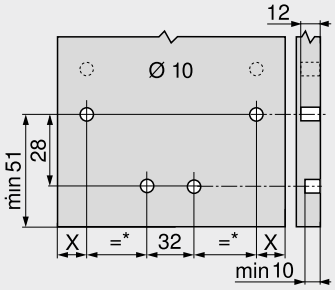

X = 14 мм + FA

FA	Наложение фасада
*	Мин. 72 мм

Стабилизатор фасада/дна для тонких фасадов



- Для стабилизации широкого фасада и дна ящика
- Усиливает соединение фасада с дном
- Рекомендуется
  Ширина корпуса KB > 600 мм: 1 шт.
  Ширина корпуса KB > 900 мм: 2 шт.
  Высота фасада FH > 380 мм: 1 шт.

Информация для заказа

Вид крепления	Цвет	№ арт.
EXPANDO T	Темно-серый (RAL 7037)	**Z96.00T1**

Дополнительная информация

Система крепления для тонких фасадов – **EXPANDO T**	596
Рекомендации по установке и ограничение ответственности – **EXPANDO T**	597

Проектирование

Необходимое пространство в корпусе

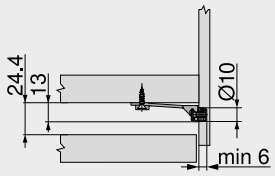

Карта сверления – фасад

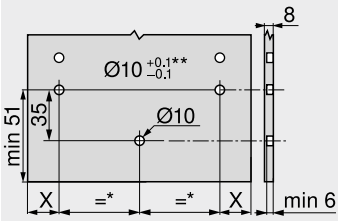

X = 14 мм + FA

FA	Наложение фасада
*	Мин. 80 мм
**	Для камня и керамики +0.2/–0.1мм

Боковой стабилизатор

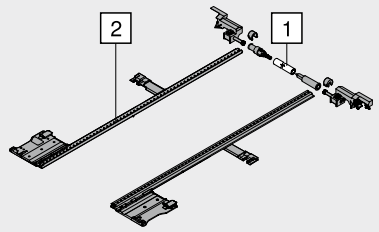

- Дополнительная боковая стабилизация сверхширокого ящиков с высоким фасадом
- Рекомендация: ширина корпуса KB 900–1400 мм
- Алюминиевый вал подходит для KB до 1400 мм, под раскрой
- Дополнительное пространство снизу не требуется
- Для использования с **BLUMOTION** | **SERVO-DRIVE** | **TIP-ON BLUMOTION** | **TIP-ON**

Информация для заказа

Номинальная длина NL (мм)	№ арт.
270–400	**ZS7M400LU**
450–650	**ZS7M650LU**

Раскрой

1	Внутр. ширина корпуса LW – 295 мм
2	Номинальная длина NL + 10 мм

Проектирование

Необходимое пространство в корпусе

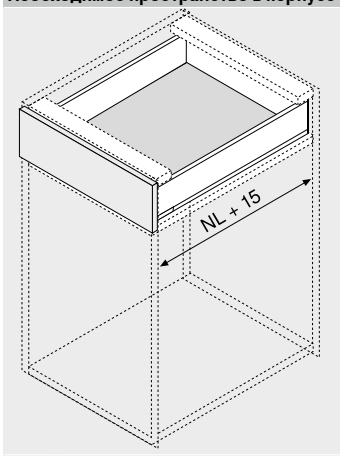

NL	Номинальная длина

Опорный угловой кронштейн



- Использование при одинаковом раскрое дна стандартных ящиков с задними стенками из стали и ДСП
- Позволяет комбинировать дно ящика, предназначенное для задней стенки из стали, с задней стенкой из ДСП
- Соединение задней стенки из ДСП или центральной планки с дном ящика для большей стабильности

Информация для заказа

Материал	№ арт.
Сталь	ZB7A0008

Саморез – с плоской головкой – Ø 4.0 мм

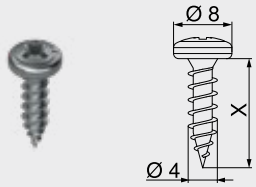

- Для крепления держателя к задней стенке из ДСП и царги ко дну ящика
- Для удобства монтажа задней стенки из ДСП и царги рекомендуется использовать саморезы с плоской головкой
- Цвет: никелированный
- Материал: сталь

Информация для заказа

Длина X (мм)	Диаметр (мм)	№ арт.
15.0	Ø 4.0	61D.1500

Саморез – Ø 3.5 мм

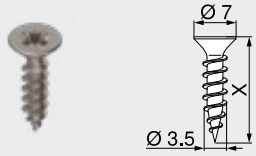

- Цвет: никелированный
- Материал: сталь

Информация для заказа

Длина X (мм)	Диаметр (мм)	№ арт.
15.0	Ø 3.5	609.1500
17.0		609.1700

Евровинт – Ø 6.0 мм

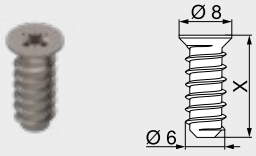

- Диаметр сверления Ø 5 мм
- Цвет: никелированный
- Материал: сталь

Информация для заказа

Длина X (мм)	Диаметр (мм)	№ арт.
10.0	Ø 6.0	661.1000.HG
11.5		661.1150.HG
13.0		661.1300.HG
14.5		661.1450.HG
20.0		661.2000.HG

Центровочное сверло



- Для предварительного сверления под саморезы Ø 3.5 мм
- Глубина сверления до 8 мм
- Материал: закаленная сталь

Информация для заказа

Обозначение	Диаметр (мм)	№ арт.
Центровочное сверло	Ø 2.7	M01.ZZ03.01
Запасное сверло		M01.ZZB3

Самоклеящийся амортизатор

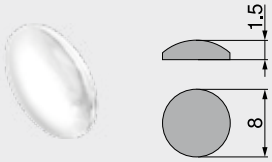

- Для смягчения удара
- Цвет: нейтральный
- Материал: пластмасса

Информация для заказа

Диаметр (мм)	№ арт.
Ø 8.0	993.710

Врезной амортизатор

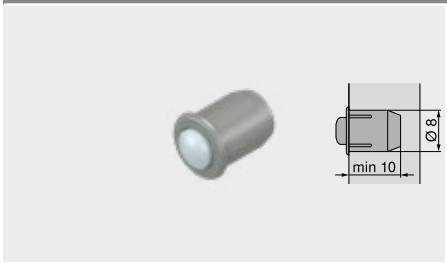

- Для смягчения удара
- Состоит из двух частей
- Цвет: серый (RAL 9006)
- Материал: пластмасса

Информация для заказа	
Диаметр (мм)	**№ арт.**
Ø 8.0	993.706

Крестовая отвертка



- Ручка оранжевого цвета с логотипом “Blum”
- Цвет: черный/оранжевый
- Материал: пластмасса/сталь

Информация для заказа		
Тип наконечника	**Общая длина (мм)**	**№ арт.**
PZ 2 (крест)	210	303.756.1

Шлицевая отвертка



- Ручка оранжевого цвета с логотипом “Blum”
- Цвет: черный/оранжевый
- Материал: пластмасса/сталь

Информация для заказа		
Тип наконечника	**Общая длина (мм)**	**№ арт.**
Шлиц, размер 1	200	314.928.1

Отвертка TORX®



- Ручка оранжевого цвета с логотипом “Blum”
- Цвет: черный/оранжевый
- Материал: пластмасса/сталь

Информация для заказа		
Тип наконечника	**Общая длина (мм)**	**№ арт.**
TORX® T20	100	623.882.2
	210	209.093.7

Направляющая к корпусу – 750 – 40 кг

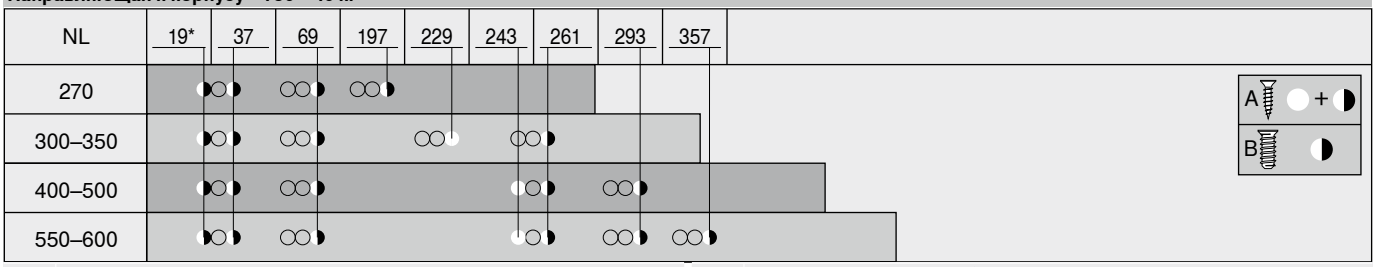

NL	Номинальная длина	*	Можно заменить саморезом Ø 4 x 15 мм
A	Саморез Ø 4 x 15 мм		
B	Евровинт Ø 6 x 14.5 мм, № арт. 661.1450.HG		

Направляющая к корпусу – 753 – 70 кг

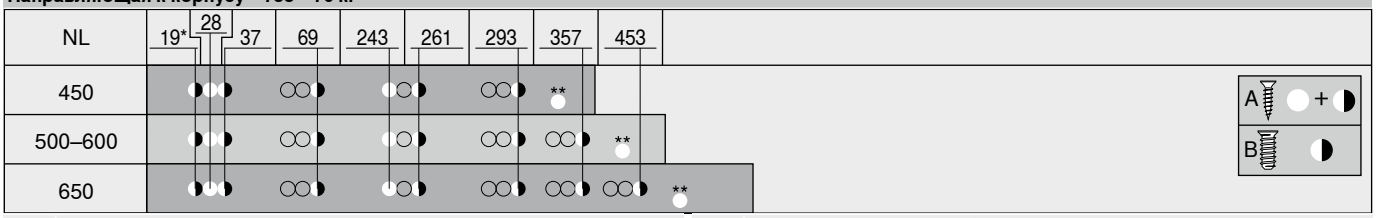

NL	Номинальная длина	*	Можно заменить саморезом Ø 4 x 15 мм
A	Саморез Ø 4 x 15 мм	**	Для большей стабильности (опционально)
B	Евровинт Ø 6 x 14.5 мм, № арт. 661.1450.HG		

Let's create – платформа для воплощения Ваших идей

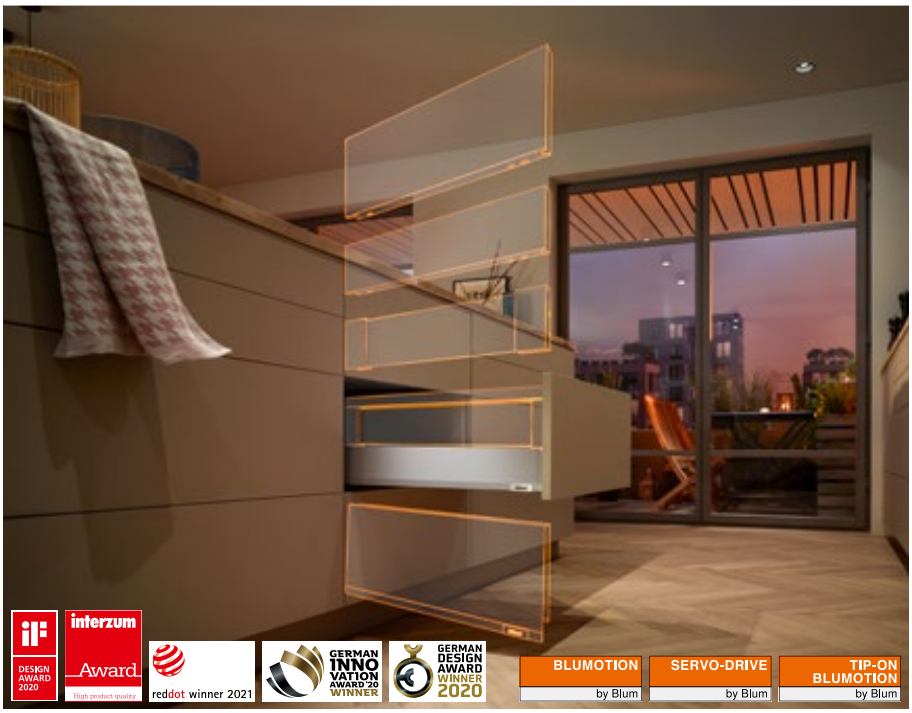

Предлагать разнообразие еще никогда не было так просто. Это стало возможным благодаря концепции общей платформы: ящики на любой вкус – невероятная эффективность при производстве мебели и монтаже.

Оцените сами оптимизированную функциональность и высококачественный дизайн. Система выдвижения **MERIVOBOX** позволит осуществить Ваши идеи и идеи Ваших клиентов. Будьте готовы к требованиям завтрашнего дня.



Платформа
С помощью небольшого количества комплектующих Вы можете создать свой собственный широкий ассортимент ящиков. Разнообразие и удобство в одном решении.



Дизайн
Систему **MERIVOBOX** отличают прямые линии и индивидуальный язык форм. Минимализм и индивидуальность.



Функциональность
Абсолютно новая концепция направляющих обеспечивает превосходное качество движения и высокую допустимую нагрузку. Плавный ход и стабильность.



Установка
Независимо от варианта ящика, этапы его обработки всегда остаются простыми, а регулировка прежней. Точный результат без лишних усилий.



MERIVOBOX modular с релингом
Элегантный дизайн благодаря металлическим деталям.



MERIVOBOX modular с BOXCOVER
Создание уникальных ящиков с помощью больших вставок.



MERIVOBOX modular с BOXCAP
При использовании **BOXCAP** Вы получаете ящик с полностью металлическими закрытыми боковинами.



Варианты цвета
Ящики **MERIVOBOX** доступны в следующих вариантах цвета: белый шелк матовый, индиум серый матовый и орион серый матовый.

Системы выдвижения

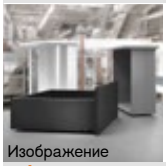
Изображение

Системы выдвижения	194	**SERVO-DRIVE** для **LEGRABOX** | **MERIVOBOX** | **TANDEMBOX**	362
LEGRABOX	196		
TANDEMBOX antaro	290	**TIP-ON BLUMOTION** для **LEGRABOX** | **MERIVOBOX** | **TANDEMBOX**	394
TANDEMBOX plus	336		
METABOX	338		

Обзор

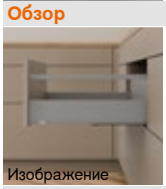
Изображение

Обзор – применение	252		
Вставки	284		

Принадлежности

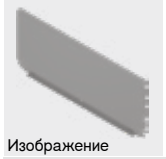
Изображение

Задняя стенка из стали	285	Амортизаторы	288
Стабилизатор фасада/дна	285	Отвертки	288
Стабилизатор фасада/дна для тонких фасадов	286		
Боковой стабилизатор	286		
Саморезы	287		
Центровочное сверло	288		

Крепление направляющих к корпусу



Изображение

Направляющая к корпусу – 450 – 40 кг	289		
Направляющая к корпусу – 453 – 70 кг	289		

Монтаж, демонтаж и регулировка

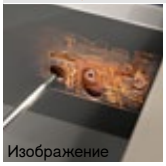
Изображение

Монтаж, демонтаж и регулировка

Короткая ссылка
www.blum.com/a355

Пиктограммы

Только по запросу

Веб-код – задать в Конфигураторе изделий или нажать

Стандартный корпус

Стандартный ящик

Применение	кг	Необходимое пространство Высота (мм)	Веб-код	Стр.
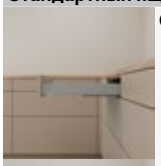 Стандартный ящик – N	40	85.5	DQJ0JY	254
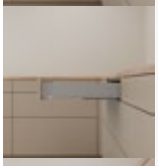 Стандартный ящик – M	40 70	108	DQJ19A	256
 Стандартный ящик – K	40 70	146	DQJ1YM	260

Ящик с высоким фасадом

Применение	кг	Необходимое пространство Высота (мм)	Веб-код	Стр.
 Ящик с высоким фасадом – релинг – E	40 70	209	DQJ42M	264
 Ящик с высоким фасадом – **BOXCOVER** – E	40 70	209	DQJ4RY	266
 Ящик с высоким фасадом – **BOXCAP** – E	40 70	209	DQJ5HA	268
 Направляющие со сверхвыдвижением для конструкций под мусор	70	209	DQJ66M	274

Внутренний ящик

Применение	кг	Необходимое пространство Высота (мм)	Веб-код	Стр.
 Внутренний ящик – M	40 70	106	DQJ2NY	258
 Внутренний ящик – K	40 70	144	DQJ3DA	262

Высокий внутренний ящик

Применение	кг	Необходимое пространство Высота (мм)	Веб-код	Стр.
 Высокий внутренний ящик – релинг – релинг – E	40 70	207	DQJ6VY	
 Высокий внутренний ящик – релинг – вставки – E	40 70	207	DQJ7LA	
 Высокий внутренний ящик – **BOXCOVER** – релинг – E	40 70	207	DQJ8AM	
 Высокий внутренний ящик – **BOXCOVER** – вставки – E	40 70	207	DQJ8ZY	
 Высокий внутренний ящик – **BOXCAP** – релинг – E	40 70	207	DQJ9PA	270
 Высокий внутренний ящик – **BOXCAP** – вставки – E	40 70	207	DQJAEM	272

кг Динамическая нагрузка

Веб-код – задать в Конфигураторе изделий или нажать

Применение		кг	Необходимое пространство Высота (мм)	Веб-код	Стр.
Шкаф под мойку					
Стандартный ящик					
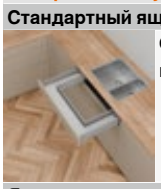	Стандартный ящик – M – центральн. планка	40 70	108	DQJB3Y	276
Ящик с высоким фасадом					
	Ящик с высоким фасадом – релинг – E – центральн. планка	40 70	209	DQJBTA	
	Ящик с высоким фасадом – **BOXCOVER** – E – центральн. планка	40 70	209	DQJCIM	
	Ящик с высоким фасадом – **BOXCAP** – E – центральн. планка	40 70	209	DQJD7Y	278
Шкаф для запасов					
	**SPACE TOWER** Ширина корпуса KB 275–1200 мм	40 70		DQJDXA	280
Узкие шкафы					
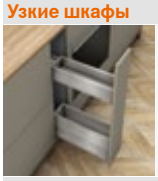	**SPACE TWIN** Ширина корпуса KB 150–250 мм	20		DQJEMM	282
Вставки					
	Вставка из стекла				284

кг Динамическая нагрузка

Веб-код – задать в Конфигураторе изделий или нажать

Рекомендуется – сочетание цветов комплектующих

№	Обозначение	Цвет		
		SW-M	IG-M	OG-M
2	Комплект царг	SW-M	IG-M	OG-M
2.1	Комплект внешних царг	SW-M	IG-M	OG-M
2.2	Комплект внутренних царг	SW-M	IG-M	OG-M
3	Держатели для задней стенки из ДСП, лев./прав.	SW-M	IG-M	OG-M
3.1	Держатели для задней стенки из ДСП, лев./прав.	SW-M	IG-M	OG-M
3.1	Держатель для задней стенки из ДСП, внешний, лев./прав.	SW-M	IG-M	OG-M
3.2	Держатель для задней стенки из ДСП, внутренний, лев./прав.	SW-M	IG-M	OG-M
3.3	Заглушка для держателя задней стенки из ДСП	SW-M	IG-M	OG-M
4	Комплект держателей передней панели	SW-M	IG-M	OG-M
5	Передняя панель без паза	SW-M	IG-M	OG-M
5	Передняя панель с пазом	SW-M	IG-M	OG-M
6	Комплект поводка	SW-M	IG-M	OG-M
7	Поперечный релинг	SW-M	IG-M	OG-M
8	Продольный релинг, левый/правый	SW-M	IG-M	OG-M
9	**BOXCOVER**, левый/правый	SW-M	IG-M	OG-M
9	**BOXCAP**, левый/правый	SW-M	IG-M	OG-M

Цвет		Цвет	
SW-M	Белый шелк, матовый	OG-M	Орион серый, матовый
IG-M	Индиум серый, матовый		

Стандартный ящик – N

Веб-код – задать в Конфигураторе изделий или нажать: DQJ0JY



- Характерная форма царг
- Прямые изнутри царги с лаконичной заглушкой
- Синхронизированное плавное скольжение
- Со встроенной системой амортизации **BLUMOTION** для мягкого и бесшумного закрывания, возможно использование с электрической системой открывания **SERVO-DRIVE** или механической системой открывания **TIP-ON BLUMOTION**
- Фасад просто навешивается и затем удобно защелкивается, даже если ящик уже установлен
- Установка фасада без инструмента
- Регулировка фасада в трех плоскостях

Необходимое пространство

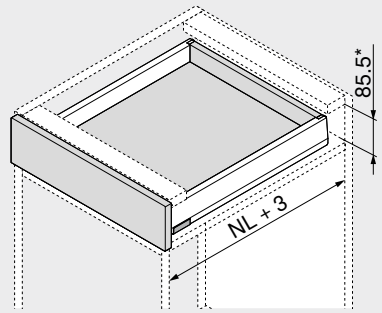

NL Номинальная длина
* Вкл. 2 мм регулировки наклона

Информация для заказа

1 

Направляющие к корпусу, левая/правая

Исполнение | **BLUMOTION**

Номинальная длина NL (мм)	Динамическая нагрузка (кг) 40
400	450.4001B
450	450.4501B
500	450.5001B
550	450.5501B

2 

Комплект царг

Высота царги (мм) | 68.5

Номинальная длина NL (мм)	Цвет SW-M | IG-M | OG-M
400	470N4002S
450	470N4502S
500	470N5002S
550	470N5502S

Комплектация:

2a	1 x	Царги, левая/правая
2b	2 x	Элемент брендинга, с логотипом Blum (штампов.), от 1000 шт. с индивид. логотипом
2c	2 x	Заглушки

3 

Держатели для задней стенки из ДСП, лев./прав.

Цвет	Материал	№ арт.
SW-M | IG-M | OG-M	Сталь	ZB4N000S

4 

Крепление фасада

Вид крепления		№ арт.
INSERTA	2 x	ZF4.10I2
На саморезы[1]	2 x	ZF4.1002
EXPANDO T[2]	2 x	ZF4.10T2

[1] Саморезы не входят в комплектацию
[2] **EXPANDO T** предназначен для крепления тонких фасадов – см. указатель страниц

Цвет		Цвет	
SW-M	Белый шелк, матовый	OG-M	Орион серый, матовый
IG-M	Индиум серый, матовый		

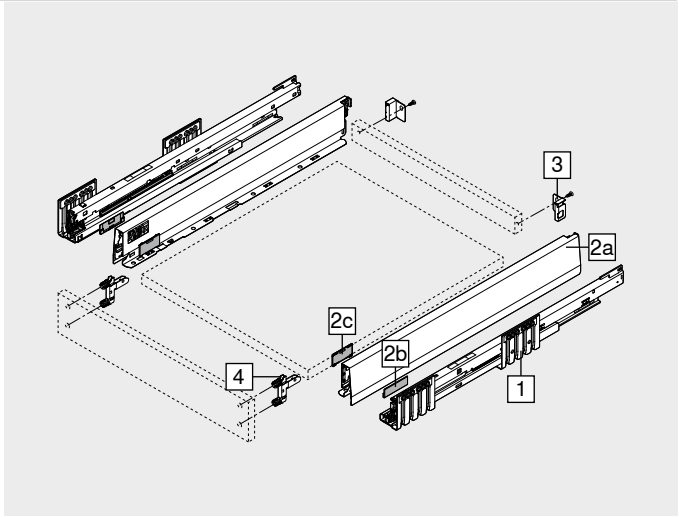

Принадлежности

– 

Саморез[1]

Диаметр (мм)	Длина (мм)	№ арт.
Ø 3.5	15.0	609.1500
	17.0	609.1700

[1] Для крепления фасада
Для крепления направляющих к корпусу рекомендуется использовать саморезы Ø 4 x 15 мм

– 

Саморез – с тарельчатой головкой[1]

Диаметр (мм)	Длина X (мм)	№ арт.
Ø 3.5	15.0	61R.1500

[1] Для удобства монтажа задней стенки из ДСП и царги рекомендуется использовать саморезы с тарельчатой головкой
Для крепления держателя к задней стенке из ДСП и царги ко дну ящика
Максимальная высота головки самореза: 2 мм

– 

Евровинт[1]

Диаметр (мм)	Длина (мм)	№ арт.
Ø 6.0	14.5	661.1450.HG

[1] Для крепления направляющих к корпусу

Стандартный ящик – N

Веб-код – задать в Конфигураторе изделий или нажать DQJ0JY

Проектирование

Необходимое пространство в корпусе

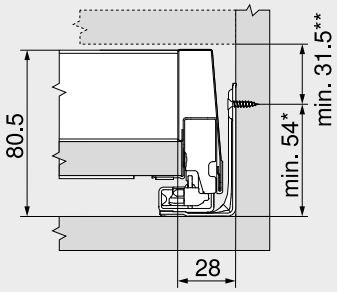

*	+1 мм при монтаже направляющей до сборки корпуса
**	Вкл. 2 мм регулировки наклона

Установочные размеры – фасад – монтаж на саморезы

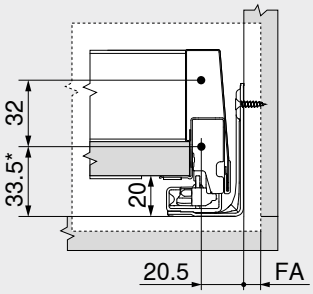

FA	Наложение фасада
*	+1 мм при монтаже направляющей до сборки корпуса

Карта сверления – фасад – монтаж INSERTA | EXPANDO T

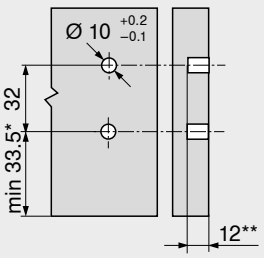

*	+1 мм при монтаже направляющей до сборки корпуса
**	Мин. 6 мм для **EXPANDO T**

Установочные размеры – задняя стенка

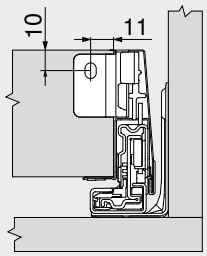

Раскрой – плит ДСП 16 мм

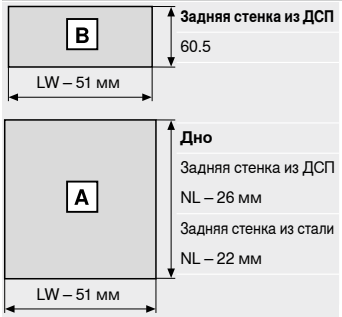

LW	Внутренняя ширина корпуса
NL	Номинальная длина

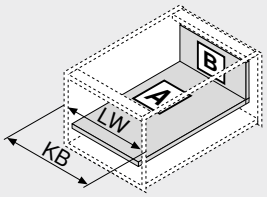

LW	Внутренняя ширина корпуса
KB	Ширина корпуса

Карта сверления – дно

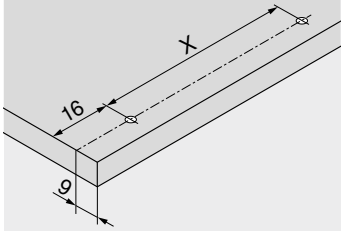

NL (мм)	X (мм)
400 | 450 | 500 | 550	256

При использовании саморезов с тарельчатой головкой возможно предварительное сверление

NL	Номинальная длина

Дополнительная информация

Обзор	251	**TIP-ON BLUMOTION** для **LEGRABOX** | **MERIVOBOX** | **TANDEMBOX**	394	**Монтаж, демонтаж и регулировка**	
Система крепления для тонких фасадов – **EXPANDO T**	596				
Рекомендации по установке и ограничение ответственности – **EXPANDO T**	597	**CABLOXX**	594	Короткая ссылка	
		Принадлежности	285	www.blum.com/a355	
SERVO-DRIVE для **LEGRABOX** | **MERIVOBOX** | **TANDEMBOX**	362	Крепление направляющих к корпусу	289		
		Сервисы Blum	602		
		Доп. техническая информация	708		

Стандартный ящик – M

Веб-код – задать в Конфигураторе изделий или нажать **DQJ19A**



- Характерная форма царг
- Прямые изнутри царги с лаконичной заглушкой
- Синхронизированное плавное скольжение
- Со встроенной системой амортизации **BLUMOTION** для мягкого и бесшумного закрывания, возможно использование с электрической системой открывания **SERVO-DRIVE** или механической системой открывания **TIP-ON BLUMOTION**
- Фасад просто навешивается и затем удобно защелкивается, даже если ящик уже установлен
- Установка фасада без инструмента
- Регулировка фасада в трех плоскостях

Необходимое пространство

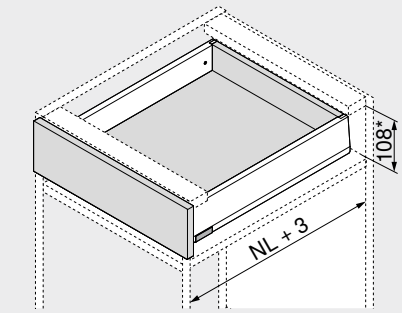

NL Номинальная длина
* Вкл. 2 мм регулировки наклона

Информация для заказа

1 Направляющие к корпусу, левая/правая

Исполнение	BLUMOTION	
Номинальная длина NL (мм)	Динамическая нагрузка (кг) 40	70
270	450.2701B	
300	450.3001B	
350	450.3501B	
400	450.4001B	
450	450.4501B	453.4501B
500	450.5001B	453.5001B
550	450.5501B	453.5501B
600	450.6001B	453.6001B

2 Комплект царг

Высота царги (мм)	91	
Номинальная длина NL (мм)	Цвет SW-M | IG-M | OG-M	
270	470M2702S	
300	470M3002S	
350	470M3502S	
400	470M4002S	
450	470M4502S	
500	470M5002S	
550	470M5502S	
600	470M6002S	

Комплектация:
2a 1 x Царги, левая/правая
2b 2 x Элемент брендинга, с логотипом Blum (штампов.), от 1000 шт. с индивид. логотипом
2c 2 x Заглушки

3 Держатели для задней стенки из ДСП, лев./прав.

Цвет	Материал	№ арт.
SW-M | IG-M | OG-M	Сталь	ZB4M000S

4 Крепление фасада

Вид крепления		№ арт.
INSERTA	2 x	ZF4.10I2
На саморезы[1]	2 x	ZF4.1002
EXPANDO T[2]	2 x	ZF4.10T2

[1] Саморезы не входят в комплектацию
[2] **EXPANDO T** предназначен для крепления тонких фасадов – см. указатель страниц

Цвет		Цвет	
SW-M	Белый шелк, матовый	OG-M	Орион серый, матовый
IG-M	Индиум серый, матовый		

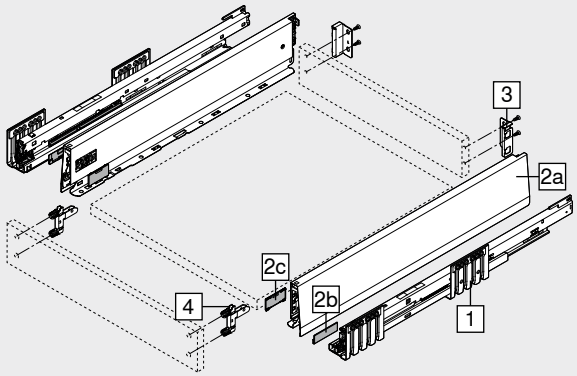

Принадлежности

– Саморез[1]

Диаметр (мм)	Длина (мм)	№ арт.
Ø 3.5	15.0	609.1500
	17.0	609.1700

[1] Для крепления фасада
Для крепления направляющих к корпусу рекомендуется использовать саморезы Ø 4 x 15 мм

– Саморез – с тарельчатой головкой[1]

Диаметр (мм)	Длина X (мм)	№ арт.
Ø 3.5	15.0	61R.1500

[1] Для удобства монтажа задней стенки из ДСП и царги рекомендуется использовать саморезы с тарельчатой головкой
Для крепления держателя к задней стенке из ДСП и царги ко дну ящика
Максимальная высота головки самореза: 2 мм

– Евровинт[1]

Диаметр (мм)	Длина (мм)	№ арт.
Ø 6.0	14.5	661.1450.HG

[1] Для крепления направляющих к корпусу

Стандартный ящик – M

Веб-код – задать в Конфигураторе изделий или нажать DQJ19A

Проектирование

Необходимое пространство в корпусе

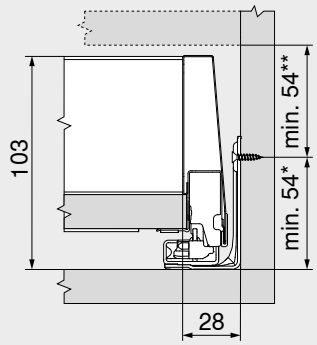

*	+1 мм при монтаже направляющей до сборки корпуса
**	Вкл. 2 мм регулировки наклона

Установочные размеры – фасад – монтаж на саморезы

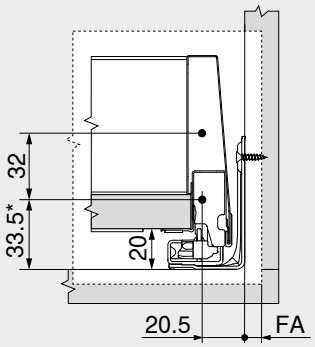

FA	Наложение фасада
*	+1 мм при монтаже направляющей до сборки корпуса

Карта сверления – фасад – монтаж INSERTA | EXPANDO T

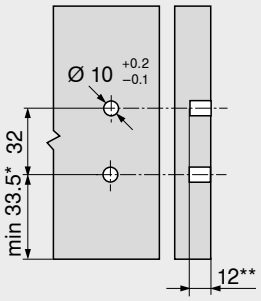

*	+1 мм при монтаже направляющей до сборки корпуса
**	Мин. 6 мм для **EXPANDO T**

Установочные размеры – задняя стенка

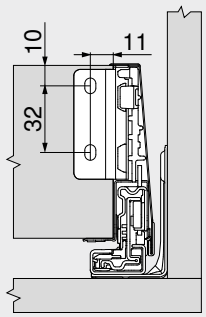

Раскрой – плит ДСП 16 мм

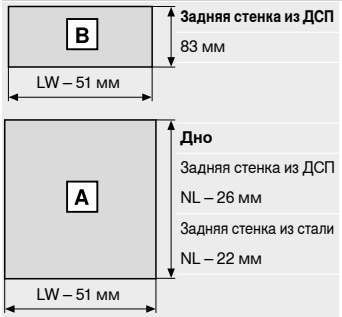

LW	Внутренняя ширина корпуса
NL	Номинальная длина

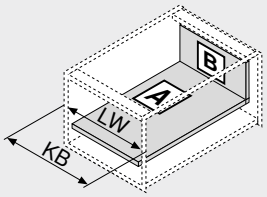

LW	Внутренняя ширина корпуса
KB	Ширина корпуса

Карта сверления – дно

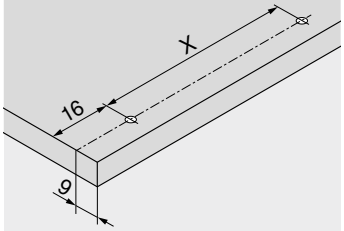

NL (мм)	X (мм)
270 | 300	128
350 | 400 | 450 | 500 | 550 | 600	256

При использовании саморезов с тарельчатой головкой возможно предварительное сверление

NL	Номинальная длина

Дополнительная информация

Обзор	251	**TIP-ON BLUMOTION** для **LEGRABOX** | **MERIVOBOX** | **TANDEMBOX**	394	**Монтаж, демонтаж и регулировка**	
Система крепления для тонких фасадов – **EXPANDO T**	596				
Рекомендации по установке и ограничение ответственности – **EXPANDO T**	597	**AMBIA-LINE** для **LEGRABOX** | **MERIVOBOX**	542	Короткая ссылка	
SERVO-DRIVE для **LEGRABOX** | **MERIVOBOX** | **TANDEMBOX**	362	**CABLOXX**	594	www.blum.com/a355	
		Принадлежности	285		
		Крепление направляющих к корпусу	289		
		Сервисы Blum	602		
		Доп. техническая информация	708		

Внутренний ящик – M

Веб-код – задать в Конфигураторе изделий или нажать: DQJ2NY



- Стандартный внутренний ящик с глухой передней панелью
- Характерная форма царг
- Прямые изнутри царги с лаконичной заглушкой
- Синхронизированное плавное скольжение
- Со встроенной системой амортизации **BLUMOTION** для мягкого и бесшумного закрывания, возможно использование с электрической системой открывания **SERVO-DRIVE** или механической системой открывания **TIP-ON BLUMOTION**
- Во внутренних ящиках система **SERVO-DRIVE** срабатывает, только если потянуть за ящик
- Фасад просто навешивается и затем удобно защелкивается, даже если ящик уже установлен
- Установка фасада без инструмента

Необходимое пространство

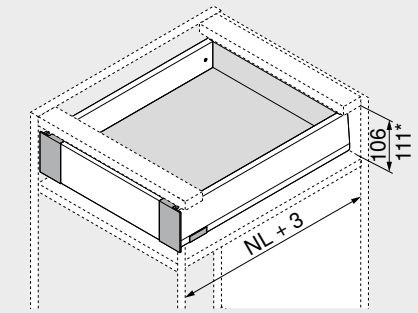

NL Номинальная длина
* Внутренний ящик с комплектом поводка

Информация для заказа

1 Направляющие к корпусу, левая/правая



Исполнение	BLUMOTION	
Номинальная длина NL (мм)	Динамическая нагрузка (кг) 40	70
270	450.2701B	
300	450.3001B	
350	450.3501B	
400	450.4001B	
450	450.4501B	453.4501B
500	450.5001B	453.5001B
550	450.5501B	453.5501B
600	450.6001B	453.6001B

2 Комплект царг



Высота царги (мм)	91
Номинальная длина NL (мм)	Цвет SW-M | IG-M | OG-M
270	470M2702S
300	470M3002S
350	470M3502S
400	470M4002S
450	470M4502S
500	470M5002S
550	470M5502S
600	470M6002S

Комплектация:
2a 1 x Царги, левая/правая
2b 2 x Элемент брендинга, с логотипом Blum (штампов.), от 1000 шт. с индивид. логотипом
2c 2 x Заглушки

3 Держатели для задней стенки из ДСП, лев./прав.



Цвет	Материал	№ арт.
SW-M | IG-M | OG-M	Сталь	ZB4M000S

4 Комплект держателей передней панели



Цвет	Материал	№ арт.
SW-M | IG-M | OG-M	Сталь	ZI4.0MS1

Комплектация:
4a 1 x Держатели передней панели, левый/правый
4b 2 x Внутренняя заглушка
4e 1 x Фиксатор
4f 4 x Саморезы

5 Передняя панель без паза[2]



Цвет	Длина (мм)[1]	№ арт.
SW-M | IG-M | OG-M	1042	ZV4.1042M

Раскрой **5** Внутр. ширина корпуса LW – 126 мм
[1] Под раскрой
[2] Для ширины корпуса KB 1200 мм

Цвет		Цвет	
SW-M	Белый шелк, матовый	OG-M	Орион серый, матовый
IG-M	Индиум серый, матовый		

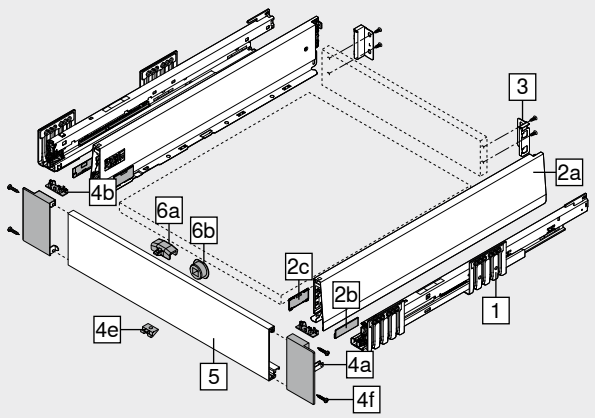

Принадлежности

6 Комплект поводка[1]



Цвет	Материал	№ арт.
SW-M | OG-M | CS-M	Пластмасса	ZI7.0M07

Комплектация:
6a 1 x Поводок
Поводок следует устанавливать на переднюю панель
6b 1 x Корпус поводка
Темно-серый (RAL 7037)
[1] Комплект поводка (ZI7.0M07) нельзя использовать вместе с **TIP-ON BLUMOTION**

– Саморез[1]



Диаметр (мм)	Длина (мм)	№ арт.
Ø 3.5	15.0	609.1500

[1] Для крепления направляющих к корпусу рекомендуется использовать саморезы Ø 4 x 15 мм

– Саморез – с тарельчатой головкой[1]



Диаметр (мм)	Длина X (мм)	№ арт.
Ø 3.5	15.0	61R.1500

[1] Для удобства монтажа задней стенки из ДСП и царги рекомендуется использовать саморезы с тарельчатой головкой
Для крепления держателя к задней стенке из ДСП и царги ко дну ящика
Максимальная высота головки самореза: 2 мм

– Евровинт[1]



Диаметр (мм)	Длина (мм)	№ арт.
Ø 6.0	14.5	661.1450.HG

[1] Для крепления направляющих к корпусу

Внутренний ящик – M

Веб-код – задать в Конфигураторе изделий или нажать DQJ2NY

Проектирование

Необходимое пространство в корпусе

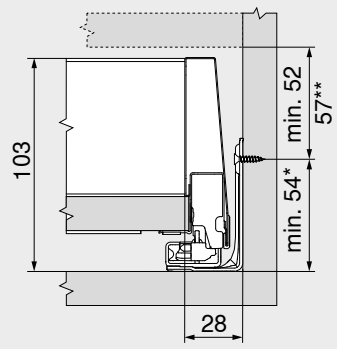

*	+1 мм при монтаже направляющей до сборки корпуса
**	Возможно использование внутреннего ящика с комплектом поводка при высоте от 57 мм

Установочные размеры – задняя стенка

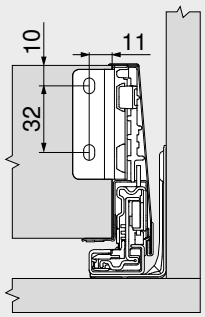

Карта сверления – фасад – корпус поводка

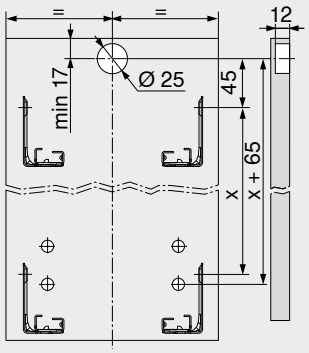

Раскрой – плит ДСП 16 мм



Задняя стенка из ДСП
83 мм

Дно
Задняя стенка из ДСП
NL – 26 мм
Задняя стенка из стали
NL – 22 мм

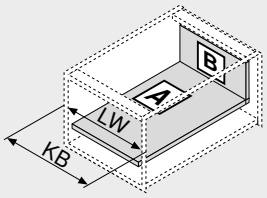

LW	Внутренняя ширина корпуса
NL	Номинальная длина

LW	Внутренняя ширина корпуса
KB	Ширина корпуса

Карта сверления – дно

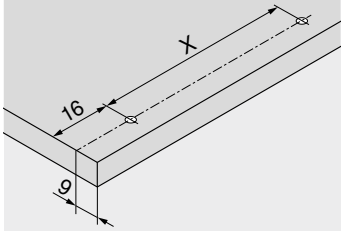

NL (мм)	X (мм)
270 | 300	128
350 | 400 | 450 | 500 | 550 | 600	256

При использовании саморезов с тарельчатой головкой возможно предварительное сверление

NL	Номинальная длина

Дополнительная информация

Обзор	251	Принадлежности	285	**Монтаж, демонтаж и регулировка**	
SERVO-DRIVE для **LEGRABOX** | **MERIVOBOX** | **TANDEMBOX**	362	Крепление направляющих к корпусу	289		
		Сервисы Blum	602		
		Доп. техническая информация	708		
TIP-ON BLUMOTION для **LEGRABOX** | **MERIVOBOX** | **TANDEMBOX**	394				
AMBIA-LINE для **LEGRABOX** | **MERIVOBOX**	542				
CABLOXX	594				

Короткая ссылка
www.blum.com/a355

Стандартный ящик – K

Веб-код – задать в Конфигураторе изделий или нажать: DQJ1YM



- Характерная форма царг
- Прямые изнутри царги с лаконичной заглушкой
- Синхронизированное плавное скольжение
- Со встроенной системой амортизации **BLUMOTION** для мягкого и бесшумного закрывания, возможно использование с электрической системой открывания **SERVO-DRIVE** или механической системой открывания **TIP-ON BLUMOTION**
- Фасад просто навешивается и затем удобно защелкивается, даже если ящик уже установлен
- Установка фасада без инструмента
- Регулировка фасада в трех плоскостях

Необходимое пространство

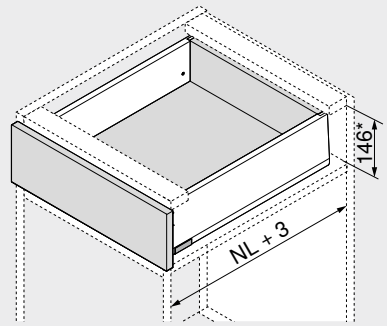

NL Номинальная длина
* Вкл. 2 мм регулировки наклона

Информация для заказа

1 

Направляющие к корпусу, левая/правая

Номинальная длина NL (мм)	Исполнение: BLUMOTION Динамическая нагрузка (кг): 40	70
300	450.3001B	
350	450.3501B	
400	450.4001B	
450	450.4501B	453.4501B
500	450.5001B	453.5001B
550	450.5501B	453.5501B
600	450.6001B	453.6001B

2 

Комплект царг

Номинальная длина NL (мм)	Высота царги (мм): 129 Цвет: SW-M | IG-M | OG-M
300	470K3002S
350	470K3502S
400	470K4002S
450	470K4502S
500	470K5002S
550	470K5502S
600	470K6002S

Комплектация:
2a 1 x Царги, левая/правая
2b 2 x Элемент брендинга, с логотипом Blum (штампов.), от 1000 шт. с индивид. логотипом
2c 2 x Заглушки

3 

Держатели для задней стенки из ДСП, лев./прав.

Цвет	Материал	№ арт.
SW-M | IG-M | OG-M	Сталь	ZB4K000S

4 

Крепление фасада

Вид крепления		№ арт.
INSERTA	2 x	ZF4.10I2
На саморезы[1]	2 x	ZF4.1002
EXPANDO T[2]	2 x	ZF4.10T2

[1] Саморезы не входят в комплектацию
[2] **EXPANDO T** предназначен для крепления тонких фасадов – см. указатель страниц

Цвет		Цвет	
SW-M	Белый шелк, матовый	OG-M	Орион серый, матовый
IG-M	Индиум серый, матовый		

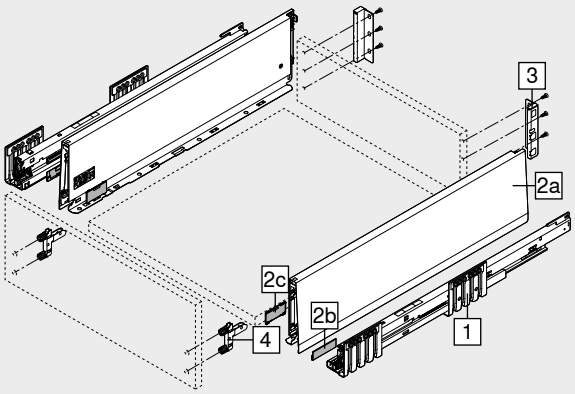

Принадлежности

– 

Саморез[1]

Диаметр (мм)	Длина (мм)	№ арт.
Ø 3.5	15.0	609.1500
	17.0	609.1700

[1] Для крепления фасада
Для крепления направляющих к корпусу рекомендуется использовать саморезы Ø 4 x 15 мм

– 

Саморез – с тарельчатой головкой[1]

Диаметр (мм)	Длина X (мм)	№ арт.
Ø 3.5	15.0	61R.1500

[1] Для удобства монтажа задней стенки из ДСП и царги рекомендуется использовать саморезы с тарельчатой головкой
Для крепления держателя к задней стенке из ДСП и царги ко дну ящика
Максимальная высота головки самореза: 2 мм

– 

Евровинт[1]

Диаметр (мм)	Длина (мм)	№ арт.
Ø 6.0	14.5	661.1450.HG

[1] Для крепления направляющих к корпусу

Стандартный ящик – K

Веб-код – задать в Конфигураторе изделий или нажать DQJ1YM

Проектирование

Необходимое пространство в корпусе

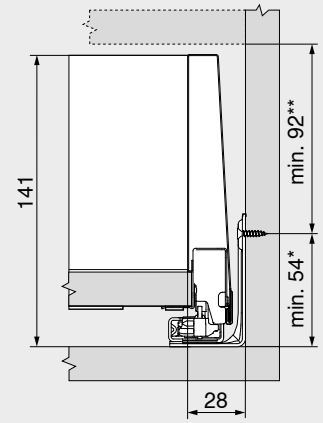

*	+1 мм при монтаже направляющей до сборки корпуса
**	Вкл. 2 мм регулировки наклона

Установочные размеры – фасад – монтаж на саморезы

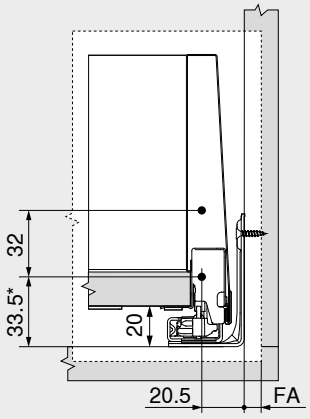

FA	Наложение фасада
*	+1 мм при монтаже направляющей до сборки корпуса

Карта сверления – фасад – монтаж INSERTA | EXPANDO T

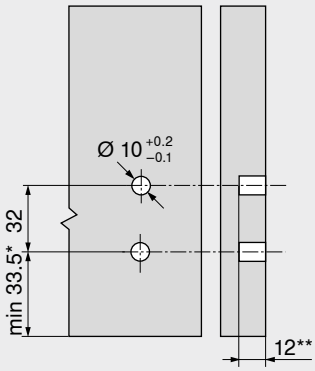

*	+1 мм при монтаже направляющей до сборки корпуса
**	Мин. 6 мм для **EXPANDO T**

Установочные размеры – задняя стенка

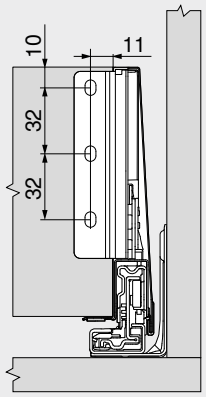

Раскрой – плит ДСП 16 мм

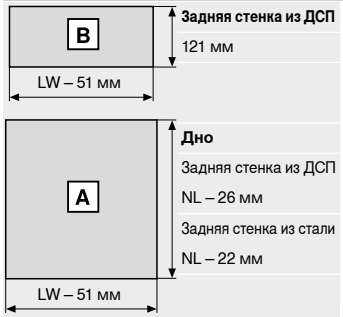

Задняя стенка из ДСП
121 мм

Дно
Задняя стенка из ДСП
NL – 26 мм
Задняя стенка из стали
NL – 22 мм

LW	Внутренняя ширина корпуса
NL	Номинальная длина

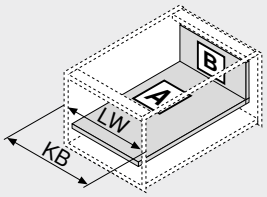

LW	Внутренняя ширина корпуса
KB	Ширина корпуса

Карта сверления – дно

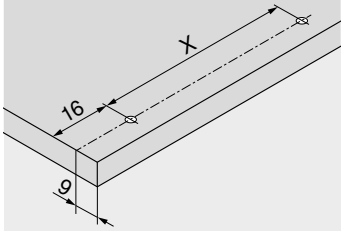

NL (мм)	X (мм)
300	128
350 | 400 | 450 | 500 | 550 | 600	256

При использовании саморезов с тарельчатой головкой возможно предварительное сверление

NL	Номинальная длина

Дополнительная информация

Обзор	251	**TIP-ON BLUMOTION** для **LEGRABOX** | **MERIVOBOX** | **TANDEMBOX**	394	**Монтаж, демонтаж и регулировка**	
Система крепления для тонких фасадов – **EXPANDO T**	596				
Рекомендации по установке и ограничение ответственности – **EXPANDO T**	597	**AMBIA-LINE** для **LEGRABOX** | **MERIVOBOX**	542	**Короткая ссылка**	
SERVO-DRIVE для **LEGRABOX** | **MERIVOBOX** | **TANDEMBOX**	362	**CABLOXX**	594	**www.blum.com/a355**	
		Принадлежности	285		
		Крепление направляющих к корпусу	289		
		Сервисы Blum	602		
		Доп. техническая информация	708		

Внутренний ящик – K

Веб-код – задать в Конфигураторе изделий или нажать DQJ3DA



- Стандартный внутренний ящик с низкой глухой передней панелью
- Характерная форма царг
- Прямые изнутри царги с лаконичной заглушкой
- Синхронизированное плавное скольжение
- Со встроенной системой амортизации **BLUMOTION** для мягкого и бесшумного закрывания, возможно использование с электрической системой открывания **SERVO-DRIVE** или механической системой открывания **TIP-ON BLUMOTION**
- Во внутренних ящиках система **SERVO-DRIVE** срабатывает, только если потянуть за ящик
- Фасад просто навешивается и затем удобно защелкивается, даже если ящик уже установлен
- Установка фасада без инструмента

Необходимое пространство

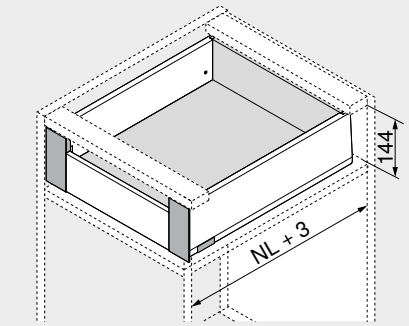

NL Номинальная длина

Информация для заказа

1 Направляющие к корпусу, левая/правая

Исполнение	BLUMOTION	
Номинальная длина NL (мм)	Динамическая нагрузка (кг) 40	70
300	450.3001B	
350	450.3501B	
400	450.4001B	
450	450.4501B	453.4501B
500	450.5001B	453.5001B
550	450.5501B	453.5501B
600	450.6001B	453.6001B

2 Комплект царг

Высота царги (мм)	129	
Номинальная длина NL (мм)	Цвет SW-M | IG-M | OG-M	
300	470K3002S	
350	470K3502S	
400	470K4002S	
450	470K4502S	
500	470K5002S	
550	470K5502S	
600	470K6002S	

Комплектация:

2a 1 x Царги, левая/правая
2b 2 x Элемент брендинга, с логотипом Blum (штампов.), от 1000 шт. с индивид. логотипом
2c 2 x Заглушки

3 Держатели для задней стенки из ДСП, лев./прав.

Цвет	Материал	№ арт.
SW-M | IG-M | OG-M	Сталь	ZB4K000S

4 Комплект держателей передней панели

Цвет	Материал	№ арт.
SW-M | IG-M | OG-M	Сталь	ZI4.1KS1

Комплектация:

4a 1 x Держатели передней панели, левый/правый
4b 1 x Внутренняя заглушка, лев./прав.
4e 1 x Фиксатор
4f 4 x Саморезы

5 Передняя панель без паза[2]

Цвет	Длина (мм)[1]	№ арт.
SW-M | IG-M | OG-M	1042	ZV4.1042M

Раскрой **5** Внутр. ширина корпуса LW – 126 мм

[1] Под раскрой
[2] Для ширины корпуса KB 1200 мм

Цвет		Цвет	
SW-M	Белый шелк, матовый	OG-M	Орион серый, матовый
IG-M	Индиум серый, матовый		

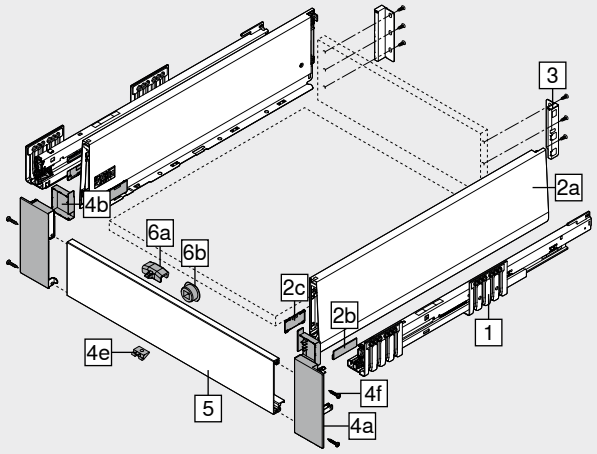

Принадлежности

6 Комплект поводка[1]

Цвет	Материал	№ арт.
SW-M | OG-M | CS-M	Пластмасса	ZI7.0M07

Комплектация:

6a 1 x Поводок
Поводок следует устанавливать на переднюю панель
6b 1 x Корпус поводка
Темно-серый (RAL 7037)

[1] Комплект поводка (ZI7.0M07) нельзя использовать вместе с **TIP-ON BLUMOTION**

– Саморез[1]

Диаметр (мм)	Длина (мм)	№ арт.
Ø 3.5	15.0	609.1500

[1] Для крепления направляющих к корпусу рекомендуется использовать саморезы Ø 4 x 15 мм

– Саморез – с тарельчатой головкой[1]

Диаметр (мм)	Длина X (мм)	№ арт.
Ø 3.5	15.0	61R.1500

[1] Для удобства монтажа задней стенки из ДСП и царги рекомендуется использовать саморезы с тарельчатой головкой
Для крепления держателя к задней стенке из ДСП и царги ко дну ящика
Максимальная высота головки самореза: 2 мм

– Евровинт[1]

Диаметр (мм)	Длина (мм)	№ арт.
Ø 6.0	14.5	661.1450.HG

[1] Для крепления направляющих к корпусу

Внутренний ящик – K

Веб-код – задать в Конфигураторе изделий или нажать DQJ3DA

Проектирование

Необходимое пространство в корпусе

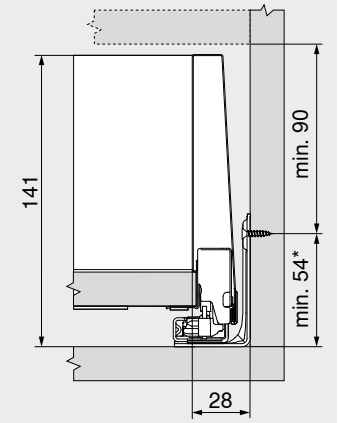

* +1 мм при монтаже направляющей до сборки корпуса

Установочные размеры – задняя стенка

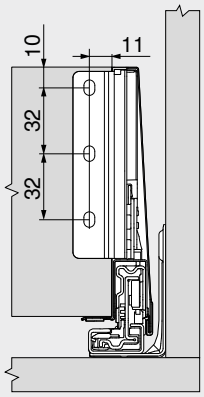

Карта сверления – фасад – корпус поводка

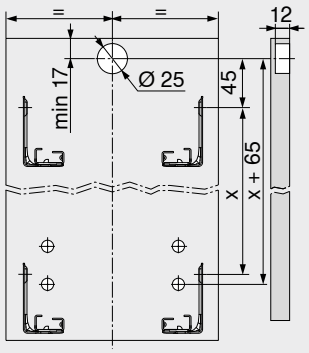

Раскрой – плит ДСП 16 мм

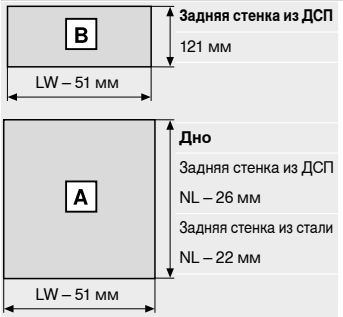

Задняя стенка из ДСП
121 мм

Дно
Задняя стенка из ДСП
NL – 26 мм
Задняя стенка из стали
NL – 22 мм

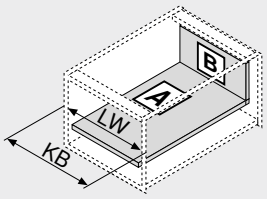

LW	Внутренняя ширина корпуса
NL	Номинальная длина

LW	Внутренняя ширина корпуса
KB	Ширина корпуса

Карта сверления – дно

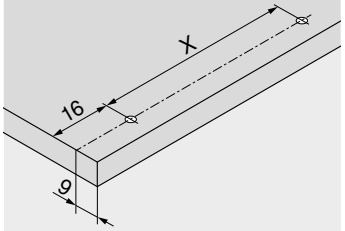

NL (мм)	X (мм)
300	128
350 | 400 | 450 | 500 | 550 | 600	256

При использовании саморезов с тарельчатой головкой возможно предварительное сверление

NL	Номинальная длина

Дополнительная информация

Обзор	251	Принадлежности	285	**Монтаж, демонтаж и регулировка**	
SERVO-DRIVE для **LEGRABOX** | **MERIVOBOX** | **TANDEMBOX**	362	Крепление направляющих к корпусу	289		
		Сервисы Blum	602		
		Доп. техническая информация	708		
TIP-ON BLUMOTION для **LEGRABOX** | **MERIVOBOX** | **TANDEMBOX**	394				
AMBIA-LINE для **LEGRABOX** | **MERIVOBOX**	542				
CABLOXX	594				

Короткая ссылка
www.blum.com/a355

Ящик с высоким фасадом – релинг – E

Веб-код – задать в Конфигураторе изделий или нажать **DQJ42M**



- **MERIVOBOX modular** с релингом
- Характерная форма царг
- Прямые изнутри царги с лаконичной заглушкой
- Синхронизированное плавное скольжение
- Со встроенной системой амортизации **BLUMOTION** для мягкого и бесшумного закрывания, возможно использование с электрической системой открывания **SERVO-DRIVE** или механической системой открывания **TIP-ON BLUMOTION**
- Фасад просто навешивается и затем удобно защелкивается, даже если ящик уже установлен
- Установка фасада без инструмента
- Регулировка фасада в трех плоскостях

Необходимое пространство

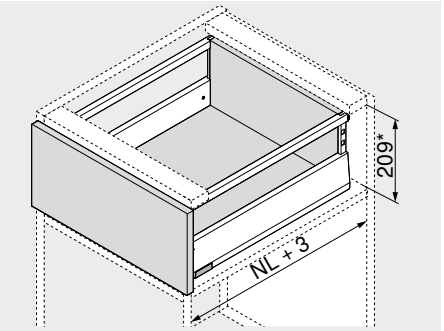

NL	Номинальная длина
*	Вкл. 2 мм регулировки наклона

Информация для заказа

1 Направляющие к корпусу, левая/правая



Исполнение	BLUMOTION		
Номинальная длина NL (мм)	Динамическая нагрузка (кг) 40	70	
270	450.2701B		
300	450.3001B		
350	450.3501B		
400	450.4001B		
450	450.4501B	453.4501B	
500	450.5001B	453.5001B	
550	450.5501B	453.5501B	
600	450.6001B	453.6001B	

2 Комплект царг



Высота царги (мм)	91		
Номинальная длина NL (мм)	Цвет SW-M | IG-M | OG-M		
270	470M2702S		
300	470M3002S		
350	470M3502S		
400	470M4002S		
450	470M4502S		
500	470M5002S		
550	470M5502S		
600	470M6002S		

Комплектация:

2a	1 x	Царги, левая/правая
2b	2 x	Элемент брендинга, с логотипом Blum (штампов.), от 1000 шт. с индивид. логотипом
2c	2 x	Заглушки

3.1 Держатели для задней стенки из ДСП, лев./прав.



Цвет	Материал	№ арт.
SW-M | IG-M | OG-M	Сталь	ZB4E000S

4.1 Крепление фасада



Вид крепления		№ арт.
INSERTA	2 x	ZF4.10I2
На саморезы[1]	2 x	ZF4.1002
EXPANDO T[2]	2 x	ZF4.10T2

[1] Саморезы не входят в комплектацию
[2] **EXPANDO T** предназначен для крепления тонких фасадов – см. указатель страниц

4.2 Крепление фасада сверху



Вид крепления	Саморезы		№ арт.
INSERTA	–	2 x	ZF4.50I2
На саморезы	Саморез Ø 3.8 x 11.4 мм[1]	2 x	ZF4.5002
	Саморезы с потайной головкой[2]	2 x	ZF4.5012
EXPANDO T[3]	–	2 x	ZF4.50T2

[1] Предустановленный
[2] Саморезы с потайной головкой: Ø головки – макс. 7 мм, Ø резьбы – макс. 4 мм. Данные саморезы не входят в комплектацию
[3] **EXPANDO T** предназначен для крепления тонких фасадов – см. указатель страниц

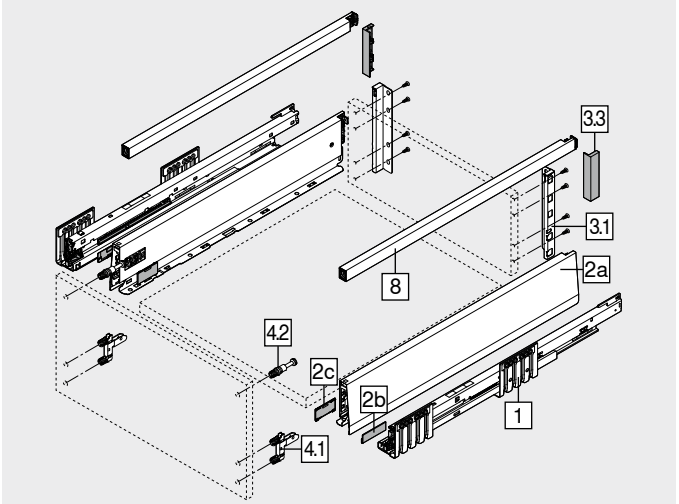

8 Продольный релинг, левый/правый



Цвет	SW-M | IG-M | OG-M		
Номинальная длина NL (мм)	№ арт.	Номинальная длина NL (мм)	№ арт.
270	ZR4.270RS.E	450	ZR4.450RS.E
300	ZR4.300RS.E	500	ZR4.500RS.E
350	ZR4.350RS.E	550	ZR4.550RS.E
400	ZR4.400RS.E	600	ZR4.600RS.E

Цвет		Цвет	
SW-M	Белый шелк, матовый	OG-M	Орион серый, матовый
IG-M	Индиум серый, матовый		

Принадлежности

3.3 Заглушка для держателя задней стенки из ДСП



Цвет	Исполнение		№ арт.
SW-M | IG-M | OG-M	Симметричный	2 x	ZB4E00AK

– Саморез[1]



Диаметр (мм)	Длина (мм)	№ арт.
Ø 3.5	15.0	609.1500
	17.0	609.1700

[1] Для крепления фасада
Для крепления направляющих к корпусу рекомендуется использовать саморезы Ø 4 x 15 мм

– Саморез – с тарельчатой головкой[1]



Диаметр (мм)	Длина X (мм)	№ арт.
Ø 3.5	15.0	61R.1500

[1] Для удобства монтажа задней стенки из ДСП и царги рекомендуется использовать саморезы с тарельчатой головкой
Для крепления держателя к задней стенке из ДСП и царги ко дну ящика
Максимальная высота головки самореза: 2 мм

– Евровинт[1]



Диаметр (мм)	Длина (мм)	№ арт.
Ø 6.0	14.5	661.1450.HG

[1] Для крепления направляющих к корпусу

Ящик с высоким фасадом – релинг – E

Веб-код – задать в Конфигураторе изделий или нажать DQJ42M

Проектирование

Необходимое пространство в корпусе

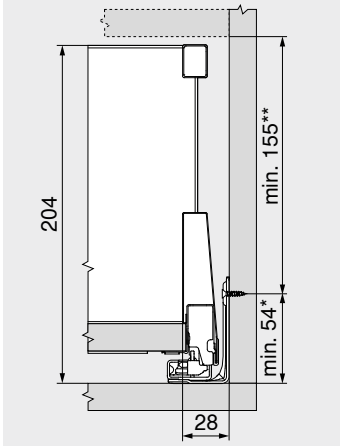

* +1 мм при монтаже направляющей до сборки корпуса
** Вкл. 2 мм регулировки наклона

Установочные размеры – фасад – монтаж на саморезы

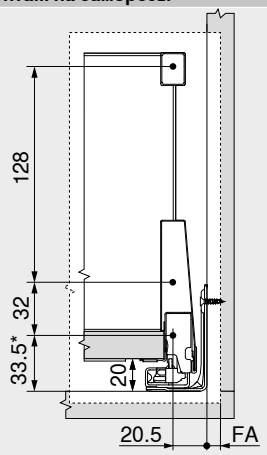

FA Наложение фасада
* +1 мм при монтаже направляющей до сборки корпуса

Карта сверления – фасад – монтаж INSERTA | EXPANDO T

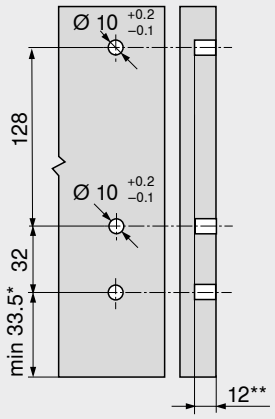

* +1 мм при монтаже направляющей до сборки корпуса
** Мин. 6 мм для **EXPANDO T**

Установочные размеры – задняя стенка

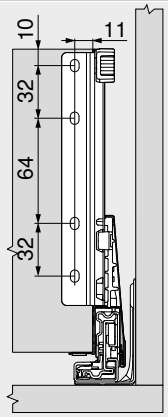

Раскрой – плит ДСП 16 мм

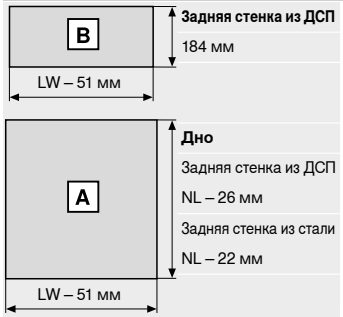

Задняя стенка из ДСП
184 мм

Дно
Задняя стенка из ДСП
NL – 26 мм
Задняя стенка из стали
NL – 22 мм

LW Внутренняя ширина корпуса
NL Номинальная длина

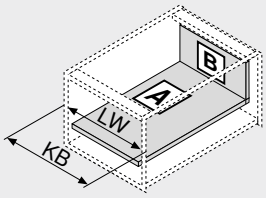

LW Внутренняя ширина корпуса
KB Ширина корпуса

Карта сверления – дно

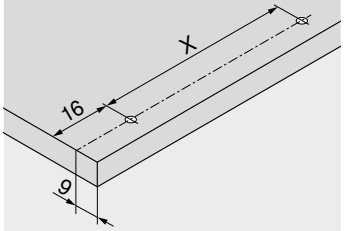

NL (мм)	X (мм)
270 | 300	128
350 | 400 | 450 | 500 | 550 | 600	256

При использовании саморезов с тарельчатой головкой возможно предварительное сверление
NL Номинальная длина

Дополнительная информация

Обзор 251
Система крепления для тонких фасадов – **EXPANDO T** 596
Рекомендации по установке и ограничение ответственности – **EXPANDO T** 597
SERVO-DRIVE для **LEGRABOX** | **MERIVOBOX** | **TANDEMBOX** 362
TIP-ON BLUMOTION для **LEGRABOX** | **MERIVOBOX** | **TANDEMBOX** 394
AMBIA-LINE для **LEGRABOX** | **MERIVOBOX** 542
CABLOXX 594
Принадлежности 285
Крепление направляющих к корпусу 289
Сервисы Blum 602
Доп. техническая информация 708

Монтаж, демонтаж и регулировка

Короткая ссылка
www.blum.com/a355

3

Ящик с высоким фасадом – BOXCOVER – E

Веб-код – задать в Конфигураторе изделий или нажать: DQJ4RY



- **MERIVOBOX modular** с **BOXCOVER**
- Характерная форма царг
- Прямые изнутри царги с лаконичной заглушкой
- Синхронизированное плавное скольжение
- Со встроенной системой амортизации **BLUMOTION** для мягкого и бесшумного закрывания, возможно использование с электрической системой открывания **SERVO-DRIVE** или механической системой открывания **TIP-ON BLUMOTION**
- Фасад просто навешивается и затем удобно защелкивается, даже если ящик уже установлен
- Установка фасада без инструмента
- Регулировка фасада в трех плоскостях

Необходимое пространство

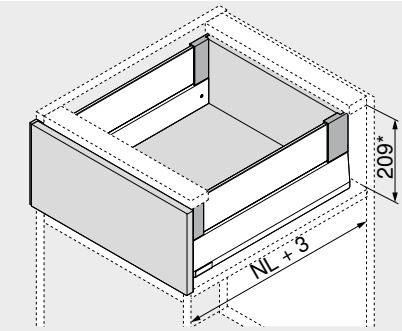

NL	Номинальная длина
*	Вкл. 2 мм регулировки наклона

Информация для заказа

1 Направляющие к корпусу, левая/правая

Исполнение: BLUMOTION

Номинальная длина NL (мм)	Динамическая нагрузка (кг) 40	70
270	450.2701B	
300	450.3001B	
350	450.3501B	
400	450.4001B	
450	450.4501B	453.4501B
500	450.5001B	453.5001B
550	450.5501B	453.5501B
600	450.6001B	453.6001B

2 Комплект царг

Высота царги (мм): 91

Номинальная длина NL (мм)	Цвет SW-M | IG-M | OG-M
270	470M2702S
300	470M3002S
350	470M3502S
400	470M4002S
450	470M4502S
500	470M5002S
550	470M5502S
600	470M6002S

Комплектация:

2a	1 x	Царги, левая/правая
2b	2 x	Элемент брендинга, с логотипом Blum (штампов.), от 1000 шт. с индивид. логотипом
2c	2 x	Заглушки

3 Держатели для задней стенки из ДСП, лев./прав.

Цвет	Материал	№ арт.
SW-M | IG-M | OG-M	Сталь	ZB4E000S

4.1 Крепление фасада

Вид крепления		№ арт.
INSERTA	2 x	ZF4.10I2
На саморезы[1]	2 x	ZF4.1002
EXPANDO T[2]	2 x	ZF4.10T2

[1] Саморезы не входят в комплектацию
[2] **EXPANDO T** предназначен для крепления тонких фасадов – см. указатель страниц

4.2 Крепление фасада сверху

Вид крепления	Саморезы		№ арт.
INSERTA	–	2 x	ZF4.50I2
На саморезы	Саморез Ø 3.8 x 11.4 мм[1]	2 x	ZF4.5002
	Саморезы с потайной головкой[2]	2 x	ZF4.5012
EXPANDO T[3]	–	2 x	ZF4.50T2

[1] Предустановленный
[2] Саморезы с потайной головкой: Ø головки – макс. 7 мм, Ø резьбы – макс. 4 мм. Данные саморезы не входят в комплектацию
[3] **EXPANDO T** предназначен для крепления тонких фасадов – см. указатель страниц

Цвет		Цвет	
SW-M	Белый шелк, матовый	OG-M	Орион серый, матовый
IG-M	Индиум серый, матовый		

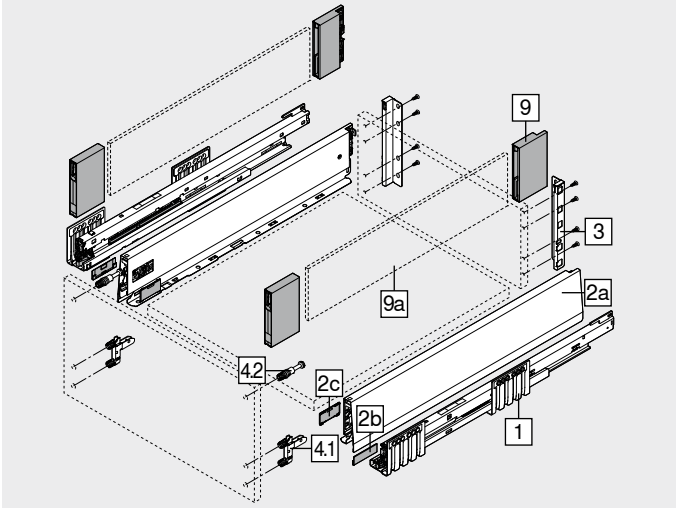

9 BOXCOVER, левый/правый[1]

Цвет	Материал	№ арт.
SW-M | IG-M | OG-M	Пластмасса/сталь	ZL4M00808

Комплектация:

9 1 x **BOXCOVER**, левый/правый
Вкл. зажимы для крепления стеклянной вставки

[1] При высоте фасада FH от 455 мм зажимной винт необходимо затянуть с усилием 1.5–2 Нм!
При использовании крепления фасада **INSERTA** следите за тем, чтобы крепление **INSERTA** откидывалось вверх или вниз!

9a Вставка из стекла (боковая)[1]

Материал	№ арт.
Стекло	ZE4Mxx0G

[1] Информацию для заказа Вы найдете в разделе «Вставки»
Для обеспечения надежного соединения фасада с **BOXCOVER** перед сборкой необходимо очистить боковые части стекла – **необходимо для высоты фасада FH > 455 мм!**

Принадлежности

– Саморез[1]

Диаметр (мм)	Длина (мм)	№ арт.
Ø 3.5	15.0	609.1500
	17.0	609.1700

[1] Для крепления фасада
Для крепления направляющих к корпусу рекомендуется использовать саморезы Ø 4 x 15 мм

– Саморез – с тарельчатой головкой[1]

Диаметр (мм)	Длина X (мм)	№ арт.
Ø 3.5	15.0	61R.1500

[1] Для удобства монтажа задней стенки из ДСП и царги рекомендуется использовать саморезы с тарельчатой головкой
Для крепления держателя к задней стенке из ДСП и царги ко дну ящика
Максимальная высота головки самореза: 2 мм

– Евровинт[1]

Диаметр (мм)	Длина (мм)	№ арт.
Ø 6.0	14.5	661.1450.HG

[1] Для крепления направляющих к корпусу

Ящик с высоким фасадом – BOXCOVER – E

Веб-код – задать в Конфигураторе изделий или нажать DQJ4RY

Проектирование

Необходимое пространство в корпусе

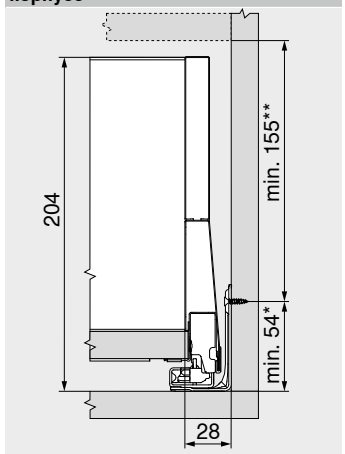

* +1 мм при монтаже направляющей до сборки корпуса
** Вкл. 2 мм регулировки наклона

Установочные размеры – фасад – монтаж на саморезы

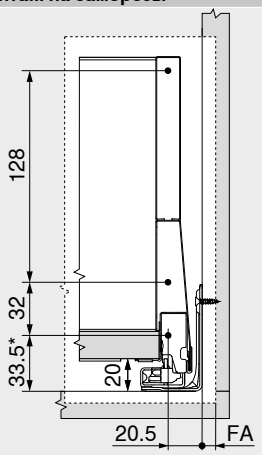

FA Наложение фасада
* +1 мм при монтаже направляющей до сборки корпуса

Карта сверления – фасад – монтаж INSERTA | EXPANDO T

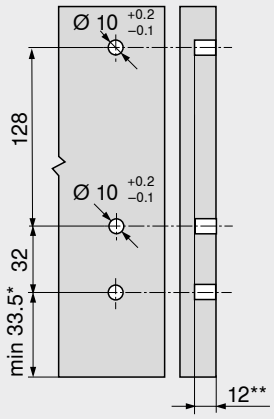

* +1 мм при монтаже направляющей до сборки корпуса
** Мин. 6 мм для **EXPANDO T**

Установочные размеры – задняя стенка

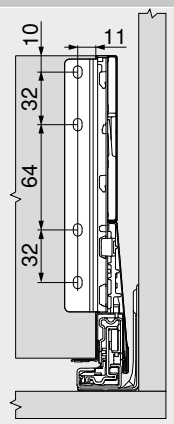

Раскрой – плит ДСП 16 мм

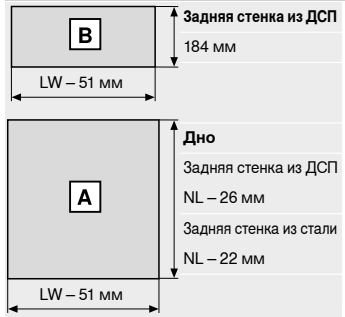

Задняя стенка из ДСП
184 мм

Дно
Задняя стенка из ДСП
NL – 26 мм
Задняя стенка из стали
NL – 22 мм

LW Внутренняя ширина корпуса
NL Номинальная длина

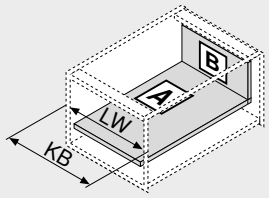

LW Внутренняя ширина корпуса
KB Ширина корпуса

Карта сверления – дно

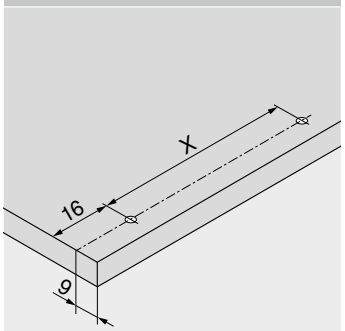

NL (мм)	X (мм)
270 | 300	128
350 | 400 | 450 | 500 | 550 | 600	256

При использовании саморезов с тарельчатой головкой возможно предварительное сверление
NL Номинальная длина

Раскрой – вставки

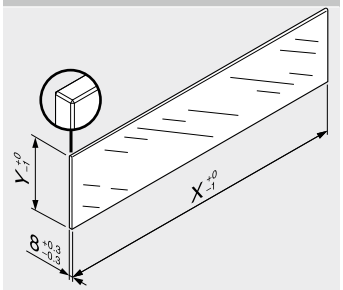

Вставки	X (мм)	Y (мм)
Боковая	NL – 90	95

NL Номинальная длина

В комбинации с **MERIVOBOX** согласно стандарту (DIN EN 14749 издание июнь 2016) и в соответствии с заданными размерами необязательно проводить «Испытания на ударную прочность для вертикальных комплектующих из стекла». Таким образом, для соблюдения этого стандарта не требуется специальное безопасное стекло. Обработка верхней кромки: шлифованная плоская кромка с фаской 1 мм ±0.5 мм.

Дополнительная информация

Обзор 251
Система крепления для тонких фасадов – **EXPANDO T** 596
Рекомендации по установке и ограничение ответственности – **EXPANDO T** 597
SERVO-DRIVE для **LEGRABOX** | **MERIVOBOX** | **TANDEMBOX** 362
TIP-ON BLUMOTION для **LEGRABOX** | **MERIVOBOX** | **TANDEMBOX** 394
AMBIA-LINE для **LEGRABOX** | **MERIVOBOX** 542
CABLOXX 594
Вставки 284
Принадлежности 285
Крепление направляющих к корпусу 289
Сервисы Blum 602
Доп. техническая информация 708
Монтаж, демонтаж и регулировка

Короткая ссылка
www.blum.com/a355

Ящик с высоким фасадом – BOXCAP – E

Веб-код – задать в Конфигураторе изделий или нажать **DQJ5HA**



- **MERIVOBOX modular** с **BOXCAP**
- Характерная форма царг
- Прямые изнутри царги с лаконичной заглушкой
- Синхронизированное плавное скольжение
- Со встроенной системой амортизации **BLUMOTION** для мягкого и бесшумного закрывания, возможно использование с электрической системой открывания **SERVO-DRIVE** или механической системой открывания **TIP-ON BLUMOTION**
- Фасад просто навешивается и затем удобно защелкивается, даже если ящик уже установлен
- Установка фасада без инструмента
- Регулировка фасада в трех плоскостях

Необходимое пространство

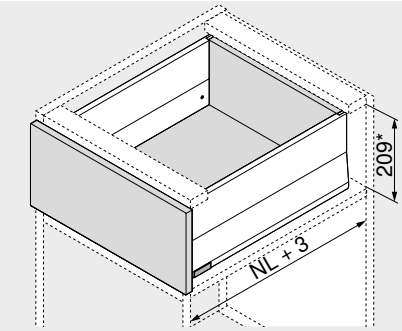

NL Номинальная длина
* Вкл. 2 мм регулировки наклона

Информация для заказа

1 Направляющие к корпусу, левая/правая



Исполнение	BLUMOTION	
Номинальная длина NL (мм)	Динамическая нагрузка (кг) 40	70
270	450.2701B	
300	450.3001B	
350	450.3501B	
400	450.4001B	
450	450.4501B	453.4501B
500	450.5001B	453.5001B
550	450.5501B	453.5501B
600	450.6001B	453.6001B

2 Комплект царг



Высота царги (мм)	91
Номинальная длина NL (мм)	Цвет SW-M | IG-M | OG-M
270	470M2702S
300	470M3002S
350	470M3502S
400	470M4002S
450	470M4502S
500	470M5002S
550	470M5502S
600	470M6002S

Комплектация:
2a 1 x Царги, левая/правая
2b 2 x Элемент брендинга, с логотипом Blum (штампов.), от 1000 шт. с индивид. логотипом
2c 2 x Заглушки

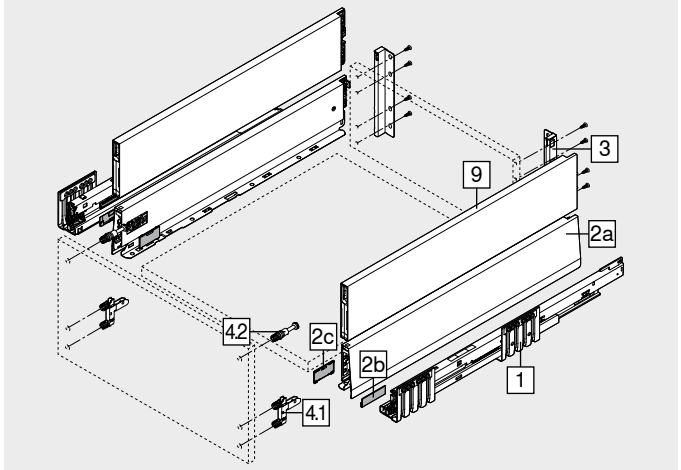

9 BOXCAP, левый/правый



Цвет	SW-M | IG-M | OG-M		
Номинальная длина NL (мм)	№ арт.	Номинальная длина NL (мм)	№ арт.
270	ZL4.270S.E	450	ZL4.450S.E
300	ZL4.300S.E	500	ZL4.500S.E
350	ZL4.350S.E	550	ZL4.550S.E
400	ZL4.400S.E	600	ZL4.600S.E

Цвет		Цвет	
SW-M	Белый шелк, матовый	OG-M	Орион серый, матовый
IG-M	Индиум серый, матовый		

3 Держатели для задней стенки из ДСП, лев./прав.



Цвет	Материал	№ арт.
SW-M | IG-M | OG-M	Сталь	ZB4E000S

4.1 Крепление фасада



Вид крепления		№ арт.
INSERTA	2 x	ZF4.10I2
На саморезы[1]	2 x	ZF4.1002
EXPANDO T[2]	2 x	ZF4.10T2

[1] Саморезы не входят в комплектацию
[2] **EXPANDO T** предназначен для крепления тонких фасадов – см. указатель страниц

4.2 Крепление фасада сверху



Вид крепления	Саморезы		№ арт.
INSERTA	–	2 x	ZF4.50I2
На саморезы	Саморез Ø 3.8 x 11.4 мм[1]	2 x	ZF4.5002
	Саморезы с потайной головкой[2]	2 x	ZF4.5012
EXPANDO T[3]	–	2 x	ZF4.50T2

[1] Предустановленный
[2] Саморезы с потайной головкой: Ø головки – макс. 7 мм, Ø резьбы – макс. 4 мм. Данные саморезы не входят в комплектацию
[3] **EXPANDO T** предназначен для крепления тонких фасадов – см. указатель страниц

Принадлежности

– Саморез[1]



Диаметр (мм)	Длина (мм)	№ арт.
Ø 3.5	15.0	609.1500
	17.0	609.1700

[1] Для крепления фасада
Для крепления направляющих к корпусу рекомендуется использовать саморезы Ø 4 x 15 мм

– Саморез – с тарельчатой головкой[1]



Диаметр (мм)	Длина X (мм)	№ арт.
Ø 3.5	15.0	61R.1500

[1] Для удобства монтажа задней стенки из ДСП и царги рекомендуется использовать саморезы с тарельчатой головкой
Для крепления держателя к задней стенке из ДСП и царги ко дну ящика
Максимальная высота головки самореза: 2 мм

– Евровинт[1]



Диаметр (мм)	Длина (мм)	№ арт.
Ø 6.0	14.5	661.1450.HG

[1] Для крепления направляющих к корпусу

Ящик с высоким фасадом – BOXCAP – E

Веб-код – задать в Конфигураторе изделий или нажать DQJ5HA

Проектирование

Необходимое пространство в корпусе

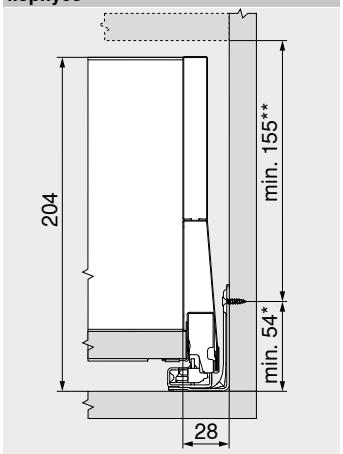

*	+1 мм при монтаже направляющей до сборки корпуса
**	Вкл. 2 мм регулировки наклона

Установочные размеры – фасад – монтаж на саморезы

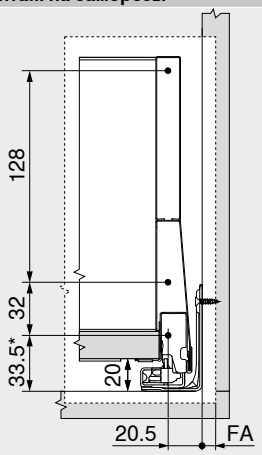

FA	Наложение фасада
*	+1 мм при монтаже направляющей до сборки корпуса

Карта сверления – фасад – монтаж INSERTA | EXPANDO T

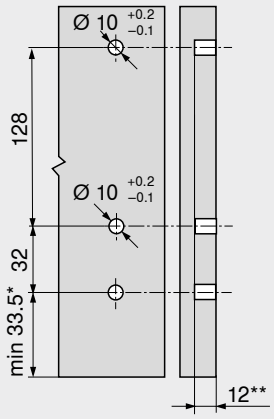

*	+1 мм при монтаже направляющей до сборки корпуса
**	Мин. 6 мм для **EXPANDO T**

Установочные размеры – задняя стенка

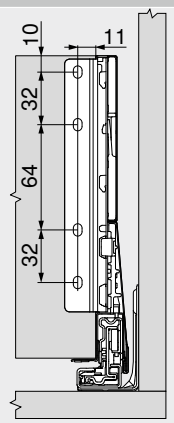

Раскрой – плит ДСП 16 мм

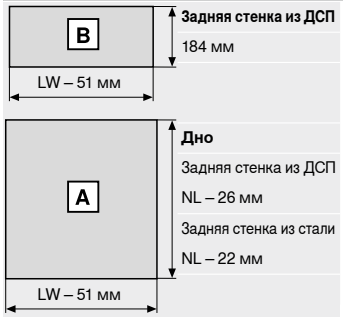

LW	Внутренняя ширина корпуса
NL	Номинальная длина

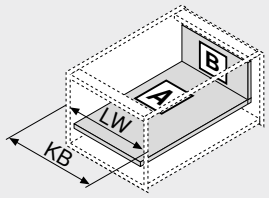

LW	Внутренняя ширина корпуса
KB	Ширина корпуса

Карта сверления – дно

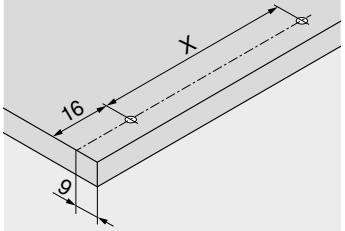

NL (мм)	X (мм)
270 | 300	128
350 | 400 | 450 | 500 | 550 | 600	256

При использовании саморезов с тарельчатой головкой возможно предварительное сверление

NL	Номинальная длина

Дополнительная информация

Обзор 251
Система крепления для тонких фасадов – **EXPANDO T** 596
Рекомендации по установке и ограничение ответственности – **EXPANDO T** 597
SERVO-DRIVE для **LEGRABOX** | **MERIVOBOX** | **TANDEMBOX** 362
TIP-ON BLUMOTION для **LEGRABOX** | **MERIVOBOX** | **TANDEMBOX** 394
AMBIA-LINE для **LEGRABOX** | **MERIVOBOX** 542
CABLOXX 594
Принадлежности 285
Крепление направляющих к корпусу 289
Сервисы Blum 602
Доп. техническая информация 708

Монтаж, демонтаж и регулировка

Короткая ссылка
www.blum.com/a355

Высокий внутренний ящик – BOXCAP – релинг – E

Веб-код – задать в Конфигураторе изделий или нажать: DQJ9PA



- **MERIVOBOX modular** с **BOXCAP**
- Высокий внутренний ящик с релингом
- Характерная форма царг
- Прямые изнутри царги с лаконичной заглушкой
- Синхронизированное плавное скольжение
- Со встроенной системой амортизации **BLUMOTION** для мягкого и бесшумного закрывания, возможно использование с электрической системой открывания **SERVO-DRIVE** или механической системой открывания **TIP-ON BLUMOTION**
- В высоких внутренних ящиках система **SERVO-DRIVE** срабатывает, только если потянуть за ящик
- Фасад просто навешивается и затем удобно защелкивается, даже если ящик уже установлен
- Установка фасада без инструмента

Необходимое пространство

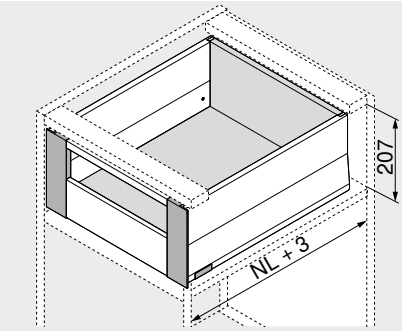

NL Номинальная длина

Информация для заказа

1  **Направляющие к корпусу, левая/правая**

Исполнение | **BLUMOTION**

Номинальная длина NL (мм)	Динамическая нагрузка (кг) 40	70
270	450.2701B	
300	450.3001B	
350	450.3501B	
400	450.4001B	
450	450.4501B	453.4501B
500	450.5001B	453.5001B
550	450.5501B	453.5501B
600	450.6001B	453.6001B

2  **Комплект царг**

Высота царги (мм) 91

Номинальная длина NL (мм)	Цвет SW-M | IG-M | OG-M
270	470M2702S
300	470M3002S
350	470M3502S
400	470M4002S
450	470M4502S
500	470M5002S
550	470M5502S
600	470M6002S

Комплектация:

2a	1 x	Царги, левая/правая
2b	2 x	Элемент брендинга, с логотипом Blum (штампов.), от 1000 шт. с индивид. логотипом
2c	2 x	Заглушки

3  **Держатели для задней стенки из ДСП, лев./прав.**

Цвет	Материал	№ арт.
SW-M | IG-M | OG-M	Сталь	ZB4E000S

4  **Комплект держателей передней панели**

Цвет	Материал	№ арт.
SW-M | IG-M | OG-M	Сталь	ZI4.2ES1

Комплектация:

4a	1 x	Держатели передней панели, левый/правый
4b	1 x	Внутренняя заглушка, лев./прав.
4e	1 x	Фиксатор
4f	4 x	Саморезы

5  **Передняя панель без паза**[2]

Цвет	Длина (мм)[1]	№ арт.
SW-M | IG-M | OG-M	1042	ZV4.1042M

Раскрой 5 Внутр. ширина корпуса LW – 126 мм

[1] Под раскрой

[2] Для ширины корпуса KB 1200 мм

Цвет		Цвет	
SW-M	Белый шелк, матовый	OG-M	Орион серый, матовый
IG-M	Индиум серый, матовый		

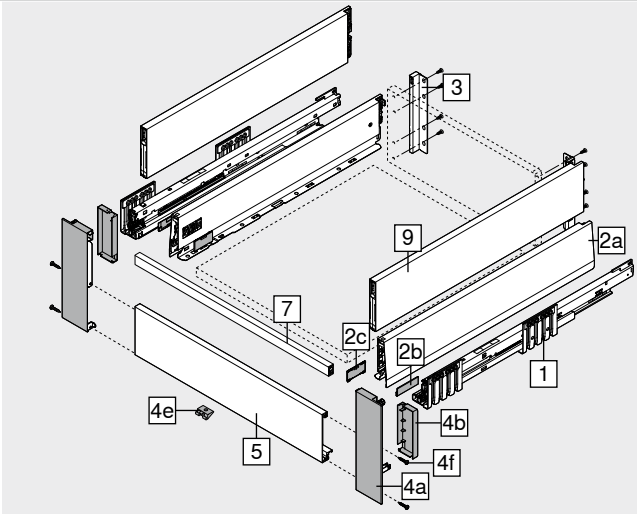

7  **Поперечный релинг**[2]

Цвет	Длина (мм)[1]	№ арт.
SW-M | IG-M | OG-M	1059	ZR4.1059U

Раскрой 7 Внутр. ширина корпуса LW – 111 мм

[1] Под раскрой

[2] Для ширины корпуса KB 1200 мм

9  **BOXCAP, левый/правый**

Цвет SW-M | IG-M | OG-M

Номинальная длина NL (мм)	№ арт.	Номинальная длина NL (мм)	№ арт.
270	ZL4.270S.E	450	ZL4.450S.E
300	ZL4.300S.E	500	ZL4.500S.E
350	ZL4.350S.E	550	ZL4.550S.E
400	ZL4.400S.E	600	ZL4.600S.E

Принадлежности

–  **Саморез**[1]

Диаметр (мм)	Длина (мм)	№ арт.
Ø 3.5	15.0	609.1500

[1] Для крепления направляющих к корпусу рекомендуется использовать саморезы Ø 4 x 15 мм

–  **Саморез – с тарельчатой головкой**[1]

Диаметр (мм)	Длина X (мм)	№ арт.
Ø 3.5	15.0	61R.1500

[1] Для удобства монтажа задней стенки из ДСП и царги рекомендуется использовать саморезы с тарельчатой головкой
Для крепления держателя к задней стенке из ДСП и царги ко дну ящика
Максимальная высота головки самореза: 2 мм

–  **Евровинт**[1]

Диаметр (мм)	Длина (мм)	№ арт.
Ø 6.0	14.5	661.1450.HG

[1] Для крепления направляющих к корпусу

Высокий внутренний ящик – BOXCAP – релинг – E

Веб-код – задать в Конфигураторе изделий или нажать DQJ9PA

Проектирование

Необходимое пространство в корпусе

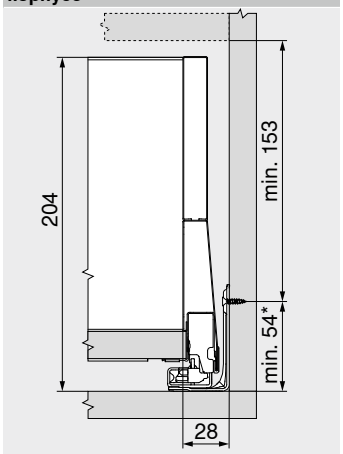

* +1 мм при монтаже направляющей до сборки корпуса

Установочные размеры – задняя стенка

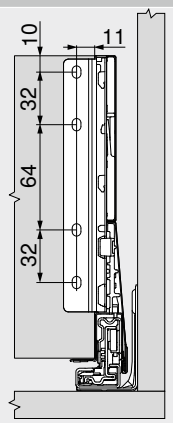

Раскрой – плит ДСП 16 мм

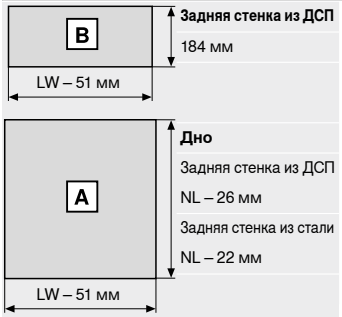

Задняя стенка из ДСП
184 мм

Дно
Задняя стенка из ДСП
NL – 26 мм
Задняя стенка из стали
NL – 22 мм

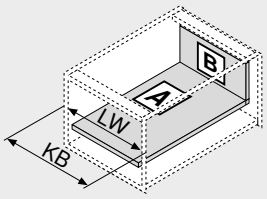

LW	Внутренняя ширина корпуса
NL	Номинальная длина

LW	Внутренняя ширина корпуса
KB	Ширина корпуса

Карта сверления – дно

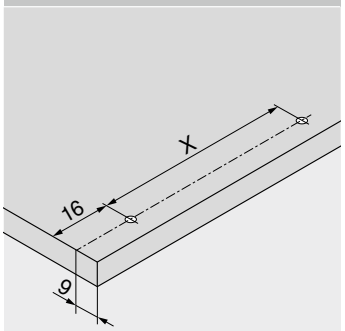

NL (мм)	X (мм)
270 | 300	128
350 | 400 | 450 | 500 | 550 | 600	256

При использовании саморезов с тарельчатой головкой возможно предварительное сверление

NL Номинальная длина

Дополнительная информация

Обзор 251
Система крепления для тонких фасадов – **EXPANDO T** 596
Рекомендации по установке и ограничение ответственности – **EXPANDO T** 597
SERVO-DRIVE для **LEGRABOX** | **MERIVOBOX** | **TANDEMBOX** 362
TIP-ON BLUMOTION для **LEGRABOX** | **MERIVOBOX** | **TANDEMBOX** 394
AMBIA-LINE для **LEGRABOX** | **MERIVOBOX** 542
CABLOXX 594
Принадлежности 285
Крепление направляющих к корпусу 289
Сервисы Blum 602
Доп. техническая информация 708

Монтаж, демонтаж и регулировка

Короткая ссылка
www.blum.com/a355

Высокий внутренний ящик – BOXCAP – вставки – E

Веб-код – задать в Конфигураторе изделий или нажать **DQJAEM**



- **MERIVOBOX modular** с **BOXCAP**
- Высокий внутренний ящик можно использовать с высокой или низкой передней вставкой
- Характерная форма царг
- Прямые изнутри царги с лаконичной заглушкой
- Синхронизированное плавное скольжение
- Со встроенной системой амортизации **BLUMOTION** для мягкого и бесшумного закрывания, возможно использование с электрической системой открывания **SERVO-DRIVE** или механической системой открывания **TIP-ON BLUMOTION**
- В высоких внутренних ящиках система **SERVO-DRIVE** срабатывает, только если потянуть за ящик
- Фасад просто навешивается и затем удобно защелкивается, даже если ящик уже установлен
- Установка фасада без инструмента

Необходимое пространство

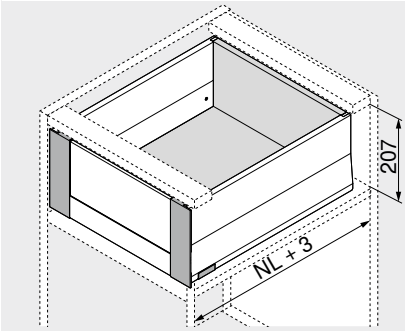

NL Номинальная длина

Информация для заказа

1 Направляющие к корпусу, левая/правая

Исполнение	BLUMOTION	
Номинальная длина NL (мм)	Динамическая нагрузка (кг) 40	70
270	450.2701B	
300	450.3001B	
350	450.3501B	
400	450.4001B	
450	450.4501B	453.4501B
500	450.5001B	453.5001B
550	450.5501B	453.5501B
600	450.6001B	453.6001B

2 Комплект царг

Высота царги (мм)	91	
Номинальная длина NL (мм)	Цвет SW-M | IG-M | OG-M	
270	470M2702S	
300	470M3002S	
350	470M3502S	
400	470M4002S	
450	470M4502S	
500	470M5002S	
550	470M5502S	
600	470M6002S	

Комплектация:

2a	1 x	Царги, левая/правая
2b	2 x	Элемент брендинга, с логотипом Blum (штампов.), от 1000 шт. с индивид. логотипом
2c	2 x	Заглушки

3 Держатели для задней стенки из ДСП, лев./прав.

Цвет	Материал	№ арт.
SW-M | IG-M | OG-M	Сталь	ZB4E000S

4 Комплект держателей передней панели

Цвет	Материал	№ арт.
SW-M | IG-M | OG-M	Сталь	ZI4.4ES1

Комплектация:

4a	1 x	Держатели передней панели, левый/правый
4b	1 x	Держатель стеклянной вставки, лев./прав.
4d	2 x	Компенсатор для низкой вставки
4e	1 x	Фиксатор
4f	4 x	Саморезы

5 Передняя панель с пазом[2]

Цвет	Длина (мм)[1]	№ арт.
SW-M | IG-M | OG-M	1042	ZV4.1042NN

Раскрой 5 Внутр. ширина корпуса LW – 126 мм

[1] Под раскрой

[2] Для ширины корпуса KB 1200 мм

Цвет		Цвет	
SW-M	Белый шелк, матовый	OG-M	Орион серый, матовый
IG-M	Индиум серый, матовый		

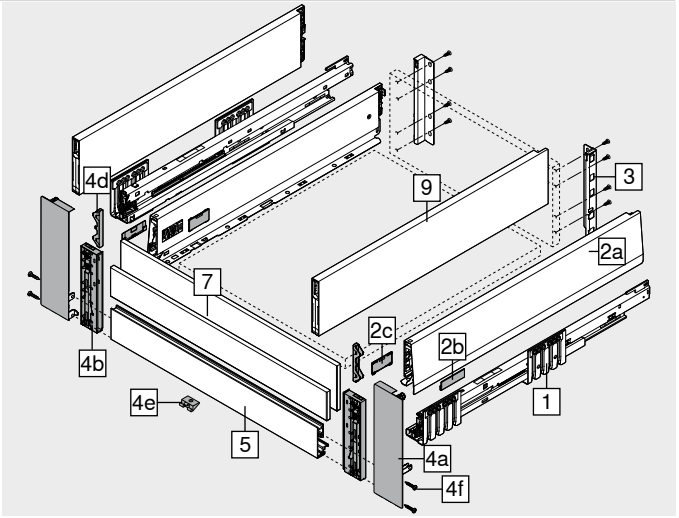

7 Вставка из стекла (для высокого внутреннего ящика, передняя)[1]

Исполнение	Материал	№ арт.
Низкая	Стекло	ZE4LxxxxG
Высокая		ZE4HxxxxG

[1] Информацию для заказа Вы найдете в разделе «Вставки»

9 BOXCAP, левый/правый

Цвет SW-M | IG-M | OG-M

Номинальная длина NL (мм)	№ арт.	Номинальная длина NL (мм)	№ арт.
270	ZL4.270S.E	450	ZL4.450S.E
300	ZL4.300S.E	500	ZL4.500S.E
350	ZL4.350S.E	550	ZL4.550S.E
400	ZL4.400S.E	600	ZL4.600S.E

Принадлежности

– Саморез[1]

Диаметр (мм)	Длина (мм)	№ арт.
Ø 3.5	15.0	609.1500

[1] Для крепления направляющих к корпусу рекомендуется использовать саморезы Ø 4 x 15 мм

– Саморез – с тарельчатой головкой[1]

Диаметр (мм)	Длина X (мм)	№ арт.
Ø 3.5	15.0	61R.1500

[1] Для удобства монтажа задней стенки из ДСП и царги рекомендуется использовать саморезы с тарельчатой головкой
Для крепления держателя к задней стенке из ДСП и царги ко дну ящика
Максимальная высота головки самореза: 2 мм

– Евровинт[1]

Диаметр (мм)	Длина (мм)	№ арт.
Ø 6.0	14.5	661.1450.HG

[1] Для крепления направляющих к корпусу

Высокий внутренний ящик – BOXCAP – вставки – E

Веб-код – задать в Конфигураторе изделий или нажать **DQJAEM**

Проектирование

Необходимое пространство в корпусе

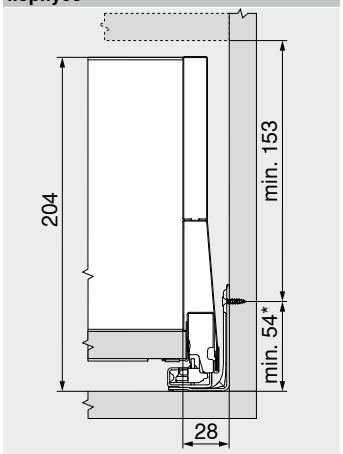

* +1 мм при монтаже направляющей до сборки корпуса

Установочные размеры – задняя стенка

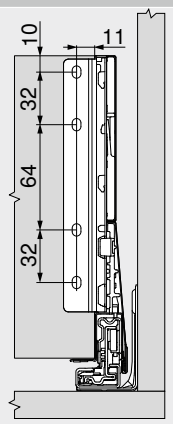

Раскрой – плит ДСП 16 мм

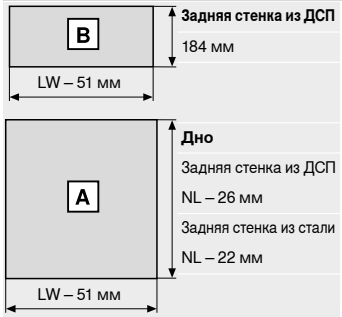

Задняя стенка из ДСП
184 мм

Дно
Задняя стенка из ДСП
NL – 26 мм
Задняя стенка из стали
NL – 22 мм

LW	Внутренняя ширина корпуса
NL	Номинальная длина

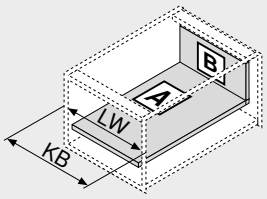

LW	Внутренняя ширина корпуса
KB	Ширина корпуса

Карта сверления – дно

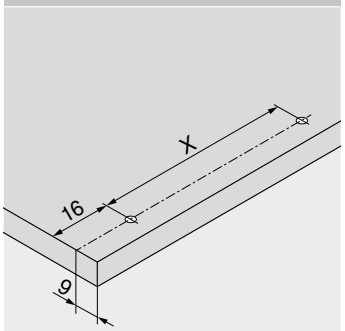

NL (мм)	X (мм)
270 | 300	128
350 | 400 | 450 | 500 | 550 | 600	256

При использовании саморезов с тарельчатой головкой возможно предварительное сверление

NL	Номинальная длина

Раскрой – вставки

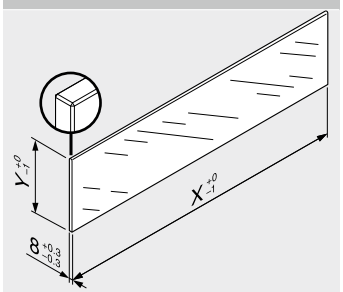

Вставки	X (мм)	Y (мм)
Низкая	LW – 104	75
Высокая	LW – 104	142.5

LW Внутренняя ширина корпуса

В комбинации с **MERIVOBOX** согласно стандарту (DIN EN 14749 издание июнь 2016) и в соответствии с заданными размерами необязательно проводить «Испытания на ударную прочность для вертикальных комплектующих из стекла». Таким образом, для соблюдения этого стандарта не требуется специальное безопасное стекло. Обработка верхней кромки: шлифованная плоская кромка с фаской 1 мм ±0.5 мм.

Дополнительная информация

Обзор 251
Система крепления для тонких фасадов – **EXPANDO T** 596
Рекомендации по установке и ограничение ответственности – **EXPANDO T** 597
SERVO-DRIVE для **LEGRABOX** | **MERIVOBOX** | **TANDEMBOX** 362
TIP-ON BLUMOTION для **LEGRABOX** | **MERIVOBOX** | **TANDEMBOX** 394
AMBIA-LINE для **LEGRABOX** | **MERIVOBOX** 542
CABLOXX 594
Вставки 284
Принадлежности 285
Крепление направляющих к корпусу 289
Сервисы Blum 602
Доп. техническая информация 708
Монтаж, демонтаж и регулировка

Короткая ссылка
www.blum.com/a355

Направляющие со сверхвыдвижением для конструкций под мусор

Веб-код – задать в Конфигураторе изделий или нажать **DQJ66M**



Фотография – **BOXCAP**

- Направляющие со смещенным фиксатором для конструкций под мусор
- Можно использовать со всеми вариантами ящика с высоким фасадом высотой E
- Синхронизированное плавное скольжение
- Со встроенной системой амортизации **BLUMOTION** для мягкого и бесшумного закрывания, возможно использование с электрической системой открывания **SERVO-DRIVE** или механической системой открывания **TIP-ON BLUMOTION**
- Фасад просто навешивается и затем удобно защелкивается, даже если ящик уже установлен
- Установка фасада без инструмента
- Регулировка фасада в трех плоскостях

Необходимое пространство

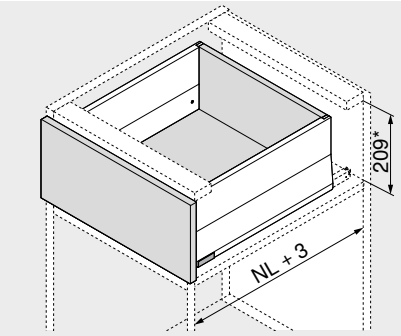

NL	Номинальная длина
*	Вкл. 2 мм регулировки наклона

Информация для заказа

1 

Направляющие к корпусу, левая/правая

Исполнение **BLUMOTION**

Номинальная длина NL (мм)	**Динамическая нагрузка (кг) 70**
450	**453.4501BZ**
500	**453.5001BZ**
550	**453.5501BZ**

2 

Комплект царг

Высота царги (мм) 91

Номинальная длина NL (мм)[1]	**Цвет SW-M | IG-M | OG-M**
400	**470M4002S**
450	**470M4502S**
500	**470M5002S**

Комплектация:

2a	1 x Царги, левая/правая
2b	2 x Элемент брендинга, с логотипом Blum (штампов.), от 1000 шт. с индивид. логотипом
2c	2 x Заглушки

[1] Правильная длина царг
Ном.длина NL направляющих – 50 мм = **ном.длина NL царг**
Например, 450 – 50 = **400 мм**

Рекомендации по использованию	**Стр.**
Остальные компоненты можно найти здесь:	
Ящик с высоким фасадом – релинг – C	264
Ящик с высоким фасадом – **BOXCOVER** – E	266
Ящик с высоким фасадом – **BOXCAP** – E	268

Направляющие со сверхвыдвижением для конструкций под мусор

Веб-код – задать в Конфигураторе изделий или нажать DQJ66M

Проектирование

Необходимое пространство в корпусе

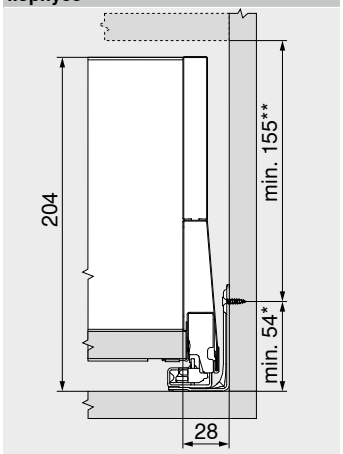

* +1 мм при монтаже направляющей до сборки корпуса
** Вкл. 2 мм регулировки наклона

Установочные размеры – фасад – монтаж на саморезы

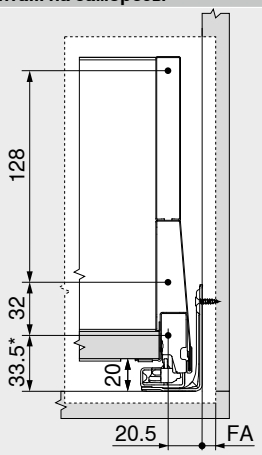

FA Наложение фасада
* +1 мм при монтаже направляющей до сборки корпуса

Карта сверления – фасад – монтаж INSERTA | EXPANDO T

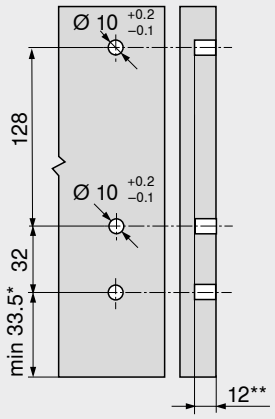

* +1 мм при монтаже направляющей до сборки корпуса
** Мин. 6 мм для **EXPANDO T**

Установочные размеры – задняя стенка

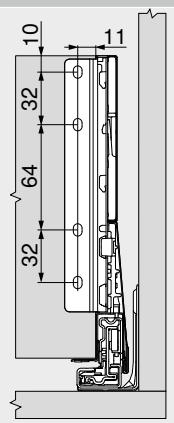

Раскрой – плит ДСП 16 мм

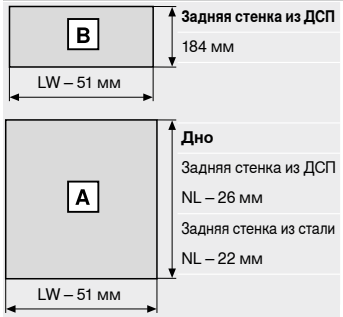

LW Внутренняя ширина корпуса
NL Номинальная длина

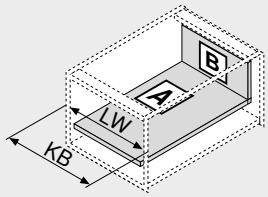

LW Внутренняя ширина корпуса
KB Ширина корпуса

Карта сверления – дно

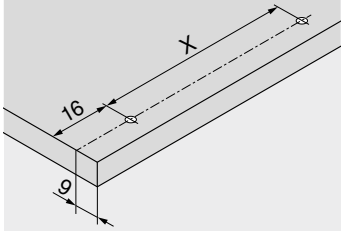

NL (мм)	X (мм)
400 | 450 | 500	256

При использовании саморезов с тарельчатой головкой возможно предварительное сверление
NL Номинальная длина

Дополнительная информация

Обзор 251
Система крепления для тонких фасадов – **EXPANDO T** 596
Рекомендации по установке и ограничение ответственности – **EXPANDO T** 597
SERVO-DRIVE для **LEGRABOX** | **MERIVOBOX** | **TANDEMBOX** 362
TIP-ON BLUMOTION для **LEGRABOX** | **MERIVOBOX** | **TANDEMBOX** 394
AMBIA-LINE для **LEGRABOX** | **MERIVOBOX** 542
CABLOXX 594
Принадлежности 285
Крепление направляющих к корпусу 289
Сервисы Blum 602
Доп. техническая информация 708

Монтаж, демонтаж и регулировка

Короткая ссылка
www.blum.com/a355

Стандартный ящик – M – центральн. планка

Веб-код – задать в Конфигураторе изделий или нажать: DQJB3Y



- С центральной планкой для оптимального использования полезного пространства
- Можно реализовать со стандартными комплектующими
- Характерная форма царг
- Прямые изнутри царги с лаконичной заглушкой
- Синхронизированное плавное скольжение
- Со встроенной системой амортизации **BLUMOTION** для мягкого и бесшумного закрывания, возможно использование с электрической системой открывания **SERVO-DRIVE** или механической системой открывания **TIP-ON BLUMOTION**
- Фасад просто навешивается и затем удобно защелкивается, даже если ящик уже установлен
- Установка фасада без инструмента
- Регулировка фасада в трех плоскостях

Необходимое пространство

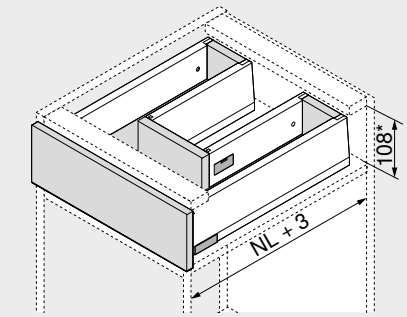

NL	Номинальная длина
*	Вкл. 2 мм регулировки наклона

Информация для заказа

1 Направляющие к корпусу, левая/правая

Номинальная длина NL (мм)	Исполнение: BLUMOTION Динамическая нагрузка (кг): 40	70
450	450.4501B	453.4501B
500	450.5001B	453.5001B
550	450.5501B	453.5501B
600	450.6001B	453.6001B

2.1 Комплект внешних царг

Высота царги (мм): 91

Номинальная длина NL (мм)	Цвет: SW-M | IG-M | OG-M
450	470M4502S
500	470M5002S
550	470M5502S
600	470M6002S

Комплектация:

2.1a 1 x Царги, левая/правая
2.1b 2 x Элемент брендинга, с логотипом Blum (штампов.), от 1000 шт. с индивид. логотипом
2.1c 2 x Заглушки

2.2 Комплект внутренних царг

Высота царги (мм): 91

Номинальная длина NL (мм)[1]	Цвет: SW-M | IG-M | OG-M
300	470M3002S
350	470M3502S
400	470M4002S
450	470M4502S

Комплектация:

2.2a 1 x Царги, левая/правая
2.2b 2 x Элемент брендинга, с логотипом Blum (штампов.), от 1000 шт. с индивид. логотипом
2.2c 2 x Заглушки

[1] Мы рекомендуем для рационального использования полезного пространства Номинальная длина NL внешних царг (№ 2.1) – номинальная длина NL внутренних царг (№ 2.2) = мин. 150 мм

3 Держатели для задней стенки из ДСП, лев./прав.

Цвет	Материал		№ арт.
SW-M | IG-M | OG-M	Сталь	2 x	ZB4M000S

4 Крепление фасада[1]

Вид крепления		№ арт.
На саморезы[2]	4 x	ZF4.1002
EXPANDO T[3]	4 x	ZF4.10T2

[1] Крепление **INSERTA** в комбинации с центральной планкой использовать нельзя! Для монтажа центральной планки крепление фасада необходимо устанавливать, повернув на 180°!
[2] Саморезы не входят в комплектацию
[3] **EXPANDO T** предназначен для крепления тонких фасадов – см. указатель страниц

Цвет		Цвет	
SW-M	Белый шелк, матовый	OG-M	Орион серый, матовый
IG-M	Индиум серый, матовый		

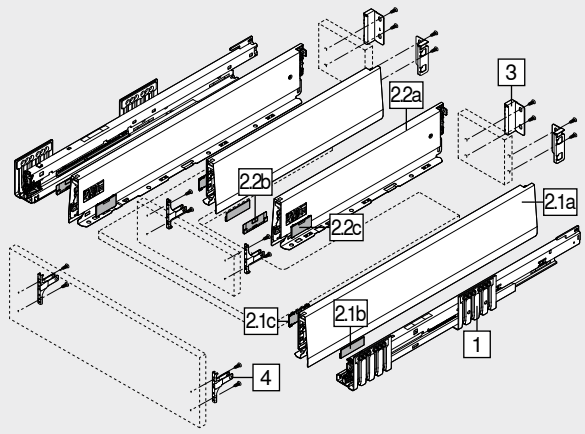

Принадлежности

– Саморез[1]

Диаметр (мм)	Длина (мм)	№ арт.
Ø 3.5	15.0	609.1500
	17.0	609.1700

[1] Для крепления фасада
Для крепления направляющих к корпусу рекомендуется использовать саморезы Ø 4 x 15 мм

– Саморез – с тарельчатой головкой[1]

Диаметр (мм)	Длина X (мм)	№ арт.
Ø 3.5	15.0	61R.1500

[1] Для удобства монтажа задней стенки из ДСП и царги рекомендуется использовать саморезы с тарельчатой головкой
Для крепления держателя к задней стенке из ДСП и царги ко дну ящика
Максимальная высота головки самореза: 2 мм

– Евровинт[1]

Диаметр (мм)	Длина (мм)	№ арт.
Ø 6.0	14.5	661.1450.HG

[1] Для крепления направляющих к корпусу

Стандартный ящик – M – центральн. планка

Веб-код – задать в Конфигураторе изделий или нажать: DQJB3Y

Проектирование

Необходимое пространство в корпусе

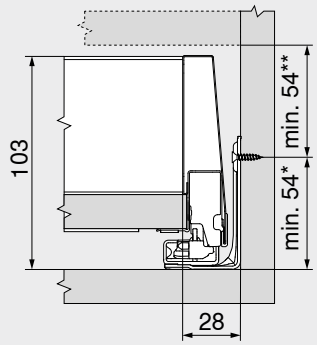

*	+1 мм при монтаже направляющей до сборки корпуса
**	Вкл. 2 мм регулировки наклона

Установочные размеры – фасад – монтаж на саморезы

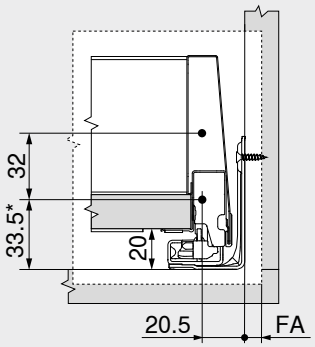

FA	Наложение фасада
*	+1 мм при монтаже направляющей до сборки корпуса

Карта сверления – фасад – монтаж INSERTA | EXPANDO T

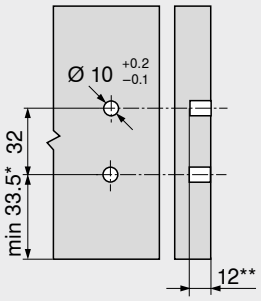

*	+1 мм при монтаже направляющей до сборки корпуса
**	Мин. 6 мм для **EXPANDO T**

Установочные размеры – задняя стенка

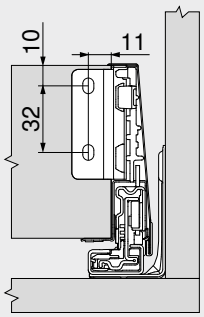

Раскрой – плит ДСП 16 мм

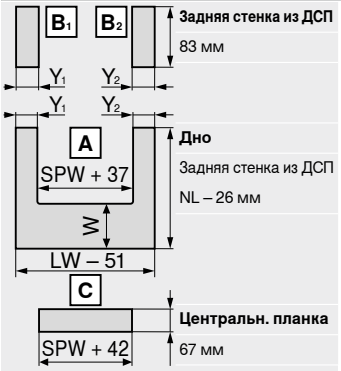

Задняя стенка из ДСП	83 мм
Дно	Задняя стенка из ДСП NL – 26 мм
Центральн. планка	67 мм

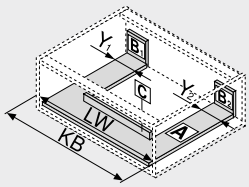

LW	Внутренняя ширина корпуса
NL	Номинальная длина
SPW	Внутренняя ширина между внутренними царгами

W = NL внешней царги – NL внутренней царги – 10 мм

	Y мин. (мм)	Y макс. (мм)
BLUMOTION	40	225
TIP-ON BLUMOTION	99	225

LW	Внутренняя ширина корпуса
KB	Ширина корпуса

Карта сверления – дно

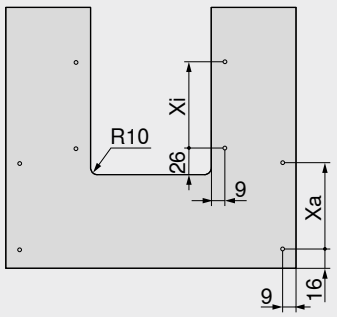

	NL (мм)	Xa (мм)	Xi (мм)
Комплект внешних царг	450 | 500 | 550 | 600	256	–
Комплект внутренних царг	300	–	128
Комплект внутренних царг	350 | 400 | 450	–	256

При использовании саморезов с тарельчатой головкой возможно предварительное сверление

NL Номинальная длина

Карта сверления – центральн. планка

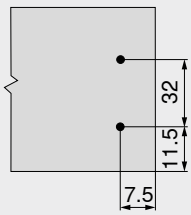

Дополнительная информация

Обзор	251	**TIP-ON BLUMOTION** для **LEGRABOX** | **MERIVOBOX** | **TANDEMBOX**	394	**Монтаж, демонтаж и регулировка**	
Система крепления для тонких фасадов – **EXPANDO T**	596				
Рекомендации по установке и ограничение ответственности – **EXPANDO T**	597	**AMBIA-LINE** для **LEGRABOX** | **MERIVOBOX**	542	**Короткая ссылка**	
SERVO-DRIVE для **LEGRABOX** | **MERIVOBOX** | **TANDEMBOX**	362	**CABLOXX**	594	**www.blum.com/a355**	
		Принадлежности	285		
		Крепление направляющих к корпусу	289		
		Сервисы Blum	602		
		Доп. техническая информация	708		

Ящик с высоким фасадом – BOXCAP – E – центральн. планка

Веб-код – задать в Конфигураторе изделий или нажать: DQJD7Y



- С центральной планкой для оптимального использования полезного пространства
- Можно реализовать со стандартными комплектующими
- Характерная форма царг
- Прямые изнутри царги с лаконичной заглушкой
- Синхронизированное плавное скольжение
- Со встроенной системой амортизации **BLUMOTION** для мягкого и бесшумного закрывания, возможно использование с электрической системой открывания **SERVO-DRIVE** или механической системой открывания **TIP-ON BLUMOTION**
- Фасад просто навешивается и затем удобно защелкивается, даже если ящик уже установлен
- Установка фасада без инструмента
- Регулировка фасада в трех плоскостях

Необходимое пространство

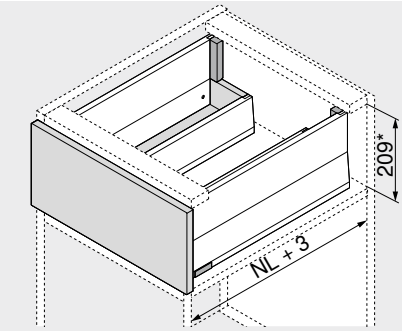

NL Номинальная длина
* Вкл. 2 мм регулировки наклона

Информация для заказа

1 

Направляющие к корпусу, левая/правая

Исполнение	BLUMOTION	
Номинальная длина NL (мм)	Динамическая нагрузка (кг) 40	70
450	450.4501B	453.4501B
500	450.5001B	453.5001B
550	450.5501B	453.5501B
600	450.6001B	453.6001B

2.1 

Комплект внешних царг

Высота царги (мм)	91		
Номинальная длина NL (мм)	Цвет SW-M | IG-M | OG-M		
450	470M4502S		
500	470M5002S		
550	470M5502S		
600	470M6002S		

Комплектация:
2.1a 1 x Царги, левая/правая
2.1b 2 x Элемент брендинга, с логотипом Blum (штампов.), от 1000 шт. с индивид. логотипом
2.1c 2 x Заглушки

2.2 

Комплект внутренних царг

Высота царги (мм)	91		
Номинальная длина NL (мм)[1]	Цвет SW-M | IG-M | OG-M		
300	470M3002S		
350	470M3502S		
400	470M4002S		
450	470M4502S		

Комплектация:
2.2a 1 x Царги, левая/правая
2.2b 2 x Элемент брендинга, с логотипом Blum (штампов.), от 1000 шт. с индивид. логотипом
2.2c 2 x Заглушки

[1] Мы рекомендуем для рационального использования полезного пространства Номинальная длина NL внешних царг (№ 2.1) – номинальная длина NL внутренних царг (№ 2.2) = мин. 150 мм

3.1 

Держатели для задней стенки из ДСП, лев./прав.

Цвет	Материал	№ арт.
SW-M | IG-M | OG-M	Сталь	ZB4E000S

3.2 

Держатели для задней стенки из ДСП, лев./прав.

Цвет	Материал	№ арт.
SW-M | IG-M | OG-M	Сталь	ZB4M000S

4.1 

Крепление фасада[1]

Вид крепления		№ арт.
На саморезы[2]	4 x	ZF4.1002
EXPANDO T[3]	4 x	ZF4.10T2

[1] Крепление **INSERTA** в комбинации с центральной планкой использовать нельзя! Для монтажа центральной планки крепление фасада необходимо устанавливать, повернув на 180°!
[2] Саморезы не входят в комплектацию
[3] **EXPANDO T** предназначен для крепления тонких фасадов – см. указатель страниц

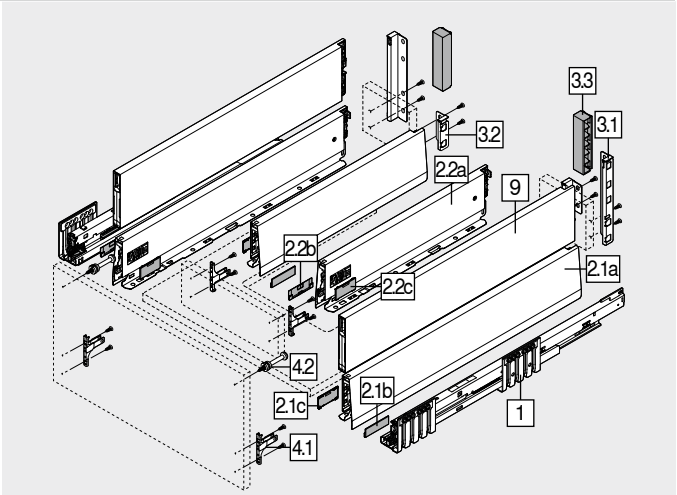

4.2 

Крепление фасада сверху

Вид крепления	Саморезы		№ арт.
INSERTA	–	2 x	ZF4.50I2
На саморезы	Саморез Ø 3.8 x 11.4 мм[1]	2 x	ZF4.5002
	Саморезы с потайной головкой[2]	2 x	ZF4.5012
EXPANDO T[3]	–	2 x	ZF4.50T2

[1] Предустановленный
[2] Саморезы с потайной головкой: Ø головки – макс. 7 мм, Ø резьбы – макс. 4 мм. Данные саморезы не входят в комплектацию
[3] **EXPANDO T** предназначен для крепления тонких фасадов – см. указатель страниц

9 

BOXCAP, левый/правый

Цвет	SW-M | IG-M | OG-M		
Номинальная длина NL (мм)	№ арт.	Номинальная длина NL (мм)	№ арт.
450	ZL4.450S.E	550	ZL4.550S.E
500	ZL4.500S.E	600	ZL4.600S.E

Цвет		Цвет	
SW-M	Белый шелк, матовый	OG-M	Орион серый, матовый
IG-M	Индиум серый, матовый		

Принадлежности

3.3 

Заглушка для держателя задней стенки из ДСП

Цвет	Исполнение		№ арт.
SW-M | IG-M | OG-M	Симметричный	2 x	ZB4M00AK

– 

Саморез[1]

Диаметр (мм)	Длина (мм)	№ арт.
Ø 3.5	15.0	609.1500
	17.0	609.1700

[1] Для крепления фасада
Для крепления направляющих к корпусу рекомендуется использовать саморезы Ø 4 x 15 мм

– 

Евровинт[1]

Диаметр (мм)	Длина (мм)	№ арт.
Ø 6.0	14.5	661.1450.HG

[1] Для крепления направляющих к корпусу

Ящик с высоким фасадом – BOXCAP – E – центральн. планка

Веб-код – задать в Конфигураторе изделий или нажать: DQJD7Y

Проектирование

Необходимое пространство в корпусе

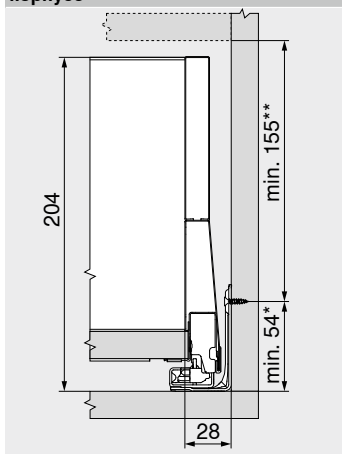

*	+1 мм при монтаже направляющей до сборки корпуса
**	Вкл. 2 мм регулировки наклона

Установочные размеры – фасад – монтаж на саморезы

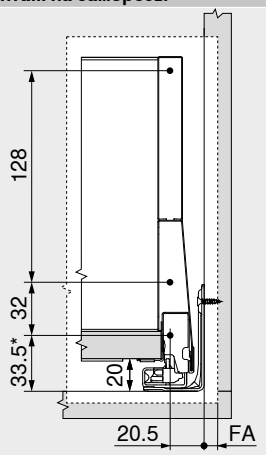

FA	Наложение фасада
*	+1 мм при монтаже направляющей до сборки корпуса

Карта сверления – фасад – монтаж INSERTA | EXPANDO T

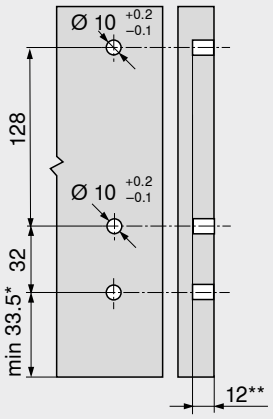

*	+1 мм при монтаже направляющей до сборки корпуса
**	Мин. 6 мм для **EXPANDO T**

Установочные размеры – центральн. планка

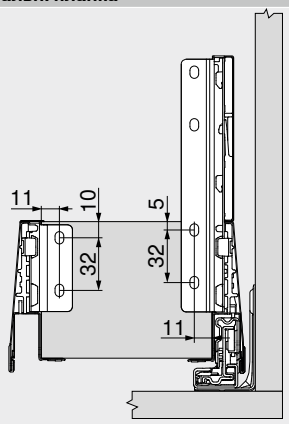

Раскрой – плит ДСП 16 мм

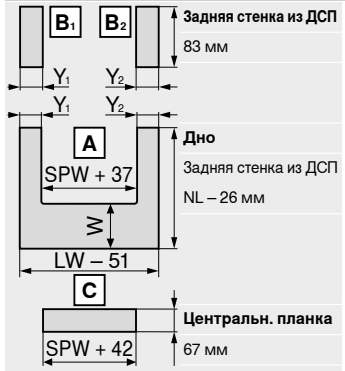

Задняя стенка из ДСП
83 мм

Дно
Задняя стенка из ДСП
NL – 26 мм

Центральн. планка
67 мм

LW	Внутренняя ширина корпуса
NL	Номинальная длина
SPW	Внутренняя ширина между внутренними царгами

W = NL внешней царги – NL внутренней царги – 10 мм

	Y мин. (мм)	Y макс. (мм)
BLUMOTION	40	225
TIP-ON BLUMOTION	99	225

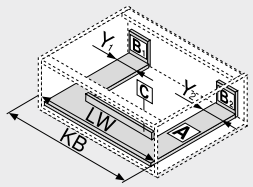

LW	Внутренняя ширина корпуса
KB	Ширина корпуса

Карта сверления – дно

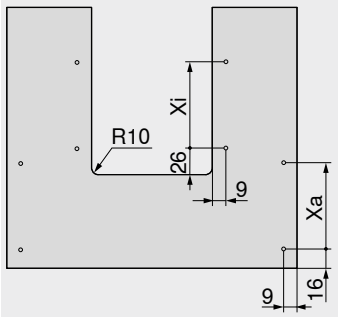

	NL (мм)	Xa (мм)	Xi (мм)
Комплект внешних царг	450 | 500 | 550 | 600	256	–
Комплект внутренних царг	300	–	128
Комплект внутренних царг	350 | 400 | 450	–	256

При использовании саморезов с тарельчатой головкой возможно предварительное сверление

NL	Номинальная длина

Карта сверления – центральн. планка

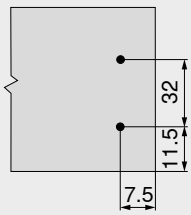

Дополнительная информация

Обзор	251	**TIP-ON BLUMOTION** для **LEGRABOX** | **MERIVOBOX** | **TANDEMBOX**	394
SERVO-DRIVE для **LEGRABOX** | **MERIVOBOX** | **TANDEMBOX**	362	**AMBIA-LINE** для **LEGRABOX** | **MERIVOBOX**	542
Система крепления для тонких фасадов – **EXPANDO T**	596	**CABLOXX**	594
Рекомендации по установке и ограничение ответственности – **EXPANDO T**	597	Принадлежности	285
		Крепление направляющих к корпусу	289
		Сервисы Blum	602
		Доп. техническая информация	708
		Монтаж, демонтаж и регулировка	

Короткая ссылка
www.blum.com/a355

SPACE TOWER

Веб-код – задать в Конфигураторе изделий или нажать DQJDXA



- Множество вариантов исполнения шкафа для запасов, который можно оснастить полками и внутренними ящиками
- Удобный доступ с трех сторон
- Открывание ящиков по-отдельности обеспечивает хороший обзор и возможность вынимать содержимое сверху
- Даже тяжело нагруженные ящики открываются без усилий
- Высокие боковины и задняя стенка обеспечивают надежное хранение запасов
- Внутренние разделители **AMBIA-LINE** обеспечивают порядок и удобное хранение в ящике
- Возможны различные габариты корпуса



Информация для заказа

Рекомендации по использованию	Стр.
Внутренний ящик – M	258
Внутренний ящик – K	262
Высокий внутренний ящик – релинг – релинг – E	252
Высокий внутренний ящик – релинг – вставки – E	252
Высокий внутренний ящик – **BOXCOVER** – релинг – E	252
Высокий внутренний ящик – **BOXCOVER** – вставки – E	252
Высокий внутренний ящик – **BOXCAP** – релинг – E	270
Высокий внутренний ящик – **BOXCAP** – вставки – E	272
AMBIA-LINE для **LEGRABOX** | **MERIVOBOX**	544
Петля **CLIP top BLUMOTION** 155°	84

Рекомендуется
Ширина корпуса KB (мм)
275–1200

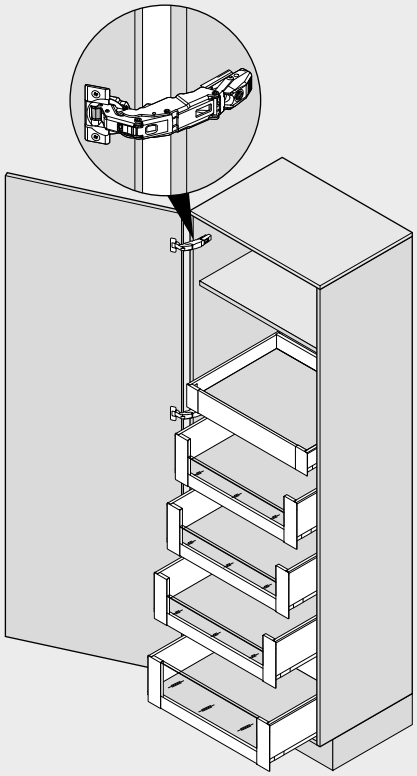

Проектирование

Помощь при проектировании и заказе

Короткая ссылка
www.blum.com/planningtools

Дополнительная информация

Обзор	251	**AMBIA-LINE** для **LEGRABOX** | **MERIVOBOX**	542	**Монтаж, демонтаж и регулировка**	
SERVO-DRIVE для **LEGRABOX** | **MERIVOBOX** | **TANDEMBOX**	362	Петля **CLIP top BLUMOTION** 155°	84	**Короткая ссылка**	
TIP-ON BLUMOTION для **LEGRABOX** | **MERIVOBOX** | **TANDEMBOX**	394	**BLUMOTION** для дверей	176	www.blum.com/a355	
		Принадлежности	285		
		Сервисы Blum	602		
		Доп. техническая информация	708		

SPACE TOWER

Веб-код – задать в Конфигураторе изделий или нажать DQJDXA

Проектирование

Рекомендуется

Расположение в корпусе

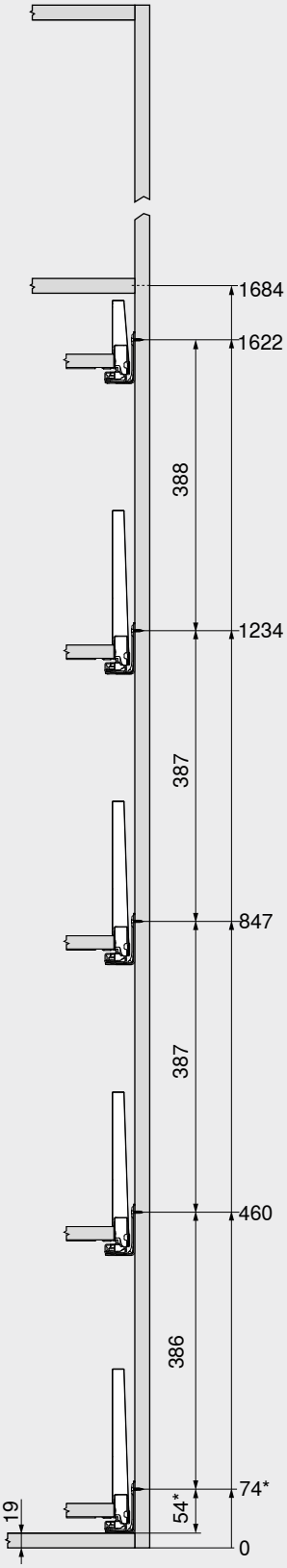

Карта сверления – фасад

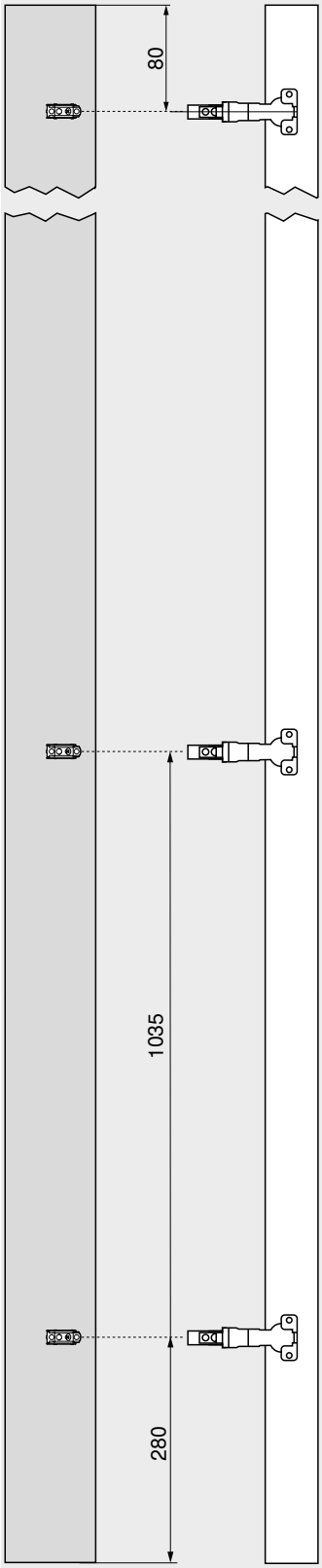

Карта сверления – фасад

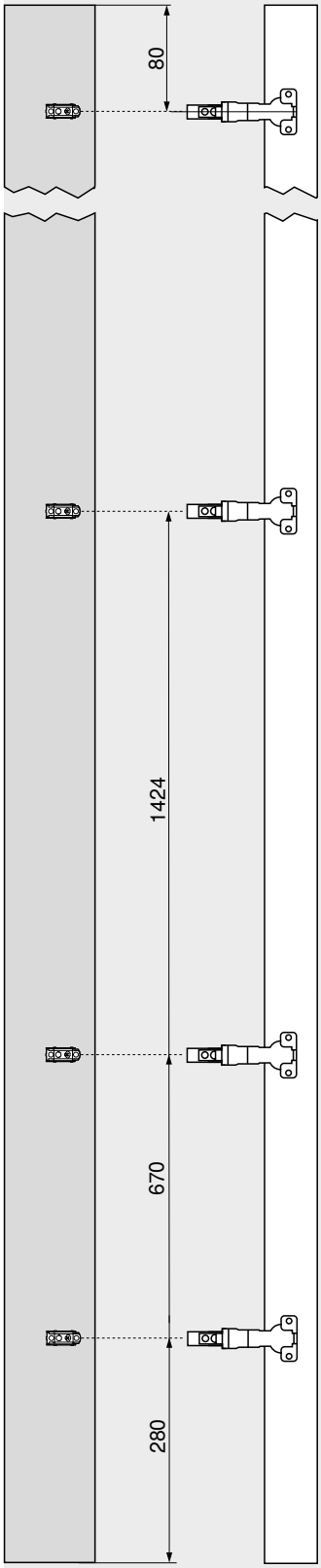

В верхнем уровне шкафа рекомендуется использовать полки для лучшего обзора содержимого.

Внутренние ящики обеспечивают удобный доступ к содержимому с трех сторон. Использование ящиков с высокой задней стенкой позволяет предотвратить выпадение содержимого сзади.

Установка ящиков на разной высоте обеспечивает достаточно пространства сверху для хранения высоких предметов.

Петля с нулевым вхождением **CLIP top BLUMOTION** 155° позволяет оптимально использовать всю имеющуюся ширину корпуса.

Если установить нижнюю петлю выше, самый нижний ящик можно сместить вниз до упора. Таким образом каждый сантиметр полезного пространства будет использован по назначению.

* +1 мм при монтаже направляющей до сборки корпуса

Дополнительная информация

Количество петель 718

SPACE TWIN

Веб-код – задать в Конфигураторе изделий или нажать **DQJEMM**



- Высокая стабильность благодаря диагонально расположенным направляющим
- Со встроенной системой амортизации **BLUMOTION** для мягкого и бесшумного закрывания
- Высокая динамическая нагрузка 20 кг на обе направляющие
- Ширина корпуса KB 150–250 мм

Необходимое пространство

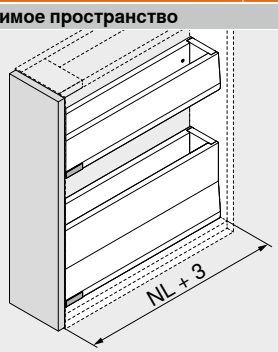

NL Номинальная длина

Информация для заказа

Рекомендации по использованию	Стр.
Стандартный ящик – M	256
Стандартный ящик – K	260
Ящик с высоким фасадом – релинг – E	264
Ящик с высоким фасадом – **BOXCOVER** – E	266
Ящик с высоким фасадом – **BOXCAP** – E	268

Ширина корпуса KB (мм)
150–250

Дополнительная информация

Обзор	251
Принадлежности	285
Сервисы Blum	602
Доп. техническая информация	708

Монтаж, демонтаж и регулировка

Короткая ссылка
www.blum.com/a355

SPACE TWIN

Веб-код – задать в Конфигураторе изделий или нажать DQJEMM

Проектирование

Необходимое пространство в корпусе

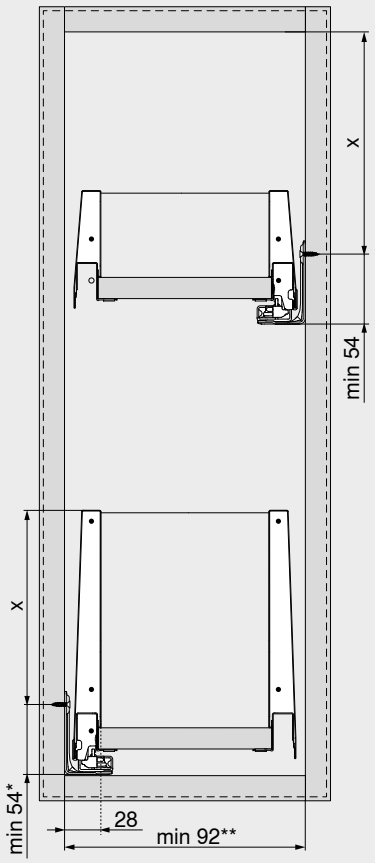

Высота установки	X (мм)
M	54
K	92
E	155
*	+1 мм при монтаже направляющей до сборки корпуса
**	112 мм с **SERVO-DRIVE** 142 мм с **TIP-ON BLUMOTION**

Установочные размеры – фасад

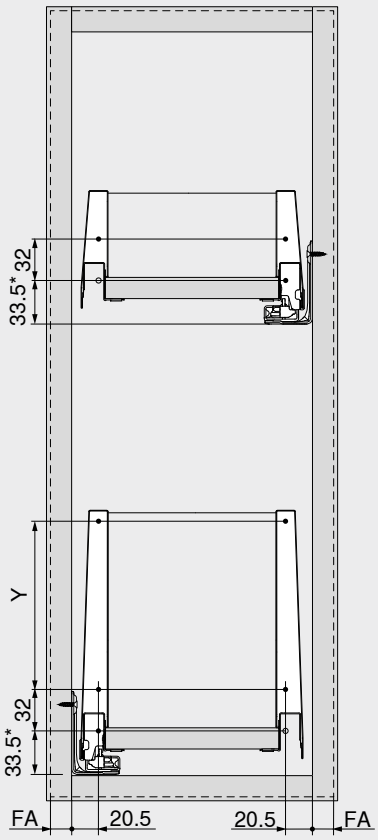

Высота установки	Высота царги	Боковина	Y (мм)
M	M	–	–
K	K	–	–
E	M	Релинг	128
E	M	**BOXCOVER**	128
E	M	**BOXCAP**	128
FA	Наложение фасада		
*	+1 мм при монтаже направляющей до сборки корпуса		

Вставка из стекла



- Возможность создания уникального дизайна внутри мебели
- Под раскрой
- Цвет: прозрачное
- Материал: стекло

Информация для заказа

7	Низкая передняя вставка из стекла (для высокого внутреннего ящика)	
	Цвет	Прозрачный
Ширина корпуса KB (мм)[1]	Толщина боковины корпуса SWD (мм) 15/16	18/19
600	ZE4L464G	ZE4L458G
1200	ZE4L1064G	ZE4L1058G

Комплектация:

7 1 x Вставка из стекла

[1] Для другой ширины корпуса KB возьмите следующую по размеру вставку и отрежьте ее до нужной ширины

7	Высокая передняя вставка из стекла (для высокого внутреннего ящика)	
	Цвет	Прозрачный
Ширина корпуса KB (мм)[1]	Толщина боковины корпуса SWD (мм) 15/16	18/19
600	ZE4H464G	ZE4H458G
1200	ZE4H1064G	ZE4H1058G

Комплектация:

7 1 x Вставка из стекла

[1] Для другой ширины корпуса KB возьмите следующую по размеру вставку и отрежьте ее до нужной ширины

9a	Вставка из стекла (боковая)[2]		
Номинальная длина NL (мм)[1]	Цвет Прозрачный		
450	ZE4M360G		
500	ZE4M410G		
550	ZE4M460G		
600	ZE4M510G		

Комплектация:

9a 2 x Вставка из стекла

[1] Для другой номинальной длины NL возьмите следующую по размеру вставку и отрежьте ее до нужной длины

[2] Для обеспечения надежного соединения фасада с **BOXCOVER** перед сборкой необходимо очистить боковые части стекла – **необходимо для высоты фасада FH > 455 мм!**

Проектирование

Раскрой – вставки

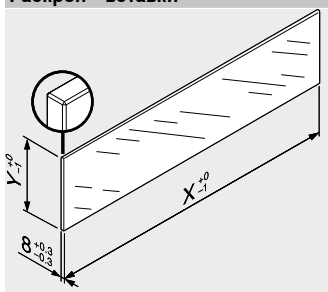

Вставки	X (мм)	Y (мм)
Низкая	LW – 104	75
Высокая	LW – 104	142.5
Боковая	NL – 90	95

LW Внутренняя ширина корпуса

NL Номинальная длина

В комбинации с **MERIVOBOX** согласно стандарту (DIN EN 14749 издание июнь 2016) и в соответствии с заданными размерами необязательно проводить «Испытания на ударную прочность для вертикальных комплектующих из стекла». Таким образом, для соблюдения этого стандарта не требуется специальное безопасное стекло. Обработка верхней кромки: шлифованная плоская кромка с фаской 1 мм $^{\pm 0.5\ мм}$.

Дополнительная информация

Обзор	251
Принадлежности	285
Сервисы Blum	602
Доп. техническая информация	708

Монтаж, демонтаж и регулировка

Короткая ссылка

www.blum.com/a355

Задняя стенка из стали

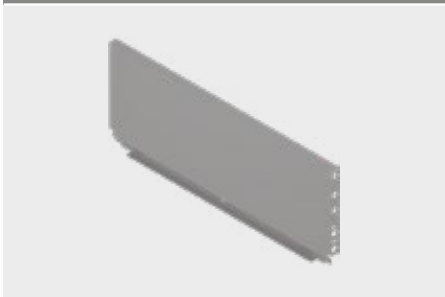

- Для **MERIVOBOX**
- Цвет: белый шелк, матовый | индиум серый, матовый | орион серый, матовый
- Материал: сталь

Информация для заказа

Высота задней стенки	№ арт.
N[1]	☎ ZB4NxxxS.6
M	☎ ZB4MxxxS.6
K	☎ ZB4KxxxS.6
E	☎ ZB4ExxxS.6

[1] Нельзя использовать с **SERVO-DRIVE**

Проектирование

Расчет ширины

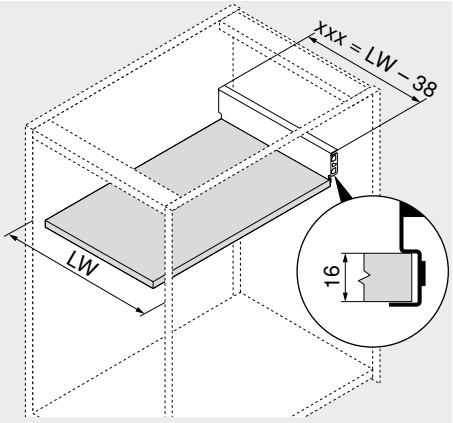

xxx = LW – 38

Пример
Высота задней стенки M
LW = 567 мм
529 мм = 567 – 38 мм
Заказ
ZB4M529S.6

xxx	Ширина задней стенки
LW	Внутренняя ширина корпуса

Раскрой – плит ДСП 16 мм

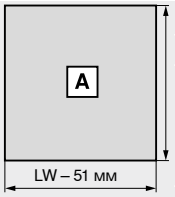

Дно
NL – 22 мм

NL	Номинальная длина
LW	Внутренняя ширина корпуса

Стабилизатор фасада/дна



- Опора под широкое дно ящика
- Рекомендуется
  Ширина корпуса KB > 900 мм: 1 шт.

Информация для заказа

Вид крепления	Цвет	№ арт.
EXPANDO	Темно-серый (RAL 7037)	**Z96.10E1**

Проектирование

Необходимое пространство в корпусе

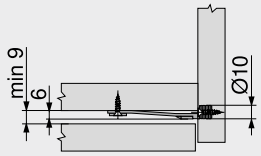

Карта сверления – фасад

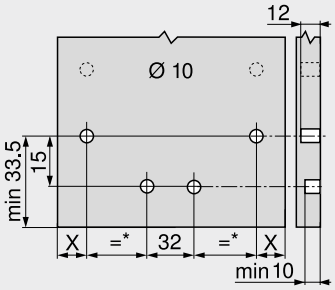

X = 20.5 мм + FA

FA	Наложение фасада
*	Мин. 105 мм

Стабилизатор фасада/дна для тонких фасадов



- Для стабилизации широкого фасада и дна ящика
- Усиливает соединение фасада с дном
- Рекомендуется
  Ширина корпуса KB > 600 мм: 1 шт.
  Ширина корпуса KB > 900 мм: 2 шт.
  Высота фасада FH > 380 мм: 1 шт.

Информация для заказа

Вид крепления	Цвет	№ арт.
EXPANDO T	Темно-серый (RAL 7037)	**Z96.00T1**

Дополнительная информация

Система крепления для тонких фасадов – **EXPANDO T**	596
Рекомендации по установке и ограничение ответственности – **EXPANDO T**	597

Проектирование

Необходимое пространство в корпусе

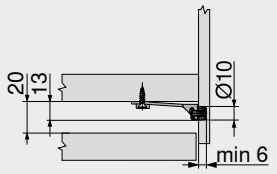

Карта сверления – фасад

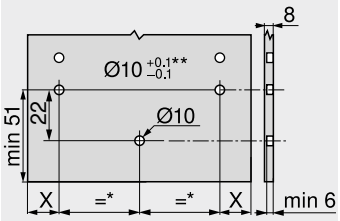

X = 14 мм + FA

FA	Наложение фасада
*	Мин. 80 мм
**	Для камня и керамики +0.2/–0.1мм

Боковой стабилизатор

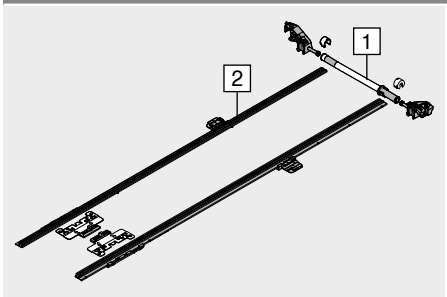

- Дополнительная боковая стабилизация сверхширокого ящиков с высоким фасадом
- Рекомендация: ширина корпуса KB 900–1400 мм
- Алюминиевый вал подходит для KB до 1400 мм, под раскрой
- Дополнительное пространство снизу не требуется
- Для использования с **BLUMOTION** | **SERVO-DRIVE** | **TIP-ON BLUMOTION**

Информация для заказа

Номинальная длина NL (мм)	№ арт.
270–400	**ZS4.400MU**
450–650	**ZS4.650MU**

Раскрой

1	Внутр. ширина корпуса LW – 231 мм
2	Номинальная длина NL + 10 мм

Проектирование

Необходимое пространство в корпусе

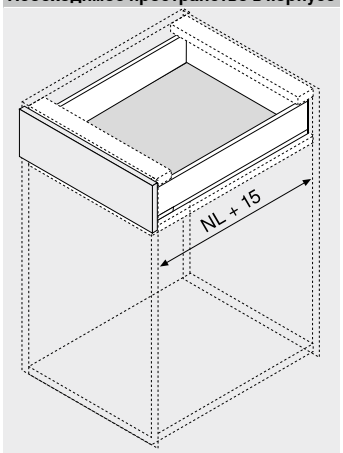

NL	Номинальная длина

Держатель релинга

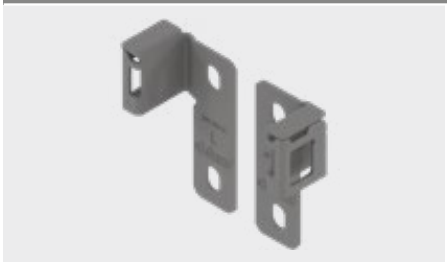

- Для крепления продольного релинга к задней стенке из ДСП
- Для ящиков с высоким фасадом от высоты E (> 184 мм)
- Цвет: белый шелк, матовый | индиум серый, матовый | орион серый, матовый
- Материал: сталь

Информация для заказа

Исполнение	№ арт.
Левый | правый	ZRR.4000

Проектирование

Необходимое пространство в корпусе

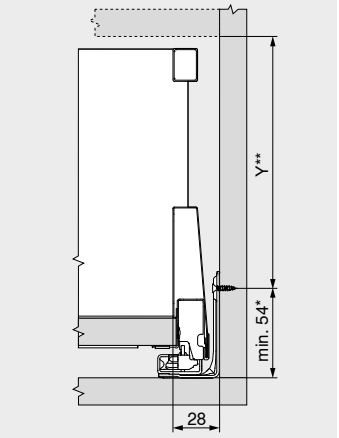

Y = X – 29 мм

X	Высота задней стенки
*	+1 мм при монтаже направляющей до сборки корпуса
**	Вкл. 2 мм регулировки наклона

Установочные размеры – фасад – монтаж на саморезы

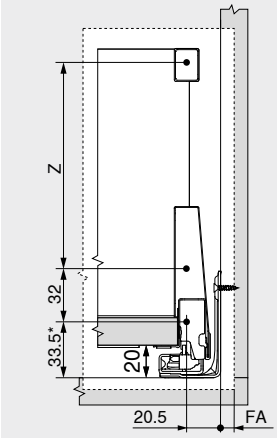

Z = X – 55.5 мм

X	Высота задней стенки
FA	Наложение фасада
*	+1 мм при монтаже направляющей до сборки корпуса

Установочные размеры – задняя стенка

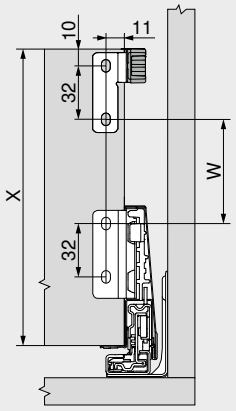

W = X – 115 мм

X	Высота задней стенки

Саморез – с тарельчатой головкой – Ø 3.5 мм

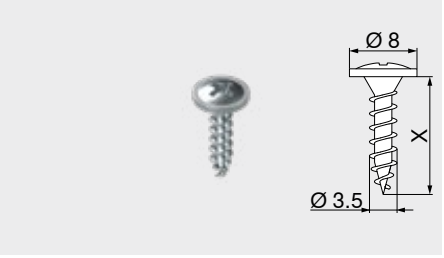

- Для крепления держателя к задней стенке из ДСП и царги ко дну ящика
- Для удобства монтажа задней стенки из ДСП и царги рекомендуется использовать саморезы с тарельчатой головкой
- Цвет: оцинкованный
- Материал: сталь

Информация для заказа

Длина X (мм)	Диаметр (мм)	№ арт.
15.0	Ø 3.5	61R.1500

Саморез – Ø 3.5 мм



- Цвет: никелированный
- Материал: сталь

Информация для заказа

Длина X (мм)	Диаметр (мм)	№ арт.
15.0	Ø 3.5	609.1500
17.0		609.1700

Евровинт – Ø 6.0 мм

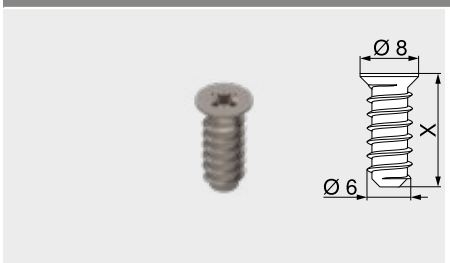

- Диаметр сверления Ø 5 мм
- Цвет: никелированный
- Материал: сталь

Информация для заказа

Длина X (мм)	Диаметр (мм)	№ арт.
10.0	Ø 6.0	661.1000.HG
11.5		661.1150.HG
13.0		661.1300.HG
14.5		661.1450.HG
20.0		661.2000.HG

Центровочное сверло



- Для предварительного сверления под саморезы Ø 3.5 мм
- Глубина сверления до 8 мм
- Материал: закаленная сталь

Информация для заказа

Обозначение	Диаметр (мм)	№ арт.
Центровочное сверло	Ø 2.7	M01.ZZ03.01
Запасное сверло		M01.ZZB3

Самоклеящийся амортизатор

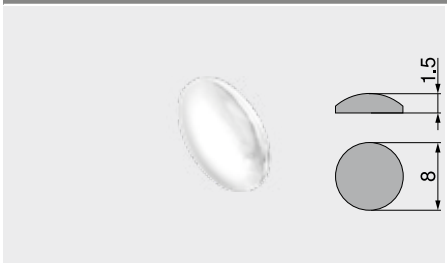

- Для смягчения удара
- Цвет: нейтральный
- Материал: пластмасса

Информация для заказа

Диаметр (мм)	№ арт.
Ø 8.0	993.710

Врезной амортизатор

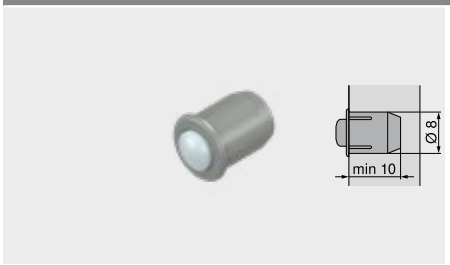

- Для смягчения удара
- Состоит из двух частей
- Цвет: серый (RAL 9006)
- Материал: пластмасса

Информация для заказа

Диаметр (мм)	№ арт.
Ø 8.0	993.706

Крестовая отвертка



- Ручка оранжевого цвета с логотипом “Blum”
- Цвет: черный/оранжевый
- Материал: пластмасса/сталь

Информация для заказа

Тип наконечника	Общая длина (мм)	№ арт.
PZ 2 (крест)	210	303.756.1

Шлицевая отвертка



- Ручка оранжевого цвета с логотипом “Blum”
- Цвет: черный/оранжевый
- Материал: пластмасса/сталь

Информация для заказа

Тип наконечника	Общая длина (мм)	№ арт.
Шлиц, размер 1	200	314.928.1

Отвертка TORX®



- Ручка оранжевого цвета с логотипом “Blum”
- Цвет: черный/оранжевый
- Материал: пластмасса/сталь

Информация для заказа

Тип наконечника	Общая длина (мм)	№ арт.
TORX® T20	100	623.882.2
	210	209.093.7

Направляющая к корпусу – 450 – 40 кг

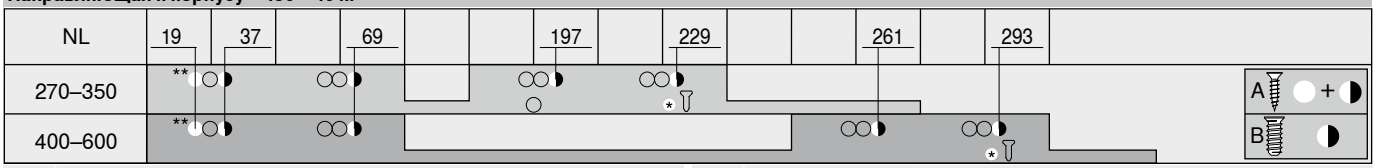

NL	Номинальная длина	*	Для более высокой боковой стабильности Саморез Ø 4 x 15 мм
A	Саморез Ø 4 x 15 мм	**	Для более высокой вертикальной стабильности Саморез Ø 4 x 15 мм
B	Евровинт Ø 6 x 14.5 мм, № арт. 661.1450.HG		

Направляющая к корпусу – 453 – 70 кг

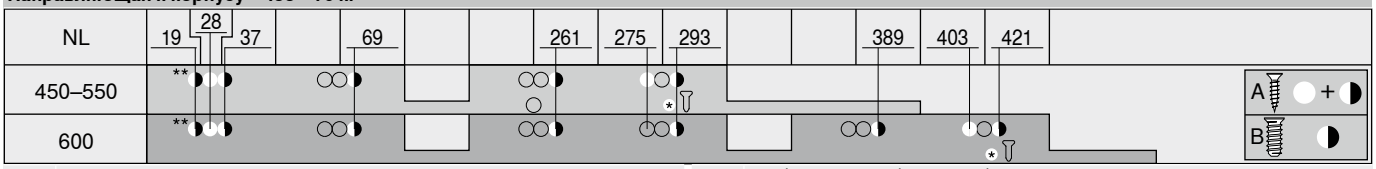

NL	Номинальная длина	*	Для более высокой боковой стабильности Саморез Ø 4 x 15 мм
A	Саморез Ø 4 x 15 мм	**	Для более высокой вертикальной стабильности Можно заменить саморезом Ø 4 x 15 мм
B	Евровинт Ø 6 x 14.5 мм, № арт. 661.1450.HG		

Строгость и простота: четкие линии и гармоничный дизайн



TANDEMBOX antaro с прямоугольным релингом отличается четким и простым языком форм. Все элементы выдержаны в единой цветовой гамме, что подчеркивает целостность дизайна.

При желании можно дополнительно установить различные системы открывания. Электрическую систему **SERVO-DRIVE** в комбинации с **BLUMOTION** или **TIP-ON BLUMOTION** – систему, объединяющую механическое открывание и **BLUMOTION**.





Характерная черта строгого дизайна – прямоугольный релинг. Все пластиковые комплектующие выполнены в цвете царги для гармоничного внешнего вида мебели.



TANDEMBOX на протяжении многих лет впечатляет высоким комфортом использования и разнообразным дизайном. Техническая оптимизация обеспечивает более удобное открывание, еще большую стабильность и более плавный ход ящиков.



Наши конфигураторы позволяют упростить подбор и заказ изделий.

Короткая ссылка
www.blum.com/configurator

Системы выдвижения


Изображение

Системы выдвижения	194	**SERVO-DRIVE** для **LEGRABOX** | **MERIVOBOX** | **TANDEMBOX**	362
LEGRABOX	196		
MERIVOBOX	250	**TIP-ON BLUMOTION** для **LEGRABOX** | **MERIVOBOX** | **TANDEMBOX**	394
TANDEMBOX plus	336		
METABOX	338		

Обзор

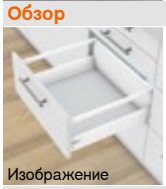
Изображение

Обзор – применение	292

Принадлежности

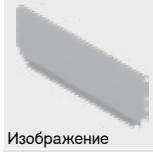
Изображение

Задняя стенка из стали	328	Центровочное сверло	332
Стабилизатор фасада/дна	328	Амортизаторы	332
Боковой стабилизатор – монтаж сверху	329	Отвертки	333
Держатель релинга	330		
Держатель задней стенки из ДСП, высота B	331		
Саморезы	332		

Крепление направляющих к корпусу



Изображение

Направляющая к корпусу – 578 – 30 кг	334
Направляющая к корпусу – 576 – 65 кг	334

Монтаж, демонтаж и регулировка

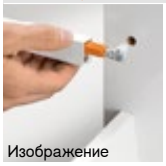
Изображение

Монтаж, демонтаж и регулировка

Короткая ссылка
www.blum.com/a350

Пиктограммы

Только по запросу

Веб-код – задать в Конфигураторе изделий или нажать

Применение	кг	Необходимое пространство Высота (мм)	Веб-код	Стр.
Стандартный корпус				
Стандартный ящик				
 Стандартный ящик – N	30	82.5	DQC21A	294
 Стандартный ящик – M	30 65	98.5	DQC2QM	296
 Стандартный ящик – K	30 65	130.5	DQC3FY	300
Ящик с высоким фасадом				
 Ящик с высоким фасадом – релинг – C	30 65	192	DQC5JY	304
 Ящик с высоким фасадом – релинг – D	30 65	224	DQC69A	308
 Ящик с высоким фасадом – релинг – D – царги K	30 65	224	DQC6YM	312
 Ящик с высоким фасадом – релинг – C – алюминиевая рамка	30 65	192	DQC7NY	316
 Ящик с высоким фасадом – релинг – D – алюминиевая рамка	30 65	224	DQC8DA	318
Угловой шкаф				
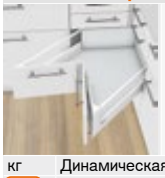 **SPACE CORNER** с **SYNCROMOTION**	65		☎	

Применение	кг	Необходимое пространство Высота (мм)	Веб-код	Стр.
Внутренний ящик				
 Внутренний ящик – M	30 65	106	DQC45A	298
 Внутренний ящик – K	30 65	136.5	DQC4UM	302
Высокий внутренний ящик				
 Высокий внутренний ящик – релинг – C	30 65	192	DQCAHA	306
 Высокий внутренний ящик – релинг – D	30 65	224	DQCB6M	310
 Высокий внутренний ящик – релинг – D – царги K	30 65	224	DQCBVY	314

кг Динамическая нагрузка

Веб-код – задать в Конфигураторе изделий или нажать

Применение		кг	Необходимое пространство Высота (мм)	Веб-код	Стр.
Шкаф под мойку					
Ящик с высоким фасадом					
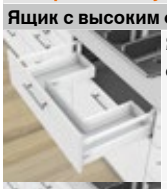	Ящик с высоким фасадом – релинг – C	30 65	192	DQC92M	320
	Ящик с высоким фасадом – релинг – D	30 65	224	DQC9RY	322
Шкаф для запасов					
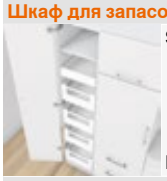	**SPACE TOWER** Ширина корпуса KB 275–1200 мм	30 65		DQGRMM	324
Узкие шкафы					
	**SPACE TWIN** Ширина корпуса KB 165–250 мм	20		DQGV5A	326

Применение	кг	Необходимое пространство Высота (мм)	Веб-код	Стр.

кг Динамическая нагрузка

Веб-код – задать в Конфигураторе изделий или нажать

Рекомендуется – сочетание цветов комплектующих

№	Обозначение	Цвет			
		SW	**R9006**		
2	Комплект царг	SW	R9006		
2	Комплект внешних царг [1]	SW	R9006		
3	Держатели для задней стенки из ДСП, лев./прав.	SW	R9006		
3	Держатель задней стенки из ДСП для ящика под мойку, левый/правый [1]	SW	R9006		
4	Комплект держателей передней панели	SW	WGR		
5	Передняя панель без паза	SW	R9006		
6a	Ручка	SW	WGR		
6b	Ручка и поводок	SW	WGR		
7	Поперечный релинг	SW	R9006		
8	Продольный релинг, левый/правый	SW	R9006		
11	Комплект внутренних царг [1]	SW	R9006		
12	Держатели для задней стенки из ДСП, лев./прав. [1]	SW	R9006		

[1] Шкаф под мойку

Цвет	
SW	Белый шелк
R9006	Серый (RAL 9006)

Цвет	
WGR	Серый

Стандартный ящик – N

Веб-код – задать в Конфигураторе изделий или нажать: DQC21A



- Полное выдвижение скрытых направляющих – плавный ход на весь срок службы мебели
- Установка фасада без инструмента
- Регулировка фасада в двух плоскостях
- Со встроенной системой амортизации **BLUMOTION** для мягкого и бесшумного закрывания, можно комбинировать с электрической системой открывания **SERVO-DRIVE**
- Или с механической системой открывания **TIP-ON BLUMOTION** для мебели без ручек либо с декоративными ручками

Необходимое пространство

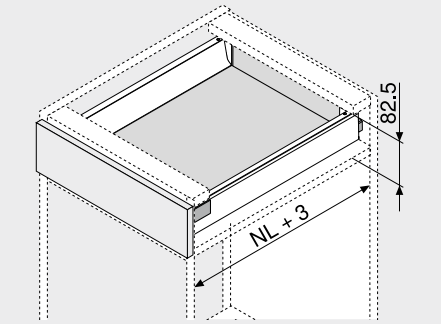

NL Номинальная длина

Информация для заказа

1 

Направляющие к корпусу, левая/правая

Исполнение	BLUMOTION
Номинальная длина NL (мм)	Динамическая нагрузка (кг) 30
400	578.4001M
450	578.4501M
500	578.5001M
550	578.5501M

2 

Комплект царг

Высота царги (мм)	68.5
Номинальная длина NL (мм)	Цвет SW | R9006
400	378N4002SA
450	378N4502SA
500	378N5002SA
550	378N5502SA

Комплектация:

2a 1 x Царги, левая/правая
2b 2 x Элемент брендинга, с логотипом Blum (штампов.), от 1000 шт. с индивид. логотипом

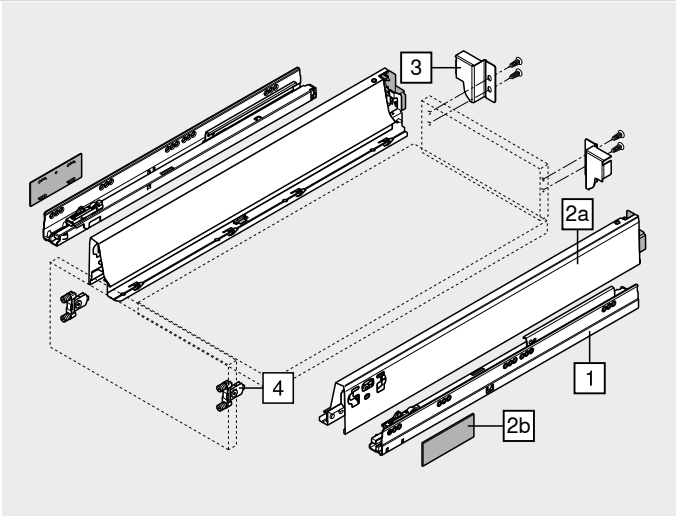

3 

Держатели для задней стенки из ДСП, лев./прав.

Цвет	Материал	№ арт.
SW | R9006	Сталь	Z30N000S.04

4 

Крепление фасада

Вид крепления		№ арт.
Под пресс	2 x	ZSF.36A2
INSERTA	2 x	ZSF.39A2
На саморезы	2 x	ZSF.35A2

Цвет		Цвет	
SW	Белый шелк	R9006	Серый (RAL 9006)

Стандартный ящик – N

Веб-код – задать в Конфигураторе изделий или нажать DQC21A

Проектирование

Необходимое пространство в корпусе

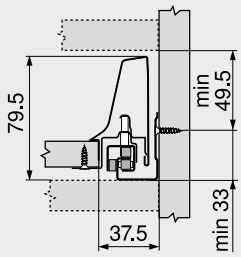

Установочные размеры – фасад – монтаж на саморезы

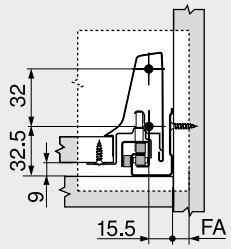

FA Наложение фасада

Карта сверления – фасад – монтаж INSERTA | под пресс

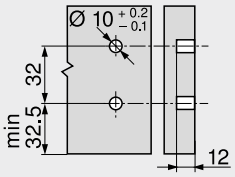

Установочные размеры – задняя стенка

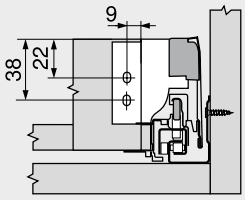

Раскрой – плит ДСП 16 мм

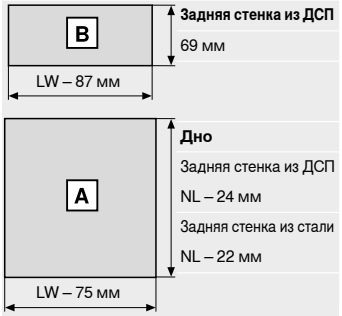

Задняя стенка из ДСП
69 мм

Дно
Задняя стенка из ДСП
NL – 24 мм
Задняя стенка из стали
NL – 22 мм

LW Внутренняя ширина корпуса
NL Номинальная длина

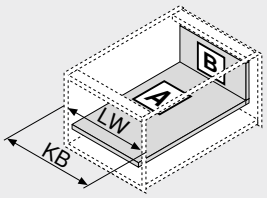

LW Внутренняя ширина корпуса
KB Ширина корпуса

Дополнительная информация

Обзор	291	Сервисы Blum	602
SERVO-DRIVE для **LEGRABOX** | **MERIVOBOX** | **TANDEMBOX**	362	Доп. техническая информация	708
TIP-ON BLUMOTION для **LEGRABOX** | **MERIVOBOX** | **TANDEMBOX**	394		
CABLOXX	594		
Принадлежности	328		
Крепление направляющих к корпусу	334		

Монтаж, демонтаж и регулировка

Короткая ссылка
www.blum.com/a350

Стандартный ящик – M

Веб-код – задать в Конфигураторе изделий или нажать: DQC2QM



- Полное выдвижение скрытых направляющих – плавный ход на весь срок службы мебели
- Установка фасада без инструмента
- Регулировка фасада в двух плоскостях
- Со встроенной системой амортизации **BLUMOTION** для мягкого и бесшумного закрывания, можно комбинировать с электрической системой открывания **SERVO-DRIVE**
- Или с механической системой открывания **TIP-ON BLUMOTION** для мебели без ручек либо с декоративными ручками

Необходимое пространство

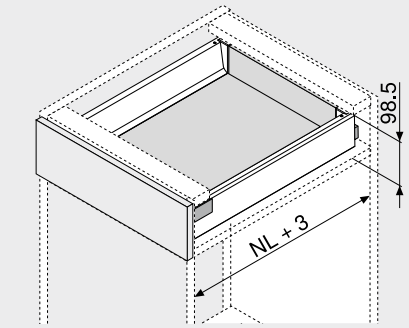

NL Номинальная длина

Информация для заказа

1 

Направляющие к корпусу, левая/правая

Исполнение	BLUMOTION	
Номинальная длина NL (мм)	Динамическая нагрузка (кг) 30	65
270	578.2701M	
300	578.3001M	
350	578.3501M	
400	578.4001M	
450	578.4501M	576.4501M
500	578.5001M	576.5001M
550	578.5501M	576.5501M
600	578.6001M	576.6001M
650		576.6501M

2 

Комплект царг

Высота царги (мм)	83.6
Номинальная длина NL (мм)	Цвет SW | R9006
270	378M2702SA
300	378M3002SA
350	378M3502SA
400	378M4002SA
450	378M4502SA
500	378M5002SA
550	378M5502SA
600	378M6002SA
650	378M6502SA

Комплектация:

2a 1 x Царги, левая/правая
2b 2 x Элемент брендинга, с логотипом Blum (штампов.), от 1000 шт. с индивид. логотипом

3 

Держатели для задней стенки из ДСП, лев./прав.

Цвет	Материал	№ арт.
SW | R9006	Сталь	Z30M000S.04

4 

Крепление фасада

Вид крепления		№ арт.
Под пресс	2 x	ZSF.36A2
INSERTA	2 x	ZSF.39A2
На саморезы	2 x	ZSF.35A2

Цвет		Цвет	
SW	Белый шелк	R9006	Серый (RAL 9006)

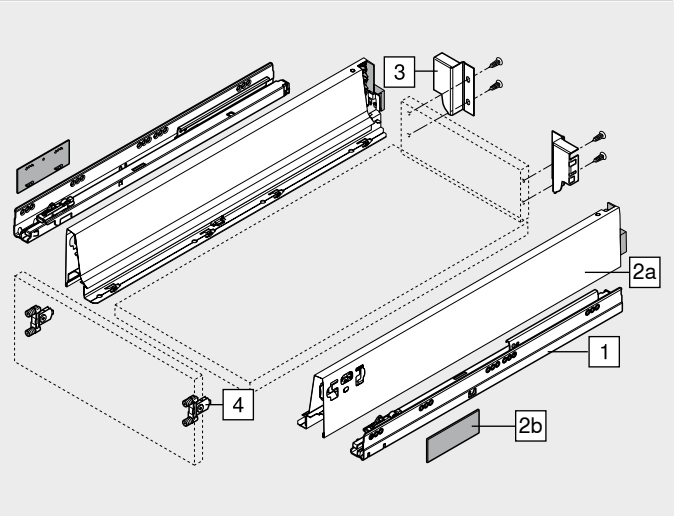

Стандартный ящик – M

Веб-код – задать в Конфигураторе изделий или нажать: DQC2QM

Проектирование

Необходимое пространство в корпусе

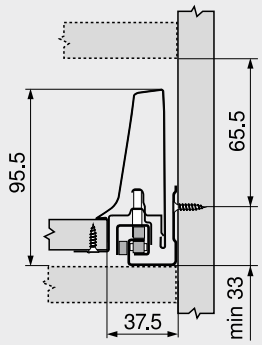

Установочные размеры – фасад – монтаж на саморезы

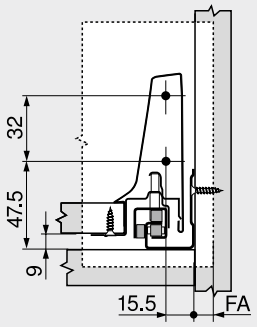

FA Наложение фасада

Карта сверления – фасад – монтаж INSERTA | под пресс

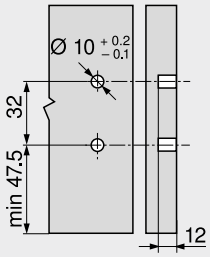

Установочные размеры – задняя стенка

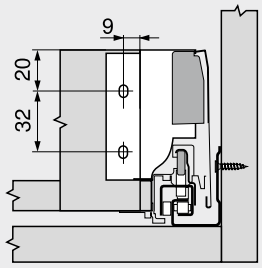

Раскрой – плит ДСП 16 мм

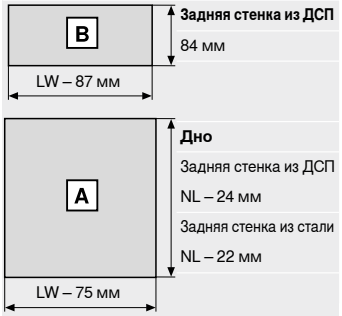

LW Внутренняя ширина корпуса
NL Номинальная длина

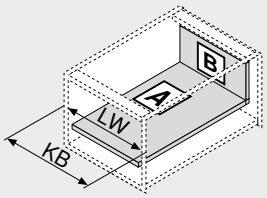

LW Внутренняя ширина корпуса
KB Ширина корпуса

Дополнительная информация

Обзор	291	Принадлежности	328	**Монтаж, демонтаж и регулировка**	
SERVO-DRIVE для **LEGRABOX** | **MERIVOBOX** | **TANDEMBOX**	362	Крепление направляющих к корпусу	334		
		Сервисы Blum	602		
		Доп. техническая информация	708		
TIP-ON BLUMOTION для **LEGRABOX** | **MERIVOBOX** | **TANDEMBOX**	394				
ORGA-LINE для **TANDEMBOX**	554				
CABLOXX	594				

Короткая ссылка
www.blum.com/a350

Внутренний ящик – M

Веб-код – задать в Конфигураторе изделий или нажать **DQC45A**



- Полное выдвижение скрытых направляющих – плавный ход на весь срок службы мебели
- Установка фасада без инструмента
- Со встроенной системой амортизации **BLUMOTION** для мягкого и бесшумного закрывания, можно комбинировать с электрической системой открывания **SERVO-DRIVE**
- Или с механической системой открывания **TIP-ON BLUMOTION** для мебели без ручек либо с декоративными ручками
- Внутренний ящик либо с ручкой, либо с ручкой и поводком

Необходимое пространство

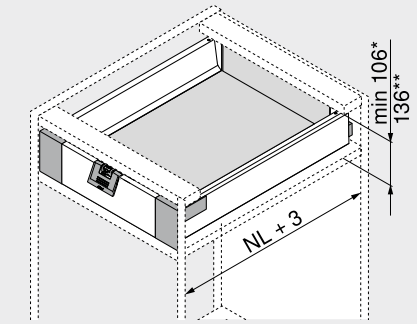

NL	Номинальная длина
*	Мин. необходимое пространство для внутреннего ящика с ручкой или без нее
**	Внутренний ящик с удобным доступом сверху

Информация для заказа

1 **Направляющие к корпусу, левая/правая**

Исполнение	BLUMOTION	
Номинальная длина NL (мм)	Динамическая нагрузка (кг) 30	65
270	578.2701M	
300	578.3001M	
350	578.3501M	
400	578.4001M	
450	578.4501M	576.4501M
500	578.5001M	576.5001M
550	578.5501M	576.5501M
600	578.6001M	576.6001M
650		576.6501M

2 **Комплект царг**

Высота царги (мм)	83.6
Номинальная длина NL (мм)	Цвет SW | R9006
270	378M2702SA
300	378M3002SA
350	378M3502SA
400	378M4002SA
450	378M4502SA
500	378M5002SA
550	378M5502SA
600	378M6002SA
650	378M6502SA

Комплектация:
- **2a** 1 x Царги, левая/правая
- **2b** 2 x Элемент брендинга, с логотипом Blum (штампов.), от 1000 шт. с индивид. логотипом

3 **Держатели для задней стенки из ДСП, лев./прав.**

Цвет	Материал	№ арт.
SW | R9006	Сталь	Z30M000S.04

4 **Комплект держателей передней панели**

Цвет	Материал	№ арт.
SW | WGR	Пластмасса	ZIF.71M0

Комплектация:
- **4a** 1 x Держатели передней панели, левый/правый
- **4e** 1 x Фиксатор – Z31A0008
- **4f** 4 x Саморезы

5 **Передняя панель без паза**

Цвет	Длина (мм)[1]	№ арт.
SW | R9006	1036	Z31L1036A

Раскрой **5** Внутр. ширина корпуса LW – 132 мм

[1] Под раскрой

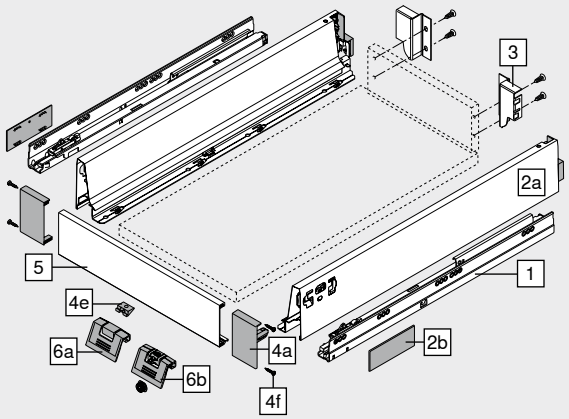

Принадлежности

6a **Ручка**

Цвет	Материал	№ арт.
SW | WGR	Пластмасса	ZIF.80M5

Альтернатива для 6a

6b **Ручка и поводок**[1]

Цвет	Материал	№ арт.
SW | WGR	Пластмасса	ZIF.80M7

[1] Нельзя использовать с **TIP-ON BLUMOTION**

Цвет		Цвет	
SW	Белый шелк	WGR	Серый
R9006	Серый (RAL 9006)		

Внутренний ящик – M

Веб-код – задать в Конфигураторе изделий или нажать DQC45A

Проектирование

Необходимое пространство в корпусе

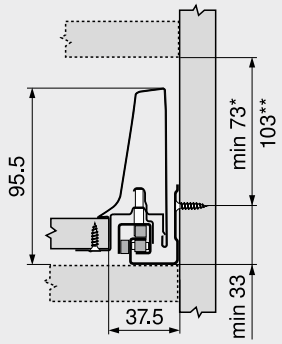

* Мин. необходимое пространство для внутреннего ящика с ручкой или без нее
Мебель без ручек можно открыть только снизу

** Внутренний ящик с удобным доступом сверху

Установочные размеры – задняя стенка

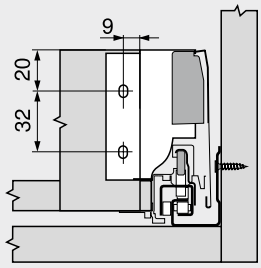

Карта сверления – фасад – поводок

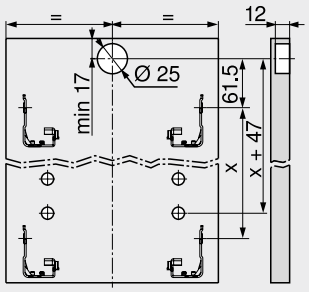

Внутренний ящик

Раскрой – плит ДСП 16 мм

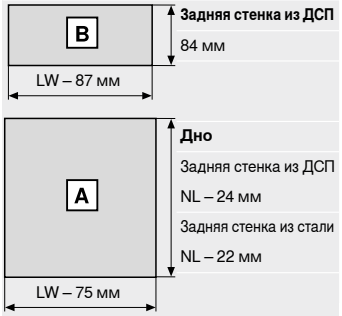

Задняя стенка из ДСП
84 мм

Дно
Задняя стенка из ДСП
NL – 24 мм
Задняя стенка из стали
NL – 22 мм

LW Внутренняя ширина корпуса
NL Номинальная длина

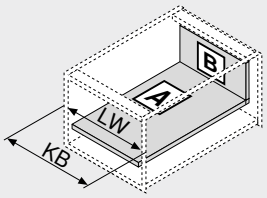

LW Внутренняя ширина корпуса
KB Ширина корпуса

Дополнительная информация

Обзор	291	Принадлежности	328	**Монтаж, демонтаж и регулировка**	
SERVO-DRIVE для **LEGRABOX** | **MERIVOBOX** | **TANDEMBOX**	362	Крепление направляющих к корпусу	334		
		Сервисы Blum	602		
		Доп. техническая информация	708		
TIP-ON BLUMOTION для **LEGRABOX** | **MERIVOBOX** | **TANDEMBOX**	394				
ORGA-LINE для **TANDEMBOX**	554				
CABLOXX	594				

Короткая ссылка
www.blum.com/a350

Стандартный ящик – K

Веб-код – задать в Конфигураторе изделий или нажать: DQC3FY



- Полное выдвижение скрытых направляющих – плавный ход на весь срок службы мебели
- Установка фасада без инструмента
- Регулировка фасада в двух плоскостях
- Со встроенной системой амортизации **BLUMOTION** для мягкого и бесшумного закрывания, можно комбинировать с электрической системой открывания **SERVO-DRIVE**
- Или с механической системой открывания **TIP-ON BLUMOTION** для мебели без ручек либо с декоративными ручками

Необходимое пространство

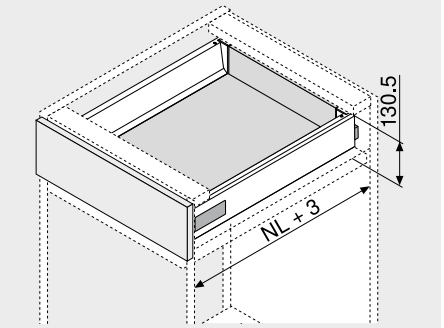

NL Номинальная длина

Информация для заказа

1 

Направляющие к корпусу, левая/правая

Исполнение **BLUMOTION**

Номинальная длина NL (мм)	Динамическая нагрузка (кг) 30	65
270	578.2701M	
300	578.3001M	
350	578.3501M	
400	578.4001M	
450	578.4501M	576.4501M
500	578.5001M	576.5001M
550	578.5501M	576.5501M
600	578.6001M	576.6001M
650		576.6501M

2 

Комплект царг

Высота царги (мм) 115.6

Номинальная длина NL (мм)	Цвет SW | R9006
270	378K2702SA
300	378K3002SA
350	378K3502SA
400	378K4002SA
450	378K4502SA
500	378K5002SA
550	378K5502SA
600	378K6002SA
650	378K6502SA

Комплектация:

2a	1 x	Царги, левая/правая
2b	2 x	Элемент брендинга, с логотипом Blum (штампов.), от 1000 шт. с индивид. логотипом
2c	2 x	Установочные дюбели

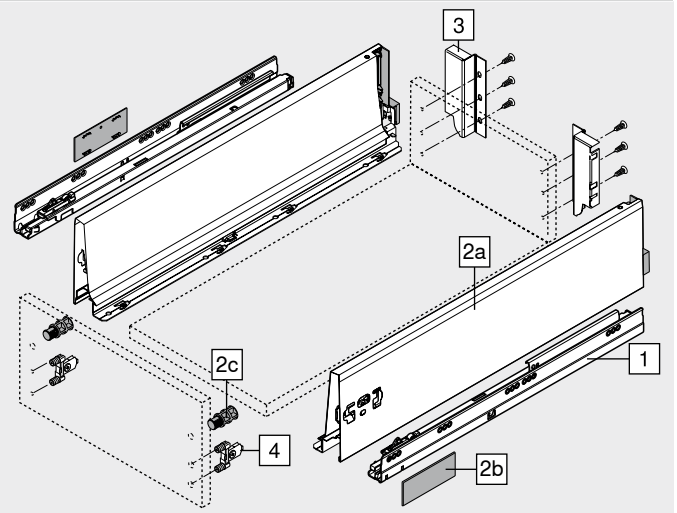

3 

Держатели для задней стенки из ДСП, лев./прав.

Цвет	Материал	№ арт.
SW | R9006	Сталь	Z30K000S

4 

Крепление фасада

Вид крепления		№ арт.
Под пресс	2 x	ZSF.36A2
INSERTA	2 x	ZSF.39A2
На саморезы	2 x	ZSF.35A2

Цвет		Цвет	
SW	Белый шелк	R9006	Серый (RAL 9006)

Стандартный ящик – K

Веб-код – задать в Конфигураторе изделий или нажать: DQC3FY

Проектирование

Необходимое пространство в корпусе

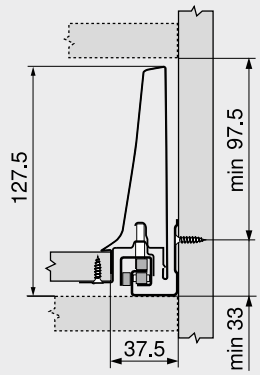

Установочные размеры – фасад – монтаж на саморезы

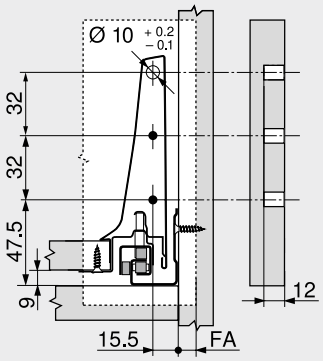

FA Наложение фасада

Карта сверления – фасад – монтаж INSERTA | под пресс

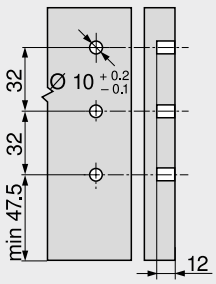

Установочные размеры – задняя стенка

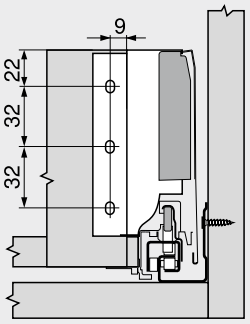

Раскрой – плит ДСП 16 мм

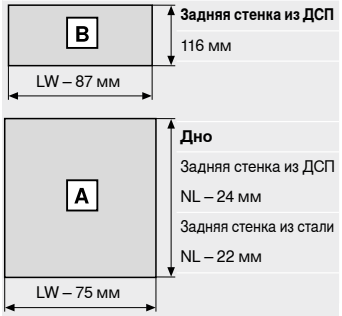

LW Внутренняя ширина корпуса
NL Номинальная длина

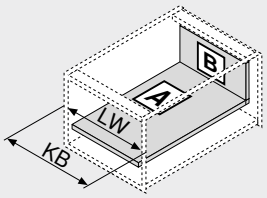

LW Внутренняя ширина корпуса
KB Ширина корпуса

Дополнительная информация

Обзор	291	Принадлежности	328	**Монтаж, демонтаж и регулировка**	
SERVO-DRIVE для **LEGRABOX** | **MERIVOBOX** | **TANDEMBOX**	362	Крепление направляющих к корпусу	334		
		Сервисы Blum	602		
		Доп. техническая информация	708		
TIP-ON BLUMOTION для **LEGRABOX** | **MERIVOBOX** | **TANDEMBOX**	394				
ORGA-LINE для **TANDEMBOX**	554				
CABLOXX	594				

Короткая ссылка
www.blum.com/a350

Внутренний ящик – K

Веб-код – задать в Конфигураторе изделий или нажать **DQC4UM**



- Полное выдвижение скрытых направляющих – плавный ход на весь срок службы мебели
- Установка фасада без инструмента
- Со встроенной системой амортизации **BLUMOTION** для мягкого и бесшумного закрывания, можно комбинировать с электрической системой открывания **SERVO-DRIVE**
- Или с механической системой открывания **TIP-ON BLUMOTION** для мебели без ручек либо с декоративными ручками
- Внутренний ящик либо с ручкой, либо с ручкой и поводком

Необходимое пространство

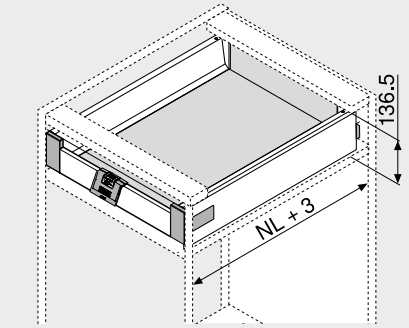

NL Номинальная длина

Информация для заказа

1 Направляющие к корпусу, левая/правая



Исполнение	BLUMOTION	
Номинальная длина NL (мм)	Динамическая нагрузка (кг) 30	65
270	578.2701M	
300	578.3001M	
350	578.3501M	
400	578.4001M	
450	578.4501M	576.4501M
500	578.5001M	576.5001M
550	578.5501M	576.5501M
600	578.6001M	576.6001M
650		576.6501M

2 Комплект царг



Высота царги (мм)	115.6
Номинальная длина NL (мм)	Цвет SW | R9006
270	378K2702SA
300	378K3002SA
350	378K3502SA
400	378K4002SA
450	378K4502SA
500	378K5002SA
550	378K5502SA
600	378K6002SA
650	378K6502SA

Комплектация:

2a	1 x	Царги, левая/правая
2b	2 x	Элемент брендинга, с логотипом Blum (штампов.), от 1000 шт. с индивид. логотипом
2c	2 x	Установочные дюбели
		Для внутренних ящиков не требуются

3 Держатели для задней стенки из ДСП, лев./прав.



Цвет	Материал	№ арт.
SW | R9006	Сталь	Z30K000S

4 Комплект держателей передней панели



Цвет	Материал	№ арт.
SW | WGR	Пластмасса	ZIF.71K0

Комплектация:

4a	1 x	Держатели передней панели, левый/правый
4e	1 x	Фиксатор – Z31A0008
4f	4 x	Саморезы

5 Передняя панель без паза



Цвет	Длина (мм)[1]	№ арт.
SW | R9006	1036	Z31L1036A

Раскрой 5 Внутр. ширина корпуса LW – 132 мм

[1] Под раскрой

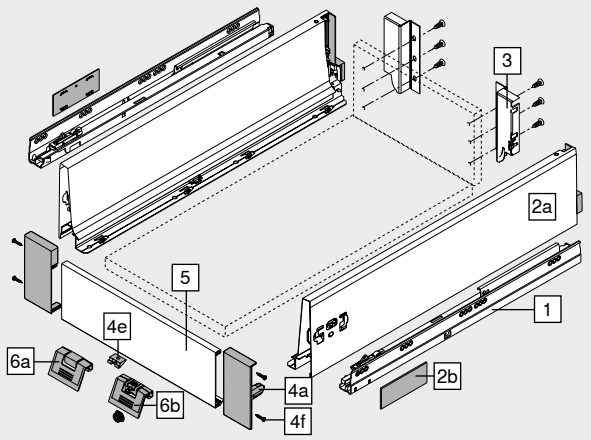

Принадлежности

6a Ручка



Цвет	Материал	№ арт.
SW | WGR	Пластмасса	ZIF.80M5

Альтернатива для 6a

6b Ручка и поводок[1]



Цвет	Материал	№ арт.
SW | WGR	Пластмасса	ZIF.80M7

[1] Нельзя использовать с **TIP-ON BLUMOTION**

Цвет		Цвет	
SW	Белый шелк	WGR	Серый
R9006	Серый (RAL 9006)		

Внутренний ящик – K

Веб-код – задать в Конфигураторе изделий или нажать: DQC4UM

Проектирование

Необходимое пространство в корпусе

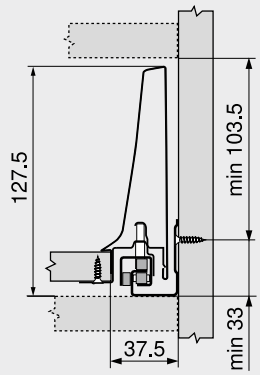

Установочные размеры – задняя стенка

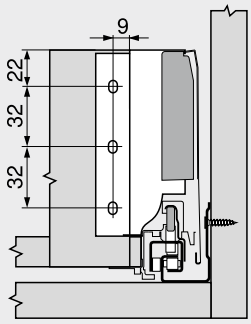

Карта сверления – фасад – поводок

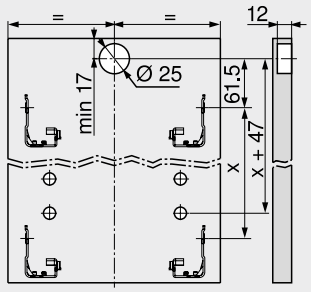

Внутренний ящик

Раскрой – плит ДСП 16 мм

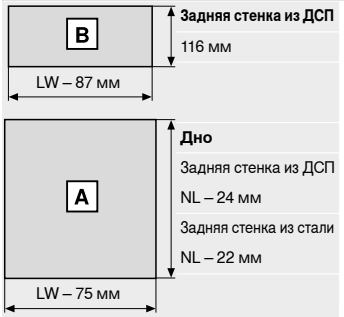

Задняя стенка из ДСП
116 мм

Дно
Задняя стенка из ДСП
NL – 24 мм
Задняя стенка из стали
NL – 22 мм

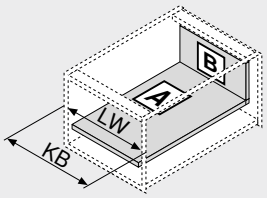

LW	Внутренняя ширина корпуса
NL	Номинальная длина

LW	Внутренняя ширина корпуса
KB	Ширина корпуса

Дополнительная информация

Обзор	291	Принадлежности	328	**Монтаж, демонтаж и регулировка**	
SERVO-DRIVE для **LEGRABOX** | **MERIVOBOX** | **TANDEMBOX**	362	Крепление направляющих к корпусу	334		
		Сервисы Blum	602		
		Доп. техническая информация	708		
TIP-ON BLUMOTION для **LEGRABOX** | **MERIVOBOX** | **TANDEMBOX**	394				
ORGA-LINE для **TANDEMBOX**	554				
CABLOXX	594				

Короткая ссылка
www.blum.com/a350

Ящик с высоким фасадом – релинг – C

Веб-код – задать в Конфигураторе изделий или нажать: DQC5JY



- С одинарным релингом
- Полное выдвижение скрытых направляющих – плавный ход на весь срок службы мебели
- Установка фасада без инструмента
- Регулировка фасада в трех плоскостях
- Со встроенной системой амортизации **BLUMOTION** для мягкого и бесшумного закрывания, можно комбинировать с электрической системой открывания **SERVO-DRIVE**
- Или с механической системой открывания **TIP-ON BLUMOTION** для мебели без ручек либо с декоративными ручками

Необходимое пространство



NL Номинальная длина

Информация для заказа

1 

Направляющие к корпусу, левая/правая

Исполнение BLUMOTION

Номинальная длина NL (мм)	Динамическая нагрузка (кг) 30	65
270	578.2701M	
300	578.3001M	
350	578.3501M	
400	578.4001M	
450	578.4501M	576.4501M
500	578.5001M	576.5001M
550	578.5501M	576.5501M
600	578.6001M	576.6001M
650		576.6501M

2 

Комплект царг

Высота царги (мм) 83.6

Номинальная длина NL (мм)	Цвет SW | R9006
270	378M2702SA
300	378M3002SA
350	378M3502SA
400	378M4002SA
450	378M4502SA
500	378M5002SA
550	378M5502SA
600	378M6002SA
650	378M6502SA

Комплектация:

2a 1 x Царги, левая/правая

2b 2 x Элемент брендинга, с логотипом Blum (штампов.), от 1000 шт. с индивид. логотипом

3 

Держатели для задней стенки из ДСП, лев./прав.

Цвет	Материал	№ арт.
SW | R9006	Сталь	Z30C000S

4 

Крепление фасада

Вид крепления		№ арт.
Под пресс	2 x	ZSF.36A2
INSERTA	2 x	ZSF.39A2
На саморезы	2 x	ZSF.35A2

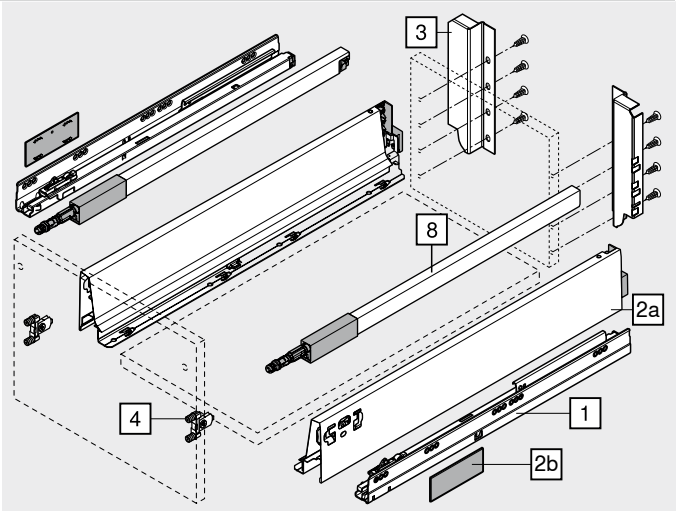

8 

Продольный релинг, левый/правый

Материал Сталь

Номинальная длина NL (мм)	Цвет SW | R9006
270	ZRG.207RSIC
300	ZRG.237RSIC
350	ZRG.287RSIC
400	ZRG.337RSIC
450	ZRG.387RSIC
500	ZRG.437RSIC
550	ZRG.487RSIC
600	ZRG.537RSIC
650	ZRG.587RSIC

Цвет		Цвет	
SW	Белый шелк	R9006	Серый (RAL 9006)

Ящик с высоким фасадом – релинг – C

Веб-код – задать в Конфигураторе изделий или нажать: DQC5JY

Проектирование

Необходимое пространство в корпусе

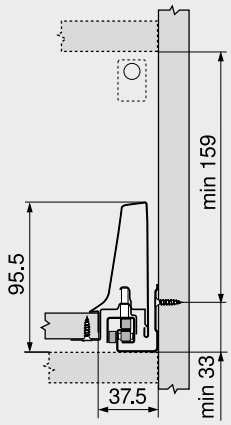

Установочные размеры – фасад – монтаж на саморезы

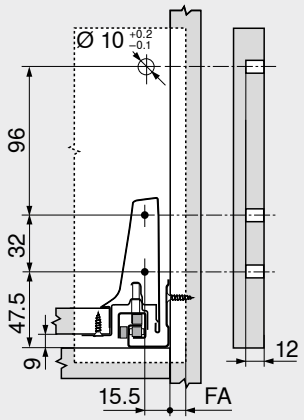

FA Наложение фасада

Карта сверления – фасад – монтаж INSERTA | под пресс

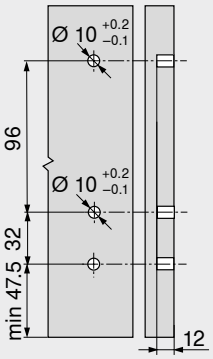

Установочные размеры – задняя стенка

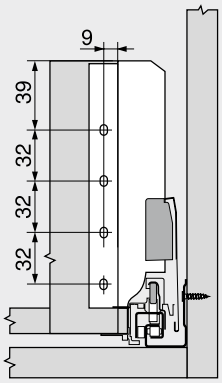

Раскрой – плит ДСП 16 мм

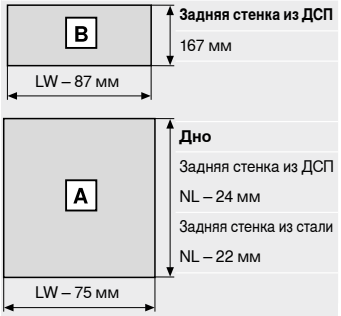

Задняя стенка из ДСП
167 мм

Дно
Задняя стенка из ДСП
NL – 24 мм
Задняя стенка из стали
NL – 22 мм

LW Внутренняя ширина корпуса
NL Номинальная длина

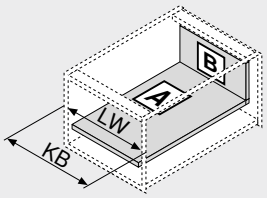

LW Внутренняя ширина корпуса
KB Ширина корпуса

Дополнительная информация

Обзор	291	Принадлежности	328	**Монтаж, демонтаж и регулировка**	
SERVO-DRIVE для **LEGRABOX** | **MERIVOBOX** | **TANDEMBOX**	362	Крепление направляющих к корпусу	334		
		Сервисы Blum	602		
		Доп. техническая информация	708		
TIP-ON BLUMOTION для **LEGRABOX** | **MERIVOBOX** | **TANDEMBOX**	394				
ORGA-LINE для **TANDEMBOX**	554				
CABLOXX	594				

Короткая ссылка
www.blum.com/a350

Высокий внутренний ящик – релинг – C

Веб-код – задать в Конфигураторе изделий или нажать **DQCAHA**



- С одинарным релингом
- Полное выдвижение скрытых направляющих – плавный ход на весь срок службы мебели
- Установка фасада без инструмента
- Со встроенной системой амортизации **BLUMOTION** для мягкого и бесшумного закрывания, можно комбинировать с электрической системой открывания **SERVO-DRIVE**
- Или с **TIP-ON BLUMOTION**

Необходимое пространство



NL Номинальная длина

Информация для заказа

1 

Направляющие к корпусу, левая/правая

Исполнение | **BLUMOTION**

Номинальная длина NL (мм)	Динамическая нагрузка (кг) 30	65
270	578.2701M	
300	578.3001M	
350	578.3501M	
400	578.4001M	
450	578.4501M	576.4501M
500	578.5001M	576.5001M
550	578.5501M	576.5501M
600	578.6001M	576.6001M
650		576.6501M

2 

Комплект царг

Высота царги (мм) | 83.6

Номинальная длина NL (мм)	Цвет SW | R9006
270	378M2702SA
300	378M3002SA
350	378M3502SA
400	378M4002SA
450	378M4502SA
500	378M5002SA
550	378M5502SA
600	378M6002SA
650	378M6502SA

Комплектация:

2a 1 x Царги, левая/правая
2b 2 x Элемент брендинга, с логотипом Blum (штампов.), от 1000 шт. с индивид. логотипом

3 

Держатели для задней стенки из ДСП, лев./прав.

Цвет	Материал	№ арт.
SW | R9006	Сталь	Z30C000S

4 

Комплект держателей передней панели

Цвет	Материал	№ арт.
SW | WGR	Пластмасса	ZIF.76C0

Комплектация:

4a 1 x Держатели передней панели, левый/правый
4e 1 x Фиксатор – Z31A0008
4f 4 x Саморезы
4g 2 x Головка релинга – ZRG.000R5F

5 

Передняя панель без паза

Цвет	Длина (мм)[1]	№ арт.
SW | R9006	1036	Z31L1036A

Раскрой **5** Внутр. ширина корпуса LW – 132 мм
[1] Под раскрой

7 

Поперечный релинг

Цвет	Длина (мм)[1]	№ арт.
SW | R9006	1046	ZRG.1046Z

Раскрой **7** Внутр. ширина корпуса LW – 122 мм
[1] Под раскрой

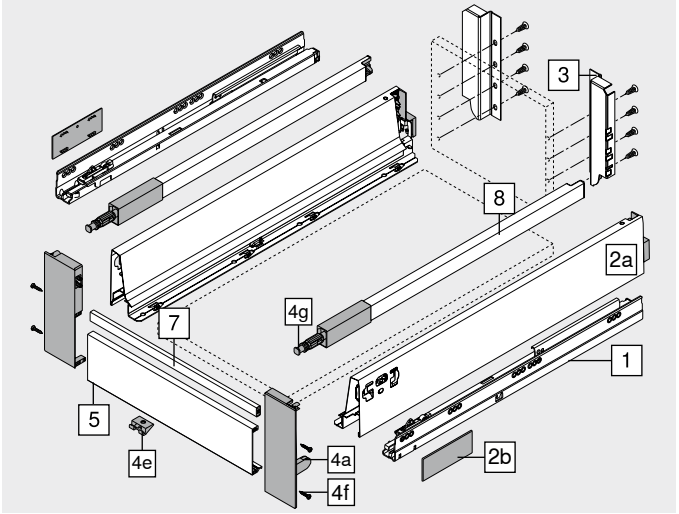

8 

Продольный релинг, левый/правый

Материал | Сталь

Номинальная длина NL (мм)	Цвет SW | R9006
270	ZRG.207RSIC
300	ZRG.237RSIC
350	ZRG.287RSIC
400	ZRG.337RSIC
450	ZRG.387RSIC
500	ZRG.437RSIC
550	ZRG.487RSIC
600	ZRG.537RSIC
650	ZRG.587RSIC

Цвет		Цвет	
SW	Белый шелк	WGR	Серый
R9006	Серый (RAL 9006)		

Высокий внутренний ящик – релинг – C

Веб-код – задать в Конфигураторе изделий или нажать: DQCANA

Проектирование

Необходимое пространство в корпусе

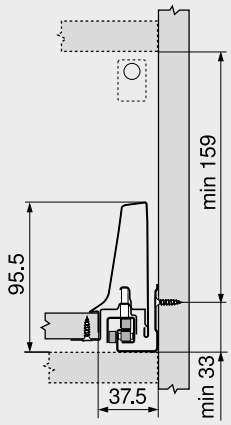

Установочные размеры – задняя стенка

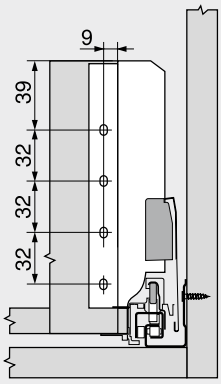

Раскрой – плит ДСП 16 мм

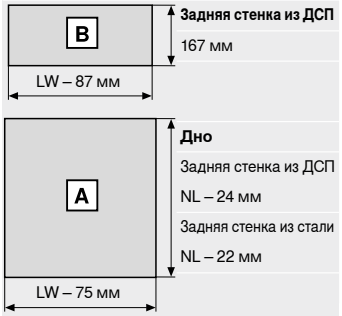

Задняя стенка из ДСП
167 мм

Дно
Задняя стенка из ДСП
NL – 24 мм
Задняя стенка из стали
NL – 22 мм

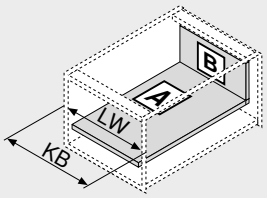

LW	Внутренняя ширина корпуса
NL	Номинальная длина

LW	Внутренняя ширина корпуса
KB	Ширина корпуса

Дополнительная информация

Обзор	291	Принадлежности	328	**Монтаж, демонтаж и регулировка**	
SERVO-DRIVE для **LEGRABOX** | **MERIVOBOX** | **TANDEMBOX**	362	Крепление направляющих к корпусу	334		
		Сервисы Blum	602		
		Доп. техническая информация	708		
TIP-ON BLUMOTION для **LEGRABOX** | **MERIVOBOX** | **TANDEMBOX**	394				
ORGA-LINE для **TANDEMBOX**	554				
CABLOXX	594				

Короткая ссылка
www.blum.com/a350

Ящик с высоким фасадом – релинг – D

Веб-код – задать в Конфигураторе изделий или нажать: DQC69A



- С одинарным релингом
- Полное выдвижение скрытых направляющих – плавный ход на весь срок службы мебели
- Установка фасада без инструмента
- Регулировка фасада в трех плоскостях
- Со встроенной системой амортизации **BLUMOTION** для мягкого и бесшумного закрывания, можно комбинировать с электрической системой открывания **SERVO-DRIVE**
- Или с механической системой открывания **TIP-ON BLUMOTION** для мебели без ручек либо с декоративными ручками

Необходимое пространство



NL Номинальная длина

Информация для заказа

1 

Направляющие к корпусу, левая/правая

Исполнение	BLUMOTION	
Номинальная длина NL (мм)	Динамическая нагрузка (кг) 30	65
270	578.2701M	
300	578.3001M	
350	578.3501M	
400	578.4001M	
450	578.4501M	576.4501M
500	578.5001M	576.5001M
550	578.5501M	576.5501M
600	578.6001M	576.6001M
650		576.6501M

2 

Комплект царг

Высота царги (мм)	83.6
Номинальная длина NL (мм)	Цвет SW | R9006
270	378M2702SA
300	378M3002SA
350	378M3502SA
400	378M4002SA
450	378M4502SA
500	378M5002SA
550	378M5502SA
600	378M6002SA
650	378M6502SA

Комплектация:

2a 1 x Царги, левая/правая
2b 2 x Элемент брендинга, с логотипом Blum (штампов.), от 1000 шт. с индивид. логотипом

3 

Держатели для задней стенки из ДСП, лев./прав.

Цвет	Материал	№ арт.
SW | R9006	Сталь	Z30D000SL

4 

Крепление фасада

Вид крепления		№ арт.
Под пресс	2 x	ZSF.36A2
INSERTA	2 x	ZSF.39A2
На саморезы	2 x	ZSF.35A2

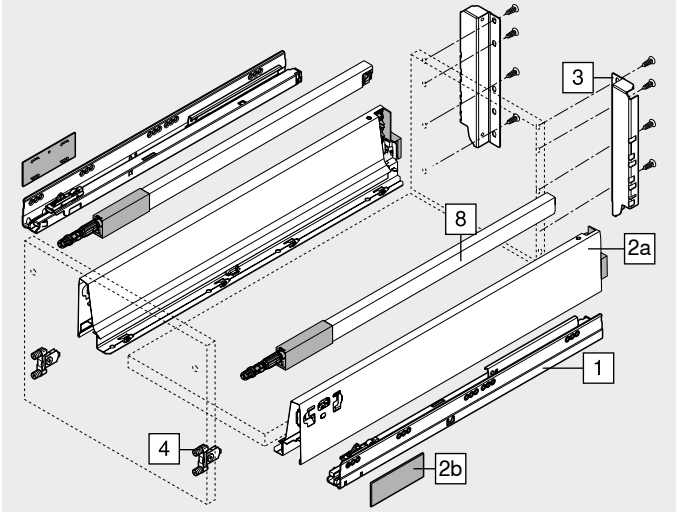

8 

Продольный релинг, левый/правый

Материал	Сталь
Номинальная длина NL (мм)	Цвет SW | R9006
270	ZRG.207RSIC
300	ZRG.237RSIC
350	ZRG.287RSIC
400	ZRG.337RSIC
450	ZRG.387RSIC
500	ZRG.437RSIC
550	ZRG.487RSIC
600	ZRG.537RSIC
650	ZRG.587RSIC

Цвет		Цвет	
SW	Белый шелк	R9006	Серый (RAL 9006)

Ящик с высоким фасадом – релинг – D

Веб-код – задать в Конфигураторе изделий или нажать DQC69A

Проектирование

Необходимое пространство в корпусе

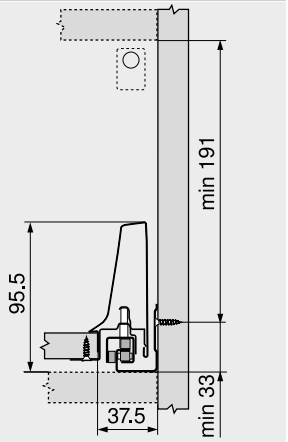

Установочные размеры – фасад – монтаж на саморезы

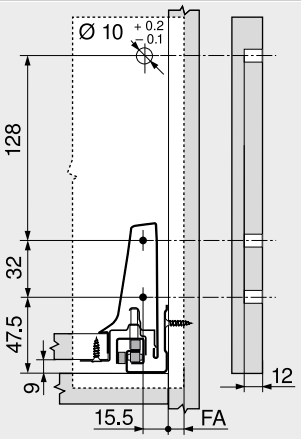

FA Наложение фасада

Карта сверления – фасад – монтаж INSERTA | под пресс

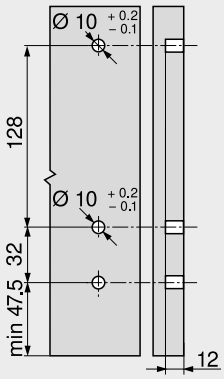

Установочные размеры – задняя стенка

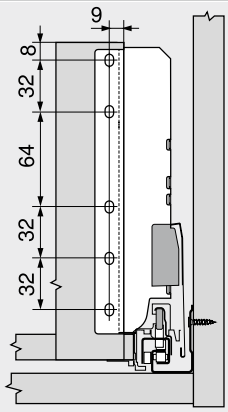

Раскрой – плит ДСП 16 мм

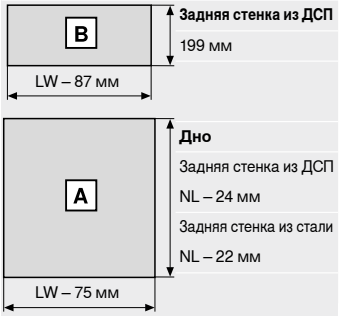

Задняя стенка из ДСП
199 мм

Дно
Задняя стенка из ДСП
NL – 24 мм
Задняя стенка из стали
NL – 22 мм

LW Внутренняя ширина корпуса
NL Номинальная длина

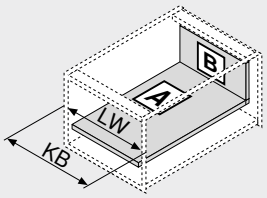

LW Внутренняя ширина корпуса
KB Ширина корпуса

Дополнительная информация

Обзор	291	Принадлежности	328	**Монтаж, демонтаж и регулировка**	
SERVO-DRIVE для **LEGRABOX** | **MERIVOBOX** | **TANDEMBOX**	362	Крепление направляющих к корпусу	334		
		Сервисы Blum	602		
		Доп. техническая информация	708		
TIP-ON BLUMOTION для **LEGRABOX** | **MERIVOBOX** | **TANDEMBOX**	394				
ORGA-LINE для **TANDEMBOX**	554				
CABLOXX	594				

Короткая ссылка
www.blum.com/a350

Высокий внутренний ящик – релинг – D

Веб-код – задать в Конфигураторе изделий или нажать **DQCB6M**



- С одинарным релингом
- Полное выдвижение скрытых направляющих – плавный ход на весь срок службы мебели
- Установка фасада без инструмента
- Со встроенной системой амортизации **BLUMOTION** для мягкого и бесшумного закрывания, можно комбинировать с электрической системой открывания **SERVO-DRIVE**
- Или с **TIP-ON BLUMOTION**

Необходимое пространство



NL Номинальная длина

Информация для заказа

1 Направляющие к корпусу, левая/правая



Исполнение	BLUMOTION	
Номинальная длина NL (мм)	Динамическая нагрузка (кг) 30	65
270	578.2701M	
300	578.3001M	
350	578.3501M	
400	578.4001M	
450	578.4501M	576.4501M
500	578.5001M	576.5001M
550	578.5501M	576.5501M
600	578.6001M	576.6001M
650		576.6501M

2 Комплект царг



Высота царги (мм)	83.6
Номинальная длина NL (мм)	Цвет SW | R9006
270	378M2702SA
300	378M3002SA
350	378M3502SA
400	378M4002SA
450	378M4502SA
500	378M5002SA
550	378M5502SA
600	378M6002SA
650	378M6502SA

Комплектация:

2a 1 x Царги, левая/правая
2b 2 x Элемент брендинга, с логотипом Blum (штампов.), от 1000 шт. с индивид. логотипом

3 Держатели для задней стенки из ДСП, лев./прав.



Цвет	Материал	№ арт.
SW | R9006	Сталь	Z30D000SL

4 Комплект держателей передней панели



Цвет	Материал	№ арт.
SW | WGR	Пластмасса	ZIF.76D0

Комплектация:

4a 1 x Держатели передней панели, левый/правый
4e 1 x Фиксатор – Z31A0008
4f 4 x Саморезы
4g 2 x Головка релинга – ZRG.000R5F

5 Передняя панель без паза



Цвет	Длина (мм)[1]	№ арт.
SW | R9006	1036	Z31L1036A

Раскрой **5** Внутр. ширина корпуса LW – 132 мм

[1] Под раскрой

7 Поперечный релинг



Цвет	Длина (мм)[1]	№ арт.
SW | R9006	1046	ZRG.1046Z

Раскрой **7** Внутр. ширина корпуса LW – 122 мм

[1] Под раскрой

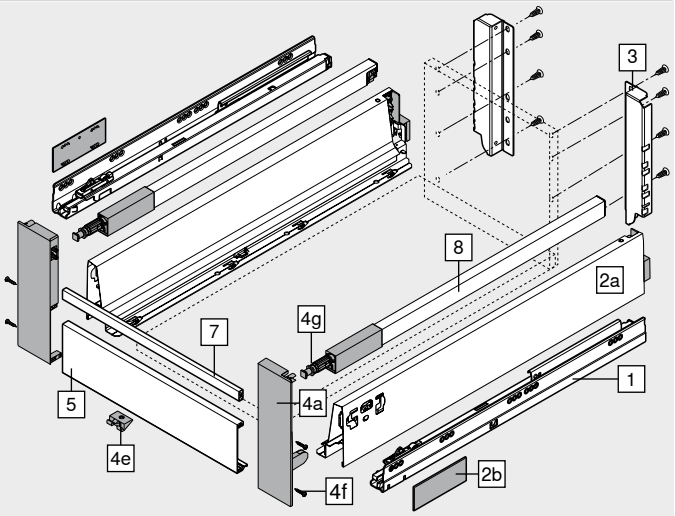

8 Продольный релинг, левый/правый



Материал	Сталь	
Номинальная длина NL (мм)	Цвет SW | R9006	
270	ZRG.207RSIC	
300	ZRG.237RSIC	
350	ZRG.287RSIC	
400	ZRG.337RSIC	
450	ZRG.387RSIC	
500	ZRG.437RSIC	
550	ZRG.487RSIC	
600	ZRG.537RSIC	
650	ZRG.587RSIC	

Цвет		Цвет	
SW	Белый шелк	WGR	Серый
R9006	Серый (RAL 9006)		

Высокий внутренний ящик – релинг – D

Веб-код – задать в Конфигураторе изделий или нажать: DQCB6M

Проектирование

Необходимое пространство в корпусе

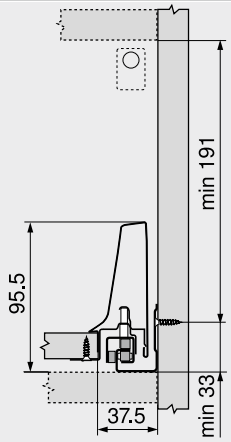

Установочные размеры – задняя стенка

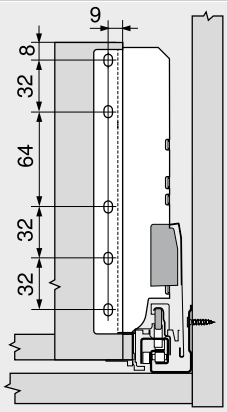

Раскрой – плит ДСП 16 мм

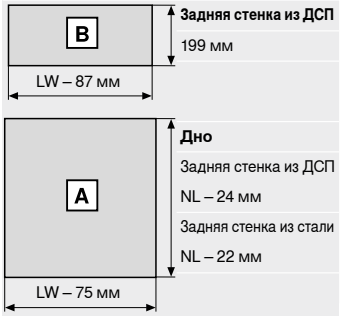

Задняя стенка из ДСП
199 мм

Дно
Задняя стенка из ДСП
NL – 24 мм
Задняя стенка из стали
NL – 22 мм

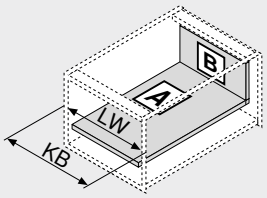

LW	Внутренняя ширина корпуса
NL	Номинальная длина

LW	Внутренняя ширина корпуса
KB	Ширина корпуса

Дополнительная информация

Обзор	291	Принадлежности	328	**Монтаж, демонтаж и регулировка**	
SERVO-DRIVE для **LEGRABOX** | **MERIVOBOX** | **TANDEMBOX**	362	Крепление направляющих к корпусу	334		
		Сервисы Blum	602		
		Доп. техническая информация	708		
TIP-ON BLUMOTION для **LEGRABOX** | **MERIVOBOX** | **TANDEMBOX**	394				
ORGA-LINE для **TANDEMBOX**	554				
CABLOXX	594				

Короткая ссылка
www.blum.com/a350

Ящик с высоким фасадом – релинг – D – царги K

Веб-код – задать в Конфигураторе изделий или нажать: DQC6YM



- С одинарным релингом
- Полное выдвижение скрытых направляющих – плавный ход на весь срок службы мебели
- Установка фасада без инструмента
- Регулировка фасада в трех плоскостях
- Со встроенной системой амортизации **BLUMOTION** для мягкого и бесшумного закрывания, можно комбинировать с электрической системой открывания **SERVO-DRIVE**
- Или с механической системой открывания **TIP-ON BLUMOTION** для мебели без ручек либо с декоративными ручками

Необходимое пространство



NL Номинальная длина

Информация для заказа

1 

Направляющие к корпусу, левая/правая

Исполнение | **BLUMOTION**

Номинальная длина NL (мм)	Динамическая нагрузка (кг) 30	65
270	578.2701M	
300	578.3001M	
350	578.3501M	
400	578.4001M	
450	578.4501M	576.4501M
500	578.5001M	576.5001M
550	578.5501M	576.5501M
600	578.6001M	576.6001M
650		576.6501M

2 

Комплект царг

Высота царги (мм) | 115.6

Номинальная длина NL (мм)	Цвет SW | R9006
270	378K2702SA
300	378K3002SA
350	378K3502SA
400	378K4002SA
450	378K4502SA
500	378K5002SA
550	378K5502SA
600	378K6002SA
650	378K6502SA

Комплектация:

2a	1 x	Царги, левая/правая
2b	2 x	Элемент брендинга, с логотипом Blum (штампов.), от 1000 шт. с индивид. логотипом
2c	2 x	Установочные дюбели

3 

Держатели для задней стенки из ДСП, лев./прав.

Цвет	Материал	№ арт.
SW | R9006	Сталь	Z30D000SL

4 

Крепление фасада

Вид крепления		№ арт.
Под пресс	2 x	ZSF.36A2
INSERTA	2 x	ZSF.39A2
На саморезы	2 x	ZSF.35A2

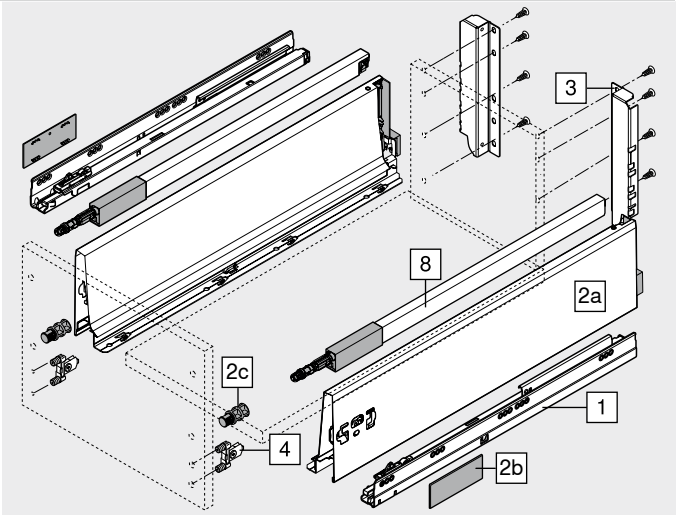

8 

Продольный релинг, левый/правый

Материал | Сталь

Номинальная длина NL (мм)	Цвет SW | R9006
270	ZRG.207RSIC
300	ZRG.237RSIC
350	ZRG.287RSIC
400	ZRG.337RSIC
450	ZRG.387RSIC
500	ZRG.437RSIC
550	ZRG.487RSIC
600	ZRG.537RSIC
650	ZRG.587RSIC

Цвет		Цвет	
SW	Белый шелк	R9006	Серый (RAL 9006)

Ящик с высоким фасадом – релинг – D – царги K

Веб-код – задать в Конфигураторе изделий или нажать: DQC6YM

Проектирование

Необходимое пространство в корпусе

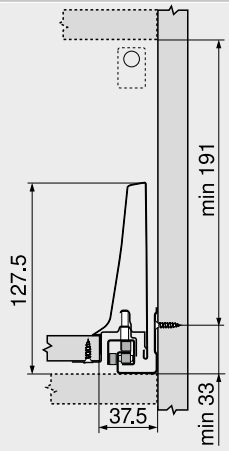

Установочные размеры – фасад – монтаж на саморезы

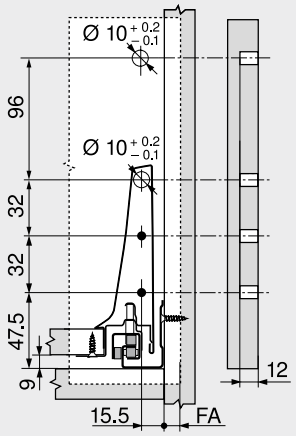

FA Наложение фасада

Карта сверления – фасад – монтаж INSERTA | под пресс

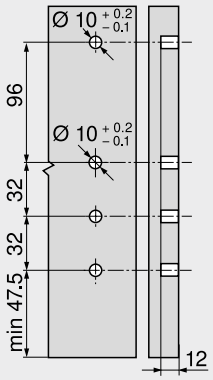

Установочные размеры – задняя стенка

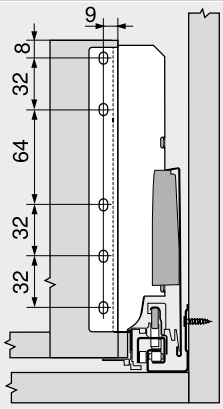

Раскрой – плит ДСП 16 мм

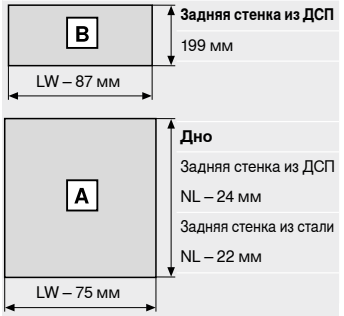

Задняя стенка из ДСП
199 мм

Дно
Задняя стенка из ДСП
NL – 24 мм
Задняя стенка из стали
NL – 22 мм

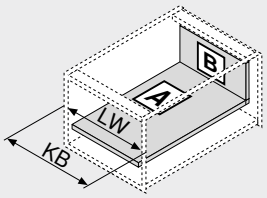

LW Внутренняя ширина корпуса
NL Номинальная длина

LW Внутренняя ширина корпуса
KB Ширина корпуса

Дополнительная информация

Обзор	291	Принадлежности	328	**Монтаж, демонтаж и регулировка**	
SERVO-DRIVE для **LEGRABOX** | **MERIVOBOX** | **TANDEMBOX**	362	Крепление направляющих к корпусу	334		
		Сервисы Blum	602		
		Доп. техническая информация	708		
TIP-ON BLUMOTION для **LEGRABOX** | **MERIVOBOX** | **TANDEMBOX**	394				
ORGA-LINE для **TANDEMBOX**	554				
CABLOXX	594				

Короткая ссылка
www.blum.com/a350

Высокий внутренний ящик – релинг – D – царги K

Веб-код – задать в Конфигураторе изделий или нажать **DQCBVY**



- С одинарным релингом
- Полное выдвижение скрытых направляющих – плавный ход на весь срок службы мебели
- Установка фасада без инструмента
- Со встроенной системой амортизации **BLUMOTION** для мягкого и бесшумного закрывания, можно комбинировать с электрической системой открывания **SERVO-DRIVE**
- Или с **TIP-ON BLUMOTION**

Необходимое пространство



NL Номинальная длина

Информация для заказа

1 Направляющие к корпусу, левая/правая



Исполнение: BLUMOTION

Номинальная длина NL (мм)	Динамическая нагрузка (кг) 30	65
270	578.2701M	
300	578.3001M	
350	578.3501M	
400	578.4001M	
450	578.4501M	576.4501M
500	578.5001M	576.5001M
550	578.5501M	576.5501M
600	578.6001M	576.6001M
650		576.6501M

2 Комплект царг



Высота царги (мм): 115.6

Номинальная длина NL (мм)	Цвет SW | R9006
270	378K2702SA
300	378K3002SA
350	378K3502SA
400	378K4002SA
450	378K4502SA
500	378K5002SA
550	378K5502SA
600	378K6002SA
650	378K6502SA

Комплектация:

2a	1 x	Царги, левая/правая
2b	2 x	Элемент брендинга, с логотипом Blum (штампов.), от 1000 шт. с индивид. логотипом
2c	2 x	Установочные дюбели Для высоких внутренних ящиков не требуются

3 Держатели для задней стенки из ДСП, лев./прав.



Цвет	Материал	№ арт.
SW | R9006	Сталь	Z30D000SL

4 Комплект держателей передней панели



Цвет	Материал	№ арт.
SW | WGR	Пластмасса	ZIF.76D0

Комплектация:

4a	1 x	Держатели передней панели, левый/правый
4e	1 x	Фиксатор – Z31A0008
4f	4 x	Саморезы
4g	2 x	Головка релинга – ZRG.000R5F

5 Передняя панель без паза



Цвет	Длина (мм)[1]	№ арт.
SW | R9006	1036	Z31L1036A

Раскрой 5 Внутр. ширина корпуса LW – 132 мм

[1] Под раскрой

7 Поперечный релинг



Цвет	Длина (мм)[1]	№ арт.
SW | R9006	1046	ZRG.1046Z

Раскрой 7 Внутр. ширина корпуса LW – 122 мм

[1] Под раскрой

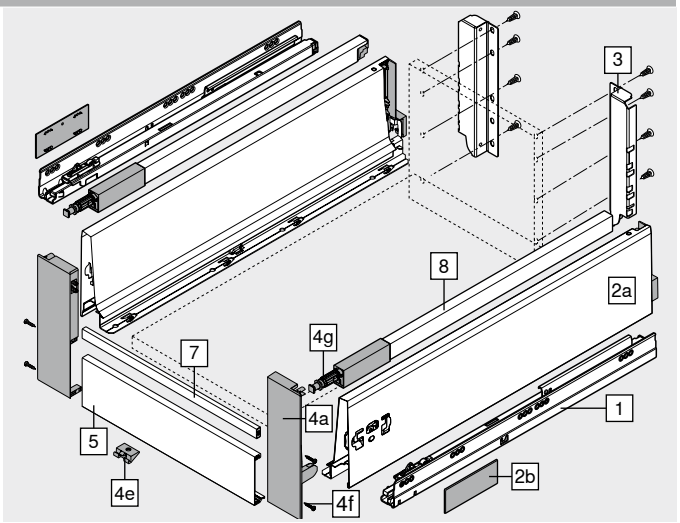

8 Продольный релинг, левый/правый



Материал: Сталь

Номинальная длина NL (мм)	Цвет SW | R9006
270	ZRG.207RSIC
300	ZRG.237RSIC
350	ZRG.287RSIC
400	ZRG.337RSIC
450	ZRG.387RSIC
500	ZRG.437RSIC
550	ZRG.487RSIC
600	ZRG.537RSIC
650	ZRG.587RSIC

Цвет		Цвет	
SW	Белый шелк	WGR	Серый
R9006	Серый (RAL 9006)		

Высокий внутренний ящик – релинг – D – царги K

Веб-код – задать в Конфигураторе изделий или нажать: DQCBVY

Проектирование

Необходимое пространство в корпусе

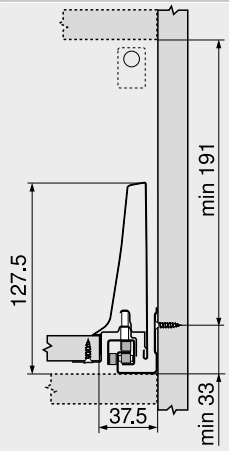

Установочные размеры – задняя стенка

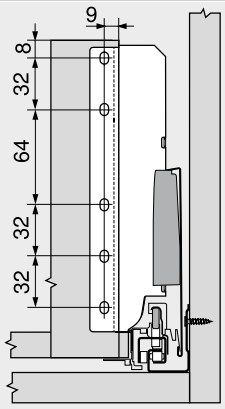

Раскрой – плит ДСП 16 мм

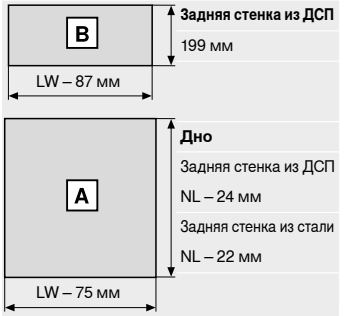

Задняя стенка из ДСП
199 мм

Дно
Задняя стенка из ДСП
NL – 24 мм
Задняя стенка из стали
NL – 22 мм

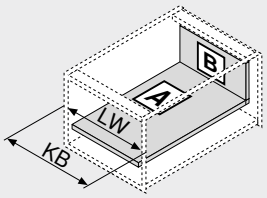

LW	Внутренняя ширина корпуса
NL	Номинальная длина

LW	Внутренняя ширина корпуса
KB	Ширина корпуса

Дополнительная информация

Обзор	291	Принадлежности	328	**Монтаж, демонтаж и регулировка**	
SERVO-DRIVE для **LEGRABOX** | **MERIVOBOX** | **TANDEMBOX**	362	Крепление направляющих к корпусу	334		
		Сервисы Blum	602		
		Доп. техническая информация	708		
TIP-ON BLUMOTION для **LEGRABOX** | **MERIVOBOX** | **TANDEMBOX**	394				
ORGA-LINE для **TANDEMBOX**	554				
CABLOXX	594				

Короткая ссылка
www.blum.com/a350

Ящик с высоким фасадом – релинг – C – алюминиевая рамка

Веб-код – задать в Конфигураторе изделий или нажать: DQC7NY



- С одинарным релингом
- Полное выдвижение скрытых направляющих – плавный ход на весь срок службы мебели
- Установка фасада без инструмента
- Регулировка фасада в трех плоскостях
- Со встроенной системой амортизации **BLUMOTION** для мягкого и бесшумного закрывания, можно комбинировать с электрической системой открывания **SERVO-DRIVE**
- Или с механической системой открывания **TIP-ON BLUMOTION** для мебели без ручек либо с декоративными ручками

Необходимое пространство

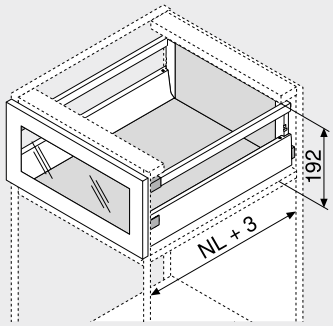

NL Номинальная длина

Информация для заказа

1 Направляющие к корпусу, левая/правая



Исполнение	BLUMOTION	
Номинальная длина NL (мм)	Динамическая нагрузка (кг) 30	65
270	578.2701M	
300	578.3001M	
350	578.3501M	
400	578.4001M	
450	578.4501M	576.4501M
500	578.5001M	576.5001M
550	578.5501M	576.5501M
600	578.6001M	576.6001M
650		576.6501M

2 Комплект царг



Высота царги (мм)	83.6
Номинальная длина NL (мм)	Цвет SW | R9006
270	378M2702SA
300	378M3002SA
350	378M3502SA
400	378M4002SA
450	378M4502SA
500	378M5002SA
550	378M5502SA
600	378M6002SA
650	378M6502SA

Комплектация:
2a 1 x Царги, левая/правая
2b 2 x Элемент брендинга, с логотипом Blum (штампов.), от 1000 шт. с индивид. логотипом

3 Держатели для задней стенки из ДСП, лев./прав.



Цвет	Материал	№ арт.
SW | R9006	Сталь	Z30C000S

4 Крепление фасада



Вид крепления		№ арт.
На саморезы	2 x	ZSF.35A2

4a Адаптер для алюминиевой рамки[1]



Цвет	Материал		№ арт.
NA	Пластмасса	2 x	ZRF.2210

[1] Используйте саморезы с потайной головкой Ø 3.5 мм (Головка Ø 7 мм)!

4g Головка релинга



Цвет	Материал		№ арт.
NA	Пластмасса	2 x	ZRG.000R5F

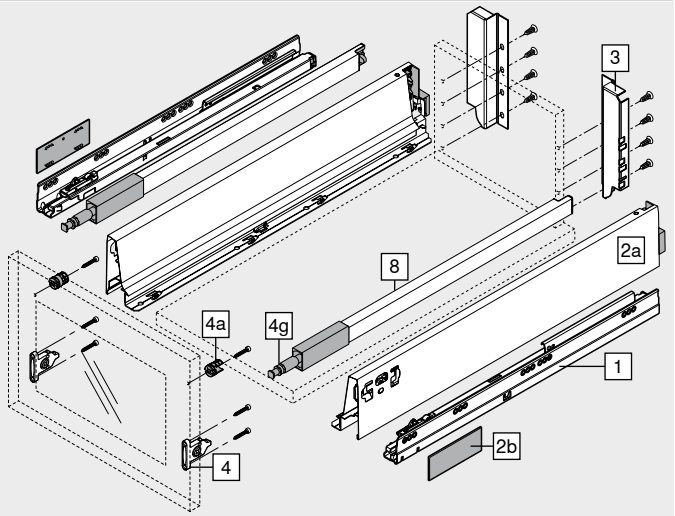

8 Продольный релинг, левый/правый



Материал	Сталь	
Номинальная длина NL (мм)	Цвет SW | R9006	
270	ZRG.207RSIC	
300	ZRG.237RSIC	
350	ZRG.287RSIC	
400	ZRG.337RSIC	
450	ZRG.387RSIC	
500	ZRG.437RSIC	
550	ZRG.487RSIC	
600	ZRG.537RSIC	
650	ZRG.587RSIC	

Цвет		Цвет	
SW	Белый шелк	NA	Нейтральный
R9006	Серый (RAL 9006)		

Ящик с высоким фасадом – релинг – C – алюминиевая рамка

Веб-код – задать в Конфигураторе изделий или нажать: DQC7NY

Проектирование

Необходимое пространство в корпусе

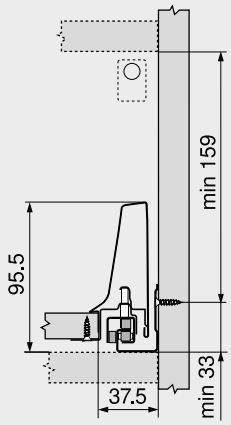

Установочные размеры – фасад – монтаж на саморезы

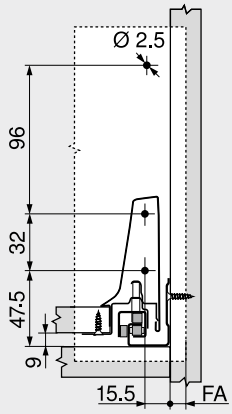

FA Наложение фасада

Установочные размеры – задняя стенка

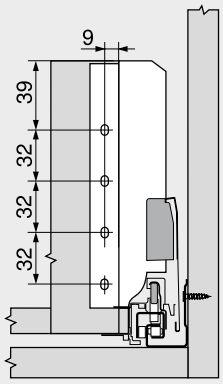

Раскрой – плит ДСП 16 мм

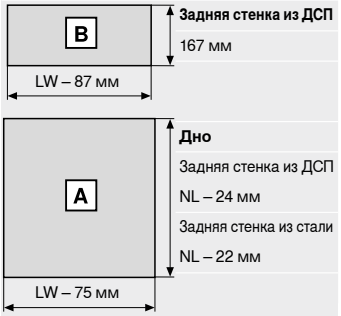

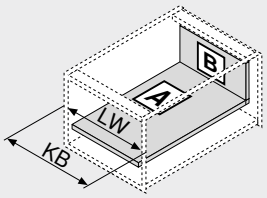

LW Внутренняя ширина корпуса
NL Номинальная длина

LW Внутренняя ширина корпуса
KB Ширина корпуса

Дополнительная информация

Обзор	291	Принадлежности	328	**Монтаж, демонтаж и регулировка**	
SERVO-DRIVE для **LEGRABOX** | **MERIVOBOX** | **TANDEMBOX**	362	Крепление направляющих к корпусу	334		
		Сервисы Blum	602		
		Доп. техническая информация	708		
TIP-ON BLUMOTION для **LEGRABOX** | **MERIVOBOX** | **TANDEMBOX**	394				
ORGA-LINE для **TANDEMBOX**	554				
CABLOXX	594				

Короткая ссылка
www.blum.com/a350

3

Ящик с высоким фасадом – релинг – D – алюминиевая рамка

Веб-код – задать в Конфигураторе изделий или нажать **DQC8DA**



- С одинарным релингом
- Полное выдвижение скрытых направляющих – плавный ход на весь срок службы мебели
- Установка фасада без инструмента
- Регулировка фасада в трех плоскостях
- Со встроенной системой амортизации **BLUMOTION** для мягкого и бесшумного закрывания, можно комбинировать с электрической системой открывания **SERVO-DRIVE**
- Или с механической системой открывания **TIP-ON BLUMOTION** для мебели без ручек либо с декоративными ручками

Необходимое пространство



NL Номинальная длина

Информация для заказа

1 Направляющие к корпусу, левая/правая



Исполнение: BLUMOTION

Номинальная длина NL (мм)	Динамическая нагрузка (кг) 30	65
270	578.2701M	
300	578.3001M	
350	578.3501M	
400	578.4001M	
450	578.4501M	576.4501M
500	578.5001M	576.5001M
550	578.5501M	576.5501M
600	578.6001M	576.6001M
650		576.6501M

2 Комплект царг



Высота царги (мм): 83.6

Номинальная длина NL (мм)	Цвет SW | R9006
270	378M2702SA
300	378M3002SA
350	378M3502SA
400	378M4002SA
450	378M4502SA
500	378M5002SA
550	378M5502SA
600	378M6002SA
650	378M6502SA

Комплектация:

2a 1 x Царги, левая/правая
2b 2 x Элемент брендинга, с логотипом Blum (штампов.), от 1000 шт. с индивид. логотипом

3 Держатели для задней стенки из ДСП, лев./прав.



Цвет	Материал		№ арт.
SW | R9006	Сталь		Z30D000SL

4 Крепление фасада



Вид крепления		№ арт.
На саморезы	2 x	ZSF.35A2

4a Адаптер для алюминиевой рамки[1]



Цвет	Материал		№ арт.
NA	Пластмасса	2 x	ZRF.2210

[1] Используйте саморезы с потайной головкой Ø 3.5 мм (Головка Ø 7 мм)!

4g Головка релинга



Цвет	Материал		№ арт.
NA	Пластмасса	2 x	ZRG.000R5F

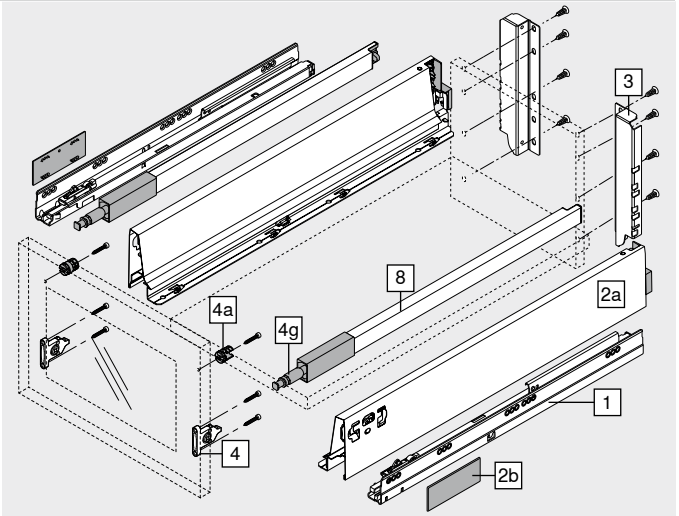

8 Продольный релинг, левый/правый



Материал: Сталь

Номинальная длина NL (мм)	Цвет SW | R9006
270	ZRG.207RSIC
300	ZRG.237RSIC
350	ZRG.287RSIC
400	ZRG.337RSIC
450	ZRG.387RSIC
500	ZRG.437RSIC
550	ZRG.487RSIC
600	ZRG.537RSIC
650	ZRG.587RSIC

Цвет		Цвет	
SW	Белый шелк	NA	Нейтральный
R9006	Серый (RAL 9006)		

Ящик с высоким фасадом – релинг – D – алюминиевая рамка

Веб-код – задать в Конфигураторе изделий или нажать: DQC8DA

Проектирование

Необходимое пространство в корпусе

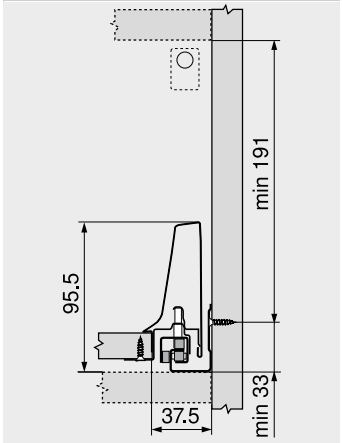

Установочные размеры – фасад – монтаж на саморезы

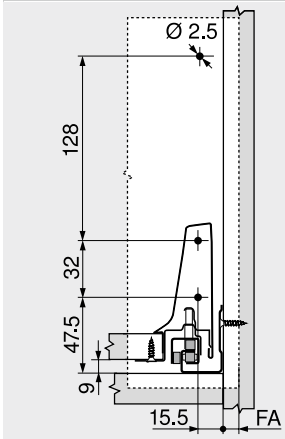

FA Наложение фасада

Установочные размеры – задняя стенка

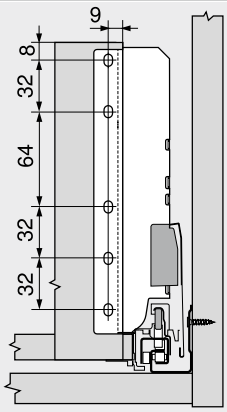

Раскрой – плит ДСП 16 мм

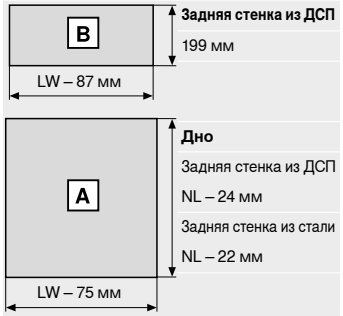

Задняя стенка из ДСП
199 мм

Дно
Задняя стенка из ДСП
NL – 24 мм
Задняя стенка из стали
NL – 22 мм

LW Внутренняя ширина корпуса
NL Номинальная длина

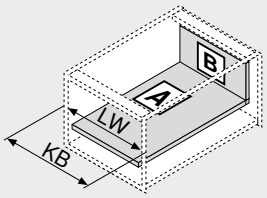

LW Внутренняя ширина корпуса
KB Ширина корпуса

Дополнительная информация

Обзор	291	Принадлежности	328	**Монтаж, демонтаж и регулировка**	
SERVO-DRIVE для **LEGRABOX** | **MERIVOBOX** | **TANDEMBOX**	362	Крепление направляющих к корпусу	334		
		Сервисы Blum	602		
		Доп. техническая информация	708		
TIP-ON BLUMOTION для **LEGRABOX** | **MERIVOBOX** | **TANDEMBOX**	394				
ORGA-LINE для **TANDEMBOX**	554				
CABLOXX	594				

Короткая ссылка
www.blum.com/a350

Ящик с высоким фасадом – релинг – C

Веб-код – задать в Конфигураторе изделий или нажать **DQC92M**



- Можно реализовать со стандартными комплектующими
- С одинарным релингом
- Полное выдвижение скрытых направляющих – плавный ход на весь срок службы мебели
- Установка фасада без инструмента
- Регулировка фасада в трех плоскостях
- Со встроенной системой амортизации **BLUMOTION** для мягкого и бесшумного закрывания, можно комбинировать с электрической системой открывания **SERVO-DRIVE**
- Или с механической системой открывания **TIP-ON BLUMOTION** для мебели без ручек либо с декоративными ручками

Необходимое пространство



NL Номинальная длина

Информация для заказа

1 

Направляющие к корпусу, левая/правая

Исполнение	BLUMOTION	
Номинальная длина NL (мм)	Динамическая нагрузка (кг) 30	65
450	578.4501M	
500	578.5001M	
550	578.5501M	
600	578.6001M	576.6001M
650		576.6501M

2 

Комплект внешних царг

Высота царги (мм)	83.6	
Номинальная длина NL (мм)	Цвет SW | R9006	
450	378M4502SA	
500	378M5002SA	
550	378M5502SA	
600	378M6002SA	
650	378M6502SA	

Комплектация:

2a 1 x Царги, левая/правая
2b 2 x Элемент брендинга, с логотипом Blum (штампов.), от 1000 шт. с индивид. логотипом

3 

Держатель задней стенки из ДСП для ящика под мойку, левый/правый

Цвет	Материал	№ арт.
SW | R9006	Сталь	Z30C000S.22

4 

Крепление фасада

Вид крепления		№ арт.
Под пресс	4 x	ZSF.36A2
INSERTA	4 x	ZSF.39A2
На саморезы	4 x	ZSF.35A2

8 

Продольный релинг, левый/правый

Материал	Сталь	
Номинальная длина NL (мм)	Цвет SW | R9006	
450	ZRG.387RSIC	
500	ZRG.437RSIC	
550	ZRG.487RSIC	
600	ZRG.537RSIC	
650	ZRG.587RSIC	

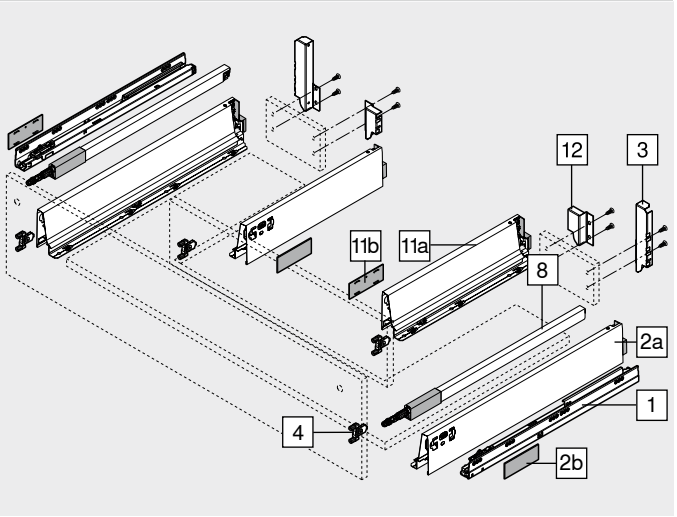

11 

Комплект внутренних царг

Высота царги (мм)	83.6	
Номинальная длина NL (мм)[1]	Цвет SW | R9006	
300	378M3002SA	
350	378M3502SA	
400	378M4002SA	
450	378M4502SA	
500	378M5002SA	

Комплектация:

11a 1 x Царги, левая/правая
11b 2 x Элемент брендинга, с логотипом Blum (штампов.), от 1000 шт. с индивид. логотипом

[1] Мы рекомендуем для рационального использования полезного пространства Номинальная длина NL внешних царг (№ 2) – номинальная длина NL внутренних царг (№ 11) = мин. 150 мм

12 

Держатели для задней стенки из ДСП, лев./прав.

Цвет	Материал	№ арт.
SW | R9006	Сталь	Z30M000S.04

Цвет		Цвет	
SW	Белый шелк	R9006	Серый (RAL 9006)

Ящик с высоким фасадом – релинг – C

Веб-код – задать в Конфигураторе изделий или нажать **DQC92M**

Проектирование

Необходимое пространство в корпусе

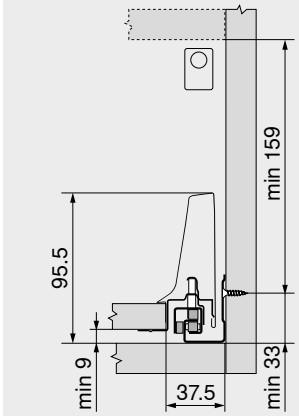

Установочные размеры – фасад – монтаж на саморезы

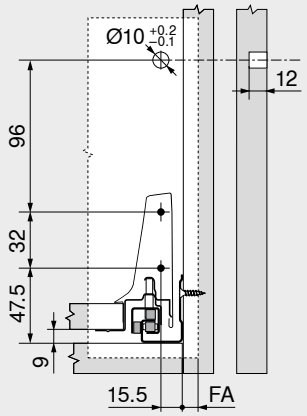

FA Наложение фасада

Карта сверления – фасад – монтаж INSERTA | под пресс

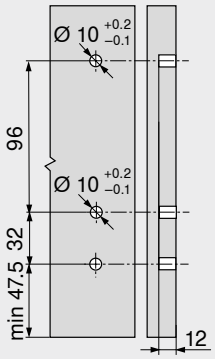

Установочные размеры – задняя стенка

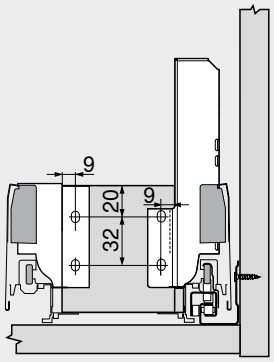

Раскрой – плит ДСП 16 мм

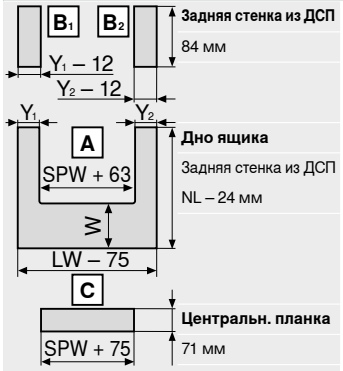

Задняя стенка из ДСП
84 мм

Дно ящика
Задняя стенка из ДСП
NL – 24 мм

Центральн. планка
71 мм

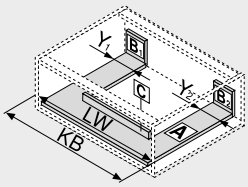

LW	Внутренняя ширина корпуса
NL	Номинальная длина
SPW	Внутренняя ширина между внутренними царгами

W = NL внешней царги – NL внутренней царги – 10 мм

	Y мин. (мм)	Y макс. (мм)
BLUMOTION	48	225
TIP-ON BLUMOTION	75	225

LW Внутренняя ширина корпуса
KB Ширина корпуса

Карта сверления – центральн. планка

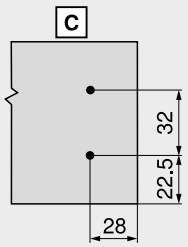

Дополнительная информация

Обзор	291	Принадлежности	328	**Монтаж, демонтаж и регулировка**	
SERVO-DRIVE для **LEGRABOX** | **MERIVOBOX** | **TANDEMBOX**	362	Крепление направляющих к корпусу	334		
		Сервисы Blum	602		
		Доп. техническая информация	708		
TIP-ON BLUMOTION для **LEGRABOX** | **MERIVOBOX** | **TANDEMBOX**	394				
ORGA-LINE для **TANDEMBOX**	554				
CABLOXX	594				

Короткая ссылка
www.blum.com/a350

Ящик с высоким фасадом – релинг – D

Веб-код – задать в Конфигураторе изделий или нажать **DQC9RY**



- Можно реализовать со стандартными комплектующими
- С одинарным релингом
- Полное выдвижение скрытых направляющих – плавный ход на весь срок службы мебели
- Установка фасада без инструмента
- Регулировка фасада в трех плоскостях
- Со встроенной системой амортизации **BLUMOTION** для мягкого и бесшумного закрывания, можно комбинировать с электрической системой открывания **SERVO-DRIVE**
- Или с механической системой открывания **TIP-ON BLUMOTION** для мебели без ручек либо с декоративными ручками

Необходимое пространство



NL Номинальная длина

Информация для заказа

1 

Направляющие к корпусу, левая/правая

Исполнение | **BLUMOTION**

Номинальная длина NL (мм)	Динамическая нагрузка (кг) 30	65
450	578.4501M	
500	578.5001M	
550	578.5501M	
600	578.6001M	576.6001M
650		576.6501M

2 

Комплект внешних царг

Высота царги (мм) | 83.6

Номинальная длина NL (мм)	Цвет SW | R9006
450	378M4502SA
500	378M5002SA
550	378M5502SA
600	378M6002SA
650	378M6502SA

Комплектация:

2a 1 x Царги, левая/правая
2b 2 x Элемент брендинга, с логотипом Blum (штампов.), от 1000 шт. с индивид. логотипом

3 

Держатель задней стенки из ДСП для ящика под мойку, левый/правый

Цвет	Материал	№ арт.
SW | R9006	Сталь	Z30D000S.22

4 

Крепление фасада

Вид крепления		№ арт.
Под пресс	4 x	ZSF.36A2
INSERTA	4 x	ZSF.39A2
На саморезы	4 x	ZSF.35A2

8 

Продольный релинг, левый/правый

Материал | Сталь

Номинальная длина NL (мм)	Цвет SW | R9006
450	ZRG.387RSIC
500	ZRG.437RSIC
550	ZRG.487RSIC
600	ZRG.537RSIC
650	ZRG.587RSIC

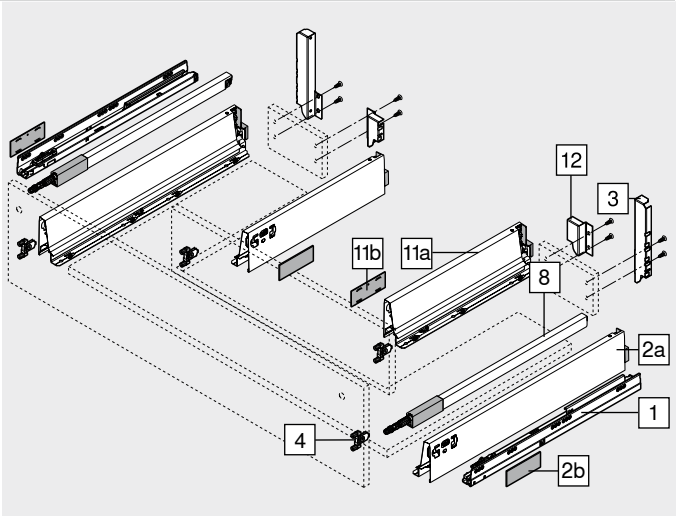

11 

Комплект внутренних царг

Высота царги (мм) | 83.6

Номинальная длина NL (мм)[1]	Цвет SW | R9006
300	378M3002SA
350	378M3502SA
400	378M4002SA
450	378M4502SA
500	378M5002SA

Комплектация:

11a 1 x Царги, левая/правая
11b 2 x Элемент брендинга, с логотипом Blum (штампов.), от 1000 шт. с индивид. логотипом

[1] Мы рекомендуем для рационального использования полезного пространства Номинальная длина NL внешних царг (№ 2) – номинальная длина NL внутренних царг (№ 11) = мин. 150 мм

12 

Держатели для задней стенки из ДСП, лев./прав.

Цвет	Материал	№ арт.
SW | R9006	Сталь	Z30M000S.04

Цвет		Цвет	
SW	Белый шелк	R9006	Серый (RAL 9006)

Ящик с высоким фасадом – релинг – D

Веб-код – задать в Конфигураторе изделий или нажать DQC9RY

Проектирование

Необходимое пространство в корпусе

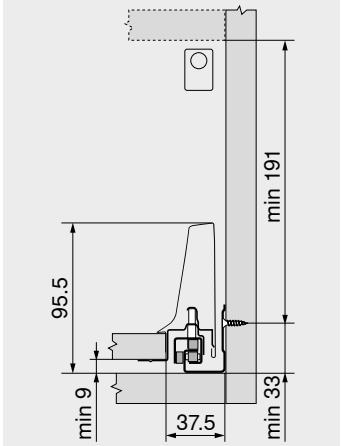

Установочные размеры – фасад – монтаж на саморезы

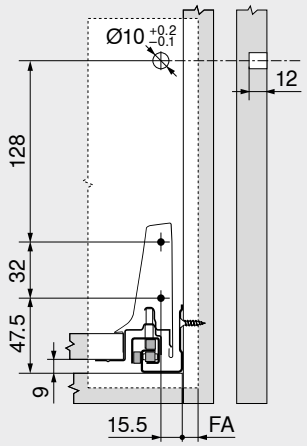

FA Наложение фасада

Карта сверления – фасад – монтаж INSERTA | под пресс

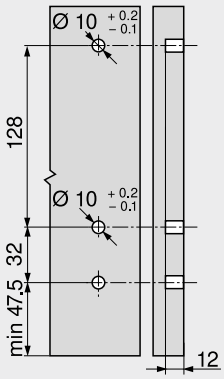

Установочные размеры – задняя стенка

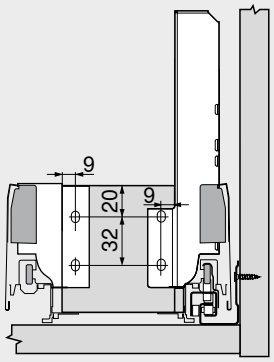

Раскрой – плит ДСП 16 мм

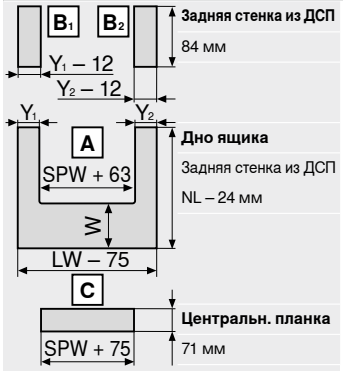

Задняя стенка из ДСП	
	84 мм
Дно ящика	
Задняя стенка из ДСП	
NL – 24 мм	
Центральн. планка	
71 мм	

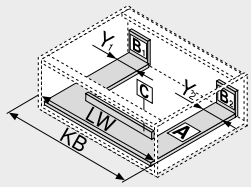

LW Внутренняя ширина корпуса
KB Ширина корпуса

Карта сверления – центральн. планка

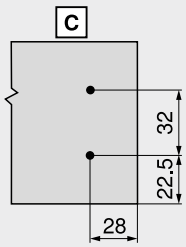

LW Внутренняя ширина корпуса
NL Номинальная длина
SPW Внутренняя ширина между внутренними царгами
W = NL внешней царги – NL внутренней царги – 10 мм

	Y мин. (мм)	Y макс. (мм)
BLUMOTION	48	225
TIP-ON BLUMOTION	75	225

Дополнительная информация

Обзор	291	Принадлежности	328	**Монтаж, демонтаж и регулировка**	
SERVO-DRIVE для **LEGRABOX** | **MERIVOBOX** | **TANDEMBOX**	362	Крепление направляющих к корпусу	334		
		Сервисы Blum	602		
		Доп. техническая информация	708		
TIP-ON BLUMOTION для **LEGRABOX** | **MERIVOBOX** | **TANDEMBOX**	394				
ORGA-LINE для **TANDEMBOX**	554				
CABLOXX	594				

Короткая ссылка
www.blum.com/a350

SPACE TOWER

Веб-код – задать в Конфигураторе изделий или нажать **DQGRMM**



- Множество вариантов исполнения шкафа для запасов, который можно оснастить полками и внутренними ящиками
- Удобный доступ с трех сторон
- Открывание ящиков по-отдельности обеспечивает хороший обзор и возможность вынимать содержимое сверху
- Даже тяжело нагруженные ящики открываются без усилий
- Высокие боковины и задняя стенка обеспечивают надежное хранение запасов
- Внутренние разделители **ORGA-LINE** обеспечивают порядок и удобное хранение в ящике
- Возможны различные габариты корпуса



Информация для заказа

Рекомендации по использованию	Стр.
Внутренний ящик – M	298
Высокий внутренний ящик – релинг – C	306
Высокий внутренний ящик – релинг – D	310
ORGA-LINE для **TANDEMBOX antaro** – поперечный разделитель	562
ORGA-LINE для **TANDEMBOX antaro** – поперечный релинг	563
Петля **CLIP top BLUMOTION** 155°	84

Рекомендуется
Ширина корпуса KB (мм)
275–1200

Проектирование

Помощь при проектировании и заказе

Короткая ссылка
www.blum.com/planningtools

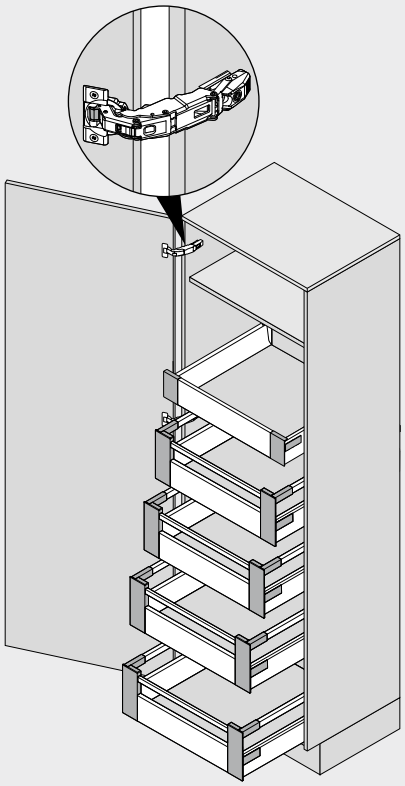

Дополнительная информация

Обзор	291	**BLUMOTION** для дверей	176	**Монтаж, демонтаж и регулировка**	
SERVO-DRIVE для **LEGRABOX** | **MERIVOBOX** | **TANDEMBOX**	362	Принадлежности	328		
		Сервисы Blum	602		
		Доп. техническая информация	708	**Короткая ссылка**	
ORGA-LINE для **TANDEMBOX**	554			**www.blum.com/a350**	
Петля **CLIP top BLUMOTION** 155°	84				

SPACE TOWER

Веб-код – задать в Конфигураторе изделий или нажать DQGRMM

Проектирование

Рекомендуется

Расположение в корпусе

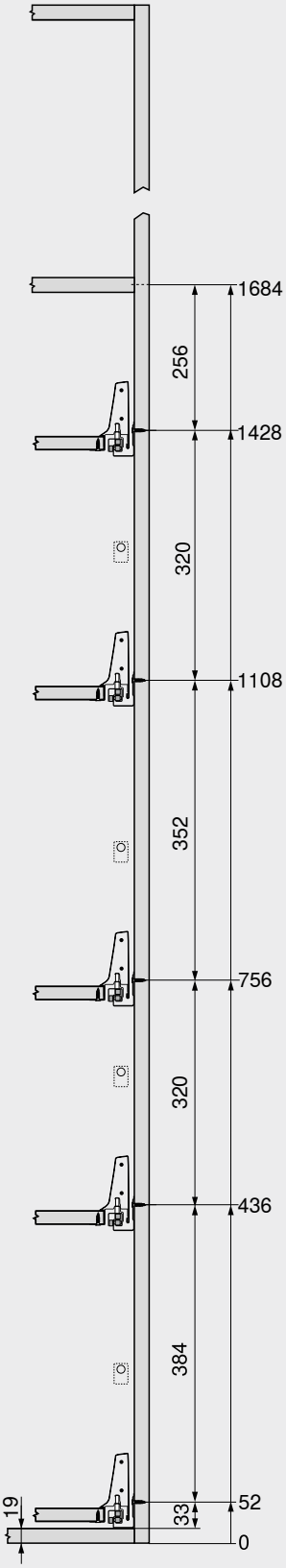

Карта сверления – фасад

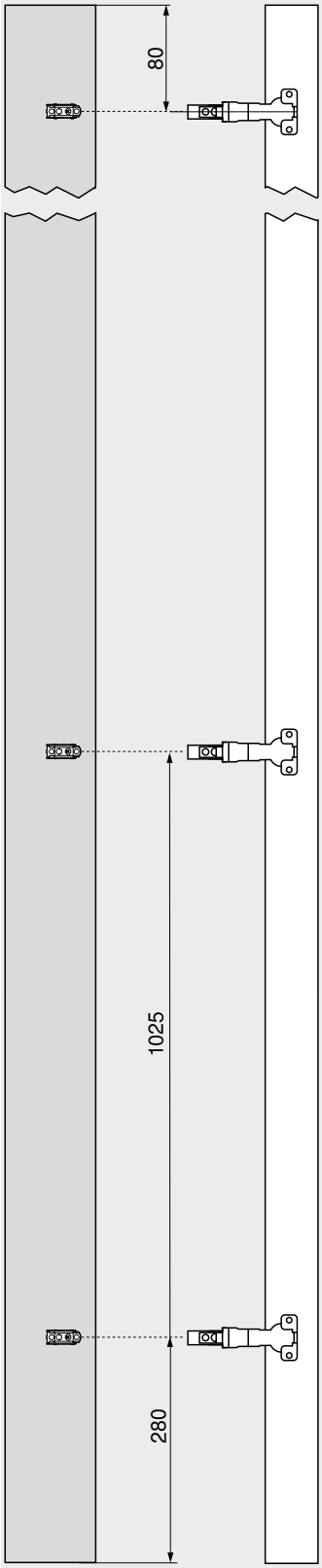

Карта сверления – фасад

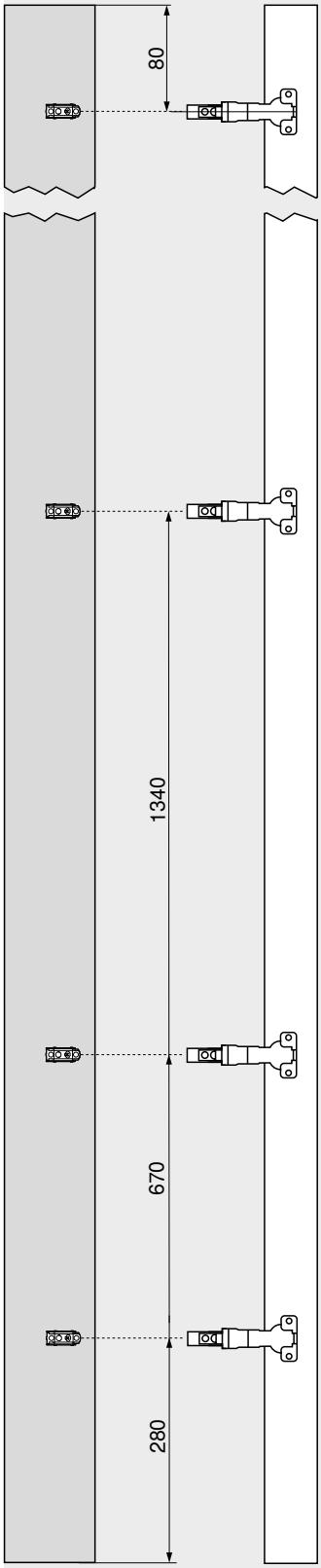

В верхнем уровне шкафа рекомендуется использовать полки для лучшего обзора содержимого.

Внутренние ящики обеспечивают удобный доступ к содержимому с трех сторон. Использование ящиков с высокой задней стенкой позволяет предотвратить выпадение содержимого сзади.

Установка ящиков на разной высоте обеспечивает достаточно пространства сверху для хранения высоких предметов.

Петля с нулевым вхождением **CLIP top BLUMOTION** 155° позволяет оптимально использовать всю имеющуюся ширину корпуса.

Если установить нижнюю петлю выше, самый нижний ящик можно сместить вниз до упора. Таким образом каждый сантиметр полезного пространства будет использован по назначению.

Дополнительная информация

Количество петель 718

SPACE TWIN



- Высокая стабильность благодаря диагонально расположенным направляющим
- Со встроенной системой амортизации **BLUMOTION** для мягкого и бесшумного закрывания
- Высокая динамическая нагрузка 20 кг на обе направляющие
- Ширина корпуса KB 165–250 мм

Веб-код – задать в Конфигураторе изделий или нажать **DQGV5A**

Необходимое пространство

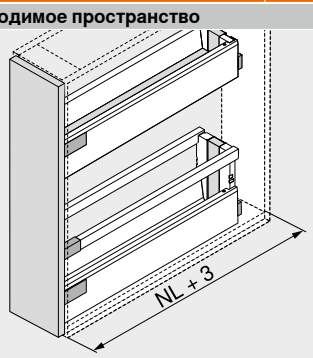

NL Номинальная длина

Информация для заказа

Рекомендации по использованию	Стр.
Стандартный ящик – M	296
Стандартный ящик – K	300
Ящик с высоким фасадом – релинг – C	304
Ящик с высоким фасадом – релинг – D	308
Ящик с высоким фасадом – релинг – D – царги K	312

Ширина корпуса KB (мм)
165–250

Дополнительная информация

Обзор	291
TIP-ON BLUMOTION для **LEGRABOX** | **MERIVOBOX** | **TANDEMBOX**	394
Принадлежности	328
Сервисы Blum	602
Доп. техническая информация	708

Монтаж, демонтаж и регулировка

Короткая ссылка
www.blum.com/a350

SPACE TWIN

Веб-код – задать в Конфигураторе изделий или нажать DQGV5A

Проектирование

Необходимое пространство в корпусе

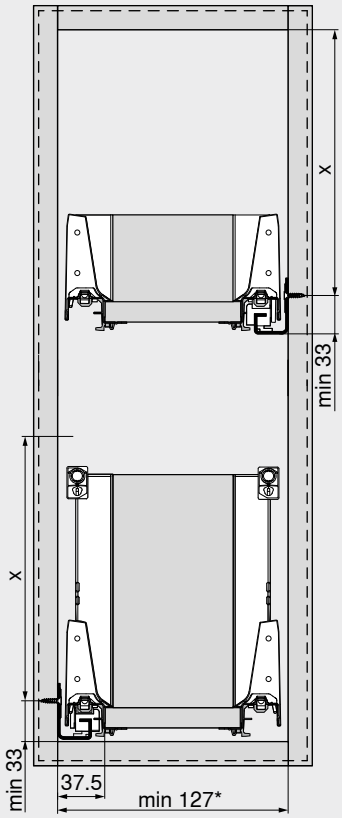

Высота установки	X (мм)
M	65.5
K	97.5
C	159
D	191

* 147 мм с **SERVO-DRIVE**

Установочные размеры – фасад

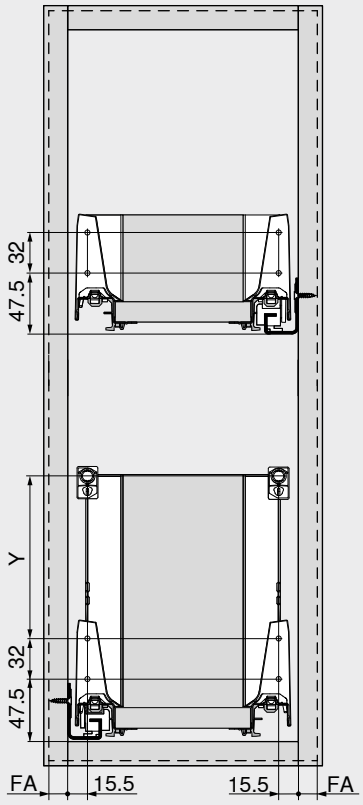

Высота установки	Высота царги	Боковина	Y (мм)
M	M	–	–
K	K	–	32
C	M	Релинг	96
D	M	Релинг	128
D	K	Релинг	32 + 96

FA Наложение фасада

Задняя стенка из стали

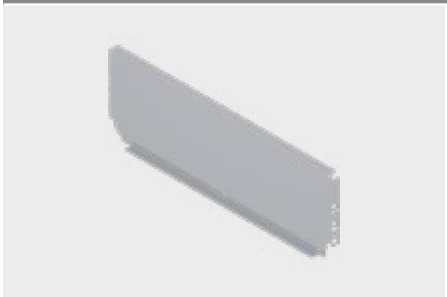

- Для **TANDEMBOX**
- Цвет: белый шелк | серый (RAL 9006)
- Материал: сталь

Информация для заказа

Высота задней стенки	№ арт.
N	☎ Z30NxxxS.6
M	☎ Z30MxxxS.6
K	☎ Z30KxxxS.6
C	☎ Z30CxxxS.6
D	☎ Z30DxxxS.6

Проектирование

Расчет ширины

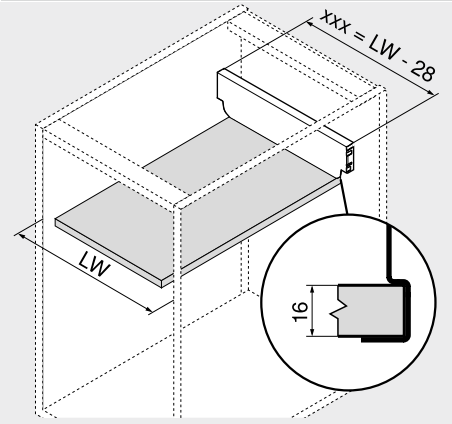

xxx	Ширина задней стенки
LW	Внутренняя ширина корпуса

xxx = LW – 28

Пример
Высота задней стенки M
LW = 567 мм
539 мм = 567 – 28 мм
Заказ
Z30M539S.6

Раскрой – плит ДСП 16 мм

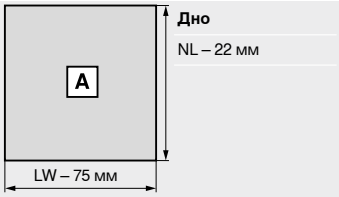

NL	Номинальная длина
LW	Внутренняя ширина корпуса

Стабилизатор фасада/дна



- Для стабилизации широких и высоких фасадов
- Опора под широкое дно ящика
- Рекомендуется
  Высота фасада FH < 300 мм:
  Ширина корпуса KB > 900 мм: 1 шт.
  Высота фасада FH ≥ 300 мм:
  Ширина корпуса KB < 450 мм: 1 шт.
  Ширина корпуса KB ≥ 450 мм: 2 шт.
  Ширина корпуса KB > 900 мм: 3 шт.

Информация для заказа

Вид крепления	Цвет	№ арт.
EXPANDO	Темно-серый (RAL 7037)	**Z96.10E1**

Проектирование

Необходимое пространство в корпусе

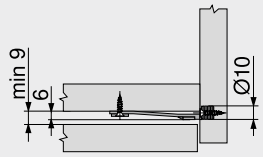

Карта сверления – фасад

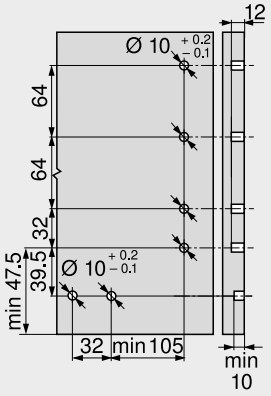

Боковой стабилизатор – монтаж сверху

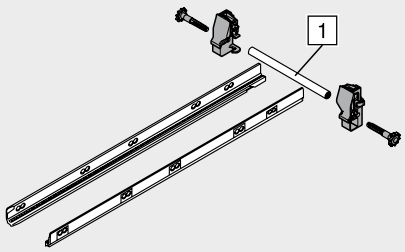

- Дополнительная боковая стабилизация сверхширокых ящиков с высоким фасадом
- Рекомендация: ширина корпуса KB 900–1200 мм
- Алюминиевый вал подходит для KB до 1200 мм, под раскрой
- Подходит для использования с **SERVO-DRIVE**

Информация для заказа

Номинальная длина NL (мм)	№ арт.
450	ZST.450BA
500	ZST.500BA
550	ZST.550BA
600	ZST.600BA
650	ZST.650BA

Раскрой

1 Внутр. ширина корпуса LW – 86 мм

Проектирование

Необходимое пространство в корпусе

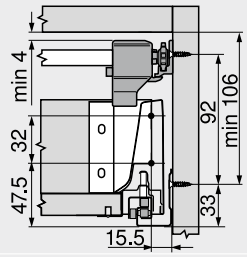

Высота M

Необходимое пространство в корпусе

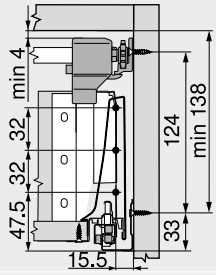

Высота K

Необходимое пространство в корпусе

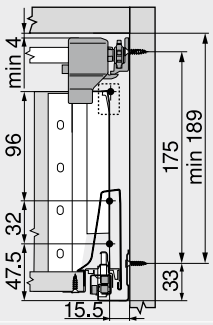

Высота C

Необходимое пространство в корпусе

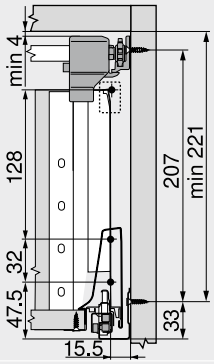

Высота D

Расстояние между отверстиями – боковой стабилизатор

Номинальная длина NL (мм)

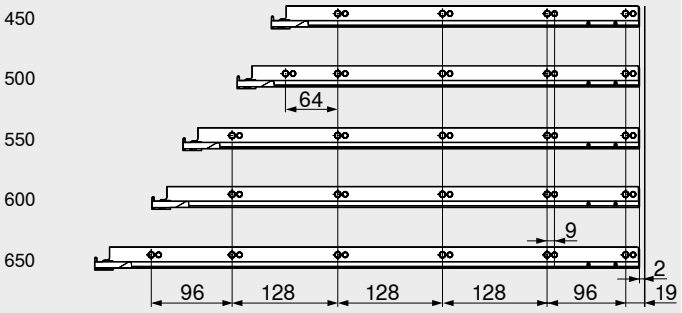

Внутренняя глубина корпуса LT мин. = номинальная длина NL + 3 мм

Дополнительная информация

Обзор	291
Сервисы Blum	602
Доп. техническая информация	708

Монтаж, демонтаж и регулировка

Короткая ссылка
www.blum.com/a350

Держатель релинга

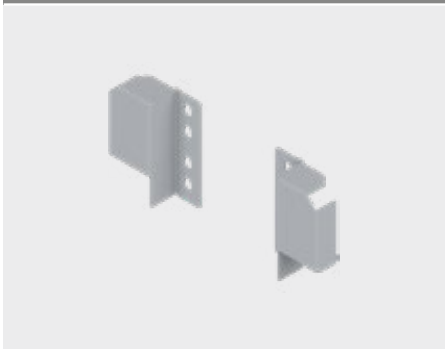

- Цвет: белый шелк | серый (RAL 9006)
- Материал: сталь

Информация для заказа

Исполнение	№ арт.
Левый | правый	ZRR.5200

3

Проектирование

Необходимое пространство в корпусе

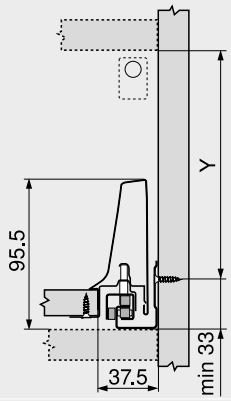

Свободное размещение
Y = X – 4 мм
X Высота задней стенки

Установочные размеры – фасад – монтаж на саморезы

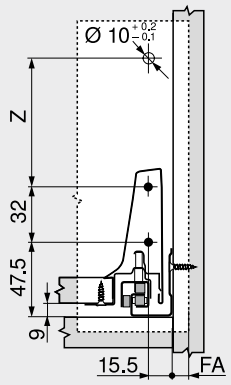

Свободное размещение
Z = X – 71 мм
X Высота задней стенки
FA Наложение фасада

Установочные размеры – задняя стенка

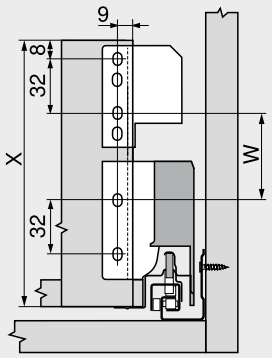

Свободное размещение
W = X – 103 мм
X Высота задней стенки

Необходимое пространство в корпусе

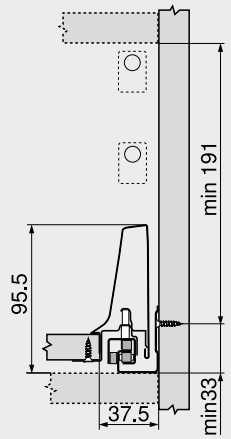

Высота D – двойной релинг (держатель для задней стенки из ДСП, высота B)

Установочные размеры – фасад – монтаж на саморезы

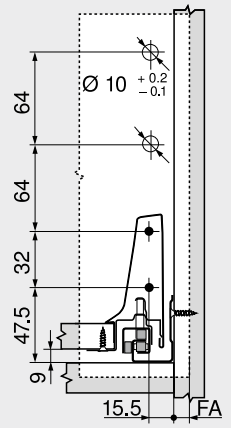

Высота D – двойной релинг (держатель для задней стенки из ДСП, высота B)
FA Наложение фасада

Установочные размеры – задняя стенка

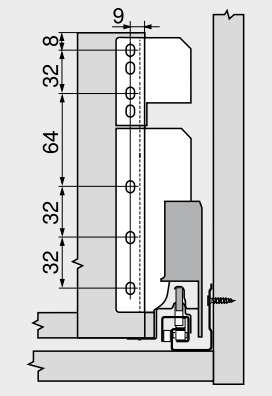

Высота D – двойной релинг (держатель для задней стенки из ДСП, высота B)

Дополнительная информация

Обзор	291
Сервисы Blum	602
Доп. техническая информация	708

Держатель задней стенки из ДСП, высота B



- Для **TANDEMBOX**
- Цвет: белый шелк | серый (RAL 9006)
- Материал: сталь

Информация для заказа	
Высота задней стенки	**№ арт.**
B	Z30B000S.04
Раскрой	
Задняя стенка из ДСП	
Высота	135 мм
Ширина	Внутр. ширина корпуса LW – 87 мм

Проектирование

Необходимое пространство в корпусе

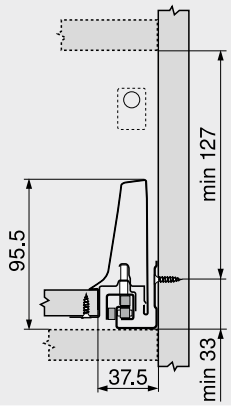

Установочные размеры – фасад – монтаж на саморезы

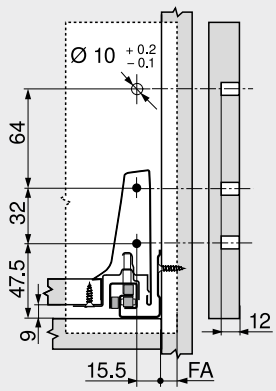

FA Наложение фасада

Установочные размеры – задняя стенка

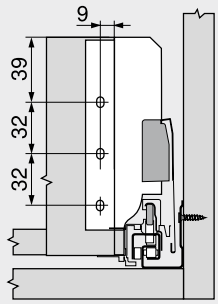

Дополнительная информация	
Обзор	291
Сервисы Blum	602
Доп. техническая информация	708

Саморез – Ø 3.5 мм



- Цвет: никелированный
- Материал: сталь

Информация для заказа		
Длина X (мм)	**Диаметр (мм)**	**№ арт.**
15.0	Ø 3.5	609.1500
17.0		609.1700

Евровинт – Ø 6.0 мм

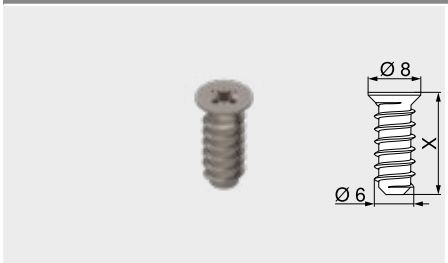

- Диаметр сверления Ø 5 мм
- Цвет: никелированный
- Материал: сталь

Информация для заказа		
Длина X (мм)	**Диаметр (мм)**	**№ арт.**
10.0	Ø 6.0	661.1000.HG
11.5		661.1150.HG
13.0		661.1300.HG
14.5		661.1450.HG
20.0		661.2000.HG

Центровочное сверло



- Для предварительного сверления под саморезы Ø 3.5 мм
- Глубина сверления до 8 мм
- Материал: закаленная сталь

Информация для заказа		
Обозначение	**Диаметр (мм)**	**№ арт.**
Центровочное сверло	Ø 2.7	M01.ZZ03.01
Запасное сверло		M01.ZZB3

Самоклеящийся амортизатор

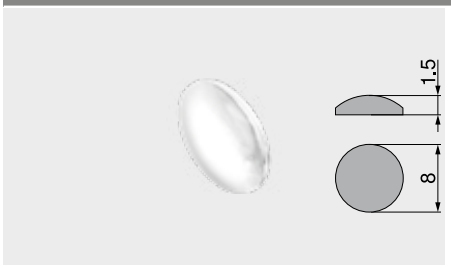

- Для смягчения удара
- Цвет: нейтральный
- Материал: пластмасса

Информация для заказа	
Диаметр (мм)	**№ арт.**
Ø 8.0	993.710

Врезной амортизатор

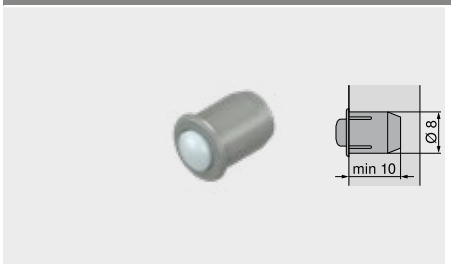

- Для смягчения удара
- Состоит из двух частей
- Цвет: серый (RAL 9006)
- Материал: пластмасса

Информация для заказа	
Диаметр (мм)	**№ арт.**
Ø 8.0	993.706

Крестовая отвертка



- Ручка оранжевого цвета с логотипом “Blum”
- Цвет: черный/оранжевый
- Материал: пластмасса/сталь

Информация для заказа		
Тип наконечника	**Общая длина (мм)**	**№ арт.**
PZ 2 (крест)	210	**303.756.1**

Шлицевая отвертка



- Ручка оранжевого цвета с логотипом “Blum”
- Цвет: черный/оранжевый
- Материал: пластмасса/сталь

Информация для заказа		
Тип наконечника	**Общая длина (мм)**	**№ арт.**
Шлиц, размер 1	200	**314.928.1**

Направляющая к корпусу – 578 – 30 кг

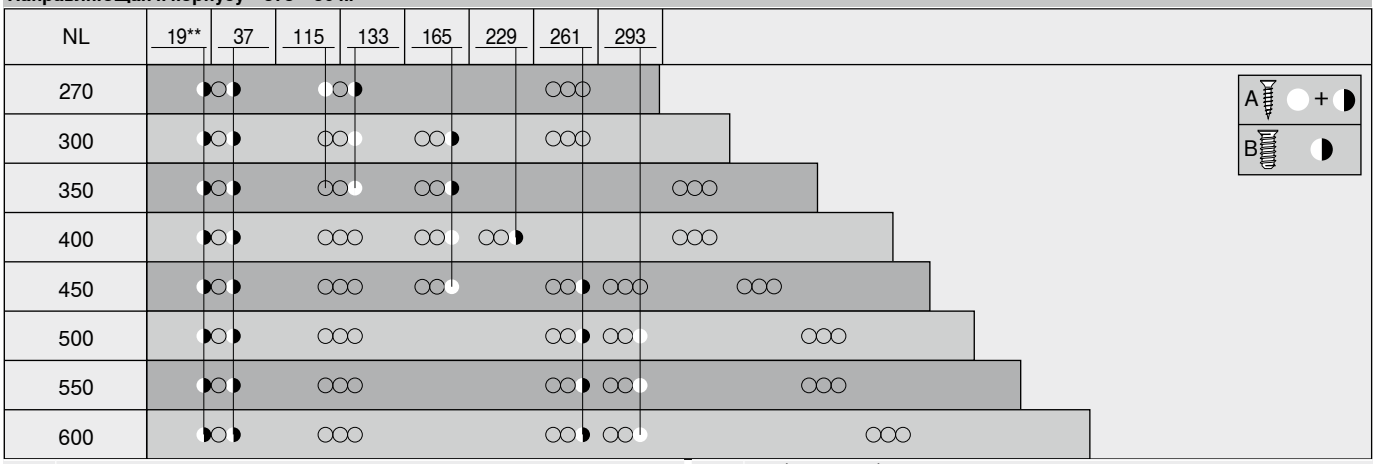

NL	Номинальная длина	**	Для большей стабильности (опционально)
A	Саморез Ø 4 x 15 мм		Можно заменить саморезом Ø 4 x 15 мм
B	Евровинт Ø 6 x 14.5 мм, № арт. 661.1450.HG		

Направляющая к корпусу – 576 – 65 кг

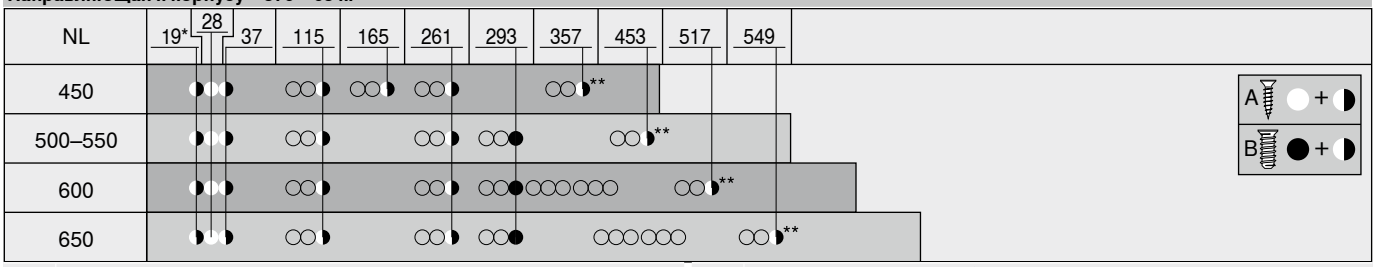

NL	Номинальная длина	*	Можно заменить саморезом Ø 4 x 15 мм
A	Саморез Ø 4 x 15 мм	**	Для большей стабильности (опционально)
B	Евровинт Ø 6 x 14.5 мм, № арт. 661.1450.HG		Можно заменить саморезом Ø 4 x 15 мм

Ящик, позволяющий разнообразить Ваш интерьер

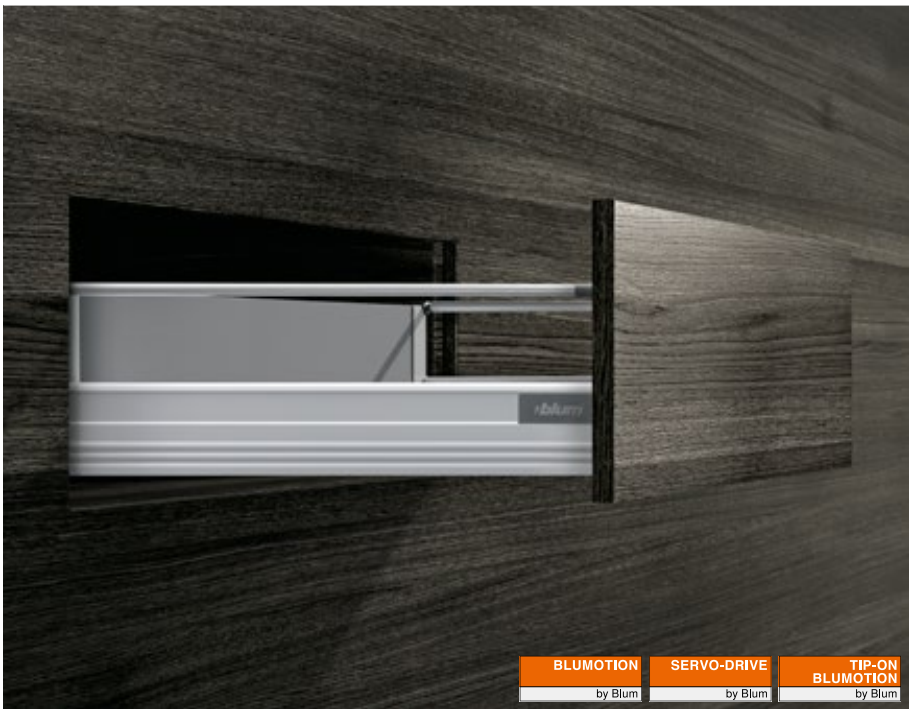

TANDEMBOX plus предлагает подходящее решение для любых конструкций. Будь то ящик с одинарным круглым релингом или с закрытыми боковинами, **TANDEMBOX plus** покоряет простым, строгим дизайном и продуманным ассортиментом комплектующих и цветов.

При желании можно дополнительно установить различные системы открывания. Электрическую систему **SERVO-DRIVE** в комбинации с **BLUMOTION** или **TIP-ON BLUMOTION** – систему, объединяющую механическое открывание и **BLUMOTION**.





Круглый релинг и элегантный дизайн характерны для этого типа ящиков **TANDEMBOX**, доказавших свою надежность уже в течение многих лет. Если Вы предпочитаете закрытые боковины, используйте двустенный **BOXSIDE**.



TANDEMBOX на протяжении многих лет впечатляет высоким комфортом использования и разнообразным дизайном. Техническая оптимизация обеспечивает более удобное открывание, еще большую стабильность и более плавный ход ящиков.



Наши конфигураторы позволяют упростить подбор и заказ изделий.

Короткая ссылка
www.blum.com/configurator

Применение	кг	Необходимое пространство Высота (мм)	Веб-код	Стр.	Применение	кг	Необходимое пространство Высота (мм)	Веб-код	Стр.
Стандартный корпус									
Стандартный ящик					**Внутренний ящик**				
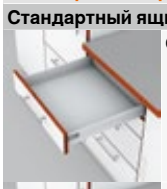 Стандартный ящик – N	30	81.5	DQCCLA						
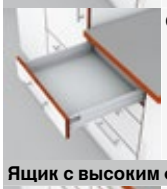 Стандартный ящик – M	30 65	96.5	DQCDAM		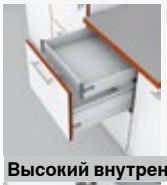 Внутренний ящик – M	30 65	105	DQCFEM	
Ящик с высоким фасадом					**Высокий внутренний ящик**				
 Ящик с высоким фасадом – релинг – B	30 65	160	DQCGTA		 Высокий внутренний ящик – релинг – B	30 65	160	DQCIXA	
 Ящик с высоким фасадом – релинг – D Возможно использовать **BOXSIDE**	30 65	224	DQCHIM		 Высокий внутренний ящик – релинг – D Возможно использовать **BOXSIDE**	30 65	224	DQCJMM	
Угловой шкаф									
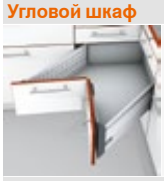 **SPACE CORNER** с **SYNCROMOTION**	65			☎					
Шкаф под мойку									
Ящик с высоким фасадом									
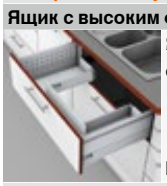 Ящик с высоким фасадом – релинг – D Возможно использовать **BOXSIDE**	30 65	224	DQCI7Y						
Шкаф для запасов									
 **SPACE TOWER** Ширина корпуса КВ 275–1200 мм	30 65		DQGSBY						
Узкие шкафы									
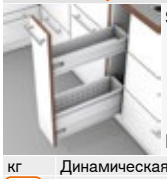 **SPACE TWIN** Ширина корпуса КВ 165–250 мм	20		DQGVUM						

кг Динамическая нагрузка

Веб-код – задать в Конфигураторе изделий или нажать

Информация о наличии товара @ | ☎

Конфигуратор изделий

Короткая ссылка

www.blum.com/configurator

Просто. Удобно. Качественно.



Ящики **METABOX** состоят всего из нескольких комплектующих. Воплотите свои идеи в различных конструкциях с помощью испытанной системы выдвижения. Применение высокопрочных материалов и точная установка гарантируют наилучшие показатели стабильности – вплоть до максимальной динамической нагрузки 25 кг.

Многократно испытанный механизм **BLUMOTION** можно опционально использовать и в ящиках **METABOX** частичного выдвижения. Независимо от силы закрывания и веса содержимого. Для корпусов шириной KB до 900 мм достаточно одного **BLUMOTION**.



Высота царги N = 54 мм



Высота царги M = 86 мм



Высота царги K = 118 мм



Высота царги H = 150 мм





METABOX BLUMOTION обеспечивает мягкое и бесшумное закрывание ящиков.



Наши конфигураторы позволяют упростить подбор и заказ изделий.

Короткая ссылка
www.blum.com/configurator

Системы выдвижения


Изображение

Системы выдвижения	194
LEGRABOX	196
MERIVOBOX	250
TANDEMBOX antaro	290
TANDEMBOX plus	336

Обзор

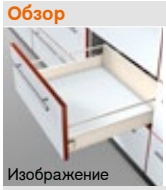
Изображение

Обзор – применение	340

Принадлежности


Изображение

BLUMOTION для **METABOX 320**	357	**POSISTOP**	355
Защита от детей	354	**METAFILE** – каркас подвесного архива	356
Хвостовик	354	Саморезы	357
Подкладки	355	Отвертки	358
Декоративный профиль	355	**ORGA-LINE** – релинг	359
Блокировка от нежелательного снятия	355	**ORGA-LINE** – **BOXSIDE**	360

Крепление направляющих к корпусу

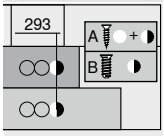

Изображение

Направляющая к корпусу – 320 – 25 кг	361

Монтаж, демонтаж и регулировка

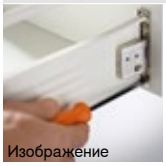
Изображение

Монтаж, демонтаж и регулировка

Короткая ссылка
www.blum.com/a390

Пиктограммы

Только по запросу

Веб-код – задать в Конфигураторе изделий или нажать

Частичное выдвижение

Применение	кг	Необходимое пространство Высота (мм)	Веб-код	Стр.
Стандартный ящик				
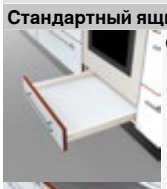 Стандартный ящик – N	25	78	DQCKBY	342
 Стандартный ящик – M	25	110	DQCL1A	344
 Стандартный ящик – K	25	142	DQCLQM	346
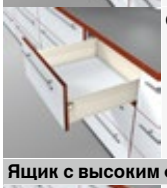 Стандартный ящик – H	25	174	DQCMFY	348
Ящик с высоким фасадом				
 Ящик с высоким фасадом – релинг – B	25	175	DQCPYM	350
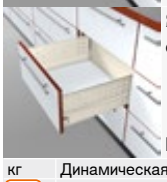 Ящик с высоким фасадом – релинг – D Возможно использовать **BOXSIDE**	25	239	DQCQNY	352

Применение	кг	Необходимое пространство Высота (мм)	Веб-код	Стр.
Внутренний ящик				
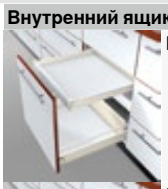 Внутренний ящик – N	25	81	DQCN5A	342
 Внутренний ящик – M	25	113	DQCNUM	344
 Внутренний ящик – K	25	145	DQCOJY	346
 Внутренний ящик – H	25	177	DQCP9A	348

кг Динамическая нагрузка

Веб-код – задать в Конфигураторе изделий или нажать

Стандартный ящик | внутренний ящик – N



- Частичное выдвижение
- Износостойкие пластмассовые ролики
- Динамическая нагрузка 25 кг
- **BLUMATIC** – механизм самозакрывания
- Регулировка фасада в двух плоскостях
- Можно использовать **BLUMOTION** для **METABOX 320**

Веб-код		
	Стандартный ящик	DQCKBY
	Внутренний ящик	DQCN5A

Необходимое пространство

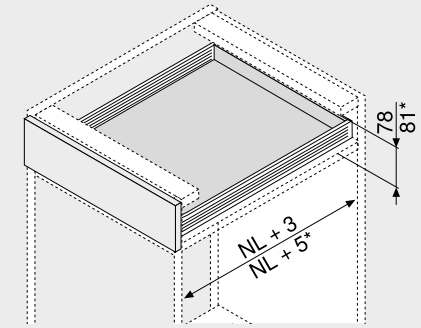

NL	Номинальная длина
*	Внутренний ящик

Информация для заказа

■ Стандартный ящик □ Внутренний ящик

1 ■□ Направляющие к корпусу и царги, левая/правая



Высота царги (мм)	54
Цвет[1]	R9001

Номинальная длина NL (мм)	Исполнение: На саморезы	Исполнение: Быстрый монтаж
270	320N2700C	320N2700C15
350	320N3500C	320N3500C15
400	320N4000C	320N4000C15
450	320N4500C	320N4500C15
500	320N5000C	320N5000C15
550	320N5500C	320N5500C15

[1] Другой цвет по запросу (белый или серый)

2c ■ Стандартное крепление фасада



Вид крепления	№ арт.
Под пресс [1]	ZSF.1610
На саморезы [1]	ZSF.1510

[1] Заказывать левый/правый

3 □ Держатель передней панели внутреннего ящика



Цвет	Материал	№ арт.
R9001	Пластмасса [1]	ZIF.3010

[1] Заказывать левый/правый

Принадлежности

6 ■□ BLUMOTION для METABOX 320



Цвет[1]	Материал	№ арт.
WGR | R9001	Пластмасса	Z70.0320

[1] Остальные цвета поводков по запросу (белый или серый)

Цвет		Цвет	
R9001	Кремово-белый (RAL 9001)	WGR	Серый

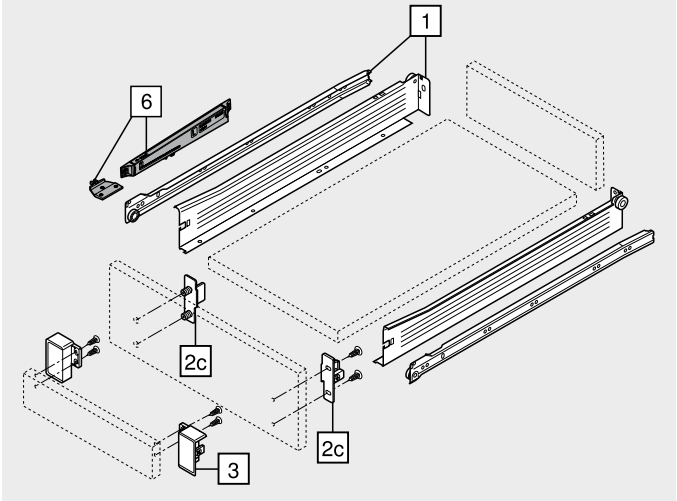

Стандартный ящик | внутренний ящик – N

Веб-код | Стандартный ящик DQCKBY | Внутренний ящик DQCN5A

Проектирование

Необходимое пространство в корпусе

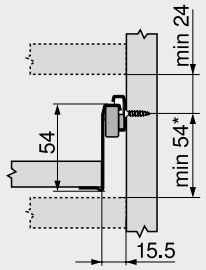

* +2 мм с **BLUMOTION**
* +3 мм для внутренних ящиков с **BLUMOTION**

Установочные размеры – фасад – монтаж на саморезы

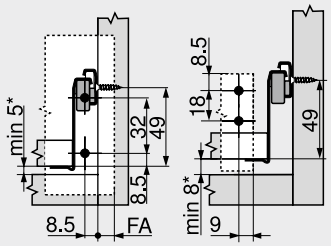

Стандартный ящик Внутренний ящик
FA Наложение фасада
* +2 мм с **BLUMOTION**
* +3 мм для внутренних ящиков с **BLUMOTION**

Карта сверления – фасад – монтаж под пресс

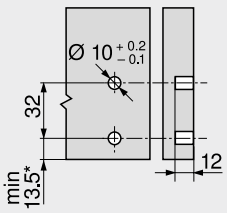

Стандартный ящик
* +2 мм с **BLUMOTION**
* +3 мм для внутренних ящиков с **BLUMOTION**

Установочные размеры – задняя стенка

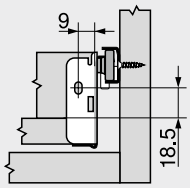

Раскрой – плит ДСП 16 мм

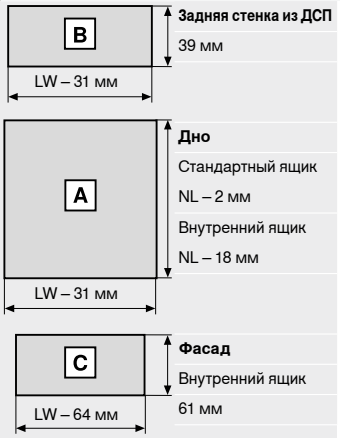

Задняя стенка из ДСП
39 мм

Дно
Стандартный ящик
NL – 2 мм
Внутренний ящик
NL – 18 мм

Фасад
Внутренний ящик
61 мм

LW Внутренняя ширина корпуса
NL Номинальная длина

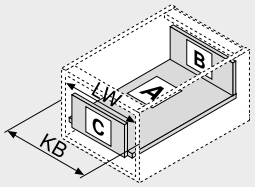

LW Внутренняя ширина корпуса
KB Ширина корпуса

Дно – быстрый монтаж

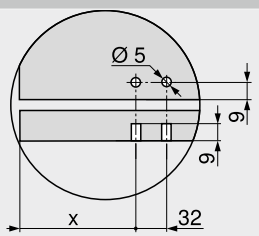

	X (мм)
Стандартный ящик	69
Внутренний ящик	53

Дополнительная информация

Обзор	339
Принадлежности	354
BLUMOTION для **METABOX 320**	357
Крепление направляющих к корпусу	361
Сервисы Blum	602
Доп. техническая информация	708

Монтаж, демонтаж и регулировка

Короткая ссылка
www.blum.com/a390

3

Стандартный ящик | внутренний ящик – M

Веб-код: Стандартный ящик DQCL1A; Внутренний ящик DQCNUM



- Частичное выдвижение
- Износостойкие пластмассовые ролики
- Динамическая нагрузка 25 кг
- **BLUMATIC** – механизм самозакрывания
- Регулировка фасада в двух плоскостях
- Можно использовать **BLUMOTION** для **METABOX 320**

Необходимое пространство

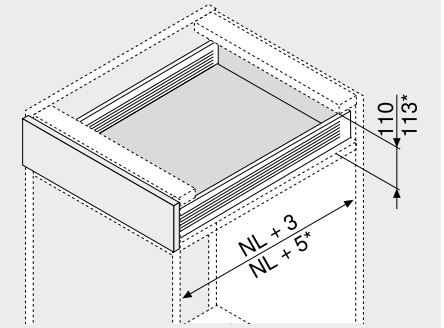

NL	Номинальная длина
*	Внутренний ящик

Информация для заказа

■ Стандартный ящик □ Внутренний ящик

1 ■□ Направляющие к корпусу и царги, левая/правая

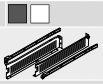

Высота царги (мм): 86
Цвет[1]: R9001

Номинальная длина NL (мм)	Исполнение: На саморезы	Быстрый монтаж
270	320M2700C	320M2700C15
350	320M3500C	320M3500C15
400	320M4000C	320M4000C15
450	320M4500C	320M4500C15
500	320M5000C	320M5000C15
550	320M5500C	320M5500C15

[1] Другой цвет по запросу (белый или серый)

2a ■ Крепления фасада CLIP



Вид крепления	№ арт.
EXPANDO [1]	ZSF.130E
Под пресс [1]	ZSF.1300
На саморезы [1]	ZSF.1200

[1] Заказывать левый/правый

2b ■ Заглушки для 2a[2]



Цвет	Материал	№ арт.
R9001	Пластмасса [1]	ZAA.3700

[1] Заказывать левый/правый
[2] Заглушки без логотипа, от 1000 шт. с индивид. логотипом

Альтернатива для 2a

2c ■ Стандартное крепление фасада



Вид крепления	№ арт.
Под пресс [1]	ZSF.1800
На саморезы [1]	ZSF.1700

[1] Заказывать левый/правый

2d ■ Заглушки для 2c[1]



Цвет	Материал	№ арт.
R9001	Пластмасса 2 x	ZAA.3500

[1] Элемент брендинга, без или с логотипом Blum (печать), от 1000 шт. с индивид. логотипом

3 □ Держатель передней панели внутреннего ящика



Цвет	Материал	№ арт.
R9001	Пластмасса [1]	ZIF.3000

[1] Заказывать левый/правый

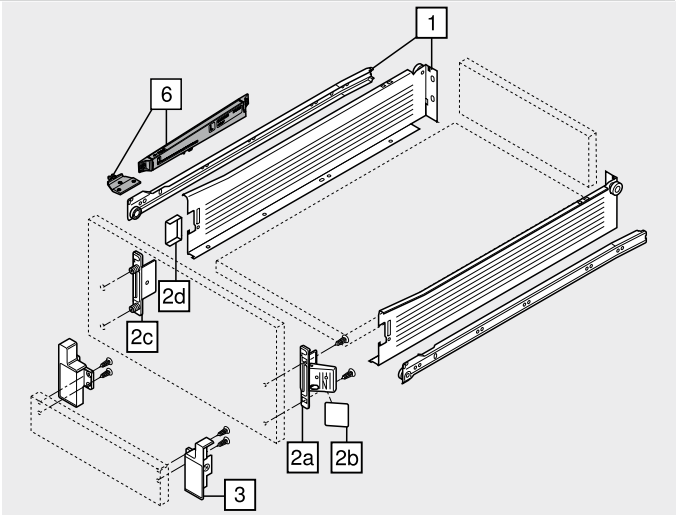

Принадлежности

6 ■□ BLUMOTION для METABOX 320



Цвет[1]	Материал	№ арт.
WGR | R9001	Пластмасса	Z70.0320

[1] Остальные цвета поводков по запросу (белый или серый)

Цвет		Цвет	
R9001	Кремово-белый (RAL 9001)	WGR	Серый

Стандартный ящик | внутренний ящик – M

Веб-код | Стандартный ящик DQCL1A | Внутренний ящик DQCNUM

Проектирование

Необходимое пространство в корпусе

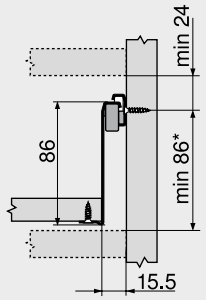

* +2 мм с **BLUMOTION**
* +3 мм для внутренних ящиков с **BLUMOTION**

Установочные размеры – фасад – монтаж на саморезы

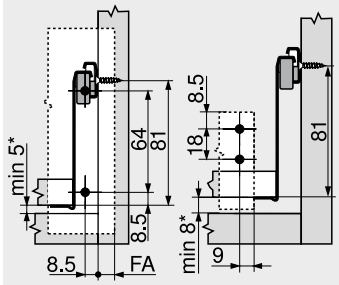

Стандартный ящик Внутренний ящик
FA Наложение фасада
* +2 мм с **BLUMOTION**
* +3 мм для внутренних ящиков с **BLUMOTION**

Карта сверления – фасад – монтаж EXPANDO | под пресс

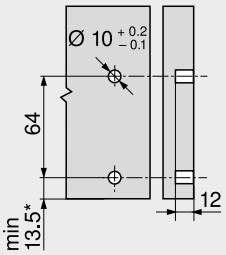

Стандартный ящик
* +2 мм с **BLUMOTION**
* +3 мм для внутренних ящиков с **BLUMOTION**

Установочные размеры – задняя стенка

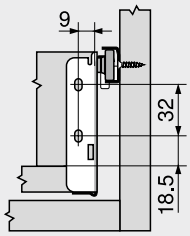

Раскрой – плит ДСП 16 мм

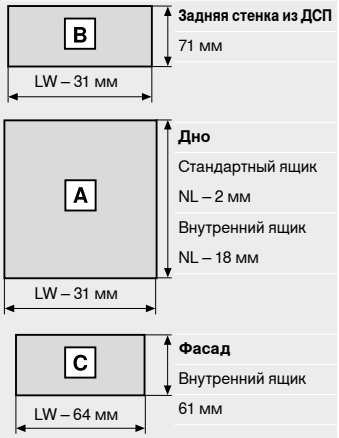

Задняя стенка из ДСП
71 мм

Дно
Стандартный ящик
NL – 2 мм
Внутренний ящик
NL – 18 мм

Фасад
Внутренний ящик
61 мм

LW Внутренняя ширина корпуса
NL Номинальная длина

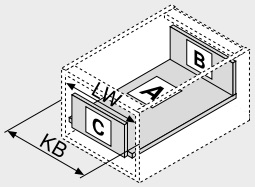

LW Внутренняя ширина корпуса
KB Ширина корпуса

Дно – быстрый монтаж

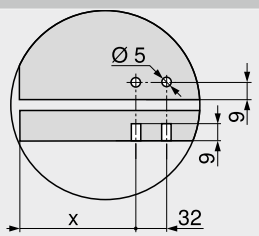

	X (мм)
Стандартный ящик	69
Внутренний ящик	53

Дополнительная информация

Обзор	339
Принадлежности	354
BLUMOTION для **METABOX 320**	357
Крепление направляющих к корпусу	361
Сервисы Blum	602
Доп. техническая информация	708

Монтаж, демонтаж и регулировка

Короткая ссылка
www.blum.com/a390

Стандартный ящик | внутренний ящик – K



- Частичное выдвижение
- Износостойкие пластмассовые ролики
- Динамическая нагрузка 25 кг
- **BLUMATIC** – механизм самозакрывания
- Регулировка фасада в двух плоскостях
- Можно использовать **BLUMOTION** для **METABOX 320**

Веб-код		
	Стандартный ящик	DQCLQM
	Внутренний ящик	DQCOJY

Необходимое пространство

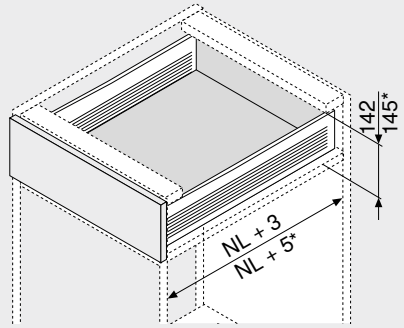

NL	Номинальная длина
*	Внутренний ящик

Информация для заказа

■ Стандартный ящик ☐ Внутренний ящик

1 ■ ☐ Направляющие к корпусу и царги, левая/правая

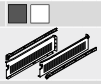

Высота царги (мм)	118
Цвет[1]	R9001

Номинальная длина NL (мм)	Исполнение: На саморезы	Исполнение: Быстрый монтаж
350	320K3500C	320K3500C15
400	320K4000C	320K4000C15
450	320K4500C	320K4500C15
500	320K5000C	320K5000C15
550	320K5500C	320K5500C15

[1] Другой цвет по запросу (белый или серый)

2a ■ Крепления фасада CLIP



Вид крепления		№ арт.
EXPANDO	[1]	ZSF.130E
Под пресс	[1]	ZSF.1300
На саморезы	[1]	ZSF.1200

[1] Заказывать левый/правый

2b ■ Заглушки для 2a[2]



Цвет	Материал		№ арт.
R9001	Пластмасса	[1]	ZAA.3700

[1] Заказывать левый/правый
[2] Заглушки без логотипа, от 1000 шт. с индивид. логотипом

Альтернатива для 2a

2c ■ Стандартное крепление фасада



Вид крепления		№ арт.
Под пресс	[1]	ZSF.1800
На саморезы	[1]	ZSF.1700

[1] Заказывать левый/правый

2d ■ Заглушки для 2c[1]



Цвет	Материал		№ арт.
R9001	Пластмасса	2 x	ZAA.3500

[1] Элемент брендинга, без или с логотипом Blum (печать), от 1000 шт. с индивид. логотипом

3 ☐ Держатель передней панели внутреннего ящика



Цвет	Материал		№ арт.
R9001	Пластмасса	[1]	ZIF.3030

[1] Заказывать левый/правый

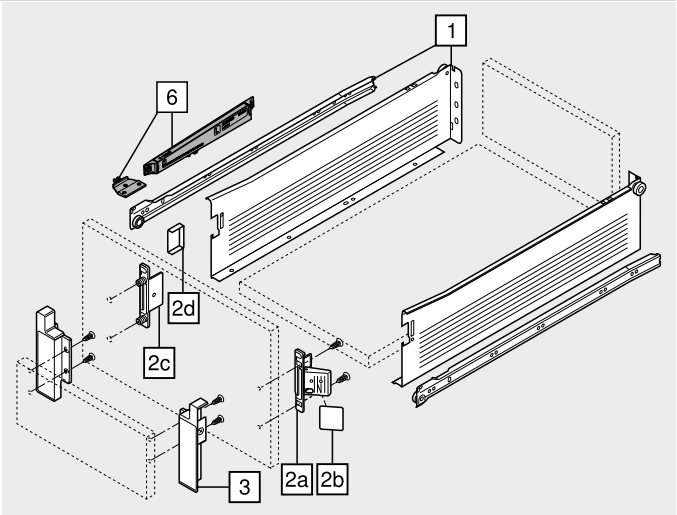

Принадлежности

6 ■ ☐ BLUMOTION для METABOX 320



Цвет[1]	Материал	№ арт.
WGR | R9001	Пластмасса	Z70.0320

[1] Остальные цвета поводков по запросу (белый или серый)

Цвет		Цвет	
R9001	Кремово-белый (RAL 9001)	WGR	Серый

Стандартный ящик | внутренний ящик – K

Веб-код | Стандартный ящик DQCLQM | Внутренний ящик DQCOJY

Проектирование

Необходимое пространство в корпусе

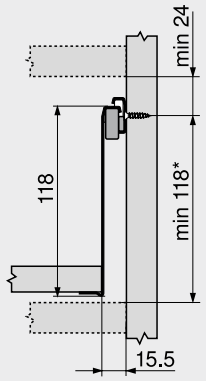

* +2 мм с **BLUMOTION**
* +3 мм для внутренних ящиков с **BLUMOTION**

Установочные размеры – фасад – монтаж на саморезы

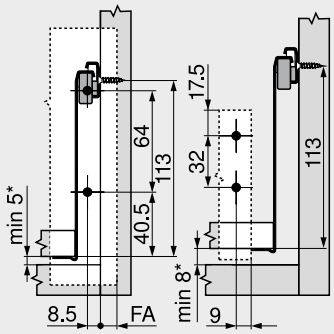

Стандартный ящик Внутренний ящик
FA Наложение фасада
* +2 мм с **BLUMOTION**
* +3 мм для внутренних ящиков с **BLUMOTION**

Карта сверления – фасад – монтаж EXPANDO | под пресс

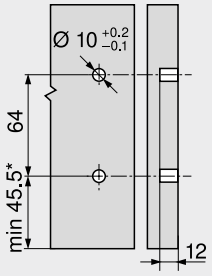

Стандартный ящик
* +2 мм с **BLUMOTION**
* +3 мм для внутренних ящиков с **BLUMOTION**

Установочные размеры – задняя стенка

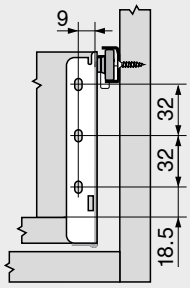

Раскрой – плит ДСП 16 мм

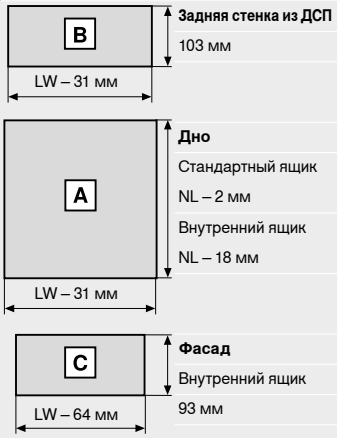

Задняя стенка из ДСП
103 мм

Дно
Стандартный ящик
NL – 2 мм
Внутренний ящик
NL – 18 мм

Фасад
Внутренний ящик
93 мм

LW Внутренняя ширина корпуса
NL Номинальная длина

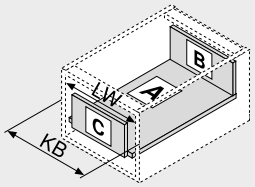

LW Внутренняя ширина корпуса
KB Ширина корпуса

Дно – быстрый монтаж

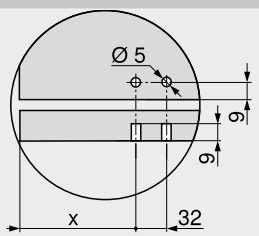

	X (мм)
Стандартный ящик	69
Внутренний ящик	53

Дополнительная информация

Обзор	339
Принадлежности	354
BLUMOTION для **METABOX 320**	357
Крепление направляющих к корпусу	361
Сервисы Blum	602
Доп. техническая информация	708

Монтаж, демонтаж и регулировка

Короткая ссылка
www.blum.com/a390

Стандартный ящик | внутренний ящик – H

Веб-код: Стандартный ящик DQCMFY; Внутренний ящик DQCP9A



- Частичное выдвижение
- Износостойкие пластмассовые ролики
- Динамическая нагрузка 25 кг
- **BLUMATIC** – механизм самозакрывания
- Регулировка фасада в двух плоскостях
- Можно использовать **BLUMOTION** для **METABOX 320**

Необходимое пространство

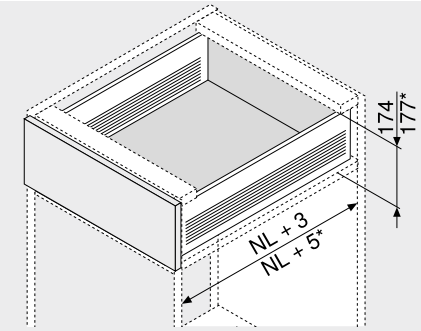

NL	Номинальная длина
*	Внутренний ящик

Информация для заказа

■ Стандартный ящик □ Внутренний ящик

1 ■□ Направляющие к корпусу и царги, левая/правая

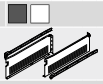

Высота царги (мм)	150
Цвет[1]	R9001

Номинальная длина NL (мм)	Исполнение: На саморезы	Исполнение: Быстрый монтаж
350	320H3500C	320H3500C15
400	320H4000C	320H4000C15
450	320H4500C	320H4500C15
500	320H5000C	320H5000C15
550	320H5500C	320H5500C15

[1] Другой цвет по запросу (белый или серый)

2a ■ Крепления фасада CLIP



Вид крепления		№ арт.
EXPANDO	[1]	ZSF.130E
Под пресс	[1]	ZSF.1300
На саморезы	[1]	ZSF.1200

[1] Заказывать левый/правый

2b ■ Заглушки для 2a[2]



Цвет	Материал		№ арт.
R9001	Пластмасса	[1]	ZAA.3700

[1] Заказывать левый/правый
[2] Заглушки без логотипа, от 1000 шт. с индивид. логотипом

Альтернатива для 2a

2c ■ Стандартное крепление фасада



Вид крепления		№ арт.
Под пресс	[1]	ZSF.1800
На саморезы	[1]	ZSF.1700

[1] Заказывать левый/правый

2d ■ Заглушки для 2c[1]



Цвет	Материал		№ арт.
R9001	Пластмасса	2 x	ZAA.3500

[1] Элемент брендинга, без или с логотипом Blum (печать), от 1000 шт. с индивид. логотипом

3 □ Держатель передней панели внутреннего ящика



Цвет	Материал		№ арт.
R9001	Пластмасса	[1]	ZIF.3050

[1] Заказывать левый/правый

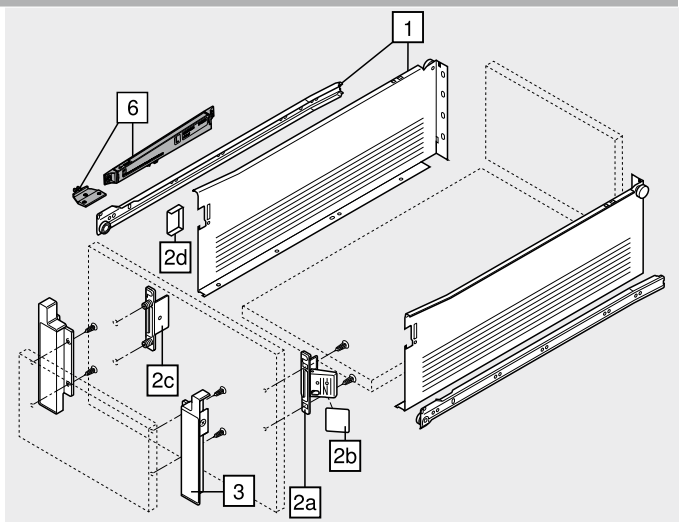

Принадлежности

6 ■□ BLUMOTION для METABOX 320



Цвет[1]	Материал	№ арт.
WGR | R9001	Пластмасса	Z70.0320

[1] Остальные цвета поводков по запросу (белый или серый)

Цвет		Цвет	
R9001	Кремово-белый (RAL 9001)	WGR	Серый

Стандартный ящик | внутренний ящик – H

Веб-код | Стандартный ящик DQCMFY | Внутренний ящик DQCP9A

Проектирование

Необходимое пространство в корпусе

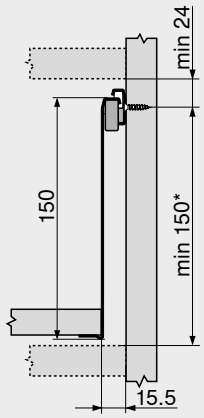

* +2 мм с **BLUMOTION**
* +3 мм для внутренних ящиков с **BLUMOTION**

Установочные размеры – фасад – монтаж на саморезы

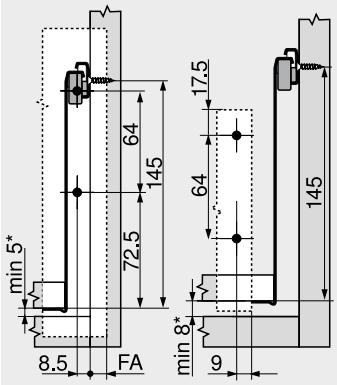

Стандартный ящик Внутренний ящик
FA Наложение фасада
* +2 мм с **BLUMOTION**
* +3 мм для внутренних ящиков с **BLUMOTION**

Карта сверления – фасад – монтаж EXPANDO | под пресс

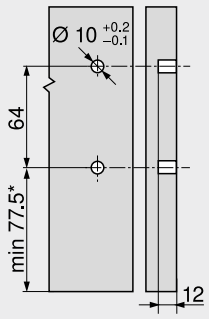

Стандартный ящик
* +2 мм с **BLUMOTION**
* +3 мм для внутренних ящиков с **BLUMOTION**

Установочные размеры – задняя стенка

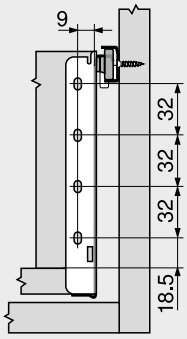

Раскрой – плит ДСП 16 мм

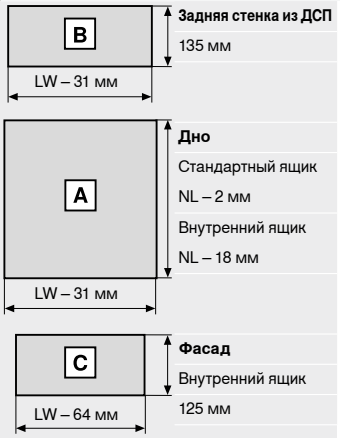

Задняя стенка из ДСП
135 мм

Дно
Стандартный ящик
NL – 2 мм
Внутренний ящик
NL – 18 мм

Фасад
Внутренний ящик
125 мм

LW Внутренняя ширина корпуса
NL Номинальная длина

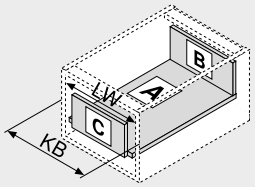

LW Внутренняя ширина корпуса
KB Ширина корпуса

Дно – быстрый монтаж

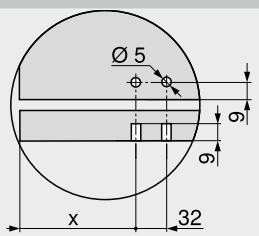

	X (мм)
Стандартный ящик	69
Внутренний ящик	53

Дополнительная информация

Обзор	339
Принадлежности	354
BLUMOTION для **METABOX 320**	357
Крепление направляющих к корпусу	361
Сервисы Blum	602
Доп. техническая информация	708

Монтаж, демонтаж и регулировка

Короткая ссылка
www.blum.com/a390

Ящик с высоким фасадом – релинг – B

Веб-код – задать в Конфигураторе изделий или нажать **DQCPYM**



- С одинарным релингом
- Частичное выдвижение
- Износостойкие пластмассовые ролики
- Динамическая нагрузка 25 кг
- **BLUMATIC** – механизм самозакрывания
- Регулировка фасада в трех плоскостях
- Можно использовать **BLUMOTION** для **METABOX 320**

Необходимое пространство



NL Номинальная длина

Информация для заказа

1 Направляющие к корпусу и царги, левая/правая



Высота царги (мм)	86
Цвет[1]	R9001

Номинальная длина NL (мм)	Исполнение: На саморезы	Исполнение: Быстрый монтаж
350	320M3500C	320M3500C15
400	320M4000C	320M4000C15
450	320M4500C	320M4500C15
500	320M5000C	320M5000C15
550	320M5500C	320M5500C15

[1] Другой цвет по запросу (белый или серый)

2a Крепления фасада CLIP



Вид крепления		№ арт.
EXPANDO	[1]	ZSF.130E
Под пресс	[1]	ZSF.1300
На саморезы	[1]	ZSF.1200

[1] Заказывать левый/правый

2b Заглушки для 2a[2]



Цвет	Материал		№ арт.
R9001	Пластмасса	[1]	ZAA.3700

[1] Заказывать левый/правый
[2] Заглушки без логотипа, от 1000 шт. с индивид. логотипом

Альтернатива для 2a

2c Стандартное крепление фасада



Вид крепления		№ арт.
Под пресс	[1]	ZSF.1800
На саморезы	[1]	ZSF.1700

[1] Заказывать левый/правый

2d Заглушки для 2c[1]



Цвет	Материал		№ арт.
R9001	Пластмасса	2 x	ZAA.3500

[1] Элемент брендинга, без или с логотипом Blum (печать), от 1000 шт. с индивид. логотипом

4 Продольный релинг с держателем релинга, лев./прав.



Материал	Алюминий

Номинальная длина NL (мм)	Цвет: R9001
350	ZRE.321S.ID
400	ZRE.371S.ID
450	ZRE.421S.ID
500	ZRE.471S.ID
550	ZRE.521S.ID

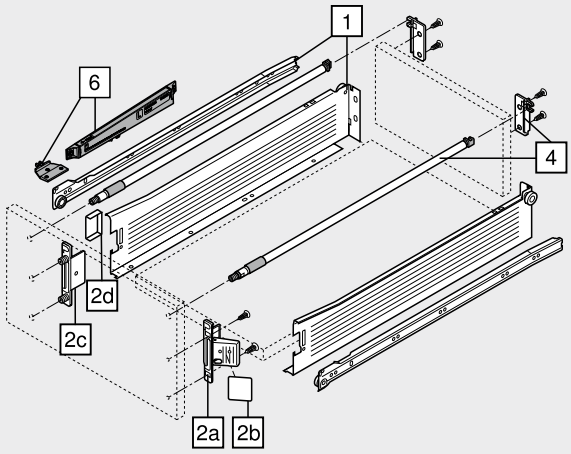

Принадлежности

6 BLUMOTION для METABOX 320



Цвет[1]	Материал	№ арт.
WGR | R9001	Пластмасса	Z70.0320

[1] Остальные цвета поводков по запросу (белый или серый)

Цвет		Цвет	
R9001	Кремово-белый (RAL 9001)	WGR	Серый

Ящик с высоким фасадом – релинг – B

Веб-код – задать в Конфигураторе изделий или нажать **DQCPYM**

Проектирование

Необходимое пространство в корпусе

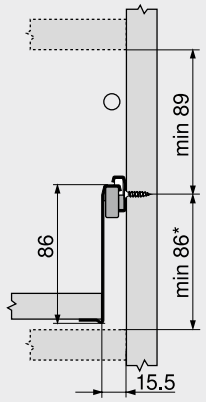

* +2 мм с **BLUMOTION**

Установочные размеры – фасад – монтаж на саморезы

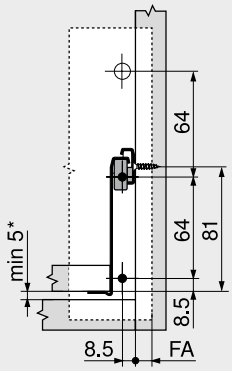

FA Наложение фасада
* +2 мм с **BLUMOTION**

Карта сверления – фасад – монтаж EXPANDO | под пресс

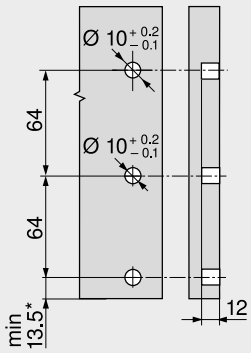

* +2 мм с **BLUMOTION**

Установочные размеры – задняя стенка

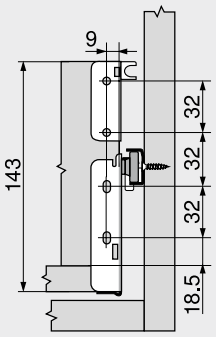

Раскрой – плит ДСП 16 мм

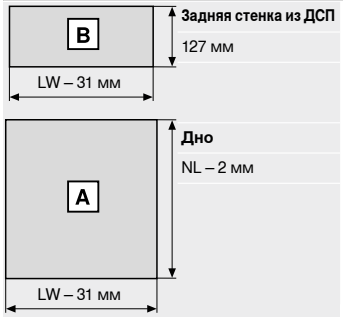

LW	Внутренняя ширина корпуса
NL	Номинальная длина

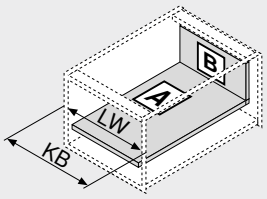

LW	Внутренняя ширина корпуса
KB	Ширина корпуса

Дно – быстрый монтаж

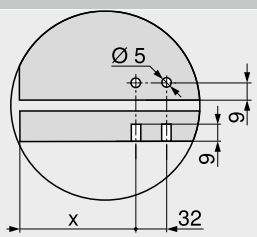

	X (мм)
Ящик с высоким фасадом	69

Дополнительная информация

Обзор	339
Принадлежности	354
BLUMOTION для **METABOX 320**	357
Принадлежности – **ORGA-LINE** – релинг	359
Крепление направляющих к корпусу	361
Сервисы Blum	602
Доп. техническая информация	708

Монтаж, демонтаж и регулировка

Короткая ссылка
www.blum.com/a390

Ящик с высоким фасадом – релинг – D

Веб-код – задать в Конфигураторе изделий или нажать **DQCQNY**



- С одинарным релингом
- Возможен одностенный **BOXSIDE**
- Частичное выдвижение
- Износостойкие пластмассовые ролики
- Динамическая нагрузка 25 кг
- **BLUMATIC** – механизм самозакрывания
- Регулировка фасада в трех плоскостях
- Можно использовать **BLUMOTION** для **METABOX 320**

Необходимое пространство



NL Номинальная длина

Информация для заказа

1 Направляющие к корпусу и царги, левая/правая

Высота царги (мм)	86
Цвет[1]	R9001

Номинальная длина NL (мм)	Исполнение: На саморезы	Исполнение: Быстрый монтаж
350	320M3500C	320M3500C15
400	320M4000C	320M4000C15
450	320M4500C	320M4500C15
500	320M5000C	320M5000C15
550	320M5500C	320M5500C15

[1] Другой цвет по запросу (белый или серый)

2a Крепления фасада CLIP

Вид крепления		№ арт.
EXPANDO	[1]	ZSF.130E
Под пресс	[1]	ZSF.1300
На саморезы	[1]	ZSF.1200

[1] Заказывать левый/правый

2b Заглушки для 2a[2]

Цвет	Материал		№ арт.
R9001	Пластмасса	[1]	ZAA.3700

[1] Заказывать левый/правый
[2] Заглушки без логотипа, от 1000 шт. с индивид. логотипом

Альтернатива для 2a

2c Стандартное крепление фасада

Вид крепления		№ арт.
Под пресс	[1]	ZSF.1800
На саморезы	[1]	ZSF.1700

[1] Заказывать левый/правый

2d Заглушки для 2c[1]

Цвет	Материал		№ арт.
R9001	Пластмасса	2 x	ZAA.3500

[1] Элемент брендинга, без или с логотипом Blum (печать), от 1000 шт. с индивид. логотипом

4 Продольный релинг с держателем релинга, лев./прав.

Материал	Алюминий

Номинальная длина NL (мм)	Цвет: R9001
350	ZRE.321S.ID
400	ZRE.371S.ID
450	ZRE.421S.ID
500	ZRE.471S.ID
550	ZRE.521S.ID

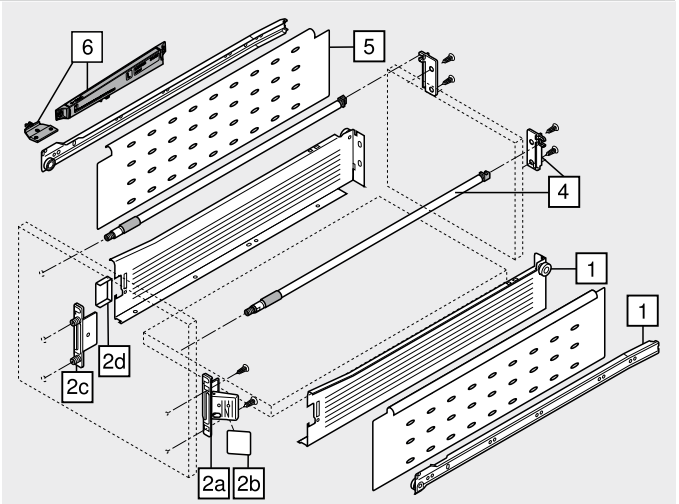

Принадлежности

5 Одностенный BOXSIDE

Материал	Сталь

Номинальная длина NL (мм)	Цвет: R9001	
400	2 x	Z36H367SE01
450	2 x	Z36H417SE01
500	2 x	Z36H467SE01
550	2 x	Z36H517SE01

6 BLUMOTION для METABOX 320

Цвет[1]	Материал	№ арт.
WGR | R9001	Пластмасса	Z70.0320

[1] Остальные цвета поводков по запросу (белый или серый)

Цвет		Цвет	
R9001	Кремово-белый (RAL 9001)	WGR	Серый

Ящик с высоким фасадом – релинг – D

Веб-код – задать в Конфигураторе изделий или нажать DQCQNY

Проектирование

Необходимое пространство в корпусе

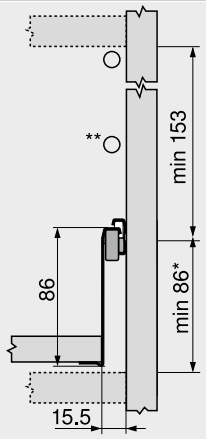

* +2 мм с **BLUMOTION**
** С двойным релингом

Установочные размеры – фасад – монтаж на саморезы

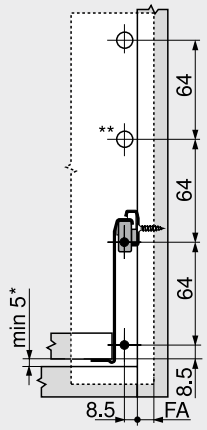

FA Наложение фасада
* +2 мм с **BLUMOTION**
** С двойным релингом

Карта сверления – фасад – монтаж EXPANDO | под пресс

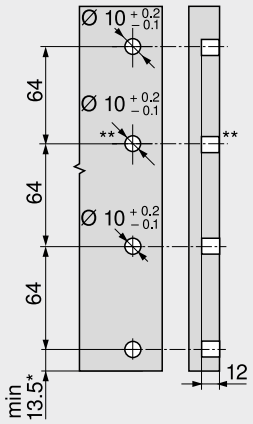

* +2 мм с **BLUMOTION**
** С двойным релингом

Установочные размеры – задняя стенка

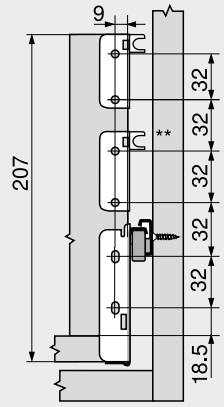

** С двойным релингом

Раскрой – плит ДСП 16 мм

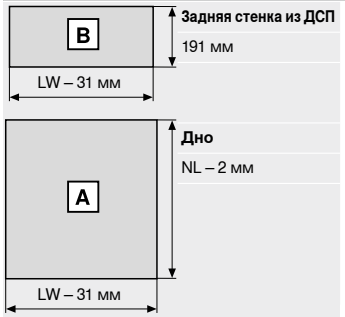

LW Внутренняя ширина корпуса
NL Номинальная длина

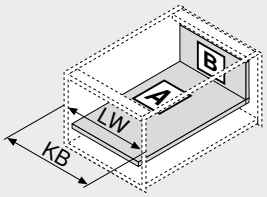

LW Внутренняя ширина корпуса
KB Ширина корпуса

Дно – быстрый монтаж

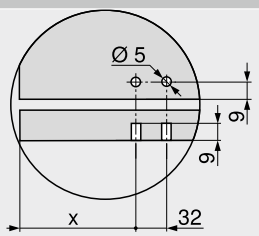

	X (мм)
Ящик с высоким фасадом	69

Дополнительная информация

Обзор	339	Доп. техническая информация	708
Принадлежности	354		
BLUMOTION для **METABOX 320**	357		
Принадлежности – **ORGA-LINE** – релинг	359		
Принадлежности – **ORGA-LINE** – **BOXSIDE**	360		
Крепление направляющих к корпусу	361		
Сервисы Blum	602		

Монтаж, демонтаж и регулировка

Короткая ссылка
www.blum.com/a390

Защита от детей

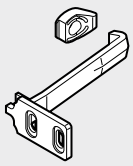

- Встроенная блокировка препятствует выдвижению ящиков детьми без присмотра
- Цвет: нейтральный
- Материал: пластмасса

Информация для заказа

	Обозначение	№ арт.
	Защита от детей 320	295.5501
	Блокировка от нежелательного снятия 320	320M0009.01

Проектирование

Установочные размеры – корпус – 320

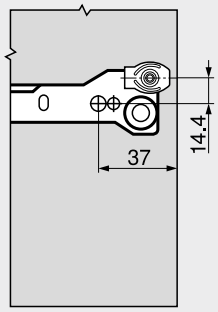

Установочные размеры – фасад – 320

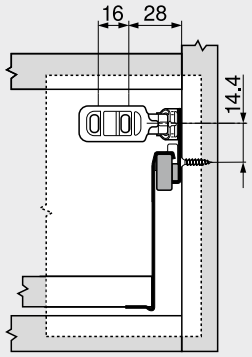

Хвостовик



- Для центрального запирания ящиков
- В комбинации с запорными системами
- Если один ящик открыт, остальные блокируются (блокировка открывания)
- Цвет: кремово-белый (RAL 9001)
- Материал: пластмасса

Информация для заказа

	Обозначение	№ арт.
	Хвостовик	295.5300

Проектирование

320	A	B
N	56	48.5
M	88	80.5
K	120	112.5
H	152	144.5

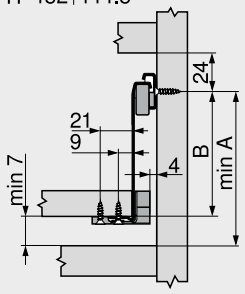

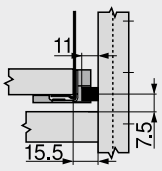

Монтаж

Монтаж, демонтаж и регулировка

Короткая ссылка
www.blum.com/a390

Подкладки

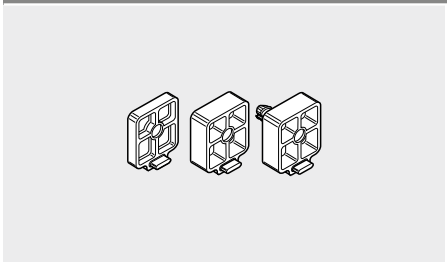

- Для внутренних ящиков частичного выдвижения (320)
- Обеспечивают выдвижение ящика при любом вхождение фасада
- Набор высоты (до 24 мм)
- Установка на саморезы в серийные отверстия
- Цвет: кремово-белый (RAL 9001)
- Материал: пластмасса

Информация для заказа

Вид крепления	Вхождение фасада FE (мм)	№ арт.
На саморезы	4.0	320M0048
	8.0	320M0088
Дюбель Ø 5 мм		320M0188

Проектирование

Петля	Вхождение фасада FE (мм)	Саморезы (мм)	Вид крепления	Подкладки		
				320M0048	320M0088	320M0188
Петля 170°	8	Ø 4 x 20	На саморезы		1 x	
			Дюбель Ø 5 мм			1 x
100° | 107° | 110°	12	Ø 4 x 25	На саморезы	1 x	1 x	
			Дюбель Ø 5 мм	1 x		1 x
Петля для профильных дверей	16	Ø 4 x 30	На саморезы		2 x	
			Дюбель Ø 5 мм		1 x	1 x
Макс. подъем	24	Ø 4 x 40	На саморезы		3 x	
			Дюбель Ø 5 мм		2 x	1 x

Декоративный профиль



- Под саморезы
- Под раскрой, 1200 мм
- Дно 16 мм

Информация для заказа

Цвет	Материал	№ арт.
Кремово-белый (RAL 9001)	Пластмасса	ZSD.1200S

Раскрой

Декоративный профиль	
Стандартный ящик | ящик с высоким фасадом	Номинальная длина NL – 2 мм – толщина задней стенки RD
Внутренний ящик | высокий внутренний ящик	Номинальная длина NL – 2 мм – толщина задней стенки RD – толщина фасада FD
Дно	
Ширина = внутр. ширина корпуса LW – 34 мм	
Стандартный ящик | ящик с высоким фасадом	Длина = номинальная длина NL – 2 мм
Внутренний ящик | высокий внутренний ящик	Длина = номинальная длина NL – 2 мм – толщина фасада FD

Блокировка от нежелательного снятия 320



- Стопор препятствует случайному снятию ящика под хлеборезку или столовые приборы
- Для систем частичного выдвижения

Информация для заказа

Цвет	Материал	№ арт.
Нейтральный	Пластмасса	320M0009.01

POSISTOP 320



- Упор при закрывании обеспечивается направляющими
- Смягчает удар при закрывании
- Для систем частичного выдвижения
- Обеспечивает зазор 1.5 или 3 мм
- Симметричный, используется слева и справа

Информация для заказа

Зазор фасада FS (мм)	Цвет	Материал	№ арт.
1.5	Нейтральный	Пластмасса	298.3210.01
3.0			298.3230.01

METAFILE – каркас подвесного архива

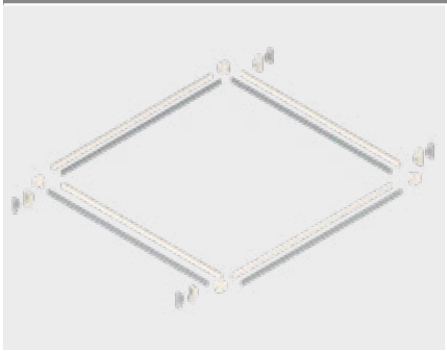

- Для регулировки наклона ящика с высоким фасадом высотой B необходимо оснащение релингом
- Ширина корпуса KB 275–600 мм

Информация для заказа

Цвет	Материал	№ арт.
Кремово-белый (RAL 9001)	Пластмасса/ сталь	ZRM.5500

Проектирование

Необходимое пространство в корпусе

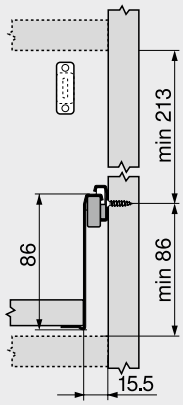

Установочные размеры – фасад – монтаж на саморезы

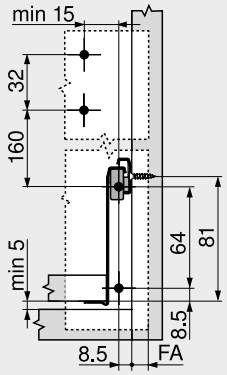

FA Наложение фасада

Карта сверления – фасад – монтаж EXPANDO | под пресс

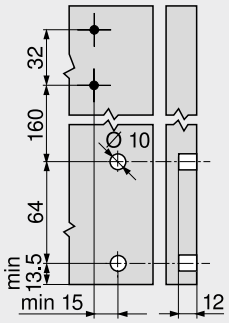

Установочные размеры – задняя стенка

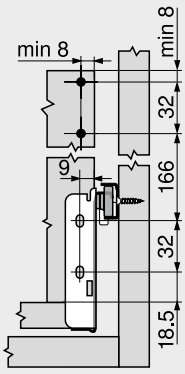

Раскрой – DIN-A4 поперек

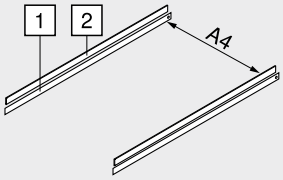

Внутренняя ширина корпуса LW мин.	376 мм

1 Номинальная длина NL – 28 мм
2 Номинальная длина NL – 53 мм

Раскрой – DIN-A4 вдоль

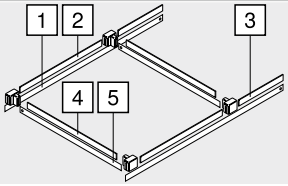

Номинальная длина NL мин.	500 мм

1 Номинальная длина NL – 28 мм
2 305 мм
3 Номинальная длина NL – 406 мм
4 Внутр. ширина корпуса LW – 82 мм
5 Внутр. ширина корпуса LW – 59 мм

Дополнительная информация

Обзор	339	Доп. техническая информация	708
Ящик с высоким фасадом – релинг – B	350		
Сервисы Blum	602		

BLUMOTION для METABOX 320



- При ширине корпуса KB до 900 мм необходим только один механизм **BLUMOTION**
- Цвет: **BLUMOTION**: серый; триггер: кремово-белый (RAL 9001)
- Остальные цвета поводков по запросу (белый или серый)
- Материал: пластмасса

Информация для заказа

Исполнение	Динамическая нагрузка (кг)	№ арт.
Частичное выдвижение	25	Z70.0320

Саморез – Ø 3.5 мм



- Цвет: никелированный
- Материал: сталь

Информация для заказа

Длина X (мм)	Диаметр (мм)	№ арт.
15.0	Ø 3.5	609.1500
17.0		609.1700

Евровинт – Ø 6.0 мм

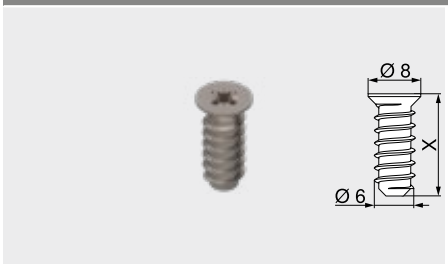

- Диаметр сверления Ø 5 мм
- Цвет: никелированный
- Материал: сталь

Информация для заказа

Длина X (мм)	Диаметр (мм)	№ арт.
10.0	Ø 6.0	661.1000.HG
11.5		661.1150.HG
13.0		661.1300.HG
14.5		661.1450.HG
20.0		661.2000.HG

Специальный евровинт – Ø 6.0 мм

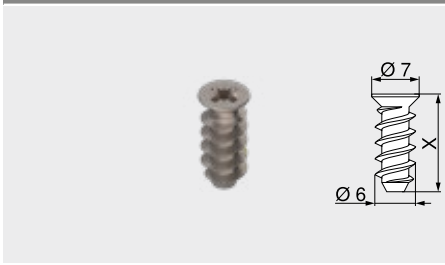

- Диаметр сверления Ø 5 мм
- Цвет: никелированный
- Материал: сталь

Информация для заказа

Длина X (мм)	Диаметр (мм)	№ арт.
11.5	Ø 6.0	662.1150.HG
13.0		662.1300.HG
14.5		662.1450.HG

Центровочное сверло



- Для предварительного сверления под саморезы Ø 3.5 мм
- Глубина сверления до 8 мм
- Материал: закаленная сталь

Информация для заказа

Обозначение	Диаметр (мм)	№ арт.
Центровочное сверло	Ø 2.7	M01.ZZ03.01
Запасное сверло		M01.ZZB3

Самоклеящийся амортизатор

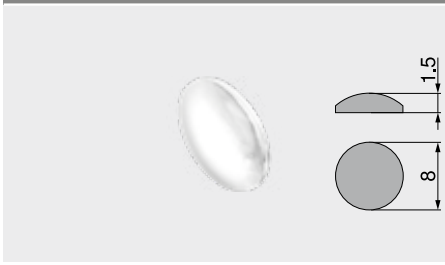

- Для смягчения удара
- Цвет: нейтральный
- Материал: пластмасса

Информация для заказа

Диаметр (мм)	№ арт.
Ø 8.0	993.710

Врезной амортизатор

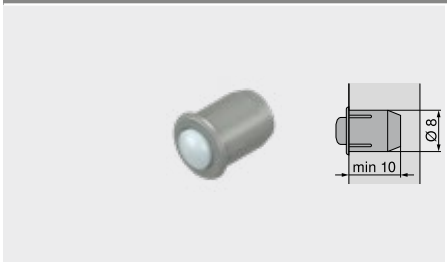

- Для смягчения удара
- Состоит из двух частей
- Цвет: серый (RAL 9006)
- Материал: пластмасса

Информация для заказа

Диаметр (мм)	№ арт.
Ø 8.0	993.706

Крестовая отвертка



- Ручка оранжевого цвета с логотипом “Blum”
- Цвет: черный/оранжевый
- Материал: пластмасса/сталь

Информация для заказа

Тип наконечника	Общая длина (мм)	№ арт.
PZ 2 (крест)	210	303.756.1

Шлицевая отвертка



- Ручка оранжевого цвета с логотипом “Blum”
- Цвет: черный/оранжевый
- Материал: пластмасса/сталь

Информация для заказа

Тип наконечника	Общая длина (мм)	№ арт.
Шлиц, размер 1	200	314.928.1

Штанга поперечного релинга



- Под раскрой, 1104 мм
- Для ширины корпуса KB 1200 мм

Информация для заказа		
Цвет	**Материал**	**№ арт.**
Кремово-белый (RAL 9001)	Алюминий	ZRG.1104U
Раскрой		
Внутр. ширина корпуса LW – 58 мм		

Держатель поперечного релинга



- Держатель для двух поперечных релингов
- Поперечный релинг вставляется в держатель
- Держатель насаживается на продольный релинг и прикручивается

Информация для заказа		
Цвет	**Материал**	**№ арт.**
Кремово-белый (RAL 9001)	Пластмасса	ZRU.00Z0

Продольный разделитель

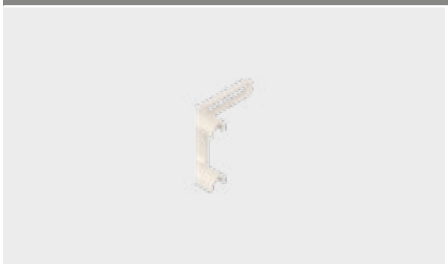

- Продольный разделитель для двойного поперечного релинга
- Крепление: установка на релинги

Информация для заказа		
Цвет	**Материал**	**№ арт.**
Кремово-белый (RAL 9001)	Пластмасса	ZRU.00F0

Штанга поперечного релинга



- Под раскрой, 1104 мм
- Для ширины корпуса KB 1200 мм

Информация для заказа		
Цвет	**Материал**	**№ арт.**
Кремово-белый (RAL 9001)	Алюминий	ZRG.1104U
Раскрой		
Внутр. ширина корпуса LW – 65 мм		

Пружинная головка



- Вставляется в релинг
- Соединительный элемент между поперечным релингом и **BOXSIDE**

Информация для заказа		
Цвет	**Материал**	**№ арт.**
Кремово-белый (RAL 9001)	Пластмасса/ сталь	ZRU.10B1E

Продольный разделитель

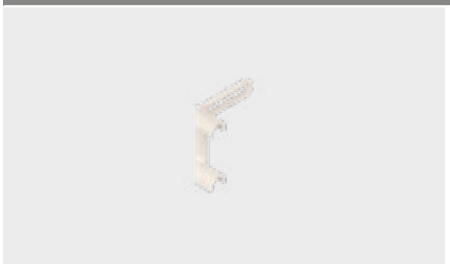

- Продольный разделитель для двойного поперечного релинга
- Крепление: установка на релинги

Информация для заказа		
Цвет	**Материал**	**№ арт.**
Кремово-белый (RAL 9001)	Пластмасса	ZRU.00F0

Направляющая к корпусу – 320 – 25 кг

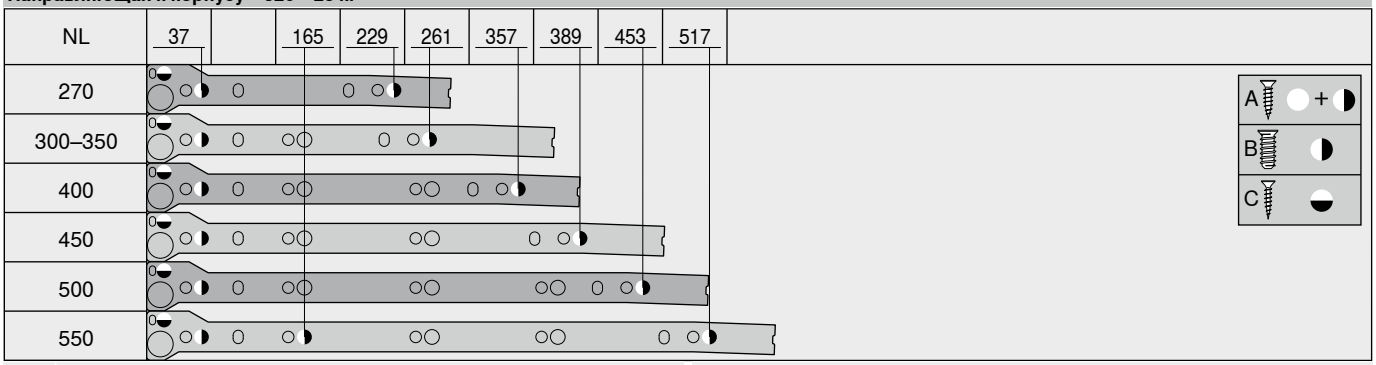

NL	Номинальная длина
A	Саморез Ø 4 x 15 мм
B	Евровинт Ø 6 x 14.5 мм, № арт. 661.1450.HG
C	Саморез Ø 3.5 x 15 мм, № арт. 609.1500

Больше свободы при выборе дизайна благодаря электрической системе открывания

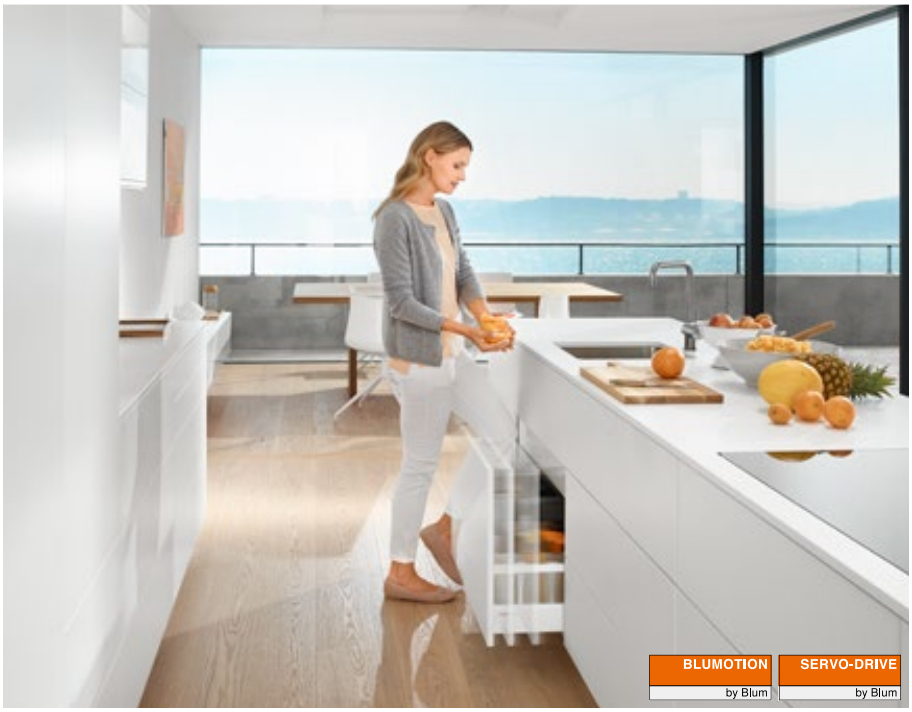

В сочетании с **BLUMOTION** для мягкого и бесшумного закрывания качество движения изделий Blum превосходит любые ожидания, а Ваши клиенты ощущают комфорт и свободу движения на кухне.

Достаточно слегка нажать на фасад без ручки или потянуть за ручку, если она имеется, и ящик автоматически откроется с помощью электрического привода. При этом неважно, с какой силой и в каком месте Вы касаетесь фасада. В результате Вы получаете больше комфорта и свободы движения, уникальное по своему удобству открывание мебели в любом жилом помещении.

Открывание и закрывание ящиков может быть таким простым



Рукой, стопой, коленом или бедром: открывать – это так просто. А **BLUMOTION** обеспечит мягкое и бесшумное закрывание.

Простая интеграция сложной техники



Применение
- Ящики **LEGRABOX** | **MERIVOBOX** | **TANDEMBOX** можно использовать без изменений



Монтаж | обработка
- Монтаж привода без инструмента
- Специальные шаблоны
- Нет жесткого соединения с приводом



Прокладка кабеля
- Простая прокладка кабеля
- Для подвода тока достаточно одного блока питания для всей кухни

Системы выдвижения

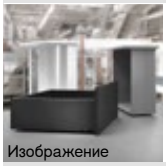
Изображение

Системы выдвижения 194
LEGRABOX 196
MERIVOBOX 250
TANDEMBOX antaro 290
TANDEMBOX plus 336

TIP-ON BLUMOTION для **LEGRABOX** | **MERIVOBOX** | **TANDEMBOX** 394
TIP-ON для **LEGRABOX** 404

Применение

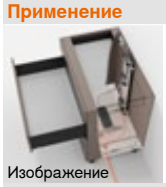
Изображение

Стандартный корпус 364
SPACE TOWER 370
Шкаф под мойку 376
Корпус с одним ящиком – горизонтальный несущий профиль 380
Корпус с одним ящиком – уголок-держатель сверху 384

SERVO-DRIVE uno для напольных контейнеров под мусор 388
SERVO-DRIVE uno для подвесных контейнеров под мусор – **TANDEMBOX** 390

Принадлежности


Изображение

Держатель кабеля 392
Кабель синхронизации 392
Стабилизатор фасада/дна 393

Монтаж, демонтаж и регулировка

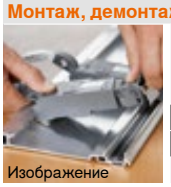
Изображение

Монтаж, демонтаж и регулировка

Короткая ссылка
www.blum.com/a380

Директива об автоматизированном оборудовании 711
Подробная информация об автоматизированном оборудовании

Короткая ссылка
www.blum.com/s025

Пиктограммы

Только по запросу

Веб-код – задать в Конфигураторе изделий или нажать

Стандартный корпус

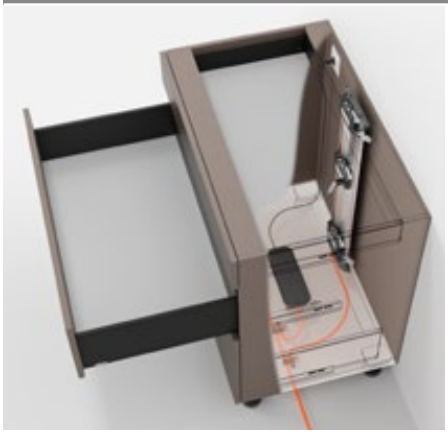

- Электрическая система открывания в комбинации с **BLUMOTION** обеспечивает мягкое и бесшумное закрывание любой конструкции
- С вертикальным несущим профилем
- Нет жесткого соединения ящика с приводом
- Ящики можно использовать без изменений
- Монтаж привода без инструмента
- Простая прокладка кабеля
- Небольшое пространство для установки

Прокладка кабеля

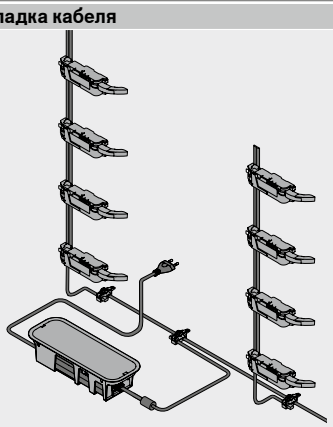

Информация для заказа

1 Дистанционный амортизатор Blum

	Диаметр (мм)	Цвет	№ арт.
	Ø 5.0	TGR	993.0530
	Ø 8.0		993.0830.01

	Дистанционный амортизатор Blum (шт.)	
	Направляющая к корпусу (кг)	
Высота фасада FH (мм)	40 | 30	70 | 65
До 300	2	4
От 301	4	4

2 Несущий профиль

Длина (мм)[1]	Материал	Кабель	№ арт.
650	Алюминий	С кабелем	Z10T650AA
700			Z10T700AA
710			Z10T710AA
750			Z10T750AA
800			Z10T800AA
1170		Без кабеля	Z10T1170A

Комплектация:
2 1 x Несущий профиль
Раскрой **2** Внутренняя высота корпуса LH – 10 мм
[1] Под раскрой

3a Держатель несущего профиля, верхний/нижний – горизонтальная рейка

Цвет	Материал	№ арт.
TGR	Пластмасса	Z10D01E0.01

Комплектация:
3a 1 x Держатель несущего профиля, верхний/нижний

Альтернатива для 3a

3b Держатель несущего профиля, нижний/задний – вертикальная рейка

Цвет	Материал	№ арт.
TGR	Пластмасса	Z10D01EA.01

Комплектация:
3b 1 x Держатель несущего профиля, нижний/задний
– 1 x Заглушка несущего профиля

9 Привод

Цвет	Материал	№ арт.
TGR	Пластмасса	Z10A3000.04

Комплектация:
9 1 x Привод
Вкл. предустановленным удлинителем рычага

10 Насадка для рычага[1]

Системы выдвижения	Задняя стенка	Цвет	№ арт.
LEGRABOX	Задняя стенка из стали	SZ	Z10A3006

Комплектация:
10 1 x Насадка для рычага
[1] Необходимо при высоте M и внутренней ширине корпуса LW 267–286 мм

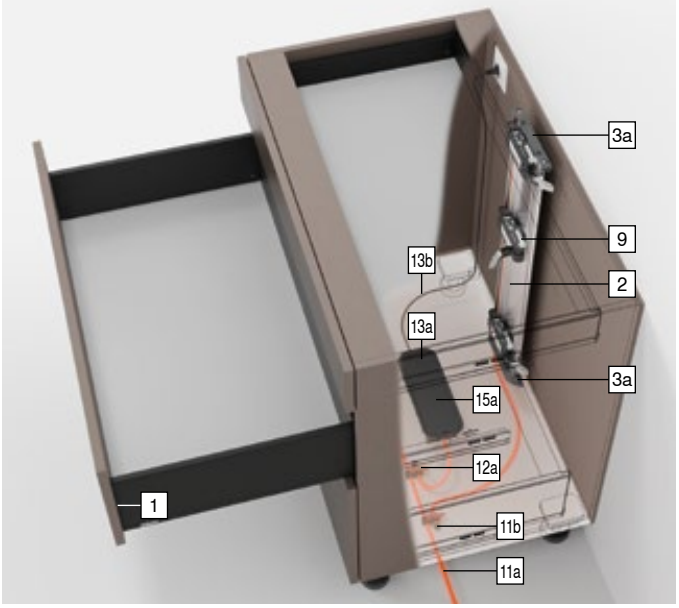

10 Направляющая для рычага[1]

Системы выдвижения	Задняя стенка	Цвет	№ арт.
TANDEMBOX	Задняя стенка из ДСП	TGR	Z10A3H00

Комплектация:
10 1 x Направляющая для рычага
[1] Необходимо при внутренней ширине корпуса LW 242–316 мм

11 Комплект распределительный кабель SERVO-DRIVE[2]

Цвет	Длина (м)[1]	№ арт.
SZ	8	Z10K800AE

Комплектация:
11a 1 x Распределительный кабель **SERVO-DRIVE**
11b 5 x Защита концов кабеля
[1] Под раскрой
[2] Используется как распределительный, коммуникационный кабель, как кабель несущего профиля

12 Комплект соединительный узел

Цвет	Материал	№ арт.
SZ	Пластмасса	Z10V100E.01

Комплектация:
12a 1 x Соединительный узел
11b 2 x Защита концов кабеля

Стандартный корпус

Информация для заказа

13 Блок питания и сетевой кабель SERVO-DRIVE[4]

Цвет				SZ
Штекер	Рынок[1]	Языковой пакет[2]	Язык[3]	№ арт.
E	Европа	A	DE | EN | FR | IT | NL	Z10NE04EA
		B	DA | EN | FI | NO | SV	Z10NE04EB
		C	EL | EN | HR | SL | SR | TR	Z10NE04EC
		D	EN | ES | FR | IT | PT	Z10NE04ED
		E	CS | HU | PL | SK	Z10NE04EE
		F	BG | ET | LT | LV | RO | RU | UK	Z10NE04EF
		I	EN	Z10NE04EI
B	GB	A	DE | EN | FR | IT | NL	Z10NE04BA
		I	EN	Z10NE04BI
H	IN			Z10NE04HI
I	IL	A	DE | EN | FR | IT | NL	Z10NE04IA
K	AU	I	EN	Z10NE04KI
N	CN	H	EN | ZH | KO	Z10NE04NH
R	KR			Z10NE04RH
S	BR	K	EN | ES | PT	Z10NE04SK
T	TW	H	EN | ZH | KO	Z10NE04TH
U	US | CA	G	EN | ES | FR	Z10NE04UG
	JP	J	JA	Z10NE04UJ
Z	ZA	I	EN	Z10NE04ZI

Комплектация:
- **13a** 1 x Блок питания **SERVO-DRIVE**
  Исходящий кабель – длина 2 м
  Вкл. инструкцию по монтажу и эксплуатации
- **13b** 1 x Сетевой кабель
  Длина 1.5–1.8 м, вкл. штекер

[1] Обозначения рынков согласно ISO 3166
[2] Языковой пакет – инструкция по эксплуатации
[3] Обозначения языков согласно ISO 639
[4] Требуется при использовании двух и более приводов

15a Держатель блока питания – монтаж к полу[1]

Цвет	Материал	№ арт.
TGR	Пластмасса	Z10NG000

Комплектация:
- **15a** 1 x Держатель блока питания – монтаж к полу
  Вкл. крышкой

[1] Для блока питания **SERVO-DRIVE**

Альтернатива для 15a

15b Держатель блока питания – монтаж к стене[1]

Цвет	Материал	№ арт.
WGR	Пластмасса	Z10NG120

Комплектация:
- **15b** 1 x Держатель блока питания – монтаж к стене

[1] Для блока питания **SERVO-DRIVE**

Принадлежности

– Держатель кабеля[1]

Цвет	Материал	№ арт.
WS	Пластмасса	Z10K0009

Комплектация:
- – 1 x Держатель кабеля

[1] Например, для фиксации распределительного кабеля **SERVO-DRIVE**

– Стабилизатор фасада/дна

Цвет	Материал	№ арт.
R7037	Пластмасса	Z96.10E1

Комплектация:
- – 1 x Стабилизатор фасада/дна

– Кабель синхронизации[1]

Длина (мм)	Цвет	№ арт.
80	WS	Z10K008S
500		Z10K050S
1200		Z10K120S
1600		Z10K160S

Комплектация:
- – 1 x Кабель синхронизации

[1] Соединяет два привода, которые должны срабатывать одновременно

Цвет		Цвет	
R7037	Темно-серый (RAL 7037)	WGR	Серый
SZ	Черный	WS	Белый
TGR	Глубокий серый		

Дополнительная информация

Обзор	363	Принадлежности	392	**Монтаж, демонтаж и регулировка**	
LEGRABOX	196	Сервисы Blum	602		
MERIVOBOX	250	Директива об автоматизированном оборудовании	711		
TANDEMBOX antaro	290	Доп. техническая информация	708	**Короткая ссылка**	
TANDEMBOX plus	394			**www.blum.com/a380**	
Проектирование – горизонтальная рейка	366				
Проектирование – вертикальная рейка	368				

Стандартный корпус

Проектирование – горизонтальная рейка

Корпус

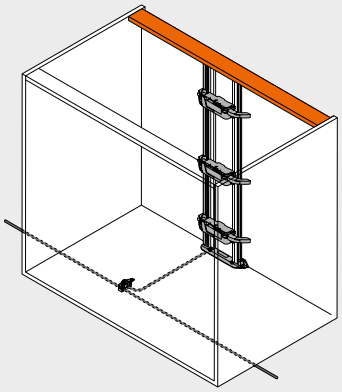

Позиции – привод

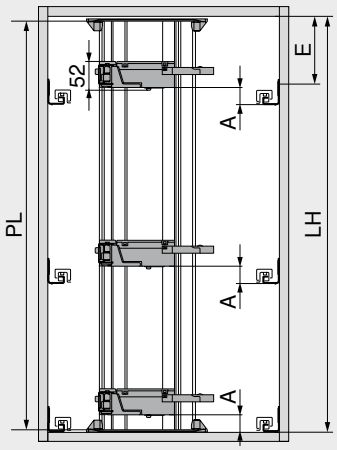

PL = LH – 10 мм
Округлить до десятков в меньшую сторону

A	Расстояние от нижнего края направляющей до нижнего края привода
E	Расстояние от нижнего края крышки корпуса до позиции крепления направляющей
LH	Внутренняя высота корпуса
PL	Длина несущего профиля

Позиции – привод

Системы выдвижения	Задняя стенка	Высота задней стенки	Внутренняя ширина корпуса LW (мм)							
			242–266		267–286		287–316		≥ 317	
			A (мм)	E мин. (мм)	A (мм)	E мин. (мм)	A (мм)	E мин. (мм)	A (мм)	E мин. (мм)
LEGRABOX	Задняя стенка из ДСП	N	–	–	45	61	45	61	45	61
		M | K | C | F	–	–	45	69	45	69	45	69
	Задняя стенка из стали	N	–	–	–	–	–	–	–	–
		M | K | C | F	–	–	45	69	45	69	45	69
MERIVOBOX	Задняя стенка из ДСП	N	–	–	28	32	28	32	28	32
		M | K | E	–	–	45	54	45	54	45	54
	Задняя стенка из стали	N	–	–	–	–	–	–	–	–
		M | K | E	–	–	45	54	45	54	45	54
TANDEMBOX	Задняя стенка из ДСП	N	35	56	35	56	35	56	28	49
		M | K | B | C | D	35	64	35	64	35	64	35	64
	Задняя стенка из стали	N	–	–	–	–	28	49	28	49
		M | K | B | C | D	–	–	35	64	35	64	35	64

A	Расстояние от нижнего края направляющей до нижнего края привода	–	Невозможно
E	Расстояние от нижнего края крышки корпуса до позиции крепления направляющей		

Дно – карта сверления

Прокладка кабеля снизу

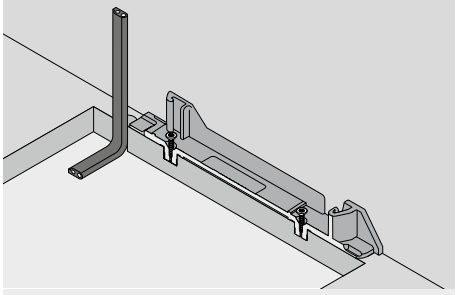

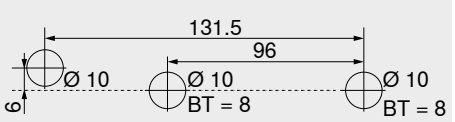

BT Глубина сверления

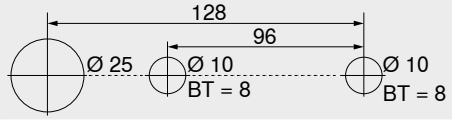

Альтернативная схема сверления – **MINIPRESS top** | **MINIPRESS**
BT Глубина сверления

Прокладка кабеля сзади

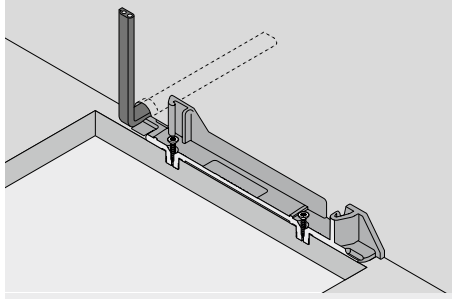

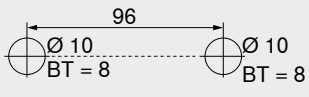

BT Глубина сверления

Обработка фасада – позиции – дистанционный амортизатор Blum

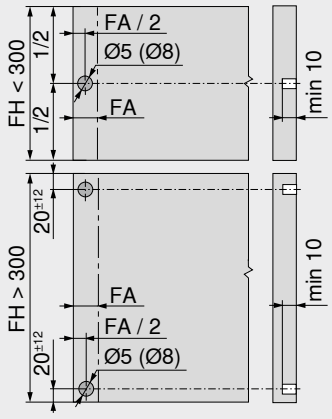

Дистанционные амортизаторы Blum обеспечивают необходимый ход срабатывания = 2 мм

Высота фасада FH (мм)	Дистанционный амортизатор Blum (шт.) Направляющая к корпусу (кг)	
	40 | 30	70 | 65
До 300	2	4
От 301	4	4

Для оптимального функционирования при высоте фасада FH > 300 мм используйте стабилизатор фасада

FA	Наложение фасада
FH	Высота фасада

Стандартный корпус

Проектирование – горизонтальная рейка

Карта сверления – дно | рейка

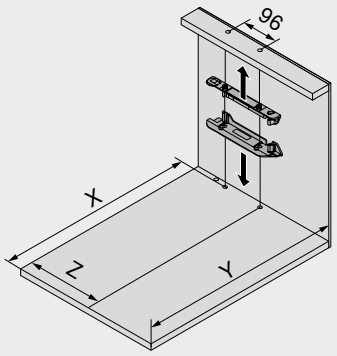

Задняя стенка	X (мм)	Y (мм)
Задняя стенка из ДСП	NL + 19	NL + 33
Задняя стенка из стали	NL + 2	NL + 16

NL	Номинальная длина
X	Позиция сверления
Y	Мин. необходимое пространство
Z	Размер смещения

Системы выдвижения	Задняя стенка	Высота задней стенки	Внутренняя ширина корпуса LW (мм)								
			242–266			267–286				287–316		
			Z (мм)	Удлинитель рычага	Направляющая для рычага	Z (мм)	Удлинитель рычага	Направляющая для рычага	Насадка для рычага	Z (мм)	Удлинитель рычага	Направляющая для рычага
LEGRABOX	Задняя стенка из ДСП	N	–	–	–	184	●	–	–	184	●	–
		M | K | C | F	–	–	–	184	●	–	–	184	●	–
	Задняя стенка из стали	N	–	–	–	–	–	–	–	–	–	–
		M | K | C | F	–	–	–	184	✖	–	●	184	●	–
MERIVOBOX	Задняя стенка из ДСП	N	–	–	–	174	✖	–	–	174	●	–
		M | K | E	–	–	–	174	✖	–	–	174	●	–
	Задняя стенка из стали	N	–	–	–	–	–	–	–	–	–	–
		M | K | E	–	–	–	174	●	–	–	174	●	–
TANDEMBOX	Задняя стенка из ДСП	N	179	✖	●	179	●	●	–	179	●	●
		M | K | B | C | D	179	✖	●	179	●	●	–	179	●	●
	Задняя стенка из стали	N	–	–	–	–	–	–	–	190	✖	–
		M | K | B | C | D	–	–	–	179	✖	–	–	179	●	–

Системы выдвижения	Задняя стенка	Высота задней стенки	Внутренняя ширина корпуса LW (мм)					
			317–386			≥ 387		
			Z (мм)	Удлинитель рычага	Направляющая для рычага	Z (мм)	Удлинитель рычага	Направляющая для рычага
LEGRABOX	Задняя стенка из ДСП	N	184	●	–	LW / 2	●	–
		M | K | C | F	184	●	–	LW / 2	●	–
	Задняя стенка из стали	N	–	–	–	–	–	–
		M | K | C | F	184	●	–	LW / 2	●	–
MERIVOBOX	Задняя стенка из ДСП	N	174	●	–	LW / 2	●	–
		M | K | E	174	●	–	LW / 2	●	–
	Задняя стенка из стали	N	–	–	–	–	–	–
		M | K | E	174	●	–	LW / 2	●	–
TANDEMBOX	Задняя стенка из ДСП	N	179	●	○	LW / 2	●	○
		M | K | B | C | D	179	●	○	LW / 2	●	○
	Задняя стенка из стали	N	190	●	–	LW / 2	●	–
		M | K | B | C | D	179	●	–	LW / 2	●	–

LW	Внутренняя ширина корпуса	○	Не требуется
Z	Размер смещения	–	Невозможно
●	Требуется	✖	Удалить

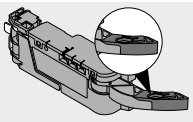
Удлинитель рычага

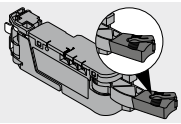
Насадка для рычага

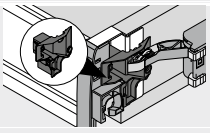
Направляющая для рычага

Необходимое пространство и безопасное расстояние – держатель блока питания

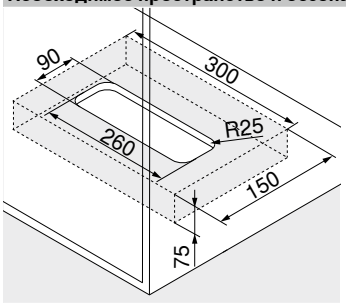

Монтаж к полу

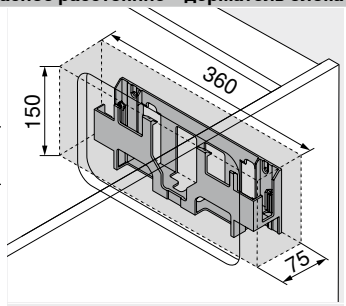

Монтаж к стене

Внимание

Необходимо соблюдать безопасное расстояние 30 мм от нижней кромки (монтаж к полу) или от передней кромки (монтаж к стене) крепления блока питания до соседних элементов!

Необходимо обеспечить циркуляцию воздуха. В противном случае возможен перегрев блока питания **SERVO-DRIVE**!

Дополнительная информация

Обзор	363	Проектирование – вертикальная рейка	368	**Монтаж, демонтаж и регулировка**	
LEGRABOX	196	Принадлежности	392		
MERIVOBOX	250	Сервисы Blum	602		
TANDEMBOX antaro	290	Директива об автоматизированном оборудовании	711	**Короткая ссылка**	
TANDEMBOX plus	394	Доп. техническая информация	708	**www.blum.com/a380**	
Информация для заказа	364				

Стандартный корпус

Проектирование – вертикальная рейка

Корпус

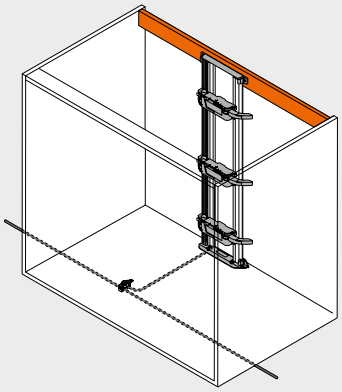

Позиции – привод

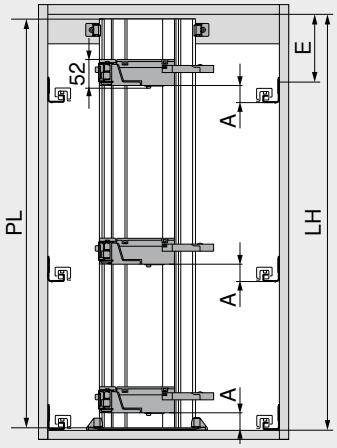

PL = LH – 10 мм
Округлить до десятков в меньшую сторону

A	Расстояние от нижнего края направляющей до нижнего края привода
E	Расстояние от нижнего края крышки корпуса до позиции крепления направляющей
LH	Внутренняя высота корпуса
PL	Длина несущего профиля

Позиции – привод

Системы выдвижения	Задняя стенка	Высота задней стенки	Внутренняя ширина корпуса LW (мм)							
			242–266		267–286		287–316		≥ 317	
			A (мм)	E мин. (мм)	A (мм)	E мин. (мм)	A (мм)	E мин. (мм)	A (мм)	E мин. (мм)
LEGRABOX	Задняя стенка из ДСП	N	–	–	45	61	45	61	45	61
		M | K | C | F	–	–	45	69	45	69	45	69
	Задняя стенка из стали	N	–	–	–	–	–	–	–	–
		M | K | C | F	–	–	45	69	45	69	45	69
MERIVOBOX	Задняя стенка из ДСП	N	–	–	28	32	28	32	28	32
		M | K | E	–	–	45	54	45	54	45	54
	Задняя стенка из стали	N	–	–	–	–	–	–	–	–
		M | K | E	–	–	45	54	45	54	45	54
TANDEMBOX	Задняя стенка из ДСП	N	35	56	35	56	35	56	28	49
		M | K | B | C | D	35	64	35	64	35	64	35	64
	Задняя стенка из стали	N	–	–	–	–	28	49	28	49
		M | K | B | C | D	–	–	35	64	35	64	35	64

A	Расстояние от нижнего края направляющей до нижнего края привода	–	Невозможно
E	Расстояние от нижнего края крышки корпуса до позиции крепления направляющей		

Дно – карта сверления

Прокладка кабеля снизу

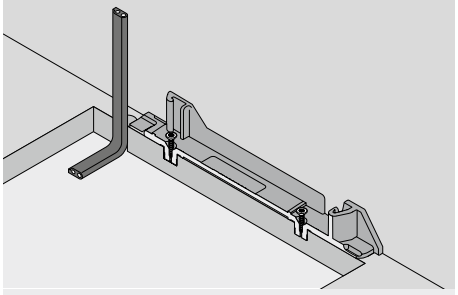

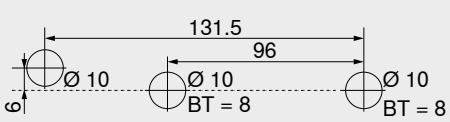

BT Глубина сверления

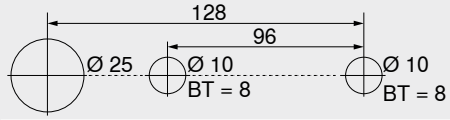

Альтернативная схема сверления – **MINIPRESS top** | **MINIPRESS**
BT Глубина сверления

Прокладка кабеля сзади

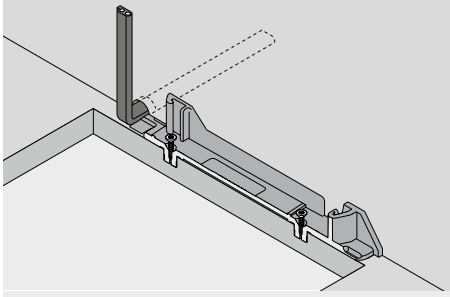

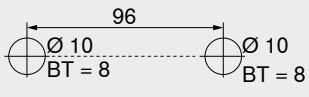

BT Глубина сверления

Обработка фасада – позиции – дистанционный амортизатор Blum

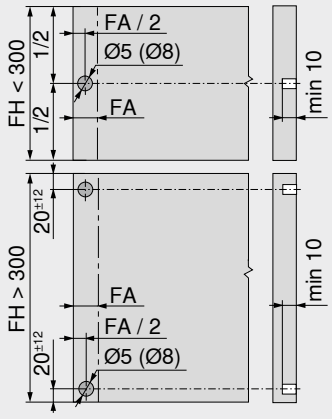

Дистанционные амортизаторы Blum обеспечивают необходимый ход срабатывания = 2 мм

Высота фасада FH (мм)	Дистанционный амортизатор Blum (шт.) Направляющая к корпусу (кг)	
	40 | 30	70 | 65
До 300	2	4
От 301	4	4

Для оптимального функционирования при высоте фасада FH > 300 мм используйте стабилизатор фасада

FA	Наложение фасада
FH	Высота фасада

Стандартный корпус

Проектирование – вертикальная рейка

Карта сверления – дно | рейка

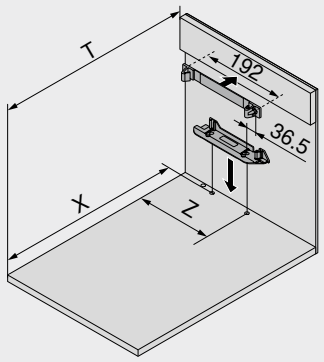

Задняя стенка	X (мм)	T (мм)
Задняя стенка из ДСП	NL + 19	NL + 34
Задняя стенка из стали	NL + 2	NL + 17

NL	Номинальная длина
X	Позиция сверления
T	Позиции – передней кромки корпуса до рейки
Z	Размер смещения

Системы выдвижения	Задняя стенка	Высота задней стенки	Внутренняя ширина корпуса LW (мм)								
			242–266			267–286				287–316		
			Z (мм)	Удлинитель рычага	Направляющая для рычага	Z (мм)	Удлинитель рычага	Направляющая для рычага	Насадка для рычага	Z (мм)	Удлинитель рычага	Направляющая для рычага
LEGRABOX	Задняя стенка из ДСП	N	–	–	–	184	●	–	–	184	●	–
		M | K | C | F	–	–	–	184	●	–	–	184	●	–
	Задняя стенка из стали	N	–	–	–	–	–	–	–	–	–	–
		M | K | C | F	–	–	–	184	✖	–	●	184	●	–
MERIVOBOX	Задняя стенка из ДСП	N	–	–	–	174	✖	–	–	174	●	–
		M | K | E	–	–	–	174	✖	–	–	174	●	–
	Задняя стенка из стали	N	–	–	–	–	–	–	–	–	–	–
		M | K | E	–	–	–	174	●	–	–	174	●	–
TANDEMBOX	Задняя стенка из ДСП	N	179	✖	●	179	●	●	–	179	●	●
		M | K | B | C | D	179	✖	●	179	●	●	–	179	●	●
	Задняя стенка из стали	N	–	–	–	–	–	–	–	190	✖	–
		M | K | B | C | D	–	–	–	179	✖	–	–	179	●	–

Системы выдвижения	Задняя стенка	Высота задней стенки	Внутренняя ширина корпуса LW (мм)					
			317–386			≥ 387		
			Z (мм)	Удлинитель рычага	Направляющая для рычага	Z (мм)	Удлинитель рычага	Направляющая для рычага
LEGRABOX	Задняя стенка из ДСП	N	184	●	–	LW / 2	●	–
		M | K | C | F	184	●	–	LW / 2	●	–
	Задняя стенка из стали	N	–	–	–	–	–	–
		M | K | C | F	184	●	–	LW / 2	●	–
MERIVOBOX	Задняя стенка из ДСП	N	174	●	–	LW / 2	●	–
		M | K | E	174	●	–	LW / 2	●	–
	Задняя стенка из стали	N	–	–	–	–	–	–
		M | K | E	174	●	–	LW / 2	●	–
TANDEMBOX	Задняя стенка из ДСП	N	179	●	○	LW / 2	●	○
		M | K | B | C | D	179	●	○	LW / 2	●	○
	Задняя стенка из стали	N	190	●	–	LW / 2	●	–
		M | K | B | C | D	179	●	–	LW / 2	●	–

LW	Внутренняя ширина корпуса	○	Не требуется
Z	Размер смещения	–	Невозможно
●	Требуется	✖	Удалить

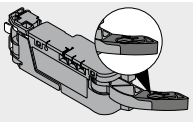
Удлинитель рычага

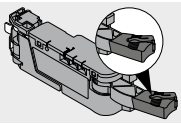
Насадка для рычага

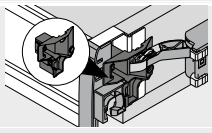
Направляющая для рычага

Необходимое пространство и безопасное расстояние – держатель блока питания

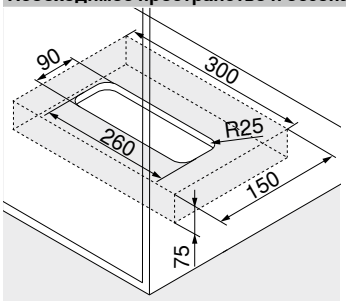

Монтаж к полу

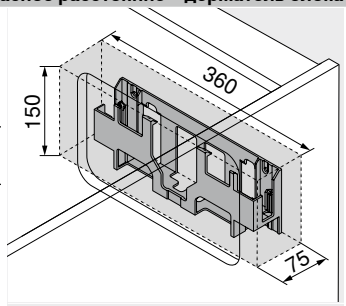

Монтаж к стене

Внимание

Необходимо соблюдать безопасное расстояние 30 мм от нижней кромки (монтаж к полу) или от передней кромки (монтаж к стене) крепления блока питания до соседних элементов!

Необходимо обеспечить циркуляцию воздуха. В противном случае возможен перегрев блока питания **SERVO-DRIVE**!

Дополнительная информация

Обзор	363	Проектирование – горизонтальная рейка	366	**Монтаж, демонтаж и регулировка**	
LEGRABOX	196	Принадлежности	392		
MERIVOBOX	250	Сервисы Blum	602		
TANDEMBOX antaro	290	Директива об автоматизированном оборудовании	711	**Короткая ссылка**	
TANDEMBOX plus	394	Доп. техническая информация	708	**www.blum.com/a380**	
Информация для заказа	364				

SPACE TOWER



- Электрическая система открывания в комбинации с **BLUMOTION** обеспечивает мягкое и бесшумное закрывание любой конструкции
- С вертикальным несущим профилем
- Нет жесткого соединения ящика с приводом
- Ящики можно использовать без изменений
- Монтаж привода без инструмента
- Простая прокладка кабеля
- Небольшое пространство для установки
- В высоких внутренних ящиках **MERIVOBOX** система **SERVO-DRIVE** срабатывает, только если потянуть за ящик

Прокладка кабеля

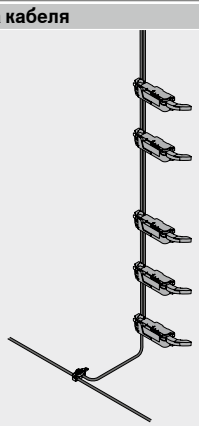

Информация для заказа

2 Несущий профиль

Длина (мм)[1]	Материал	Кабель	№ арт.
650	Алюминий	С кабелем	Z10T650AA
700			Z10T700AA
710			Z10T710AA
750			Z10T750AA
800			Z10T800AA
1170		Без кабеля	Z10T1170A

Комплектация:
2 1 x Несущий профиль
Раскрой 2 Внутренняя высота корпуса LH – 10 мм
[1] Под раскрой

3a Держатель несущего профиля, верхний/нижний – горизонтальная рейка

Цвет	Материал	№ арт.
TGR	Пластмасса	Z10D01E0.01

Комплектация:
3a 1 x Держатель несущего профиля, верхний/нижний

Альтернатива для 3a

3b Держатель несущего профиля, нижний/задний – вертикальная рейка

Цвет	Материал	№ арт.
TGR	Пластмасса	Z10D01EA.01

Комплектация:
3b 1 x Держатель несущего профиля, нижний/задний
– 1 x Заглушка несущего профиля

9 Привод

Цвет	Материал	№ арт.
TGR	Пластмасса	Z10A3000.04

Комплектация:
9 1 x Привод
Вкл. предустановленным удлинителем рычага

10 Насадка для рычага[1]

Системы выдвижения	Задняя стенка	Цвет	№ арт.
LEGRABOX	Задняя стенка из стали	SZ	Z10A3006

Комплектация:
10 1 x Насадка для рычага
[1] Необходимо при высоте M и внутренней ширине корпуса LW 267–286 мм

10 Направляющая для рычага[1]

Системы выдвижения	Задняя стенка	Цвет	№ арт.
TANDEMBOX	Задняя стенка из ДСП	TGR	Z10A3H00

Комплектация:
10 1 x Направляющая для рычага
[1] Необходимо при внутренней ширине корпуса LW 242–316 мм

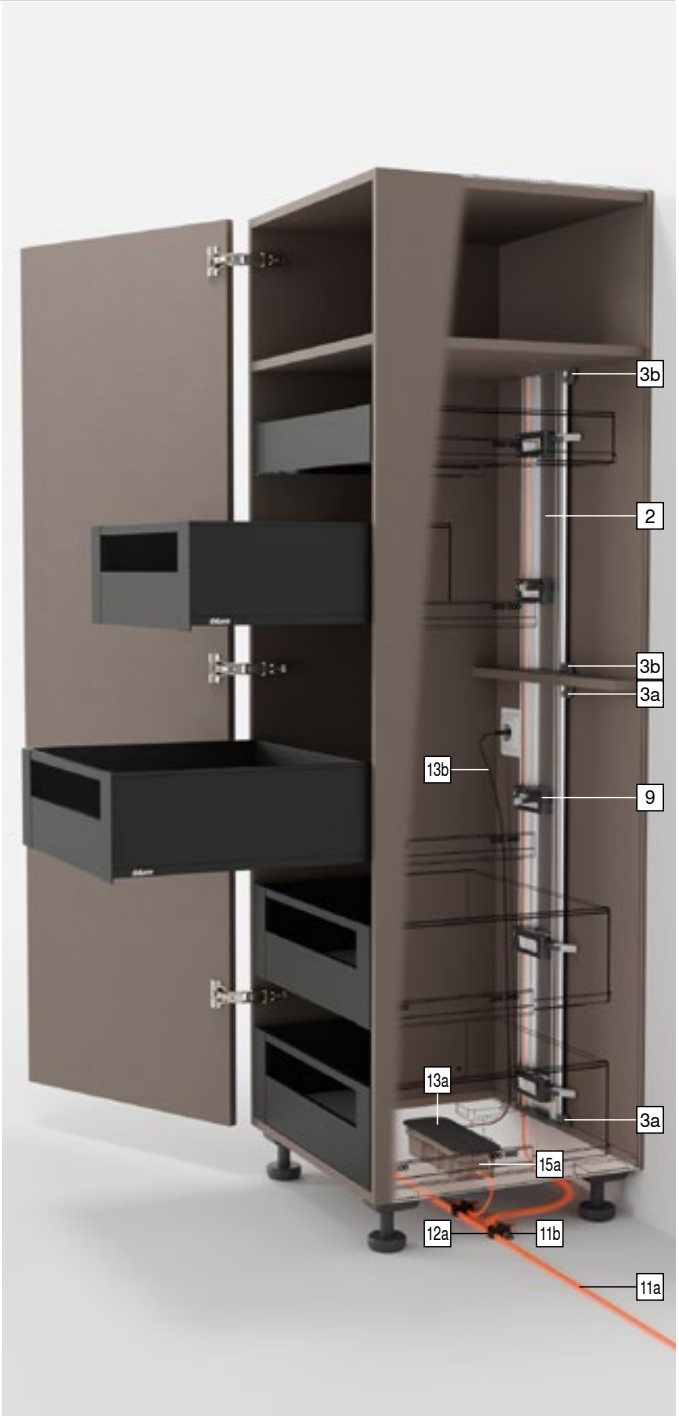

SPACE TOWER

Информация для заказа

11 Комплект распределительный кабель SERVO-DRIVE[2]

	Цвет	Длина (м)[1]	№ арт.
	SZ	8	Z10K800AE

Комплектация:
11a 1 x Распределительный кабель **SERVO-DRIVE**
11b 5 x Защита концов кабеля
[1] Под раскрой
[2] Используется как распределительный, коммуникационный кабель, как кабель несущего профиля

12 Комплект соединительный узел

	Цвет	Материал	№ арт.
	SZ	Пластмасса	Z10V100E.01

Комплектация:
12a 1 x Соединительный узел
11b 2 x Защита концов кабеля

13 Блок питания и сетевой кабель SERVO-DRIVE[4]

	Цвет			SZ	
	Штекер	Рынок[1]	Языковой пакет[2]	Язык[3]	№ арт.
	E	Европа	A	DE | EN | FR | IT | NL	Z10NE04EA
			B	DA | EN | FI | NO | SV	Z10NE04EB
			C	EL | EN | HR | SL | SR | TR	Z10NE04EC
			D	EN | ES | FR | IT | PT	Z10NE04ED
			E	CS | HU | PL | SK	Z10NE04EE
			F	BG | ET | LT | LV | RO | RU | UK	Z10NE04EF
			I	EN	Z10NE04EI
	B	GB	A	DE | EN | FR | IT | NL	Z10NE04BA
			I	EN	Z10NE04BI
	H	IN			Z10NE04HI
	I	IL	A	DE | EN | FR | IT | NL	Z10NE04IA
	K	AU	I	EN	Z10NE04KI
	N	CN	H	EN | ZH | KO	Z10NE04NH
	R	KR			Z10NE04RH
	S	BR	K	EN | ES | PT	Z10NE04SK
	T	TW	H	EN | ZH | KO	Z10NE04TH
	U	US | CA	G	EN | ES | FR	Z10NE04UG
		JP	J	JA	Z10NE04UJ
	Z	ZA	I	EN	Z10NE04ZI

Комплектация:
13a 1 x Блок питания **SERVO-DRIVE**
Исходящий кабель – длина 2 м
Вкл. инструкцию по монтажу и эксплуатации
13b 1 x Сетевой кабель
Длина 1.5–1.8 м, вкл. штекер
[1] Обозначения рынков согласно ISO 3166
[2] Языковой пакет – инструкция по эксплуатации
[3] Обозначения языков согласно ISO 639
[4] Требуется при использовании двух и более приводов

15a Держатель блока питания – монтаж к полу[1]

	Цвет	Материал	№ арт.
	TGR	Пластмасса	Z10NG000

Комплектация:
15a 1 x Держатель блока питания – монтаж к полу
Вкл. крышкой
[1] Для блока питания **SERVO-DRIVE**

Альтернатива для 15a

15b Держатель блока питания – монтаж к стене[1]

	Цвет	Материал	№ арт.
	WGR	Пластмасса	Z10NG120

Комплектация:
15b 1 x Держатель блока питания – монтаж к стене
[1] Для блока питания **SERVO-DRIVE**

Принадлежности

– Держатель кабеля[1]

	Цвет	Материал	№ арт.
	WS	Пластмасса	Z10K0009

Комплектация:
– 1 x Держатель кабеля
[1] Например, для фиксации распределительного кабеля **SERVO-DRIVE**

Цвет		Цвет	
SZ	Черный	WGR	Серый
TGR	Глубокий серый	WS	Белый

Дополнительная информация

Обзор	363	Принадлежности	392	**Монтаж, демонтаж и регулировка**	
LEGRABOX	196	Сервисы Blum	602		
MERIVOBOX	250	Директива об автоматизированном оборудовании	711		
TANDEMBOX antaro	290	Доп. техническая информация	708	**Короткая ссылка**	
TANDEMBOX plus	394			**www.blum.com/a380**	
Проектирование – несущий профиль сверху	372				
Проектирование – несущий профиль снизу	374				

SPACE TOWER

Проектирование – несущий профиль сверху

Корпус

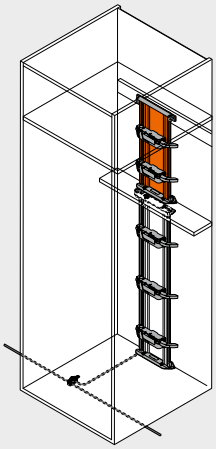

Позиции – привод

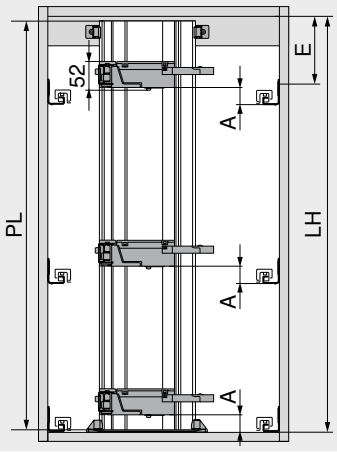

PL = LH – 10 мм
Округлить до десятков в меньшую сторону

A	Расстояние от нижнего края направляющей до нижнего края привода
E	Расстояние от нижнего края крышки корпуса до позиции крепления направляющей
LH	Внутренняя высота корпуса
PL	Длина несущего профиля

Позиции – привод

Системы выдвижения	Задняя стенка	Высота задней стенки	Внутренняя ширина корпуса LW (мм)							
			242–266		267–286		287–316		≥ 317	
			A (мм)	E мин. (мм)	A (мм)	E мин. (мм)	A (мм)	E мин. (мм)	A (мм)	E мин. (мм)
LEGRABOX	Задняя стенка из ДСП	N	–	–	45	61	45	61	45	61
		M | K | C | F	–	–	45	69	45	69	45	69
	Задняя стенка из стали	N	–	–	–	–	–	–	–	–
		M | K | C | F	–	–	45	69	45	69	45	69
MERIVOBOX	Задняя стенка из ДСП	N	–	–	28	32	28	32	28	32
		M | K | E	–	–	45	54	45	54	45	54
	Задняя стенка из стали	N	–	–	–	–	–	–	–	–
		M | K | E	–	–	45	54	45	54	45	54
TANDEMBOX	Задняя стенка из ДСП	N	35	56	35	56	35	56	28	49
		M | K | B | C | D	35	64	35	64	35	64	35	64
	Задняя стенка из стали	N	–	–	–	–	28	49	28	49
		M | K | B | C | D	–	–	35	64	35	64	35	64

A	Расстояние от нижнего края направляющей до нижнего края привода	–	Невозможно
E	Расстояние от нижнего края крышки корпуса до позиции крепления направляющей		

Дно – карта сверления

Прокладка кабеля снизу

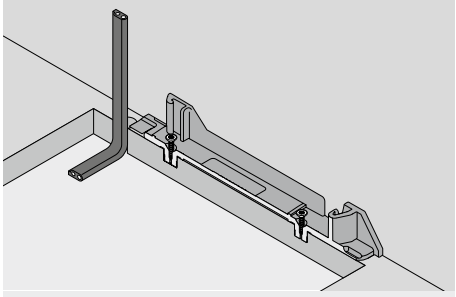

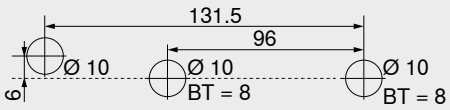

BT Глубина сверления

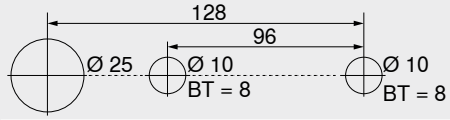

Альтернативная схема сверления – **MINIPRESS top** | **MINIPRESS**
BT Глубина сверления

Прокладка кабеля сзади

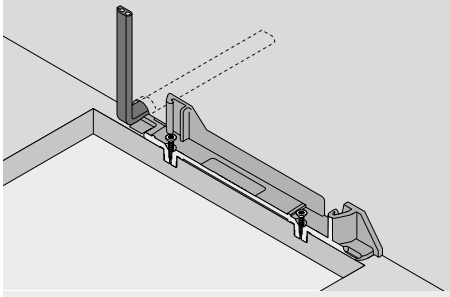

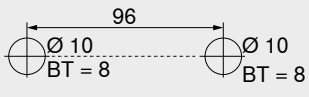

BT Глубина сверления

SPACE TOWER

Проектирование – несущий профиль сверху

Карта сверления – дно | рейка

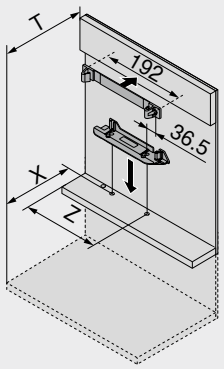

Задняя стенка	X (мм)	T (мм)
Задняя стенка из ДСП	NL + 19	NL + 34
Задняя стенка из стали	NL + 2	NL + 17

NL	Номинальная длина
X	Позиция сверления
T	Позиции – передней кромки корпуса до рейки
Z	Размер смещения

Системы выдвижения	Задняя стенка	Высота задней стенки	Внутренняя ширина корпуса LW (мм)									
			242–266			267–286				287–316		
			Z (мм)	Удлинитель рычага	Направляющая для рычага	Z (мм)	Удлинитель рычага	Направляющая для рычага	Насадка для рычага	Z (мм)	Удлинитель рычага	Направляющая для рычага
LEGRABOX	Задняя стенка из ДСП	N	–	–	–	184	●	–	–	184	●	–
		M | K | C | F	–	–	–	184	●	–	–	184	●	–
	Задняя стенка из стали	N	–	–	–	–	–	–	–	–	–	–
		M | K | C | F	–	–	–	184	✖	–	●	184	●	–
MERIVOBOX	Задняя стенка из ДСП	N	–	–	–	174	✖	–	–	174	●	–
		M | K | E	–	–	–	174	✖	–	–	174	●	–
	Задняя стенка из стали	N	–	–	–	–	–	–	–	–	–	–
		M | K | E	–	–	–	174	●	–	–	174	●	–
TANDEMBOX	Задняя стенка из ДСП	N	179	✖	●	179	●	●	–	179	●	●
		M | K | B | C | D	179	✖	●	179	●	●	–	179	●	●
	Задняя стенка из стали	N	–	–	–	–	–	–	–	190	✖	–
		M | K | B | C | D	–	–	–	179	✖	–	–	179	●	–

Системы выдвижения	Задняя стенка	Высота задней стенки	Внутренняя ширина корпуса LW (мм)					
			317–386			≥ 387		
			Z (мм)	Удлинитель рычага	Направляющая для рычага	Z (мм)	Удлинитель рычага	Направляющая для рычага
LEGRABOX	Задняя стенка из ДСП	N	184	●	–	LW / 2	●	–
		M | K | C | F	184	●	–	LW / 2	●	–
	Задняя стенка из стали	N	–	–	–	–	–	–
		M | K | C | F	184	●	–	LW / 2	●	–
MERIVOBOX	Задняя стенка из ДСП	N	174	●	–	LW / 2	●	–
		M | K | E	174	●	–	LW / 2	●	–
	Задняя стенка из стали	N	–	–	–	–	–	–
		M | K | E	174	●	–	LW / 2	●	–
TANDEMBOX	Задняя стенка из ДСП	N	179	●	○	LW / 2	●	○
		M | K | B | C | D	179	●	○	LW / 2	●	○
	Задняя стенка из стали	N	190	●	–	LW / 2	●	–
		M | K | B | C | D	179	●	–	LW / 2	●	–

LW	Внутренняя ширина корпуса	○	Не требуется
Z	Размер смещения	–	Невозможно
●	Требуется	✖	Удалить

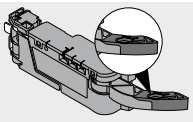
Удлинитель рычага

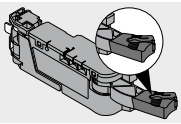
Насадка для рычага

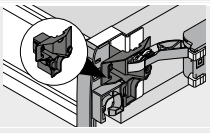
Направляющая для рычага

Необходимое пространство и безопасное расстояние – держатель блока питания

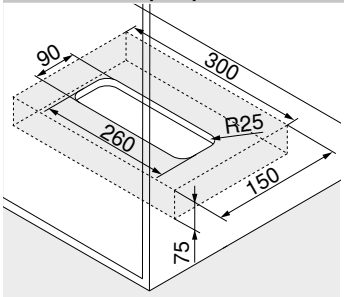

Монтаж к полу

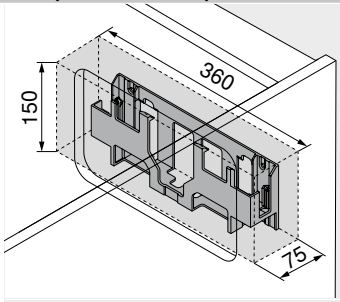

Монтаж к стене

Внимание

Необходимо соблюдать безопасное расстояние 30 мм от нижней кромки (монтаж к полу) или от передней кромки (монтаж к стене) крепления блока питания до соседних элементов!

Необходимо обеспечить циркуляцию воздуха. В противном случае возможен перегрев блока питания **SERVO-DRIVE**!

Дополнительная информация

Обзор	363	Проектирование – несущий профиль снизу	374	**Монтаж, демонтаж и регулировка**	
LEGRABOX	196	Принадлежности	392		
MERIVOBOX	250	Сервисы Blum	602		
TANDEMBOX antaro	290	Директива об автоматизированном оборудовании	711	**Короткая ссылка**	
TANDEMBOX plus	394	Доп. техническая информация	708	**www.blum.com/a380**	
Информация для заказа	370				

SPACE TOWER

Проектирование – несущий профиль снизу

Корпус

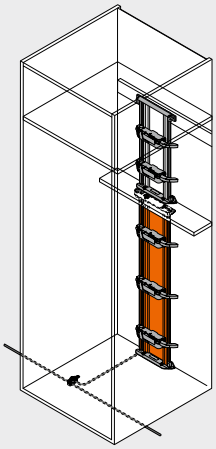

Позиции – привод

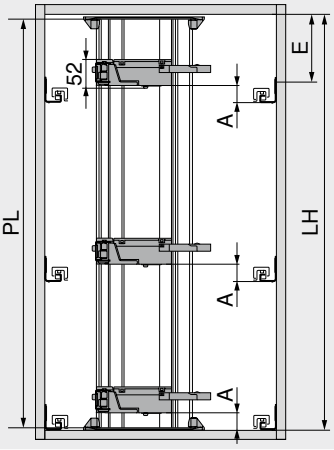

PL = LH – 10 мм
Округлить до десятков в меньшую сторону

A	Расстояние от нижнего края направляющей до нижнего края привода
E	Расстояние от нижнего края крышки корпуса до позиции крепления направляющей
LH	Внутренняя высота корпуса
PL	Длина несущего профиля

Позиции – привод

Системы выдвижения	Задняя стенка	Высота задней стенки	Внутренняя ширина корпуса LW (мм)							
			242–266		267–286		287–316		≥ 317	
			A (мм)	E мин. (мм)	A (мм)	E мин. (мм)	A (мм)	E мин. (мм)	A (мм)	E мин. (мм)
LEGRABOX	Задняя стенка из ДСП	N	–	–	45	61	45	61	45	61
		M | K | C | F	–	–	45	69	45	69	45	69
	Задняя стенка из стали	N	–	–	–	–	–	–	–	–
		M | K | C | F	–	–	45	69	45	69	45	69
MERIVOBOX	Задняя стенка из ДСП	N	–	–	28	32	28	32	28	32
		M | K | E	–	–	45	54	45	54	45	54
	Задняя стенка из стали	N	–	–	–	–	–	–	–	–
		M | K | E	–	–	45	54	45	54	45	54
TANDEMBOX	Задняя стенка из ДСП	N	35	56	35	56	35	56	28	49
		M | K | B | C | D	35	64	35	64	35	64	35	64
	Задняя стенка из стали	N	–	–	–	–	28	49	28	49
		M | K | B | C | D	–	–	35	64	35	64	35	64

A	Расстояние от нижнего края направляющей до нижнего края привода	–	Невозможно
E	Расстояние от нижнего края крышки корпуса до позиции крепления направляющей		

Дно – карта сверления

Прокладка кабеля снизу

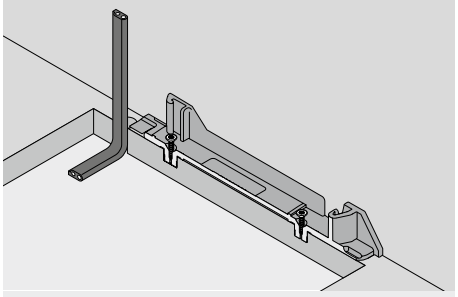

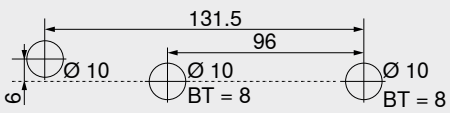

BT Глубина сверления

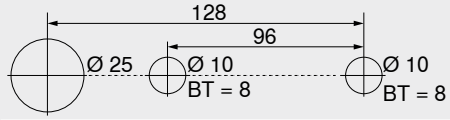

Альтернативная схема сверления – **MINIPRESS top** | **MINIPRESS**
BT Глубина сверления

Прокладка кабеля сзади

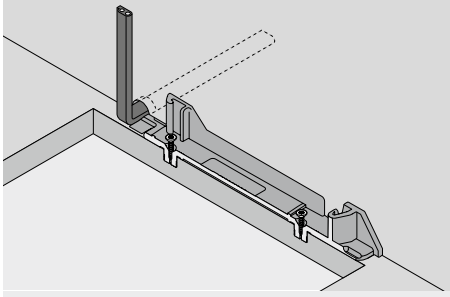

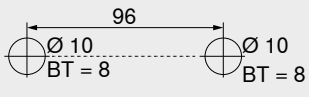

BT Глубина сверления

SPACE TOWER

Проектирование – несущий профиль снизу

Карта сверления – дно | рейка

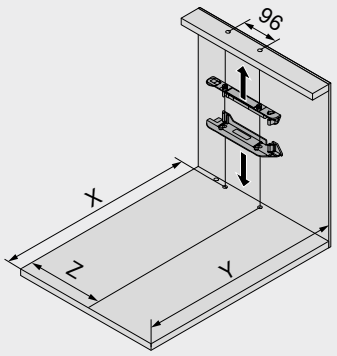

Задняя стенка	X (мм)	Y (мм)
Задняя стенка из ДСП	NL + 19	NL + 33
Задняя стенка из стали	NL + 2	NL + 16

NL	Номинальная длина
X	Позиция сверления
Y	Мин. необходимое пространство
Z	Размер смещения

Системы выдвижения	Задняя стенка	Высота задней стенки	Внутренняя ширина корпуса LW (мм)									
			242–266			267–286				287–316		
			Z (мм)	Удлинитель рычага	Направляющая для рычага	Z (мм)	Удлинитель рычага	Направляющая для рычага	Насадка для рычага	Z (мм)	Удлинитель рычага	Направляющая для рычага
LEGRABOX	Задняя стенка из ДСП	N	–	–	–	184	●	–	–	184	●	–
		M | K | C | F	–	–	–	184	●	–	–	184	●	–
	Задняя стенка из стали	N	–	–	–	–	–	–	–	–	–	–
		M | K | C | F	–	–	–	184	✖	–	●	184	●	–
MERIVOBOX	Задняя стенка из ДСП	N	–	–	–	174	✖	–	–	174	●	–
		M | K | E	–	–	–	174	✖	–	–	174	●	–
	Задняя стенка из стали	N	–	–	–	–	–	–	–	–	–	–
		M | K | E	–	–	–	174	●	–	–	174	●	–
TANDEMBOX	Задняя стенка из ДСП	N	179	✖	●	179	●	●	–	179	●	●
		M | K | B | C | D	179	✖	●	179	●	●	–	179	●	●
	Задняя стенка из стали	N	–	–	–	–	–	–	–	190	✖	–
		M | K | B | C | D	–	–	–	179	✖	–	–	179	●	–

Системы выдвижения	Задняя стенка	Высота задней стенки	Внутренняя ширина корпуса LW (мм)					
			317–386			≥ 387		
			Z (мм)	Удлинитель рычага	Направляющая для рычага	Z (мм)	Удлинитель рычага	Направляющая для рычага
LEGRABOX	Задняя стенка из ДСП	N	184	●	–	LW / 2	●	–
		M | K | C | F	184	●	–	LW / 2	●	–
	Задняя стенка из стали	N	–	–	–	–	–	–
		M | K | C | F	184	●	–	LW / 2	●	–
MERIVOBOX	Задняя стенка из ДСП	N	174	●	–	LW / 2	●	–
		M | K | E	174	●	–	LW / 2	●	–
	Задняя стенка из стали	N	–	–	–	–	–	–
		M | K | E	174	●	–	LW / 2	●	–
TANDEMBOX	Задняя стенка из ДСП	N	179	●	○	LW / 2	●	○
		M | K | B | C | D	179	●	○	LW / 2	●	○
	Задняя стенка из стали	N	190	●	–	LW / 2	●	–
		M | K | B | C | D	179	●	–	LW / 2	●	–

LW	Внутренняя ширина корпуса	○	Не требуется
Z	Размер смещения	–	Невозможно
●	Требуется	✖	Удалить

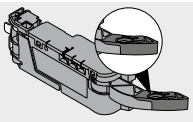
Удлинитель рычага

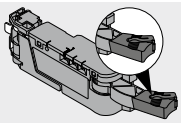
Насадка для рычага

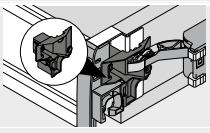
Направляющая для рычага

Необходимое пространство и безопасное расстояние – держатель блока питания

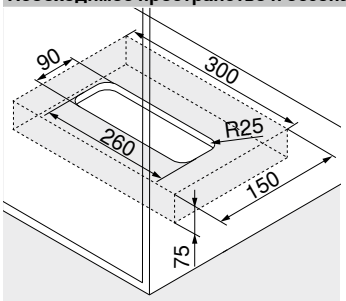

Монтаж к полу

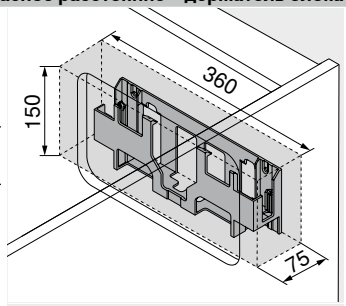

Монтаж к стене

Внимание

Необходимо соблюдать безопасное расстояние 30 мм от нижней кромки (монтаж к полу) или от передней кромки (монтаж к стене) крепления блока питания до соседних элементов!

Необходимо обеспечить циркуляцию воздуха. В противном случае возможен перегрев блока питания **SERVO-DRIVE**!

Дополнительная информация

Обзор	363	Проектирование – несущий профиль сверху	372	**Монтаж, демонтаж и регулировка**	
LEGRABOX	196	Принадлежности	392		
MERIVOBOX	250	Сервисы Blum	602		
TANDEMBOX antaro	290	Директива об автоматизированном оборудовании	711	**Короткая ссылка**	
TANDEMBOX plus	394	Доп. техническая информация	708	**www.blum.com/a380**	
Информация для заказа	370				

Шкаф под мойку

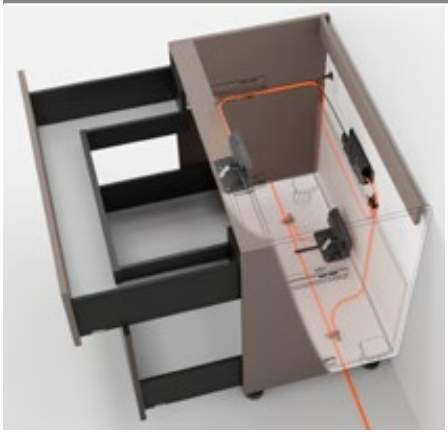

- Электрическая система открывания в комбинации с **BLUMOTION** обеспечивает мягкое и бесшумное закрывание любой конструкции
- С уголком-держателем
- Нет жесткого соединения ящика с приводом
- Ящики можно использовать без изменений
- Быстрый монтаж предустановленных деталей

Прокладка кабеля

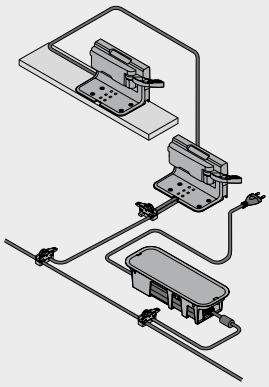

Информация для заказа

1 Дистанционный амортизатор Blum

	Диаметр (мм)	Цвет	№ арт.
	Ø 5.0	TGR	993.0530
	Ø 8.0		993.0830.01

	Дистанционный амортизатор Blum (шт.) Направляющая к корпусу (кг)	
Высота фасада FH (мм)	40 | 30	70 | 65
До 300	2	4
От 301	4	4

5 Одинарный уголок-держатель

	Цвет	Материал	№ арт.
	TGR	Пластмасса	Z10D0311

Комплектация:
5 1 x Одинарный уголок-держатель

9 Привод

	Цвет	Материал	№ арт.
	TGR	Пластмасса	Z10A3000.04

Комплектация:
9 1 x Привод
Вкл. предустановленным удлинителем рычага

9a Защита от воды

	Цвет	Материал	№ арт.
	TGR	Пластмасса	Z10D0316

Комплектация:
9a 1 x Защита от воды

11 Комплект распределительный кабель SERVO-DRIVE[2]

	Цвет	Длина (м)[1]	№ арт.
	SZ	8	Z10K800AE

Комплектация:
11a 1 x Распределительный кабель **SERVO-DRIVE**
11b 5 x Защита концов кабеля
[1] Под раскрой
[2] Используется как распределительный, коммуникационный кабель, как кабель несущего профиля

12 Комплект соединительный узел

	Цвет	Материал	№ арт.
	SZ	Пластмасса	Z10V100E.01

Комплектация:
12a 1 x Соединительный узел
11b 2 x Защита концов кабеля

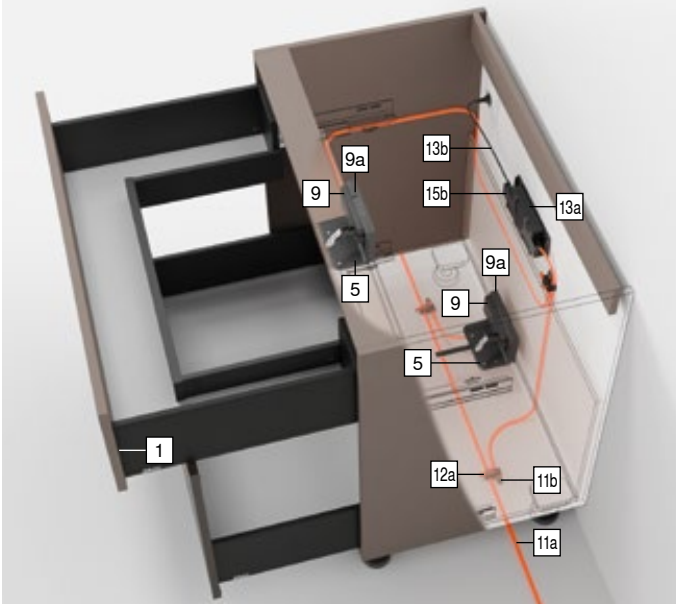

Шкаф под мойку

Информация для заказа

13 Блок питания и сетевой кабель SERVO-DRIVE[4]

Цвет: SZ

Штекер	Рынок[1]	Языковой пакет[2]	Язык[3]	№ арт.
E	Европа	A	DE | EN | FR | IT | NL	Z10NE04EA
		B	DA | EN | FI | NO | SV	Z10NE04EB
		C	EL | EN | HR | SL | SR | TR	Z10NE04EC
		D	EN | ES | FR | IT | PT	Z10NE04ED
		E	CS | HU | PL | SK	Z10NE04EE
		F	BG | ET | LT | LV | RO | RU | UK	Z10NE04EF
		I	EN	Z10NE04EI
B	GB	A	DE | EN | FR | IT | NL	Z10NE04BA
		I	EN	Z10NE04BI
H	IN			Z10NE04HI
I	IL	A	DE | EN | FR | IT | NL	Z10NE04IA
K	AU	I	EN	Z10NE04KI
N	CN	H	EN | ZH | KO	Z10NE04NH
R	KR			Z10NE04RH
S	BR	K	EN | ES | PT	Z10NE04SK
T	TW	H	EN | ZH | KO	Z10NE04TH
U	US | CA	G	EN | ES | FR	Z10NE04UG
	JP	J	JA	Z10NE04UJ
Z	ZA	I	EN	Z10NE04ZI

Комплектация:

13a 1 x Блок питания **SERVO-DRIVE**
Исходящий кабель – длина 2 м
Вкл. инструкцию по монтажу и эксплуатации

13b 1 x Сетевой кабель
Длина 1.5–1.8 м, вкл. штекер

[1] Обозначения рынков согласно ISO 3166
[2] Языковой пакет – инструкция по эксплуатации
[3] Обозначения языков согласно ISO 639
[4] Требуется при использовании двух и более приводов

15a Держатель блока питания – монтаж к полу[1]

Цвет	Материал	№ арт.
TGR	Пластмасса	Z10NG000

Комплектация:

15a 1 x Держатель блока питания – монтаж к полу
Вкл. крышкой

[1] Для блока питания **SERVO-DRIVE**

Альтернатива для 15a

15b Держатель блока питания – монтаж к стене[1]

Цвет	Материал	№ арт.
WGR	Пластмасса	Z10NG120

Комплектация:

15b 1 x Держатель блока питания – монтаж к стене

[1] Для блока питания **SERVO-DRIVE**

Принадлежности

– Держатель кабеля[1]

Цвет	Материал	№ арт.
WS	Пластмасса	Z10K0009

Комплектация:

– 1 x Держатель кабеля

[1] Например, для фиксации распределительного кабеля **SERVO-DRIVE**

– Стабилизатор фасада/дна

Цвет	Материал	№ арт.
R7037	Пластмасса	Z96.10E1

Комплектация:

– 1 x Стабилизатор фасада/дна

Цвет		Цвет	
R7037	Темно-серый (RAL 7037)	WGR	Серый
SZ	Черный	WS	Белый
TGR	Глубокий серый		

Дополнительная информация

Обзор	363	Сервисы Blum	602	**Монтаж, демонтаж и регулировка**	
LEGRABOX	196	Директива об автоматизированном оборудовании	711		
MERIVOBOX	250	Доп. техническая информация	708		
TANDEMBOX antaro	290			Короткая ссылка	
TANDEMBOX plus	394			www.blum.com/a380	
Проектирование	378				
Принадлежности	392				

Шкаф под мойку

Проектирование

Корпус

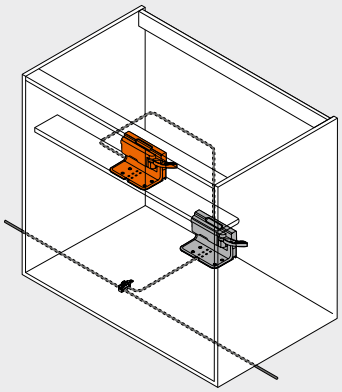

Поперечная рейка – одинарный уголок-держатель

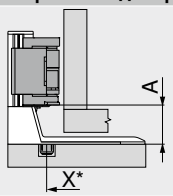

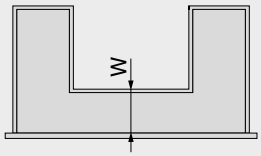

Центральн. планка **LEGRABOX | MERIVOBOX | TANDEMBOX**

A	Расстояние от нижнего края уголка-держателя до нижнего края привода
X	Позиция сверления
*	Измеряется от переднего края корпуса
W	Расстояние до переднего края дна ящика, вкл. центральную планку W = NL внешней царги – NL внутренней царги **LEGRABOX**: мин. 150 мм **MERIVOBOX**: мин. 150 мм **TANDEMBOX**: мин. 100 мм
NL	Номинальная длина

Системы выдвижения	Задняя стенка	Высота задней стенки	A (мм)
LEGRABOX	Центральн. планка	N | M | K | C | F	45
MERIVOBOX	Центральн. планка	N	28
		M | K | E	45
TANDEMBOX	Центральн. планка	N	28
		M | K | B | C | D	35

A Расстояние от нижнего края уголка-держателя до нижнего края привода

Поперечная рейка – одинарный уголок-держатель

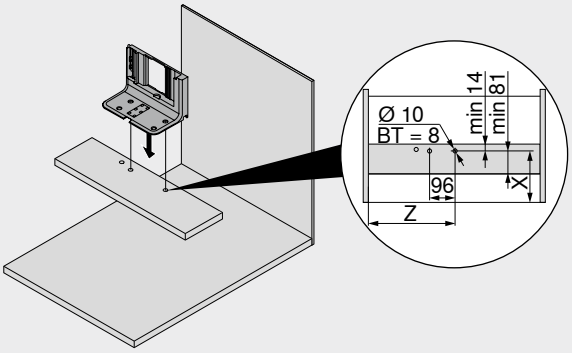

Системы выдвижения	Задняя стенка	Высота задней стенки	Внутренняя ширина корпуса LW (мм) ≥ 387 Номинальная длина NL, внешняя царга (мм) 450–650	
			X (мм)	Z (мм)
LEGRABOX	Центральн. планка	N | M | K | C | F	W + 27	LW / 2
MERIVOBOX	Центральн. планка	N | M | K | E	W + 27	LW / 2
TANDEMBOX	Центральн. планка	N | M | K | B | C | D	W + 27	LW / 2

BT	Глубина сверления
LW	Внутренняя ширина корпуса
W	Расстояние от переднего края дна ящика до центральной планки
X	Позиция сверления
Z	Размер смещения

Дно – карта сверления

Прокладка кабеля снизу

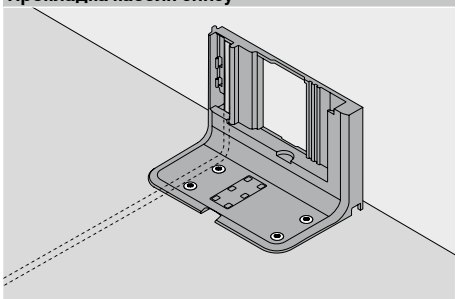

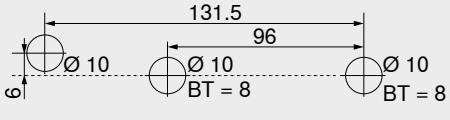

BT Глубина сверления

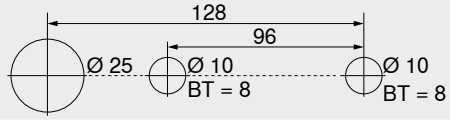

Альтернативная схема сверления – **MINIPRESS top** | **MINIPRESS**

BT Глубина сверления

Обработка фасада – позиции – дистанционный амортизатор Blum

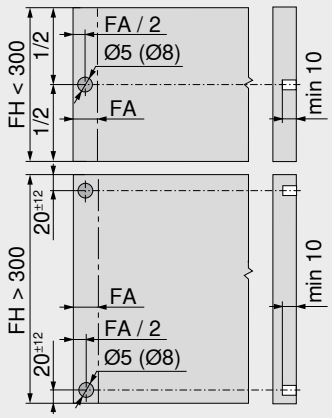

Дистанционные амортизаторы Blum обеспечивают необходимый ход срабатывания = 2 мм

Высота фасада	Дистанционный амортизатор Blum (шт.) Направляющая к корпусу (кг)	
FH (мм)	**40 | 30**	**70 | 65**
До 300	2	4
От 301	4	4

Для оптимального функционирования при высоте фасада FH > 300 мм используйте стабилизатор фасада

FA	Наложение фасада
FH	Высота фасада

Шкаф под мойку

Проектирование

Корпус

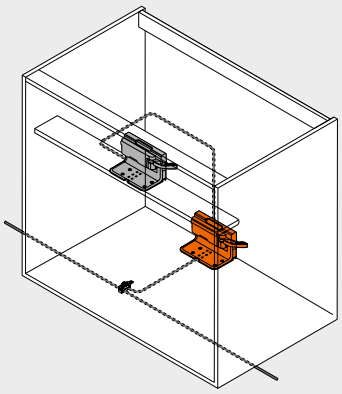

Дно – одинарный уголок-держатель

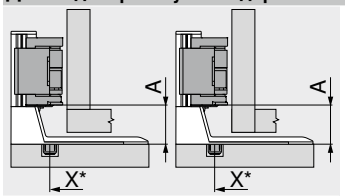

Задняя стенка из ДСП

LEGRABOX	MERIVOBOX | TANDEMBOX
A	Расстояние от нижнего края угол-ка-держателя до нижнего края привода
X	Позиция сверления
*	Измеряется от переднего края корпуса

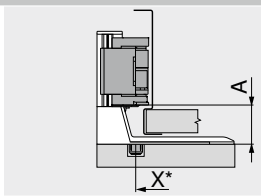

Задняя стенка из стали

LEGRABOX | MERIVOBOX | TANDEMBOX	
A	Расстояние от нижнего края угол-ка-держателя до нижнего края привода
X	Позиция сверления
*	Измеряется от переднего края корпуса

Системы выдвижения	Задняя стенка	Высота задней стенки	Внутренняя ширина корпуса LW (мм)
			≥ 387
			A (мм)
LEGRABOX	Задняя стенка из ДСП	N | M | K | C | F	45
	Задняя стенка из стали	M | K | C | F	45
MERIVOBOX	Задняя стенка из ДСП	N	28
		M | K | E	45
	Задняя стенка из стали	M | K | E	45
TANDEMBOX	Задняя стенка из ДСП	N	28
		M | K | B | C | D	35
	Задняя стенка из стали	N	28
		M | K | B | C | D	35
A	Расстояние от нижнего края уголка-держателя до нижнего края привода		
–	Невозможно		

Дно – одинарный уголок-держатель

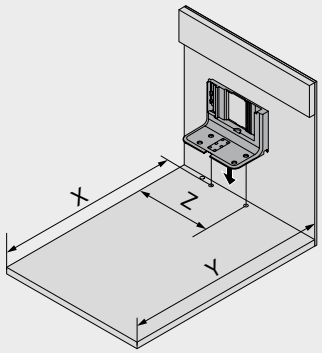

Задняя стенка	Системы выдвижения	X (мм)	Y (мм)	Z (мм)
Задняя стенка из ДСП	LEGRABOX | MERIVOBOX | TANDEMBOX	NL + 19	NL + 35	LW / 2
	MERIVOBOX – направляю-щие со сверхвыдвижением	NL – 31	NL + 3	LW / 2
Задняя стенка из стали	LEGRABOX | MERIVOBOX | TANDEMBOX	NL + 2	NL + 18	LW / 2
	MERIVOBOX – направляю-щие со сверхвыдвижением	NL – 48	NL + 3	LW / 2

LW	Внутренняя ширина корпуса
NL	Номинальная длина
X	Позиция сверления
Y	Мин. необходимое пространство
Z	Размер смещения

Необходимое пространство и безопасное расстояние – держатель блока питания

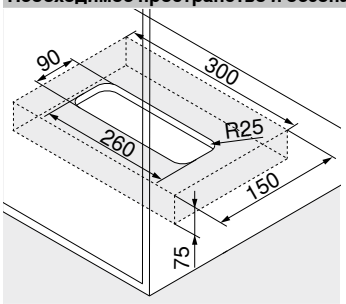

Монтаж к полу

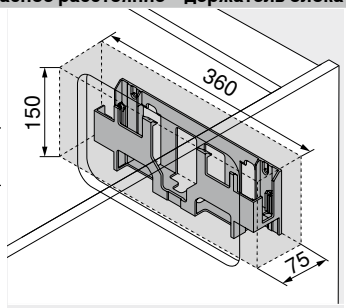

Монтаж к стене

Внимание

Необходимо соблюдать безопасное расстояние 30 мм от нижней кромки (монтаж к полу) или от передней кромки (монтаж к стене) крепления блока питания до соседних элементов!

Необходимо обеспечить циркуляцию воздуха. В противном случае возможен перегрев блока питания **SERVO-DRIVE**!

Дополнительная информация

Обзор	363	Принадлежности	392	**Монтаж, демонтаж и регулировка**	
LEGRABOX	196	Сервисы Blum	602		
MERIVOBOX	250	Директива об автоматизированном оборудовании	711		
TANDEMBOX antaro	290	Доп. техническая информация	708	Короткая ссылка	
TANDEMBOX plus	394			www.blum.com/a380	
Информация для заказа	376				

Корпус с одним ящиком – горизонтальный несущий профиль



- Электрическая система открывания в комбинации с **BLUMOTION** обеспечивает мягкое и бесшумное закрывание любой конструкции
- С горизонтальным несущим профилем
- Нет жесткого соединения ящика с приводом
- Ящики можно использовать без изменений
- Быстрый монтаж предустановленных деталей

Прокладка кабеля

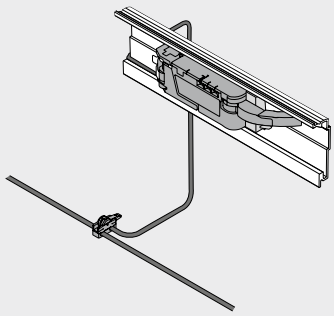

Информация для заказа

1 Дистанционный амортизатор Blum

	Диаметр (мм)	Цвет	№ арт.
	Ø 5.0	TGR	993.0530
	Ø 8.0		993.0830.01

	Дистанционный амортизатор Blum (шт.)	
	Направляющая к корпусу (кг)	
Высота фасада FH (мм)	40 | 30	70 | 65
До 300	2	4
От 301	4	4

6 Горизонтальный несущий профиль[2]

	Длина (мм)[1]	Материал	№ арт.
	1143	Алюминий	Z10T1143B

Комплектация:
6 1 x Горизонтальный несущий профиль
Раскрой **6** Внутр. ширина корпуса LW – 19 мм
[1] Под раскрой
[2] Для ширины корпуса KB 275–1200 мм

7 Держатель горизонтального несущего профиля[1]

	Цвет	Материал	№ арт.
	TGR	Пластмасса	Z10D5210

Комплектация:
7a 1 x Держатель несущего профиля, левый/правый
7b 1 x Адаптер к несущему профилю для привода
[1] Можно использовать саморезы и евровинты

9 Привод

	Цвет	Материал	№ арт.
	TGR	Пластмасса	Z10A3000.04

Комплектация:
9 1 x Привод
Вкл. предустановленным удлинителем рычага

10 Насадка для рычага[1]

	Системы выдвижения	Задняя стенка	Цвет	№ арт.
	LEGRABOX	Задняя стенка из стали	SZ	Z10A3006

Комплектация:
10 1 x Насадка для рычага
[1] Необходимо при высоте M и внутренней ширине корпуса LW 267–286 мм

10 Направляющая для рычага[1]

	Системы выдвижения	Задняя стенка	Цвет	№ арт.
	TANDEMBOX	Задняя стенка из ДСП	TGR	Z10A3H00

Комплектация:
10 1 x Направляющая для рычага
[1] Необходимо при внутренней ширине корпуса LW 242–316 мм

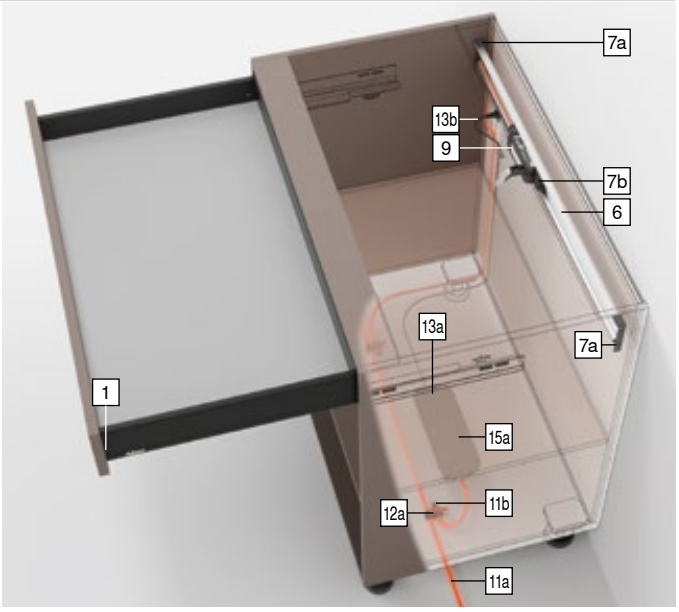

11 Комплект распределительный кабель SERVO-DRIVE[2]

	Цвет	Длина (м)[1]	№ арт.
	SZ	8	Z10K800AE

Комплектация:
11a 1 x Распределительный кабель **SERVO-DRIVE**
11b 5 x Защита концов кабеля
[1] Под раскрой
[2] Используется как распределительный, коммуникационный кабель, как кабель несущего профиля

12 Комплект соединительный узел

	Цвет	Материал	№ арт.
	SZ	Пластмасса	Z10V100E.01

Комплектация:
12a 1 x Соединительный узел
11b 2 x Защита концов кабеля

Корпус с одним ящиком – горизонтальный несущий профиль

Информация для заказа

13 Блок питания и сетевой кабель SERVO-DRIVE[4]

Цвет: SZ

Штекер	Рынок[1]	Языковой пакет[2]	Язык[3]	№ арт.
 E	Европа	A	DE | EN | FR | IT | NL	Z10NE04EA
		B	DA | EN | FI | NO | SV	Z10NE04EB
		C	EL | EN | HR | SL | SR | TR	Z10NE04EC
		D	EN | ES | FR | IT | PT	Z10NE04ED
		E	CS | HU | PL | SK	Z10NE04EE
		F	BG | ET | LT | LV | RO | RU | UK	Z10NE04EF
		I	EN	Z10NE04EI
B	GB	A	DE | EN | FR | IT | NL	Z10NE04BA
		I	EN	Z10NE04BI
H	IN			Z10NE04HI
I	IL	A	DE | EN | FR | IT | NL	Z10NE04IA
K	AU	I	EN	Z10NE04KI
N	CN	H	EN | ZH | KO	Z10NE04NH
R	KR			Z10NE04RH
S	BR	K	EN | ES | PT	Z10NE04SK
T	TW	H	EN | ZH | KO	Z10NE04TH
U	US | CA	G	EN | ES | FR	Z10NE04UG
	JP	J	JA	Z10NE04UJ
Z	ZA	I	EN	Z10NE04ZI

Комплектация:

13a 1 x Блок питания **SERVO-DRIVE**
Исходящий кабель – длина 2 м
Вкл. инструкцию по монтажу и эксплуатации

13b 1 x Сетевой кабель
Длина 1.5–1.8 м, вкл. штекер

[1] Обозначения рынков согласно ISO 3166
[2] Языковой пакет – инструкция по эксплуатации
[3] Обозначения языков согласно ISO 639
[4] Требуется при использовании двух и более приводов

15a Держатель блока питания – монтаж к полу[1]

	Цвет	Материал	№ арт.
	TGR	Пластмасса	Z10NG000

Комплектация:

15a 1 x Держатель блока питания – монтаж к полу
Вкл. крышкой

[1] Для блока питания **SERVO-DRIVE**

Альтернатива для 15a

15b Держатель блока питания – монтаж к стене[1]

	Цвет	Материал	№ арт.
	WGR	Пластмасса	Z10NG120

Комплектация:

15b 1 x Держатель блока питания – монтаж к стене

[1] Для блока питания **SERVO-DRIVE**

Принадлежности

– Держатель кабеля[1]

	Цвет	Материал	№ арт.
	WS	Пластмасса	Z10K0009

Комплектация:

– 1 x Держатель кабеля

[1] Например, для фиксации распределительного кабеля **SERVO-DRIVE**

– Стабилизатор фасада/дна

	Цвет	Материал	№ арт.
	R7037	Пластмасса	Z96.10E1

Комплектация:

– 1 x Стабилизатор фасада/дна

Цвет		Цвет	
R7037	Темно-серый (RAL 7037)	WGR	Серый
SZ	Черный	WS	Белый
TGR	Глубокий серый		

Дополнительная информация

Обзор	363	Сервисы Blum	602	**Монтаж, демонтаж и регулировка**	
LEGRABOX	196	Директива об автоматизированном оборудовании	711		
MERIVOBOX	250	Доп. техническая информация	708		
TANDEMBOX antaro	290			Короткая ссылка	
TANDEMBOX plus	394			www.blum.com/a380	
Проектирование	382				
Принадлежности	392				

Корпус с одним ящиком – горизонтальный несущий профиль

Проектирование

Корпус

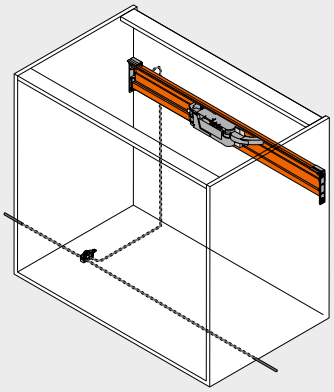

Позиции – привод

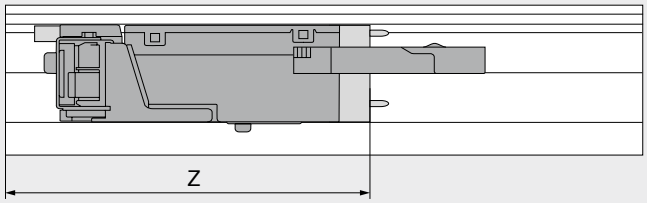

Z Размер смещения

Позиции – привод

Системы выдвижения	Задняя стенка	Высота задней стенки	Внутренняя ширина корпуса LW (мм)								
			242–266			267–286				287–316	
			Z (мм)	Удлинитель рычага	Направляющая для рычага	Z (мм)	Удлинитель рычага	Направляющая для рычага	Насадка для рычага	Z (мм)	Удлинитель рычага	Направляющая для рычага
LEGRABOX	Задняя стенка из ДСП	N	–	–	–	–	–	–	–	193	✖	–
		M | K | C | F	–	–	–	182	●	–	○	182	●	–
	Задняя стенка из стали	N	–	–	–	–	–	–	–	–	–	–
		M | K | C | F	–	–	–	182	●	–	○	182	●	–
MERIVOBOX	Задняя стенка из ДСП	N	–	–	–	177	✖	–	–	177	●	–
		M | K | E	–	–	–	177	✖	–	–	177	●	–
	Задняя стенка из стали	N	–	–	–	–	–	–	–	–	–	–
		M | K | E	–	–	–	177	●	–	–	177	●	–
TANDEMBOX	Задняя стенка из ДСП	N	–	–	–	–	–	–	–	193	✖	○
		M | K | B | C | D	182	✖	●	182	✖	●	○	182	●	●
	Задняя стенка из стали	N	–	–	–	193	✖	○	○	193	●	○
		M | K | B | C | D	–	–	–	182	✖	○	○	182	●	○

Системы выдвижения	Задняя стенка	Высота задней стенки	Внутренняя ширина корпуса LW (мм)					
			317–386			≥ 387		
			Z (мм)	Удлинитель рычага	Направляющая для рычага	Z (мм)	Удлинитель рычага	Направляющая для рычага
LEGRABOX	Задняя стенка из ДСП	N	193	●	–	LW / 2	●	–
		M | K | C | F	182	●	–	LW / 2	●	–
	Задняя стенка из стали	N	–	–	–	–	–	–
		M | K | C | F	182	●	–	LW / 2	●	–
MERIVOBOX	Задняя стенка из ДСП	N	177	●	–	LW / 2	●	–
		M | K | E	177	●	–	LW / 2	●	–
	Задняя стенка из стали	N	–	–	–	–	–	–
		M | K | E	177	●	–	LW / 2	●	–
TANDEMBOX	Задняя стенка из ДСП	N	193	●	○	LW / 2	●	○
		M | K | B | C | D	182	●	○	LW / 2	●	○
	Задняя стенка из стали	N	193	●	○	LW / 2	●	○
		M | K | B | C | D	182	●	○	LW / 2	●	○

LW Внутренняя ширина корпуса
Z Размер смещения
● Требуется
○ Не требуется
– Невозможно
✖ Удалить

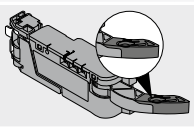

Удлинитель рычага

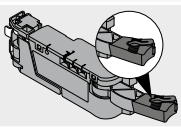

Насадка для рычага

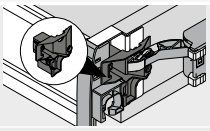

Направляющая для рычага

Обработка фасада – позиции – дистанционный амортизатор Blum

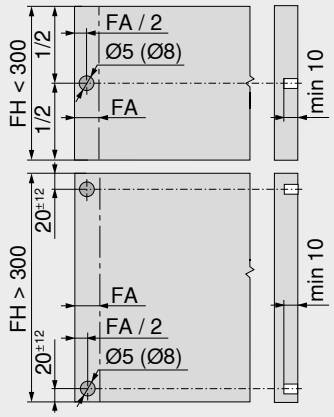

Дистанционные амортизаторы Blum обеспечивают необходимый ход срабатывания = 2 мм

Высота фасада FH (мм)	Дистанционный амортизатор Blum (шт.) Направляющая к корпусу (кг) 40 | 30	70 | 65
До 300	2	4
От 301	4	4

Для оптимального функционирования при высоте фасада FH > 300 мм используйте стабилизатор фасада

FA Наложение фасада
FH Высота фасада

Корпус с одним ящиком – горизонтальный несущий профиль

Проектирование

Карта сверления

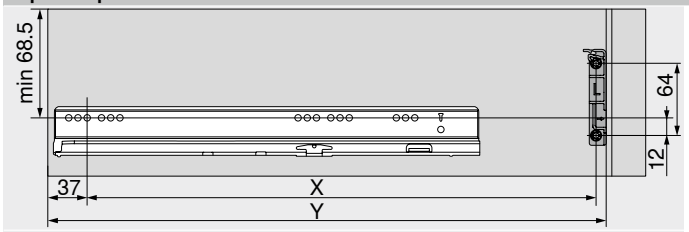

LEGRABOX

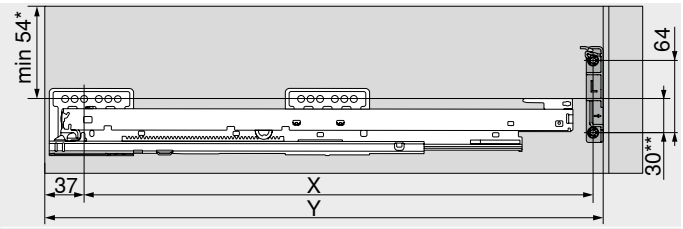

MERIVOBOX

* 32 мм при высоте задней стенки N

** 45 мм при высоте задней стенки N

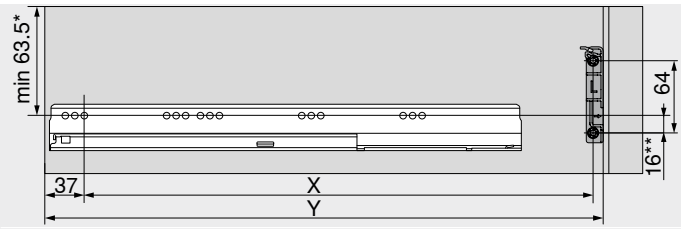

TANDEMBOX

* 55 мм при высоте задней стенки N

** 24 мм при высоте задней стенки N

Задняя стенка	X (мм)	Y (мм)
Задняя стенка из ДСП	NL – 9	NL + 37
Задняя стенка из стали	NL – 26	NL + 20

NL Номинальная длина

X Позиция сверления

Y Мин. необходимое пространство

Необходимое пространство и безопасное расстояние – держатель блока питания

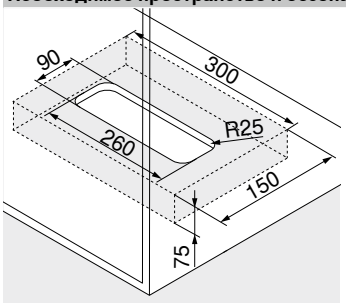

Монтаж к полу

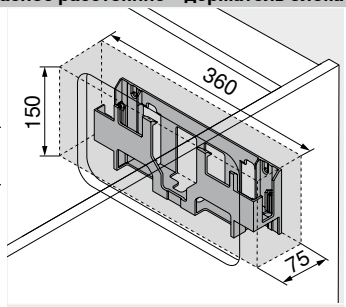

Монтаж к стене

Внимание

Необходимо соблюдать безопасное расстояние 30 мм от нижней кромки (монтаж к полу) или от передней кромки (монтаж к стене) крепления блока питания до соседних элементов!

Необходимо обеспечить циркуляцию воздуха. В противном случае возможен перегрев блока питания **SERVO-DRIVE**!

Дополнительная информация

Обзор	363	Принадлежности	392	**Монтаж, демонтаж и регулировка**	
LEGRABOX	196	Сервисы Blum	602		
MERIVOBOX	250	Директива об автоматизированном оборудовании	711		
TANDEMBOX antaro	290	Доп. техническая информация	708	**Короткая ссылка**	
TANDEMBOX plus	394			**www.blum.com/a380**	
Информация для заказа	380				

Корпус с одним ящиком – уголок-держатель сверху

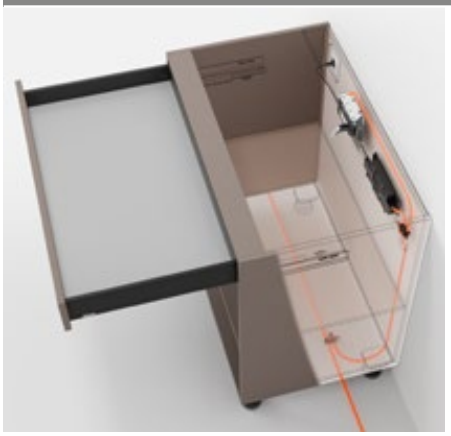

- Электрическая система открывания в комбинации с **BLUMOTION** обеспечивает мягкое и бесшумное закрывание любой конструкции
- С уголком-держателем сверху
- Нет жесткого соединения ящика с приводом
- Ящики можно использовать без изменений
- Быстрый монтаж предустановленных деталей

Прокладка кабеля

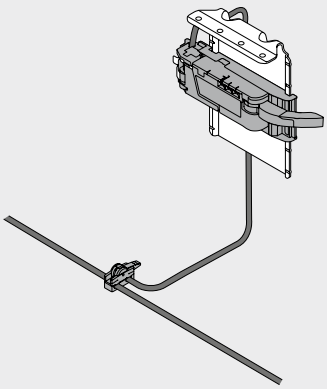

Информация для заказа

1 Дистанционный амортизатор Blum

	Диаметр (мм)	Цвет	№ арт.
	Ø 5.0	TGR	993.0530
	Ø 8.0		993.0830.01

	Дистанционный амортизатор Blum (шт.) Направляющая к корпусу (кг)	
Высота фасада FH (мм)	40 | 30	70 | 65
До 300	2	4
От 301	4	4

8 Уголок-держатель сверху

	Цвет	Материал	№ арт.
	TGR	Сталь	Z10D6252

Комплектация:
8 1 x Уголок-держатель сверху
Вкл. предустановленным адаптером для привода

9 Привод

	Цвет	Материал	№ арт.
	TGR	Пластмасса	Z10A3000.04

Комплектация:
9 1 x Привод
Вкл. предустановленным удлинителем рычага

10 Насадка для рычага[1]

	Системы выдвижения	Задняя стенка	Цвет	№ арт.
	LEGRABOX	Задняя стенка из стали	SZ	Z10A3006

Комплектация:
10 1 x Насадка для рычага
[1] Необходимо при высоте M и внутренней ширине корпуса LW 267–286 мм

10 Направляющая для рычага[1]

	Системы выдвижения	Задняя стенка	Цвет	№ арт.
	TANDEMBOX	Задняя стенка из ДСП	TGR	Z10A3H00

Комплектация:
10 1 x Направляющая для рычага
[1] Необходимо при внутренней ширине корпуса LW 242–316 мм

11 Комплект распределительный кабель SERVO-DRIVE[2]

	Цвет	Длина (м)[1]	№ арт.
	SZ	8	Z10K800AE

Комплектация:
11a 1 x Распределительный кабель **SERVO-DRIVE**
11b 5 x Защита концов кабеля
[1] Под раскрой
[2] Используется как распределительный, коммуникационный кабель, как кабель несущего профиля

12 Комплект соединительный узел

	Цвет	Материал	№ арт.
	SZ	Пластмасса	Z10V100E.01

Комплектация:
12a 1 x Соединительный узел
11b 2 x Защита концов кабеля

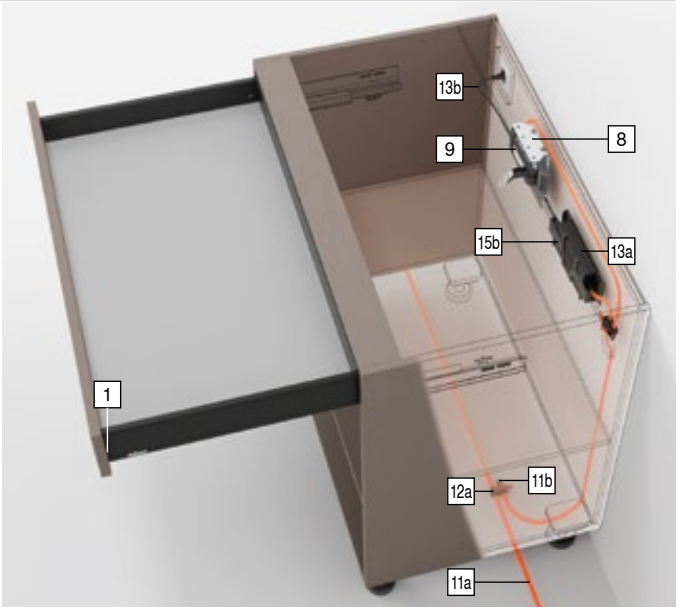

Корпус с одним ящиком – уголок-держатель сверху

Информация для заказа

13 Блок питания и сетевой кабель SERVO-DRIVE[4]

	Цвет			SZ	
	Штекер	Рынок[1]	Языковой пакет[2]	Язык[3]	№ арт.
	E	Европа	A	DE | EN | FR | IT | NL	Z10NE04EA
			B	DA | EN | FI | NO | SV	Z10NE04EB
			C	EL | EN | HR | SL | SR | TR	Z10NE04EC
			D	EN | ES | FR | IT | PT	Z10NE04ED
			E	CS | HU | PL | SK	Z10NE04EE
			F	BG | ET | LT | LV | RO | RU | UK	Z10NE04EF
			I	EN	Z10NE04EI
	B	GB	A	DE | EN | FR | IT | NL	Z10NE04BA
			I	EN	Z10NE04BI
	H	IN			Z10NE04HI
	I	IL	A	DE | EN | FR | IT | NL	Z10NE04IA
	K	AU	I	EN	Z10NE04KI
	N	CN	H	EN | ZH | KO	Z10NE04NH
	R	KR			Z10NE04RH
	S	BR	K	EN | ES | PT	Z10NE04SK
	T	TW	H	EN | ZH | KO	Z10NE04TH
	U	US | CA	G	EN | ES | FR	Z10NE04UG
		JP	J	JA	Z10NE04UJ
	Z	ZA	I	EN	Z10NE04ZI

Комплектация:

13a 1 x Блок питания **SERVO-DRIVE**
Исходящий кабель – длина 2 м
Вкл. инструкцию по монтажу и эксплуатации

13b 1 x Сетевой кабель
Длина 1.5–1.8 м, вкл. штекер

[1] Обозначения рынков согласно ISO 3166
[2] Языковой пакет – инструкция по эксплуатации
[3] Обозначения языков согласно ISO 639
[4] Требуется при использовании двух и более приводов

15a Держатель блока питания – монтаж к полу[1]

	Цвет	Материал	№ арт.
	TGR	Пластмасса	Z10NG000

Комплектация:

15a 1 x Держатель блока питания – монтаж к полу
Вкл. крышкой

[1] Для блока питания **SERVO-DRIVE**

Альтернатива для 15a

15b Держатель блока питания – монтаж к стене[1]

	Цвет	Материал	№ арт.
	WGR	Пластмасса	Z10NG120

Комплектация:

15b 1 x Держатель блока питания – монтаж к стене

[1] Для блока питания **SERVO-DRIVE**

Принадлежности

– Держатель кабеля[1]

	Цвет	Материал	№ арт.
	WS	Пластмасса	Z10K0009

Комплектация:

– 1 x Держатель кабеля

[1] Например, для фиксации распределительного кабеля **SERVO-DRIVE**

– Стабилизатор фасада/дна

	Цвет	Материал	№ арт.
	R7037	Пластмасса	Z96.10E1

Комплектация:

– 1 x Стабилизатор фасада/дна

Цвет		Цвет	
R7037	Темно-серый (RAL 7037)	WGR	Серый
SZ	Черный	WS	Белый
TGR	Глубокий серый		

Дополнительная информация

Обзор	363	Сервисы Blum	602	**Монтаж, демонтаж и регулировка**	
LEGRABOX	196	Директива об автоматизированном оборудовании	711		
MERIVOBOX	250	Доп. техническая информация	708		
TANDEMBOX antaro	290			Короткая ссылка	
TANDEMBOX plus	394			www.blum.com/a380	
Проектирование	386				
Принадлежности	392				

Корпус с одним ящиком – уголок-держатель сверху

Проектирование

Корпус

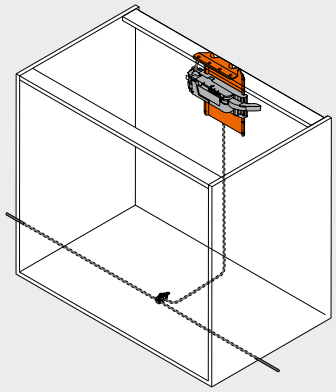

Позиции – привод

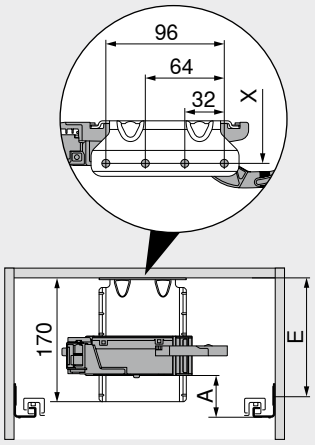

A	Расстояние от нижнего края направляющей до нижнего края привода
E	Расстояние от нижнего края крышки корпуса до позиции крепления направляющей
X	Позиция сверления

Для устойчивости рейка должна быть соединена со столешницей

Позиции – привод

Системы выдвижения	Задняя стенка	Высота задней стенки	Внутренняя ширина корпуса LW (мм)											
			242–266			267–286			287–316			≥ 317		
			A (мм)	E мин. (мм)	E макс. (мм)	A (мм)	E мин. (мм)	E макс. (мм)	A (мм)	E мин. (мм)	E макс. (мм)	A (мм)	E мин. (мм)	E макс. (мм)
LEGRABOX	Задняя стенка из ДСП	N	–	–	–	–	–	–	45	84	174	45	84	174
		M | K | C | F	–	–	–	45	84	174	45	84	174	45	84	174
	Задняя стенка из стали	N	–	–	–	–	–	–	–	–	–	–	–	–
		M | K | C | F	–	–	–	45	84	174	45	84	174	45	84	174
MERIVOBOX	Задняя стенка из ДСП	N	–	–	–	28	50	139	28	50	139	28	50	139
		M | K | E	–	–	–	45	67	157	45	67	157	45	67	157
	Задняя стенка из стали	N	–	–	–	–	–	–	–	–	–	–	–	–
		M | K | E	–	–	–	45	67	157	45	67	157	45	67	157
TANDEMBOX	Задняя стенка из ДСП	N	35	79	180	35	79	180	35	79	180	28	79	180
		M | K | B | C | D	35	79	180	35	79	180	35	79	180	35	79	180
	Задняя стенка из стали	N	–	–	–	–	–	–	28	79	180	28	79	180
		M | K | B | C | D	–	–	–	35	79	180	35	79	180	35	79	180

A	Расстояние от нижнего края направляющей до нижнего края привода	–	Невозможно
E	Расстояние от нижнего края крышки корпуса до позиции крепления направляющей		

Обработка фасада – позиции – дистанционный амортизатор Blum

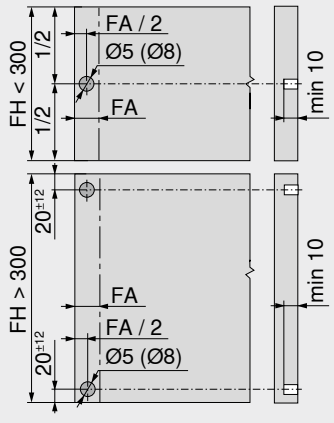

Дистанционные амортизаторы Blum обеспечивают необходимый ход срабатывания = 2 мм

Высота фасада FH (мм)	Дистанционный амортизатор Blum (шт.) Направляющая к корпусу (кг)	
	40 | 30	70 | 65
До 300	2	4
От 301	4	4

Для оптимального функционирования при высоте фасада FH > 300 мм используйте стабилизатор фасада

FA	Наложение фасада
FH	Высота фасада

Корпус с одним ящиком – уголок-держатель сверху

Проектирование

Карта сверления

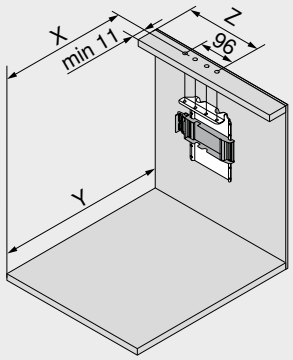

Задняя стенка	X (мм)	Y (мм)
Задняя стенка из ДСП	NL – 1	NL + 34
Задняя стенка из стали	NL – 18	NL + 17

NL	Номинальная длина
X	Позиция сверления
Y	Мин. необходимое пространство
Z	Размер смещения

Системы выдвижения	Задняя стенка	Высота задней стенки	Внутренняя ширина корпуса LW (мм)									
			242–266			267–286				287–316		
			Z (мм)	Удлинитель рычага	Направляющая для рычага	Z (мм)	Удлинитель рычага	Направляющая для рычага	Насадка для рычага	Z (мм)	Удлинитель рычага	Направляющая для рычага
LEGRABOX	Задняя стенка из ДСП	N	–	–	–	184	●	–	–	184	●	–
		M | K | C | F	–	–	–	184	●	–	–	184	●	–
	Задняя стенка из стали	N	–	–	–	–	–	–	–	–	–	–
		M | K | C | F	–	–	–	184	✖	–	●	184	●	–
MERIVOBOX	Задняя стенка из ДСП	N	–	–	–	174	✖	–	–	174	●	–
		M | K | E	–	–	–	174	✖	–	–	174	●	–
	Задняя стенка из стали	N	–	–	–	–	–	–	–	–	–	–
		M | K | E	–	–	–	174	●	–	–	174	●	–
TANDEMBOX	Задняя стенка из ДСП	N	179	✖	●	179	●	●	–	179	●	●
		M | K | B | C | D	179	✖	●	179	●	●	–	179	●	●
	Задняя стенка из стали	N	–	–	–	–	–	–	–	190	✖	–
		M | K | B | C | D	–	–	–	179	✖	–	–	179	●	–

Системы выдвижения	Задняя стенка	Высота задней стенки	Внутренняя ширина корпуса LW (мм)					
			317–386			≥ 387		
			Z (мм)	Удлинитель рычага	Направляющая для рычага	Z (мм)	Удлинитель рычага	Направляющая для рычага
LEGRABOX	Задняя стенка из ДСП	N	184	●	–	LW / 2	●	–
		M | K | C | F	184	●	–	LW / 2	●	–
	Задняя стенка из стали	N	–	–	–	–	–	–
		M | K | C | F	184	●	–	LW / 2	●	–
MERIVOBOX	Задняя стенка из ДСП	N	174	●	–	LW / 2	●	–
		M | K | E	174	●	–	LW / 2	●	–
	Задняя стенка из стали	N	–	–	–	–	–	–
		M | K | E	174	●	–	LW / 2	●	–
TANDEMBOX	Задняя стенка из ДСП	N	179	●	○	LW / 2	●	○
		M | K | B | C | D	179	●	○	LW / 2	●	○
	Задняя стенка из стали	N	190	●	–	LW / 2	●	–
		M | K | B | C | D	179	●	–	LW / 2	●	–

LW	Внутренняя ширина корпуса	○	Не требуется
Z	Размер смещения	–	Невозможно
●	Требуется	✖	Удалить

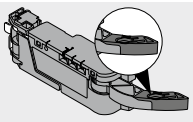
Удлинитель рычага

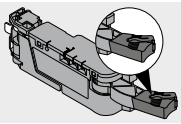
Насадка для рычага

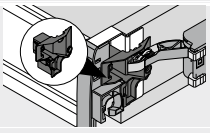
Направляющая для рычага

Необходимое пространство и безопасное расстояние – держатель блока питания

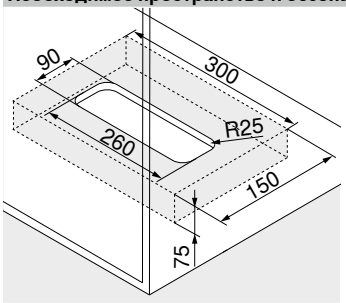

Монтаж к полу

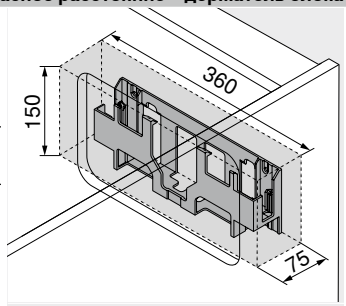

Монтаж к стене

Внимание

Необходимо соблюдать безопасное расстояние 30 мм от нижней кромки (монтаж к полу) или от передней кромки (монтаж к стене) крепления блока питания до соседних элементов!

Необходимо обеспечить циркуляцию воздуха. В противном случае возможен перегрев блока питания **SERVO-DRIVE**!

Дополнительная информация

Обзор	363	Принадлежности	392	**Монтаж, демонтаж и регулировка**	
LEGRABOX	196	Сервисы Blum	602		
MERIVOBOX	250	Директива об автоматизированном оборудовании	711		
TANDEMBOX antaro	290	Доп. техническая информация	708	**Короткая ссылка**	
TANDEMBOX plus	394			**www.blum.com/a380**	
Информация для заказа	384				

SERVO-DRIVE uno для напольных контейнеров под мусор

Веб-код – задать в Конфигураторе изделий или нажать DQE61A



- Электрическая система открывания в комбинации с **BLUMOTION** обеспечивает мягкое и бесшумное закрывание любой конструкции
- Для одного корпуса
- Для напольных контейнеров под мусор
- Идеально подходит для дооснащения используемых ящиков
- Нет жесткого соединения ящика с приводом
- Ящики можно использовать без изменений
- Быстрый монтаж предустановленных комплектующих

Комплект SERVO-DRIVE uno



Информация для заказа

18		Комплект SERVO-DRIVE uno[1]				
		Цвет			TGR	
	Сетевой адаптер[2]	Рынок[3]	Языковой пакет[4]	Язык[5]	№ арт.	
	E	Европа	A	DE | EN | FR | IT | NL	Z10UB00EA	
			B	DA | EN | FI | NO | SV	Z10UB00EB	
			C	EL | EN | HR | SL | SR | TR	Z10UB00EC	
			D	EN | ES | FR | IT | PT	Z10UB00ED	
			E	CS | HU | PL | SK	Z10UB00EE	
			F	BG | ET | LT | LV | RO | RU | UK	Z10UB00EF	
	B	GB	A	DE | EN | FR | IT | NL	Z10UB00BA	
			I	EN	Z10UB00BI	
	K	AU	I	EN	Z10UB00KI	
	N	CN	H	EN | ZH | KO	Z10UB00NH	
	U	US | CA	G	EN | ES | FR	Z10UB00UG	
		JP	J	JA	Z10UB00UJ	

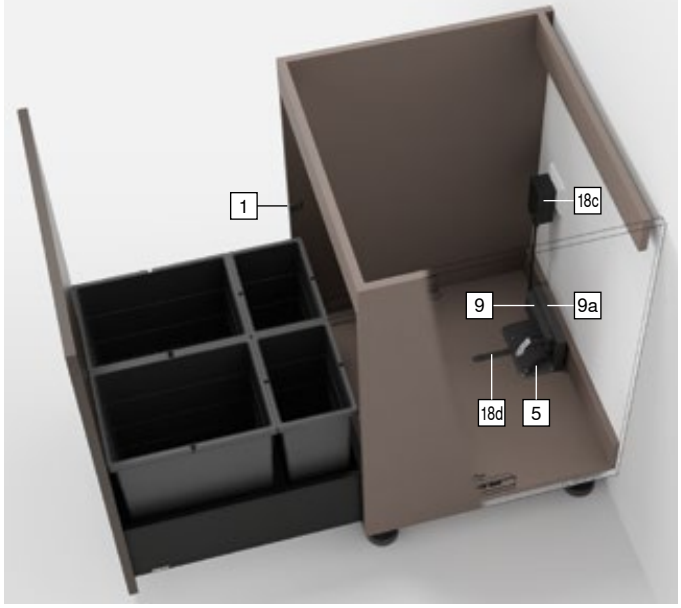

Комплектация:

1	2 x	Дистанционный амортизатор Blum
5	1 x	Одинарный уголок-держатель
9	1 x	Привод
9a	1 x	Защита от воды
18a	1 x	Транспортировочное крепление
18c	1 x	Штепсельный блок питания **SERVO-DRIVE** Вкл. инструкцию по монтажу и эксплуатации
18d	1 x	Приспособление для монтажа
–	7 x	Саморезы для дистанц. амортизат. Blum и уголка-держателя

[1] Предустановленный комплект
Другие сочетания по запросу

[2] Подробный список рынков ищите в разделе «Информация»

[3] Обозначения рынков согласно ISO 3166

[4] Языковой пакет – инструкция по эксплуатации

[5] Обозначения языков согласно ISO 639

Цвет	
TGR	Глубокий серый

SERVO-DRIVE uno для напольных контейнеров под мусор

Веб-код – задать в Конфигураторе изделий или нажать DQE61A

Проектирование

Корпус

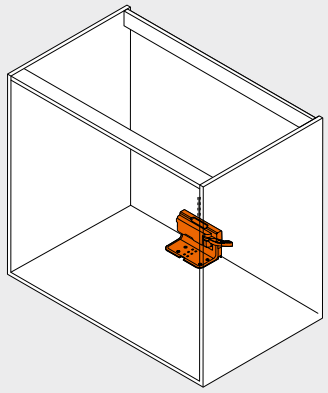

Позиции – привод

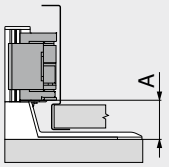

Системы выдвижения	Внутренняя ширина корпуса LW (мм) ≥ 387	
	A мин. (мм)	A макс. (мм)
LEGRABOX	45	47
MERIVOBOX	28	45
TANDEMBOX	28	43

A Расстояние от нижнего края уголка-держателя до нижнего края привода

Карта сверления – дно

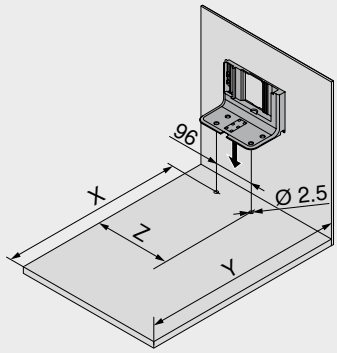

Задняя стенка	Системы выдвижения	Внутренняя ширина корпуса LW (мм) ≥ 387		
		X (мм)	Y (мм)	Z (мм)
Задняя стенка из ДСП	**LEGRABOX** | **MERIVOBOX** | **TANDEMBOX**	NL – 45	NL + 35	LW / 2
	MERIVOBOX – направляющие со сверхвыдвижением	NL – 95	NL + 3	LW / 2
Задняя стенка из стали	**LEGRABOX** | **MERIVOBOX** | **TANDEMBOX**	NL – 62	NL + 18	LW / 2
	MERIVOBOX – направляющие со сверхвыдвижением	NL – 112	NL + 3	LW / 2

NL Номинальная длина
X Позиция сверления
Y Мин. необходимое пространство
Z Размер смещения

Позиции – дистанционный амортизатор Blum

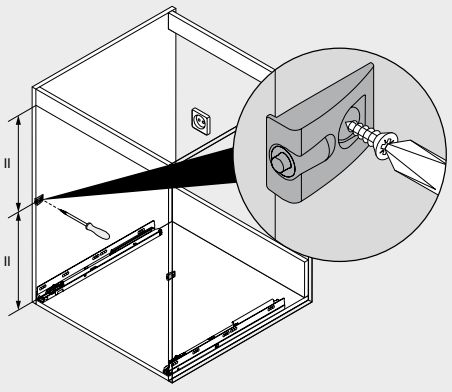

Дистанционные амортизаторы Blum обеспечивают необходимый ход срабатывания = 2 мм

Дополнительная информация

Обзор	363	Сервисы Blum	602	**Монтаж, демонтаж и регулировка**	
LEGRABOX	196	Директива об автоматизированном оборудовании	711		
MERIVOBOX	250	Доп. техническая информация	708		
TANDEMBOX antaro	290			Короткая ссылка	
TANDEMBOX plus	394			www.blum.com/a380	
SERVO-DRIVE uno – список рынков	732				

SERVO-DRIVE uno для подвесных контейнеров под мусор – TANDEMBOX

Веб-код – задать в Конфигураторе изделий или нажать **DQE6QM**



- Электрическая система открывания в комбинации с **BLUMOTION** обеспечивает мягкое и бесшумное закрывание любой конструкции
- Для одного корпуса
- Для подвесных контейнеров под мусор
- Идеально подходит для дооснащения используемых ящиков
- Нет жесткого соединения ящика с приводом
- Ящики можно использовать без изменений
- Быстрый монтаж предустановленных комплектующих

Комплект SERVO-DRIVE uno

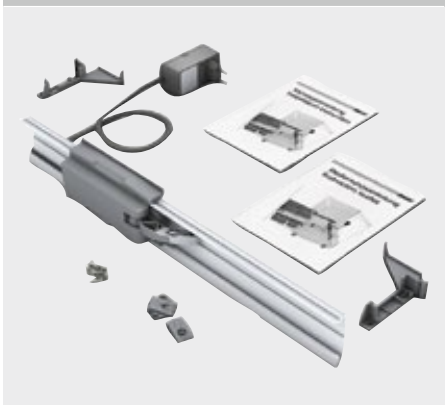

Информация для заказа

18	Комплект SERVO-DRIVE uno[1]					
	Цвет			TGR		
	Ширина корпуса КВ (мм)	Сетевой адаптер[2]	Рынок[3]	Языковой пакет[4]	Язык[5]	№ арт.
	450	E	Европа	A	DE | EN | FR | IT | NL	Z10UT45EA
		K	AU	I	EN	Z10UT45KI
		U	US | CA	G	EN | ES | FR	Z10UT45UG
	500	E	Европа	A	DE | EN | FR | IT | NL	Z10UT50EA
		B	GB	I	EN	Z10UT50BI
	600	E	Европа	A	DE | EN | FR | IT | NL	Z10UT60EA
				B	DA | EN | FI | NO | SV	Z10UT60EB
				E	CS | HU | PL | SK	Z10UT60EE
		B	GB	I	EN	Z10UT60BI
		K	AU	I	EN	Z10UT60KI
		U	US | CA	G	EN | ES | FR	Z10UT60UG
	850	E	Европа	B	DA | EN | FI | NO | SV	Z10UT85EB
	900			A	DE | EN | FR | IT | NL	Z10UT90EA

Комплектация:

1	2 x	Дистанционный амортизатор Blum
6	1 x	Горизонтальный несущий профиль
7b	1 x	Адаптер к несущему профилю для привода
9	1 x	Привод
9a	1 x	Защита от воды
18c	1 x	Штепсельный блок питания **SERVO-DRIVE** Вкл. инструкцию по монтажу и эксплуатации
18e	1 x	Держатель несущего профиля, левый/правый

[1] Предустановленный комплект
Другие сочетания по запросу
[2] Подробный список рынков ищите в разделе «Информация»
[3] Обозначения рынков согласно ISO 3166
[4] Языковой пакет – инструкция по эксплуатации
[5] Обозначения языков согласно ISO 639

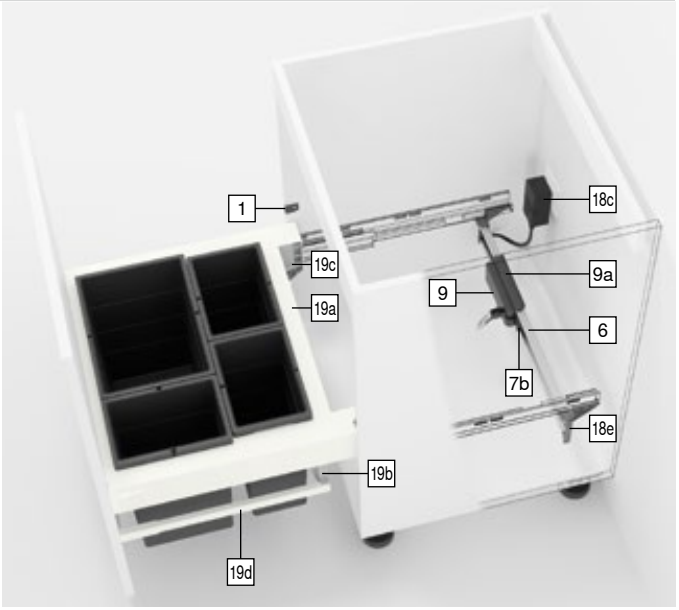

19	Специальный комплект задней стенки	
	Цвет	R9006
	Номинальная длина NL (мм)	500

Ширина корпуса КВ (мм)	Толщина боковины корпуса SWD (мм) 15/16	18/19
450	Z30M389S0W	Z30M383S0W
500	Z30M439S0W	Z30M433S0W
550	Z30M489S0W	Z30M483S0W
600	Z30M539S0W	Z30M533S0W
800		Z30M733S0W
900	Z30M839S0W	Z30M833S0W

Комплектация:

19a	1 x	Задняя стенка из стали, высота M
19b	1 x	Задняя стенка ящика под контейнеры для мусора
19c	1 x	Держатель, левый/правый
19d	1 x	Прямоугольный продольный релинг, левый/правый

Цвет		Цвет	
R9006	Серый (RAL 9006)	TGR	Глубокий серый

SERVO-DRIVE uno для подвесных контейнеров под мусор – TANDEMBOX

Веб-код – задать в Конфигураторе изделий или нажать DQE6QM

Проектирование

Корпус

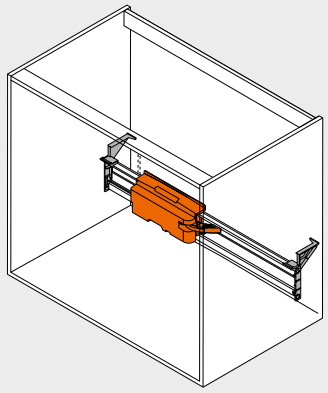

Позиции – держатель несущего профиля

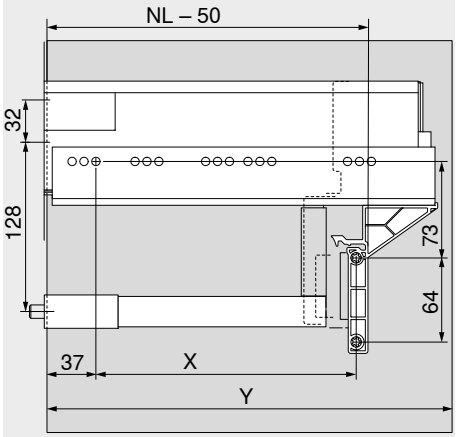

Системы выдвижения	Ширина корпуса KB (мм) 450–900	
	X (мм)	Y (мм)
TANDEMBOX	NL – 96	NL + 3

NL Номинальная длина
X Позиция сверления
Y Мин. необходимое пространство

Позиции – дистанционный амортизатор Blum

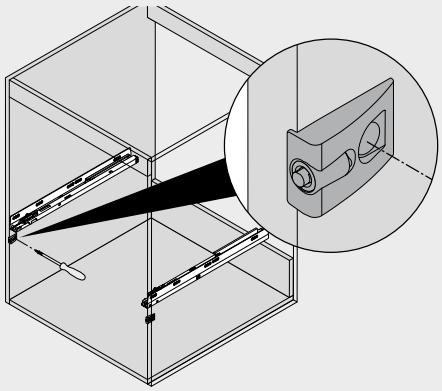

Дистанционные амортизаторы Blum обеспечивают необходимый ход срабатывания = 2 мм
При использовании направляющей **TANDEMBOX** на 65 кг устанавливайте 4 дистанционных амортизатора Blum

Дополнительная информация

Обзор	363	Директива об автоматизированном оборудовании	711
MERIVOBOX	250	Доп. техническая информация	708
TANDEMBOX antaro	290		
TANDEMBOX plus	394		
SERVO-DRIVE uno – список рынков	732		
Сервисы Blum	602		

Монтаж, демонтаж и регулировка

Короткая ссылка
www.blum.com/a380

Держатель кабеля



- Например, для фиксации распределительного кабеля

Информация для заказа		
Цвет	**Материал**	**№ арт.**
Белый	Пластмасса	Z10K0009

Кабель синхронизации



- Соединяет два привода, которые должны срабатывать одновременно

Информация для заказа		
Длина (мм)	**Цвет**	**№ арт.**
80	Белый	Z10K008S
500		Z10K050S
1200		Z10K120S
1600		Z10K160S

Стабилизатор фасада/дна



- Для стабилизации широких и высоких фасадов
- Опора под широкое дно ящика

Информация для заказа

Вид крепления	Цвет	№ арт.
EXPANDO	Темно-серый (RAL 7037)	Z96.10E1

Проектирование

Необходимое пространство в корпусе

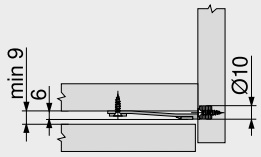

Карта сверления – фасад

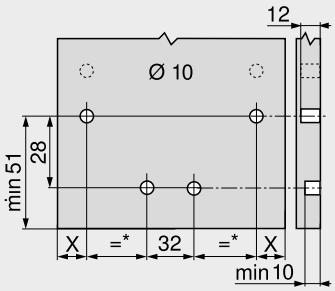

LEGRABOX

X = 14 мм + FA

FA	Наложение фасада
*	Мин. 72 мм

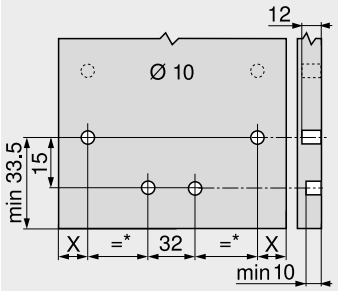

MERIVOBOX

X = 20.5 мм + FA

FA	Наложение фасада
*	Мин. 105 мм

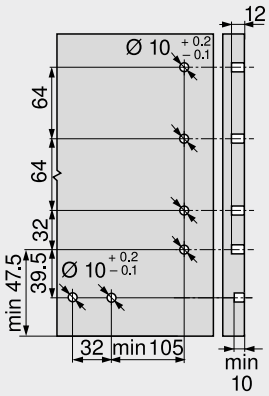

TANDEMBOX antaro

Восхитительное сочетание двух технологий

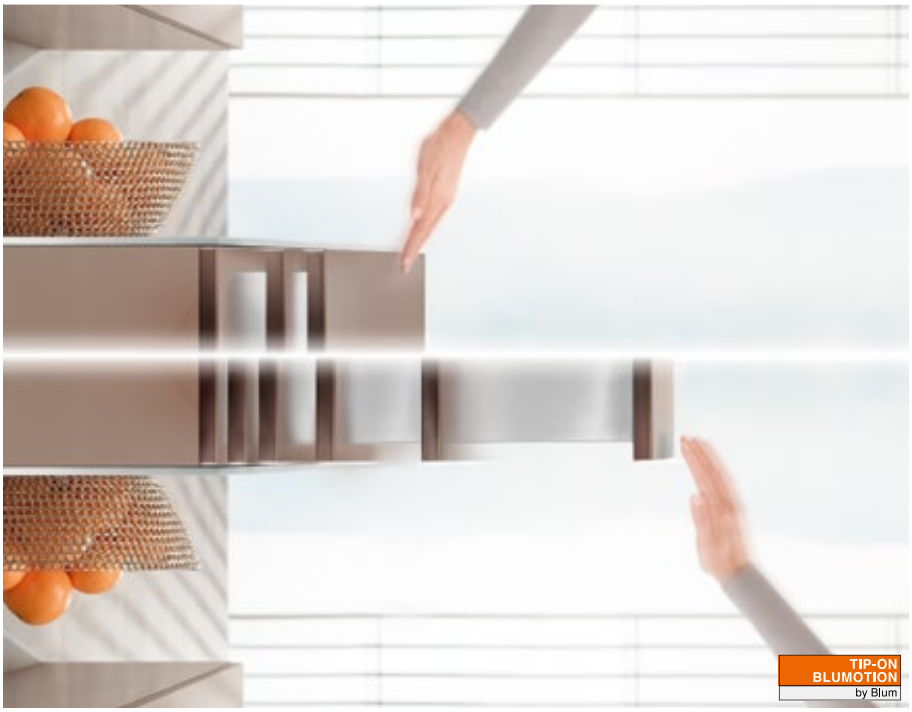

TIP-ON BLUMOTION объединяет преимущества механической системы открывания **TIP-ON** и надежной системы амортизации **BLUMOTION** для мягкого и бесшумного закрывания – на механической основе.

Большая область срабатывания **TIP-ON BLUMOTION** обеспечивает высочайший комфорт использования ящиков без ручек. Для оптимального функционирования и увеличения области срабатывания мы рекомендуем использовать синхронизатор.





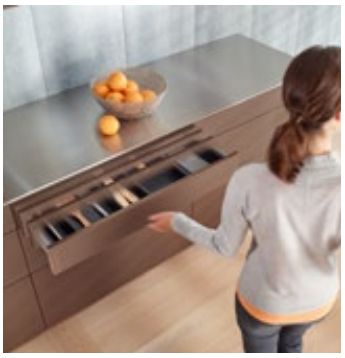

Открывание легким нажатием на фасад, плавное скольжение, мягкое и бесшумное закрывание – **TIP-ON BLUMOTION** обеспечивает новый уровень комфорта использования мебели.



Это полностью механическое решение.

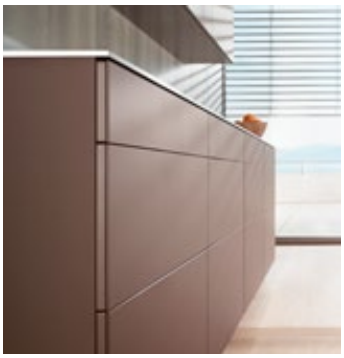

Небольшой зазор между корпусом и фасадом
TIP-ON BLUMOTION можно использовать при минимальном зазоре между корпусом и фасадом 2.5 мм.

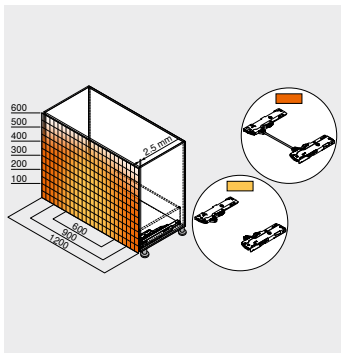

Большая область срабатывания
Для оптимального функционирования и увеличения области срабатывания мы рекомендуем использовать синхронизатор.



Возможности регулировки
Четырехмерная регулировка позволяет создать точный рисунок фасадов. Встроенная регулировка по глубине осуществляется без инструмента с помощью регулировочного колесика.



Простой монтаж без инструмента
Механизм **TIP-ON BLUMOTION**, как и остальные комплектующие, устанавливается без инструмента.

Системы выдвижения

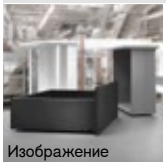
Изображение

Системы выдвижения	194
LEGRABOX	196
MERIVOBOX	250
TANDEMBOX antaro	290
TANDEMBOX plus	336
SERVO-DRIVE для **LEGRABOX** | **MERIVOBOX** | **TANDEMBOX**	362
TIP-ON для **LEGRABOX**	404

Применение	кг	Стр.
Применение		
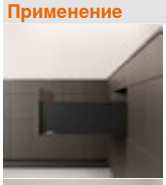 **TIP-ON BLUMOTION** для **LEGRABOX**	40 70	396
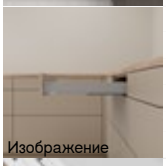 Изображение **TIP-ON BLUMOTION** для **MERIVOBOX**	40 70	398
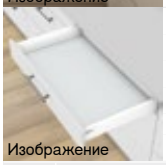 Изображение **TIP-ON BLUMOTION** для **TANDEMBOX**	30 65	400

кг Динамическая нагрузка

Принадлежности


Изображение

LEGRABOX	
Принадлежности	244
MERIVOBOX	
Принадлежности	285
TANDEMBOX	
Принадлежности	328
Держатель вала синхронизатора **TIP-ON BLUMOTION**	402
Уголок, поддерживающий дно	402
Стабилизатор фасада/дна	403

Крепление направляющих к корпусу

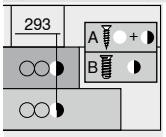

Изображение

LEGRABOX	
Направляющая к корпусу – 750 – 40 кг	248
Направляющая к корпусу – 753 – 70 кг	248
MERIVOBOX	
Направляющая к корпусу – 450 – 40 кг	289
Направляющая к корпусу – 453 – 70 кг	289
TANDEMBOX	
Направляющая к корпусу – 578 – 30 кг	334
Направляющая к корпусу – 576 – 65 кг	334

Монтаж, демонтаж и регулировка

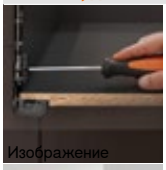
Изображение

LEGRABOX

Монтаж, демонтаж и регулировка

Короткая ссылка
www.blum.com/a320

MERIVOBOX

Монтаж, демонтаж и регулировка

Короткая ссылка
www.blum.com/a356

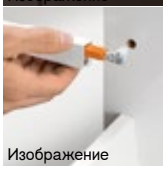
Изображение

TANDEMBOX

Монтаж, демонтаж и регулировка

Короткая ссылка
www.blum.com/a370

Пиктограммы

Только по запросу

TIP-ON BLUMOTION для LEGRABOX



- Механическая система открывания **TIP-ON** в сочетании с амортизатором **BLUMOTION** для плавного и бесшумного закрывания
- Четырехмерная регулировка фасада
- Большая область срабатывания
- Синхронизированное плавное скольжение
- Синхронизатор при внутренней ширине корпуса LW от 245 мм

Информация для заказа

1 Направляющие к корпусу, левая/правая



Исполнение	BLUMOTION S	
Номинальная длина NL (мм)	Динамическая нагрузка (кг) 40	70
270	750.2701S	
300	750.3001S	
350	750.3501S	
400	750.4001S	
450	750.4501S	753.4501S
500	750.5001S	753.5001S
550	750.5501S	753.5501S
600	750.6001S	753.6001S
650		753.6501S

6.1 Комплект TIP-ON BLUMOTION



Номинальная длина NL (мм)	Механизм	Направляющая к корпусу (кг)	Вес (кг)[1]	№ арт.
270–300	S0	40	≤ 10	T60L7040
	S1		> 10–20	T60L7140
350–600	L1		≤ 20[2]	T60L7340
	L3		15–40[2]	T60L7540
450–650	L5	70	35–70[3]	T60L7570

Комплектация:

6a 1 x Механизм **TIP-ON BLUMOTION**, левый/правый
6b 1 x Триггер **TIP-ON BLUMOTION**, левый/правый
6e 2 x Адаптер вала синхронизатора **TIP-ON BLUMOTION**
Внутр. ширина корпуса LW ≥ 294 мм

[1] Рекомендуемый диапазон нагрузки (общий вес ящика) для оптимального открывания и закрывания
[2] Можно комбинировать только с направляющей на 40 кг
[3] Рекомендация: можно комбинировать только с направляющими на 70 кг

6.2 Комплект TIP-ON BLUMOTION для ящика под мойку



Номинальная длина NL (мм)	Механизм	Направляющая к корпусу (кг)	Вес (кг)[1]	№ арт.
350–600	L1	40	≤ 20[2]	T60L9340
	L3		15–40[2]	T60L9540

Комплектация:

6c 1 x Механизм **TIP-ON BLUMOTION**, левый/правый
6d 1 x Триггер **TIP-ON BLUMOTION**, левый/правый
6e 2 x Адаптер вала синхронизатора **TIP-ON BLUMOTION**
Внутр. ширина корпуса LW ≥ 314 мм

[1] Рекомендуемый диапазон нагрузки (общий вес ящика) для оптимального открывания и закрывания
[2] Можно комбинировать только с направляющей на 40 кг

Внутр. ширина корпуса LW ≥ 294 мм

6f Вал синхронизатора TIP-ON BLUMOTION[1]

Исполнение	Цвет	№ арт.
Круглый	Серый	T60.1125W

Раскрой **6.1** Внутр. ширина корпуса LW – 247 мм
6.2 Внутр. ширина корпуса LW – 267 мм

[1] В сочетании с 6e 2 x T60.000D
Под раскрой
Для внутренней ширины корпуса LW до 1372 мм
Для оптимального функционирования и увеличения области срабатывания мы рекомендуем использовать синхронизатор

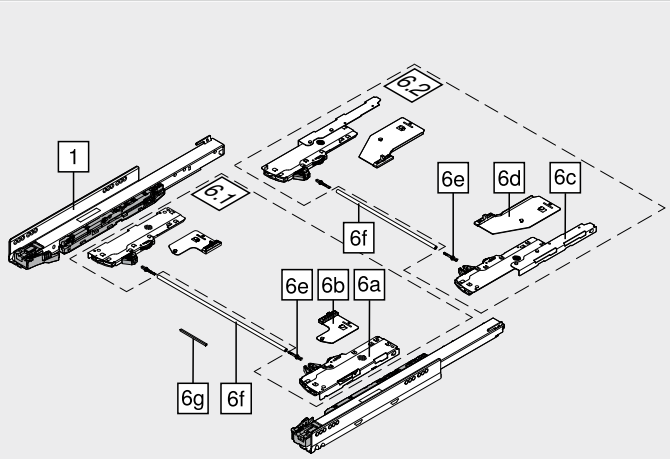

Внутр. ширина корпуса LW 245–293 мм

6g Синхронизатор TIP-ON BLUMOTION[1]



Исполнение	Цвет	№ арт.
Квадратный	Светло-серый (RAL 7035)	T60.300D

Раскрой **6.1** Внутр. ширина корпуса LW – 221 мм

[1] Под раскрой

Принадлежности

6e Адаптер вала синхронизатора TIP-ON BLUMOTION[1]



Исполнение	Цвет	№ арт.
Симметричный	Светло-серый (RAL 7035) 2 x	T60.000D

[1] Внутр. ширина корпуса LW ≥ 294 мм

– Шаблон для установки зазора фасада для LEGRABOX | MOVENTO[1]



Зазор фасада FS (мм)	Цвет	№ арт.
2.5	Оранжевый	65.5631

[1] Мы рекомендуем использовать шаблон для установки зазора между корпусом и фасадом

TIP-ON BLUMOTION для LEGRABOX

Проектирование

Необходимое пространство в корпусе

Стандартный ящик | ящик с высоким фасадом

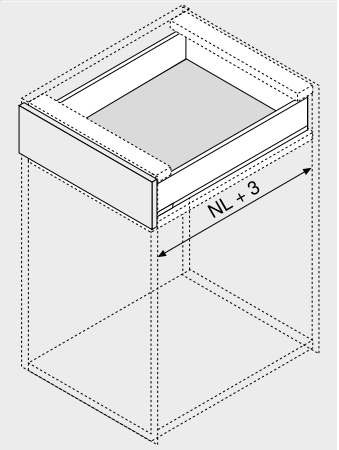

NL Номинальная длина

Внутренний ящик | высокий внутренний ящик

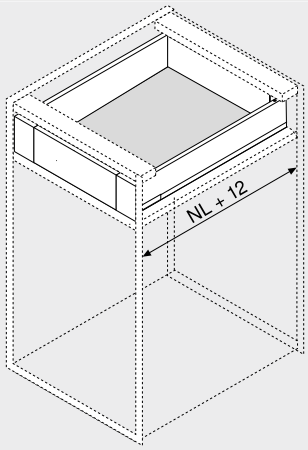

NL Номинальная длина

Стандартный ящик | ящик с высоким фасадом

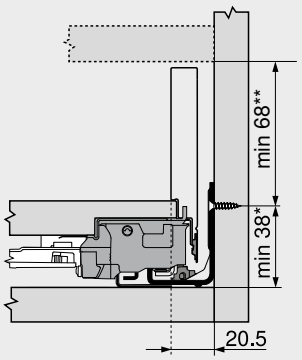

Высота M

* +1 мм при монтаже направляющей до сборки корпуса

** Вкл. 2 мм регулировки наклона

Внутренний ящик | высокий внутренний ящик

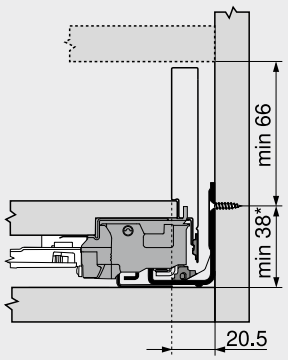

Высота M

* +1 мм при монтаже направляющей до сборки корпуса

Комплект поводка (ZI7.0M07) нельзя использовать вместе с **TIP-ON BLUMOTION**

Позиции крепления – внутренний ящик | высокий внутренний ящик

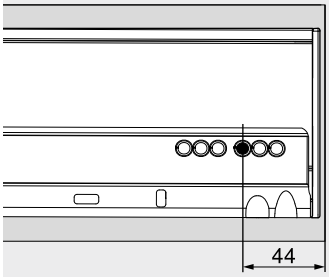

Вариант 1

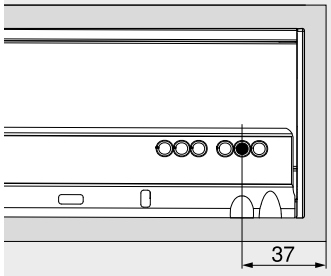

Вариант 2

Цокольная ножка

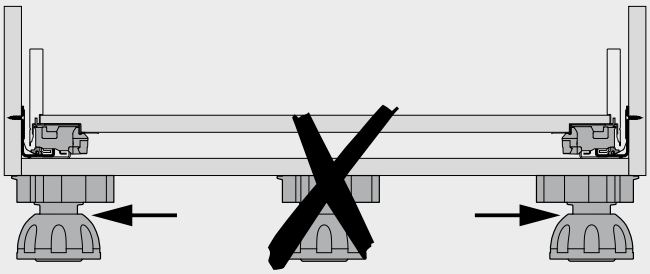

Область срабатывания

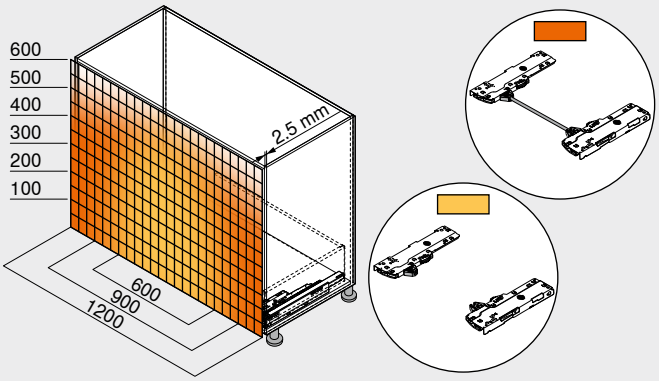

Область срабатывания

С синхронизатором

Без синхронизатора

Зазор фасада FS мин. (мм)	2.5

Со стабилизатором фасада/дна

Для оптимального функционирования и увеличения области срабатывания мы рекомендуем использовать синхронизатор

Пример: 750 – 40 кг | 753 – 70 кг, высота C, номинальная длина NL 500 мм

Дополнительная информация

Обзор	395
LEGRABOX	196
TIP-ON для LEGRABOX	404
CABLOXX	594
Принадлежности	244
Крепление направляющих к корпусу	248
Сервисы Blum	602
Доп. техническая информация	708

Монтаж, демонтаж и регулировка

Короткая ссылка

www.blum.com/a320

TIP-ON BLUMOTION для MERIVOBOX



- Механическая система открывания **TIP-ON** в сочетании с амортизатором **BLUMOTION** для плавного и бесшумного закрывания
- Четырехмерная регулировка фасада
- Большая область срабатывания
- Синхронизированное плавное скольжение
- Синхронизатор при внутренней ширине корпуса LW от 243 мм

Информация для заказа

1 **Направляющие к корпусу, левая/правая**



Исполнение	BLUMOTION	
Номинальная длина NL (мм)	**Динамическая нагрузка (кг)**	
	40	**70**
270	**450.2701B**	
300	**450.3001B**	
350	**450.3501B**	
400	**450.4001B**	
450	**450.4501B**	**453.4501B**
500	**450.5001B**	**453.5001B**
550	**450.5501B**	**453.5501B**
600	**450.6001B**	**453.6001B**

6 **Комплект TIP-ON BLUMOTION**



Номинальная длина NL (мм)	Механизм	Направляющая к корпусу (кг)	Вес (кг)[1]	№ арт.
270–300	S0	40	≤ 10	**T60H4040**
	S1		> 10–20	**T60H4140**
350–600	L1		≤ 20[2]	**T60H4340**
	L3		15–40[2]	**T60H4540**
450–600	L5	70	35–70[3]	**T60H4570**

Комплектация:

6a 1 x Механизм **TIP-ON BLUMOTION**, левый/правый
6b 2 x Триггер **TIP-ON BLUMOTION** симметричный
6e 2 x Адаптер вала синхронизатора **TIP-ON BLUMOTION**
Внутр. ширина корпуса LW ≥ 297 мм

[1] Рекомендуемый диапазон нагрузки (общий вес ящика) для оптимального открывания и закрывания
[2] Можно комбинировать только с направляющей на 40 кг
[3] Рекомендация: можно комбинировать только с направляющими на 70 кг

Внутр. ширина корпуса LW ≥ 297 мм

6f **Вал синхронизатора TIP-ON BLUMOTION[1]**

Исполнение	Цвет	№ арт.
Круглый	Серый	**T60.1125W**

Раскрой **6f** Внутр. ширина корпуса LW – 250 мм

[1] В сочетании с 6e 2 x T60.000D
Под раскрой
Для внутренней ширины корпуса LW до 1375 мм
Для оптимального функционирования и увеличения области срабатывания мы рекомендуем использовать синхронизатор

Внутр. ширина корпуса LW 243–296 мм

6g **Синхронизатор TIP-ON BLUMOTION[1]**



Исполнение	Цвет	№ арт.
Квадратный	Светло-серый (RAL 7035)	**T60.300D**

Раскрой **6g** Внутр. ширина корпуса LW – 224 мм

[1] Под раскрой

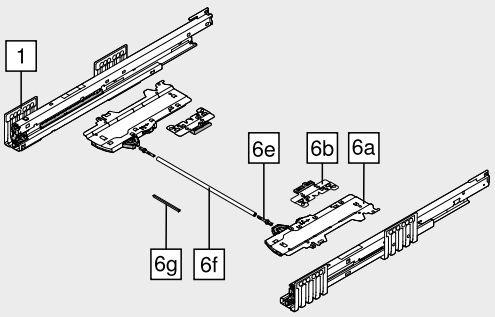

Принадлежности

6e **Адаптер вала синхронизатора TIP-ON BLUMOTION[1]**



Исполнение	Цвет	№ арт.
Симметричный	Светло-серый (RAL 7035) 2 x	**T60.000D**

[1] Внутр. ширина корпуса LW ≥ 297 мм

– Шаблон для установки и контроля зазора между корпусом и фасадом для MERIVOBOX | TANDEMBOX



Зазор фасада FS (мм)	Цвет	№ арт.
2.5	Оранжевый	**65.5627**

TIP-ON BLUMOTION для MERIVOBOX

Проектирование

Необходимое пространство в корпусе

Стандартный ящик | ящик с высоким фасадом

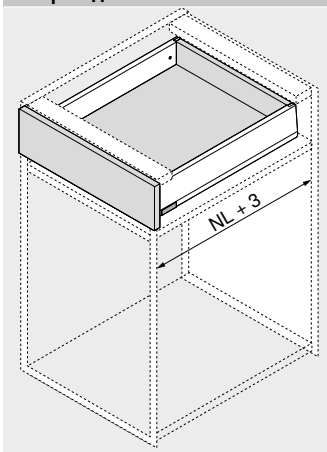

NL Номинальная длина

Внутренний ящик | высокий внутренний ящик

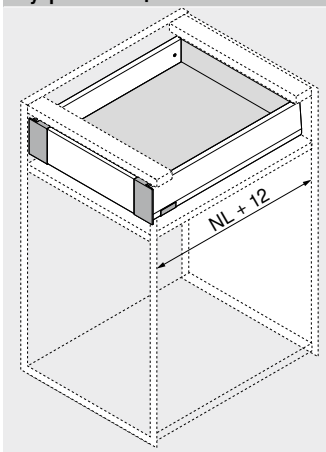

NL Номинальная длина

Стандартный ящик | ящик с высоким фасадом

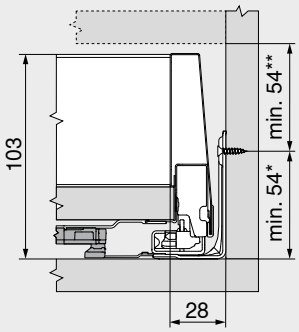

Высота M

* +1 мм при монтаже направляющей до сборки корпуса

** Вкл. 2 мм регулировки наклона

Внутренний ящик | высокий внутренний ящик

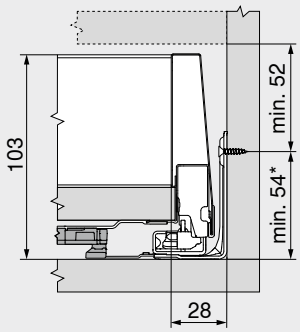

Высота M

* +1 мм при монтаже направляющей до сборки корпуса

Комплект поводка (ZI7.0M07) нельзя использовать вместе с **TIP-ON BLUMOTION**

Позиции крепления – внутренний ящик | высокий внутренний ящик

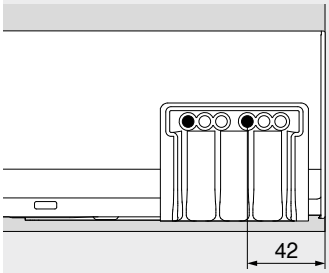

Вариант 1

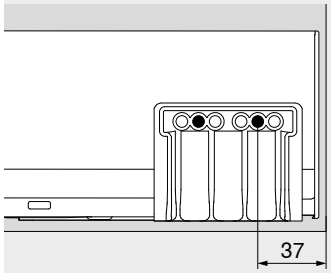

Вариант 2

Цокольная ножка

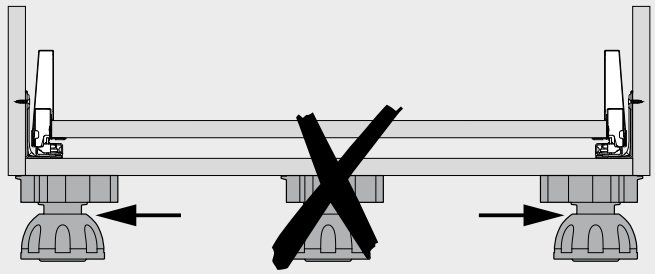

Область срабатывания

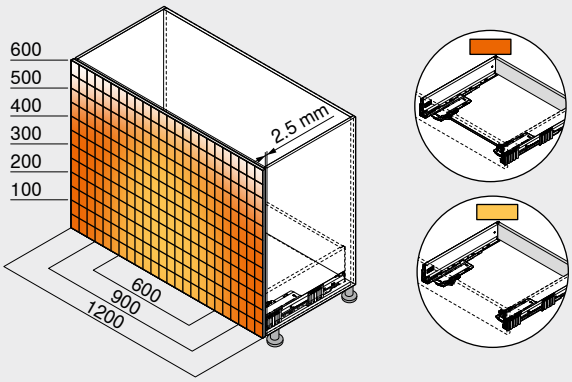

Область срабатывания

С синхронизатором

Без синхронизатора

Зазор фасада FS мин. (мм) 2.5

Для оптимального функционирования и увеличения области срабатывания мы рекомендуем использовать синхронизатор

Пример: 450 – 40 кг | 453 – 70 кг, высота E, номинальная длина NL 500 мм

Дополнительная информация

Обзор	395
MERIVOBOX	250
CABLOXX	594
Принадлежности	285
Крепление направляющих к корпусу	289
Сервисы Blum	602
Доп. техническая информация	708

Монтаж, демонтаж и регулировка

Короткая ссылка

www.blum.com/a356

TIP-ON BLUMOTION для TANDEMBOX



- Механическая система открывания **TIP-ON** в сочетании с амортизатором **BLUMOTION** для плавного и бесшумного закрывания
- Четырехмерная регулировка фасада
- Большая область срабатывания
- Синхронизированное плавное скольжение
- Синхронизатор при внутренней ширине корпуса LW от 238 мм

Информация для заказа

1 **Направляющие к корпусу, левая/правая**



Исполнение	TIP-ON BLUMOTION	
Номинальная длина NL (мм)	Динамическая нагрузка (кг) 30	65
270	578.2701M	
300	578.3001M	
350	578.3501M	
400	578.4001M	
450	578.4501M	576.4501M
500	578.5001M	576.5001M
550	578.5501M	576.5501M
600	578.6001M	576.6001M
650		576.6501M

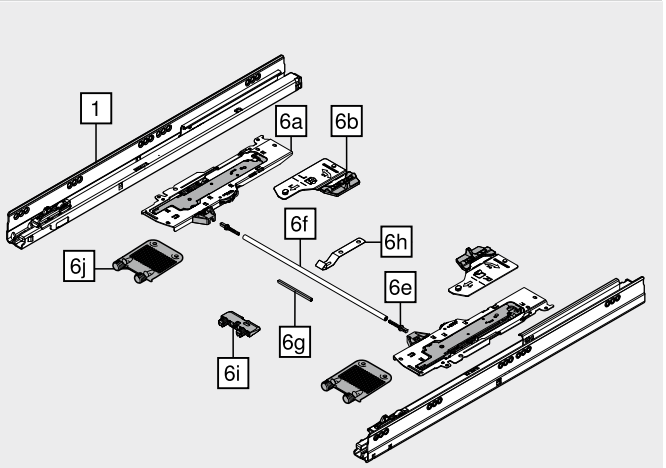

6 **Комплект TIP-ON BLUMOTION**



Номинальная длина NL (мм)	Механизм	Направляющая к корпусу (кг)	Вес (кг)[1]	№ арт.
270–300	S0	30	≤ 10	T60B3030
	S1		> 10–20	T60B3130
350–600	L1		≤ 20[2]	T60B3330
	L3		15–30[2]	T60B3530
450–650	L5	65	> 30–65[3]	T60B3560

Комплектация:
6a 1 x Механизм **TIP-ON BLUMOTION**, левый/правый
6b 1 x Триггер **TIP-ON BLUMOTION**, левый/правый
6e 2 x Адаптер вала синхронизатора **TIP-ON BLUMOTION**

[1] Рекомендуемый диапазон нагрузки (общий вес ящика) для оптимального открывания и закрывания
[2] Можно комбинировать только с направляющей на 30 кг
[3] Рекомендация: можно комбинировать только с направляющими на 65 кг

Внутр. ширина корпуса LW ≥ 287 мм

6f **Вал синхронизатора TIP-ON BLUMOTION[1]**

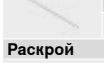

Исполнение	Цвет	№ арт.
Круглый	Серый	T60.1125W

Раскрой **6f** Внутр. ширина корпуса LW – 240 мм

[1] В сочетании с 6e 2 x T60.000D
Под раскрой
Для внутренней ширины корпуса LW до 1365 мм
Для оптимального функционирования и увеличения области срабатывания мы рекомендуем использовать синхронизатор

Внутр. ширина корпуса LW 238–286 мм

6g **Синхронизатор TIP-ON BLUMOTION[1]**



Исполнение	Цвет	№ арт.
Квадратный	Светло-серый (RAL 7035)	T60.300D

Раскрой **6g** Внутр. ширина корпуса LW – 214 мм

[1] Под раскрой

Принадлежности

6e **Адаптер вала синхронизатора TIP-ON BLUMOTION[1]**



Исполнение	Цвет	№ арт.
Симметричный	Светло-серый (RAL 7035) 2 x	T60.000D

[1] Внутр. ширина корпуса LW ≥ 287 мм

6h **Держатель вала синхронизатора TIP-ON BLUMOTION[1]**



Ширина корпуса KB (мм)	Материал	№ арт.
≥ 750	Сталь	T60B000H

[1] Для ящиков над дном корпуса или с рейкой
Препятствует провисанию вала синхронизатора **TIP-ON BLUMOTION**

6i **Уголок, поддерживающий дно[1]**



Ширина корпуса KB (мм)	Цвет	№ арт.
≥ 750	Темно-серый (RAL 7037)	Z96.2011

[1] Для ящиков над дном корпуса или с рейкой
Опора под дно ящика

6j **Стабилизатор фасада/дна**



Материал	Цвет	№ арт.
Пластмасса	Темно-серый (RAL 7037) 2 x	Z96.10E1

– **Шаблон для установки и контроля зазора между корпусом и фасадом для MERIVOBOX | TANDEMBOX**



Зазор фасада FS (мм)	Цвет	№ арт.
2.5	Оранжевый	65.5627

TIP-ON BLUMOTION для TANDEMBOX

Проектирование

Необходимое пространство в корпусе

Стандартный ящик | ящик с высоким фасадом

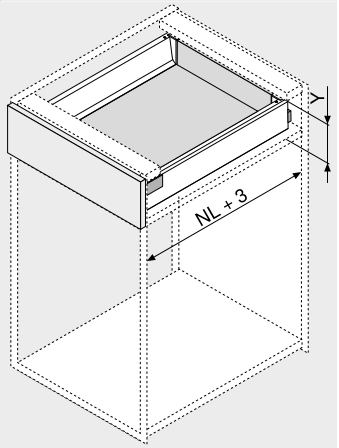

Высота задней стенки	Y (мм)
N	85.5
M	101.5
K	133.5
B	161
C	195
D	227

NL Номинальная длина

Внутренний ящик | высокий внутренний ящик

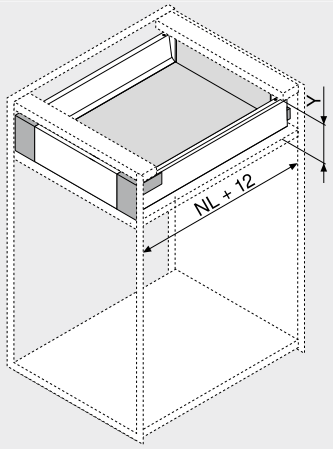

Высота задней стенки	Y (мм)
M	109
K	139.5
B	161
C	195
D	227

NL Номинальная длина

Стандартный ящик | ящик с высоким фасадом

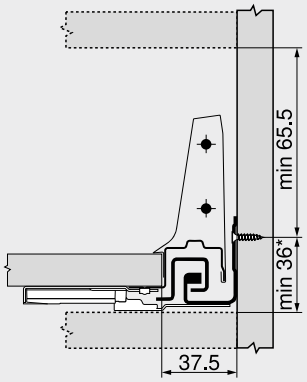

Высота M

* При 36–39 мм и ширине корпуса KB ≥ 750 мм требуется держатель вала синхронизатора **TIP-ON BLUMOTION** и уголок, поддерживающий дно, чтобы избежать столкновения вала синхронизатора с дном корпуса или рейкой
Рекомендуется пробная установка

Внутренний ящик | высокий внутренний ящик

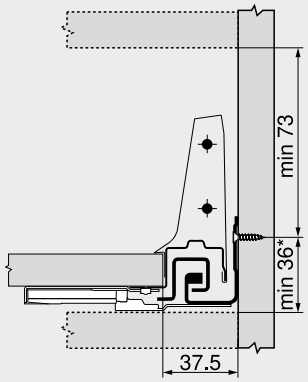

Позиции крепления – внутренний ящик | высокий внутренний ящик

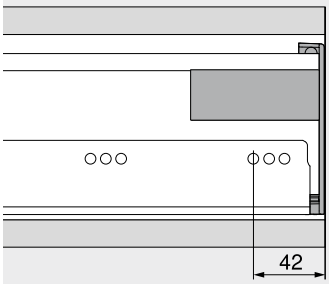

Вариант 1

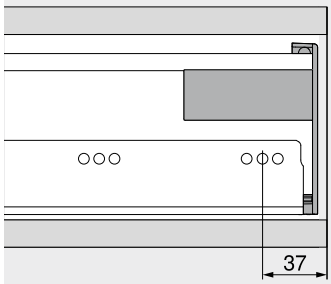

Вариант 2

Цокольная ножка

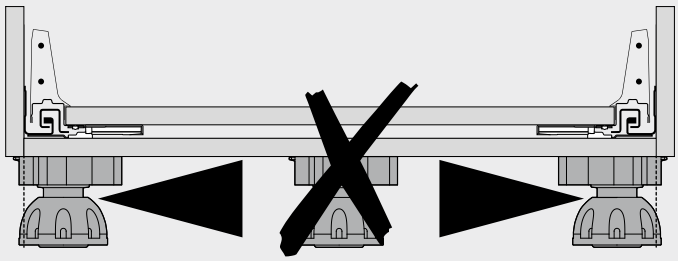

Область срабатывания

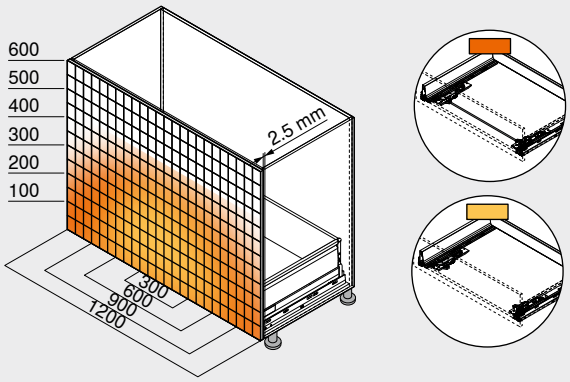

Область срабатывания

С синхронизатором
Без синхронизатора

Зазор фасада FS мин. (мм)	2.5

Со стабилизатором фасада/дна

Для оптимального функционирования и увеличения области срабатывания мы рекомендуем использовать синхронизатор
Пример: 578 – 30 кг | 576 – 65 кг, высота D, номинальная длина NL 500 мм

Дополнительная информация

Обзор	395	Сервисы Blum	602	**Монтаж, демонтаж и регулировка**	
TANDEMBOX antaro	290	Доп. техническая информация	708		
TANDEMBOX plus	394				
CABLOXX	594				
Принадлежности	328				
Держатель вала синхронизатора **TIP-ON BLUMOTION**	402				
Уголок, поддерживающий дно	402				
Стабилизатор фасада/дна	403				
Крепление направляющих к корпусу	334				

Короткая ссылка
www.blum.com/a370

Держатель вала синхронизатора TIP-ON BLUMOTION



- Препятствует провисанию вала синхронизатора **TIP-ON BLUMOTION**
- Для **TANDEMBOX**
- Для ящиков над дном корпуса или с рейкой
- Требуется при ширине корпуса KB ≥ 750 мм

Информация для заказа

Цвет	Материал	№ арт.
Нейтральный	Сталь	T60B000H

Проектирование

Карта сверления – дно

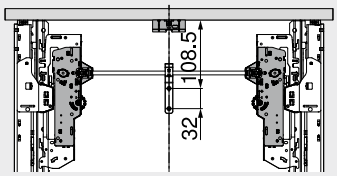

Номинальная длина NL (мм)	Механизм TIP-ON BLUMOTION
270–300	S0 | S1

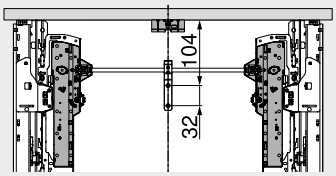

Номинальная длина NL (мм)	Механизм TIP-ON BLUMOTION
350–650	L1 | L3 | L5

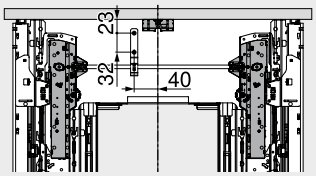

Шкаф под мойку

Номинальная длина NL (мм)	Механизм TIP-ON BLUMOTION
350–650	L1 | L3 | L5

Уголок, поддерживающий дно



- Опора под дно ящика
- Для **TANDEMBOX**
- Для ящиков над дном корпуса или с рейкой
- Требуется при ширине корпуса KB ≥ 750 мм

Информация для заказа

Цвет	Материал	№ арт.
Темно-серый (RAL 7037)	Пластмасса	Z96.2011

Проектирование

Необходимое пространство в корпусе

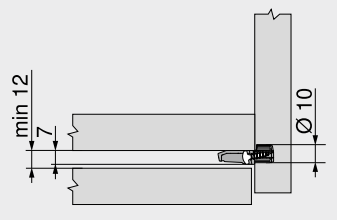

Карта сверления – фасад

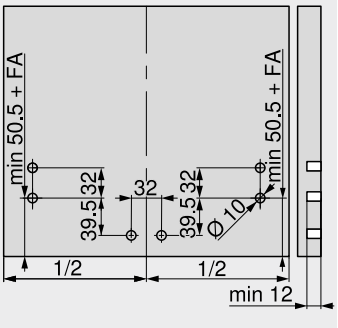

FA Наложение фасада

Стабилизатор фасада/дна



- Для стабилизации широких и высоких фасадов
- Опора под широкое дно ящика
- Для **TANDEMBOX**
- Требуется:
  Высота фасада FH > 300 мм:
  Ширина корпуса KB ≥ 750 мм: 2 шт.
- Рекомендуется
  Высота фасада FH > 300 мм:
  Ширина корпуса KB < 750 мм: 1 шт.

Информация для заказа

Вид крепления	Цвет	№ арт.
EXPANDO	Темно-серый (RAL 7037)	Z96.10E1

Проектирование

Необходимое пространство в корпусе

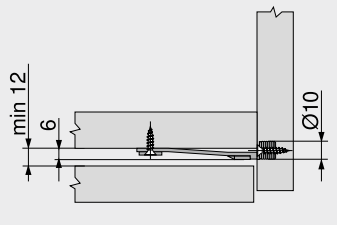

Карта сверления – фасад

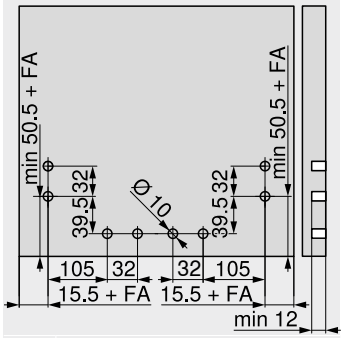

FA Наложение фасада
Требуется:
Высота фасада FH > 300 мм:
Ширина корпуса KB ≥ 750 мм: 2 шт.

Карта сверления – фасад

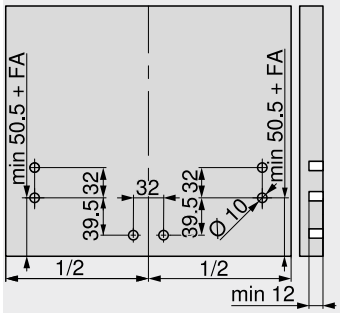

FA Наложение фасада
Рекомендуется
Высота фасада FH > 300 мм:
Ширина корпуса KB < 750 мм: 1 шт.

Легкое открывание нажатием на фасад



Надежное открывание мебели без ручек
В современном дизайне мебели роль фасадов без ручек становится все более значимой. Благодаря **TIP-ON** для **LEGRABOX** – механической системе открывания фирмы Blum – ящики без ручек открываются легким нажатием на фасад. Для закрывания достаточно прижать фасад рукой.

Разнообразные варианты применения
Направляющие с **TIP-ON** можно использовать во всех основных конструкциях.



Функция **TIP-ON** встроена в направляющую. Для простой установки и удобного использования.

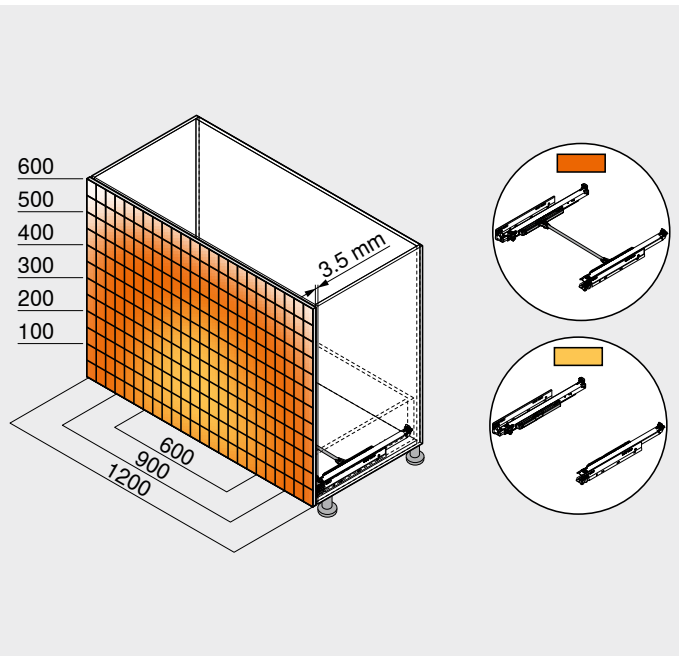

Опциональный синхронизатор обеспечивает надежное открывание и закрывание широких ящиков.

Системы выдвижения

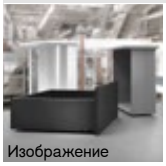
Изображение

Системы выдвижения	194	**SERVO-DRIVE** для **LEGRABOX** | **MERIVOBOX** | **TANDEMBOX**	362
LEGRABOX	196	**TIP-ON BLUMOTION** для **LEGRABOX** | **MERIVOBOX** | **TANDEMBOX**	394

Применение	кг	Стр.
Применение		
TIP-ON для **LEGRABOX**	40 70	406

кг Динамическая нагрузка

Принадлежности


Изображение

Задняя стенка из стали	244	Центровочное сверло	246
Стабилизатор фасада/дна	244	Отвертки	247
Стабилизатор фасада/дна для тонких фасадов	245		
Боковой стабилизатор	245		
Опорный угловой кронштейн	246		
Саморезы	246		

Крепление направляющих к корпусу

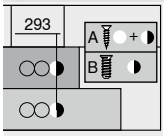

Изображение

Направляющая к корпусу – 750 – 40 кг	248
Направляющая к корпусу – 753 – 70 кг	248

Монтаж, демонтаж и регулировка

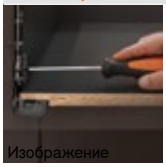
Изображение

Монтаж, демонтаж и регулировка

Короткая ссылка
www.blum.com/a330

Пиктограммы

Только по запросу

TIP-ON для LEGRABOX



- Встроенный **TIP-ON** для фасадов без ручек
- Чтобы увеличить область срабатывания, при ширине корпуса KB ≥ 400 мм можно использовать синхронизатор
  А при ширине корпуса KB ≥ 600 мм рекомендуется устанавливать его в обязательном порядке
- Синхронизированное плавное скольжение
- Удобная регулировка по глубине без инструмента и снятия ящика

Информация для заказа

1 **Направляющие к корпусу, левая/правая**



Исполнение	TIP-ON	
Номинальная длина NL (мм)	**Динамическая нагрузка (кг)**	
	40	**70**
270	**750.2701T**	
300	**750.3001T**	
350	**750.3501T**	
400	**750.4001T**	
450	**750.4501T**	**753.4501T**
500	**750.5001T**	**753.5001T**
550	**750.5501T**	**753.5501T**
600	**750.6001T**	**753.6001T**
650		**753.6501T**

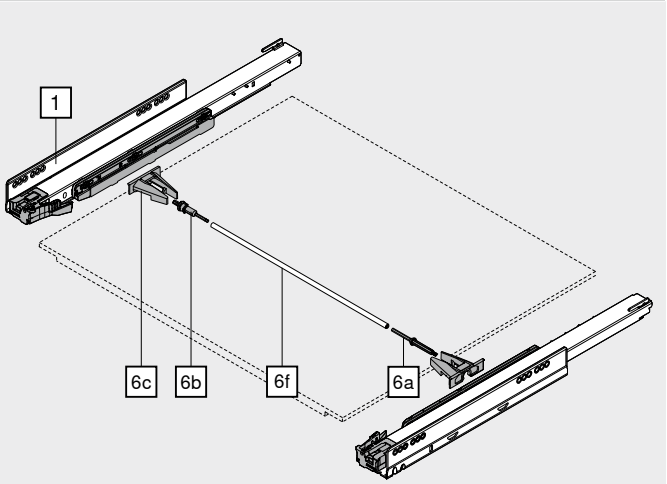

Принадлежности

6 **Шестерни синхронизатора TIP-ON**



Исполнение	Цвет	№ арт.
Круглый	Темно-серый (RAL 7037)	**T57.7400.01**

Комплектация:

6a 1 x Замок
6b 1 x Предохранительная муфта
6c 2 x Держатель

6f **Вал синхронизатора TIP-ON**[1]

Исполнение	Материал	№ арт.
Круглый	Алюминий	**ZST.1160W**

Раскрой **6f** Внутр. ширина корпуса LW – 229 мм

[1] Под раскрой
Для внутренней ширины корпуса LW до 1389 мм
Для оптимального функционирования и увеличения области срабатывания мы рекомендуем использовать синхронизатор

TIP-ON для LEGRABOX

Проектирование

Необходимое пространство в корпусе

Стандартный ящик | ящик с высоким фасадом

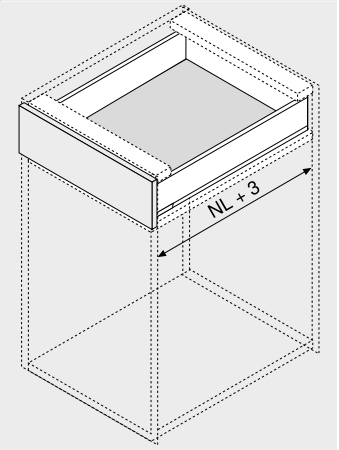

NL Номинальная длина

Внутренний ящик | высокий внутренний ящик

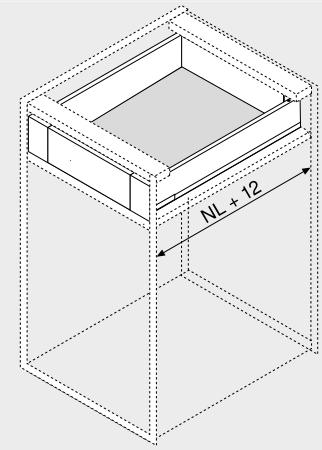

NL Номинальная длина

Стандартный ящик | ящик с высоким фасадом

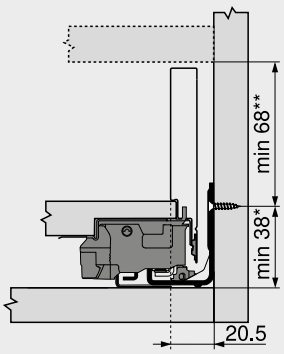

Высота M

* +1 мм при монтаже направляющей до сборки корпуса

** Вкл. 2 мм регулировки наклона

Внутренний ящик | высокий внутренний ящик

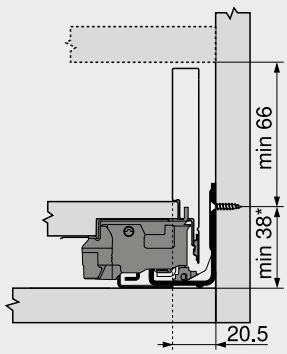

Высота M

* +1 мм при монтаже направляющей до сборки корпуса

Позиции крепления – внутренний ящик | высокий внутренний ящик

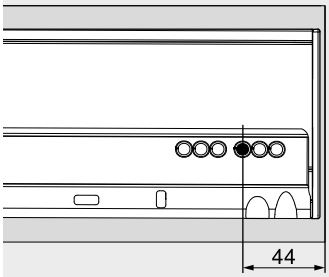

Вариант 1

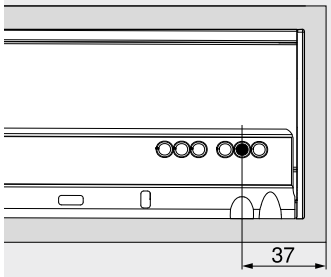

Вариант 2

Область срабатывания

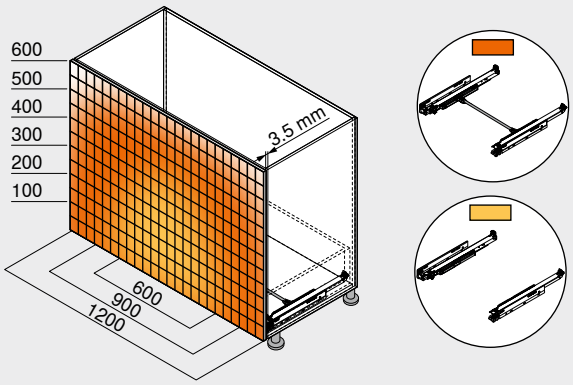

Опциональное использование синхронизатора обеспечивает надежное открывание даже широких фасадов

При этом мы рекомендуем дополнительно использовать стабилизатор фасада

Рекомендуется: Зазор фасада FS 3.5 мм

Дополнительная информация

Обзор **LEGRABOX**	405 196
TIP-ON BLUMOTION для **LEGRABOX** | **MERIVOBOX** | **TANDEMBOX**	394
CABLOXX	594
Принадлежности	244
Крепление направляющих к корпусу	248
Сервисы Blum	602
Доп. техническая информация	708

Монтаж, демонтаж и регулировка

Короткая ссылка
www.blum.com/a330



Благодаря нашим высококачественным направляющим из стали мы создаем идеальные условия для реализации Ваших идей с деревянными конструкциями. У нас есть подходящее решение для любой ситуации: инновационная система направляющих **MOVENTO** и универсальная система направляющих **TANDEM**. Для обеспечения наибольшего комфорта доступны различные технологии движения.

- **BLUMOTION** – мягкое и бесшумное закрывание благодаря амортизации
- **SERVO-DRIVE** – электрическая система открывания, сочетается с **BLUMOTION**
- **TIP-ON BLUMOTION** – механическая система открывания с **BLUMOTION**
- **TIP-ON** – механическая система открывания, для закрывания достаточно слегка прижать фасад рукой
- Широкий ассортимент для различных конструкций
- Высокая стабильность и незначительные показатели провисания
- Качество на протяжении всего срока службы мебели

MOVENTO



Инновационная система направляющих
Направляющие **MOVENTO** обеспечат синхронизированное плавное скольжение, четырехмерную регулировку фасада и динамическую нагрузку ящиков 40 и 70 кг в сочетании с высокой стабильностью и незначительными показателями провисания.

TANDEM



Универсальная система направляющих
Направляющие **TANDEM** гарантируют высочайший уровень комфорта при эксплуатации мебели в различных жилых помещениях. В широком ассортименте **TANDEM** найдется оригинальное решение для любой конструкции.

MOVENTO

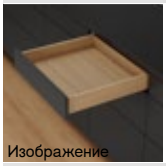
Изображение

MOVENTO	410
Обзор	411
Принадлежности	420
Крепление направляющих	428

TANDEM


Изображение

TANDEM	430
Обзор	431
Принадлежности	452
Крепление направляющих	460

SERVO-DRIVE для MOVENTO | TANDEM

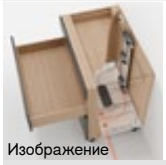
Изображение

SERVO-DRIVE для **MOVENTO** | **TANDEM**	462
Обзор	463
Принадлежности	500

TIP-ON BLUMOTION для MOVENTO

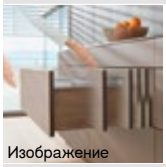
Изображение

TIP-ON BLUMOTION для **MOVENTO**	502
Обзор	503
Принадлежности	420
Крепление направляющих	428

TIP-ON для MOVENTO | TANDEM

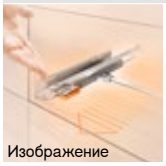
Изображение

TIP-ON для **MOVENTO** | **TANDEM**	506
Обзор	507
Принадлежности	420
Крепление направляющих – **MOVENTO**	428
Крепление направляющих – **TANDEM**	528

Инновационная система направляющих



Наша система инновационных направляющих **MOVENTO** обеспечивает синхронизированное скольжение направляющих, 4-мерную регулировку фасада и динамическую нагрузку ящиков 40 кг и 70 кг в сочетании с высокой стабильностью и незначительными показателями провисания.



Синхронизированное плавное скольжение
Особенностью направляющих **MOVENTO** является их синхронизированный ход. Комплектующие системы с износостойкими пластиковыми валиками движутся плавно и бесшумно, обеспечивая мягкое и бесшумное открывание и закрывание ящика.



Четырехмерная регулировка
Направляющие **MOVENTO** позволяют осуществлять регулировку фасада не только по высоте и наклону, но и по ширине и глубине. Вам не нужно обрабатывать ящик. Легко и быстро, без использования инструмента, Вы получите идеальный рисунок фасадов.



Высокая нагрузка и стабильность
Направляющие **MOVENTO** впечатляют своей стабильностью и устойчивостью. Благодаря незначительным показателям провисания они могут использоваться для ящиков, расположенных близко у пола. Поэтому направляющие полного выдвижения с допустимой нагрузкой 40 и 70 кг всегда являются приоритетным решением.



Фасады без ручек
Направляющие **MOVENTO** можно использовать со всеми 4 технологиями движения Blum. Вы сами решаете, какая подходит Вам лучше всего.



Фиксатор выдвижной полки
Фиксатор с двух сторон надежно удерживает полку на направляющих **MOVENTO** в выдвинутом состоянии, обеспечивая тем самым ее устойчивость. Разблокировка фиксатора удобно осуществляется одной рукой благодаря синхронизатору.

Системы направляющих

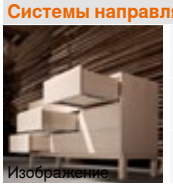
Изображение

Системы направляющих TANDEM 408 430
SERVO-DRIVE для MOVENTO | TANDEM 462
TIP-ON BLUMOTION для MOVENTO 502
TIP-ON для MOVENTO | TANDEM 506

Применение	кг	BLUMOTION by Blum	SERVO-DRIVE by Blum	TIP-ON BLUMOTION by Blum	TIP-ON by Blum	Веб-код	Стр.
Монтаж на замки							
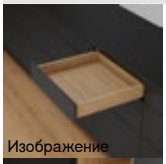 Изображение **MOVENTO** с **BLUMOTION** – 760H | 766H	40 60 70	●	○	○	–	DQCZ3Y	412
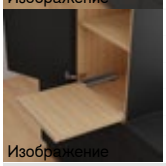 Изображение **MOVENTO** с **BLUMOTION** – 760H – монтаж ко дну корпуса – выдвижная полка	40	●	○	○	–	DQGX9A	414
Шкаф для запасов							
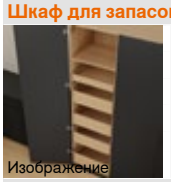 Изображение **SPACE TOWER** Ширина корпуса КВ 275–1200 мм	40 60 70	●	○	○	–		416
Узкие шкафы							
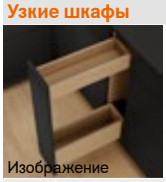 Изображение **SPACE TWIN** Ширина корпуса КВ 180–250 мм	20	●	○	○	–	DQE1TC	418

кг Динамическая нагрузка ● Встроен ○ Опция – Невозможно

Принадлежности


Изображение

Фиксатор выдвижной полки 420
Комплект бокового стабилизатора 422
Регулировка по глубине 422
Продольный релинг с держателем 423
Задний держатель для выдвижной полки 423
Угловой держатель для выдвижной галереи 424
Релинг для угловых держателей выдвижной галереи 424
Стопор 425
Саморезы 426
Центровочное сверло 426
Амортизаторы 426
Отвертки 427

Крепление направляющих



Изображение

Направляющая – 760H – 40 кг 428
Направляющая – 766H – 60 | 70 кг 428
Направляющая – 760H – 40 кг – монтаж ко дну корпуса 428
Сборка корпуса 429

Монтаж, демонтаж и регулировка

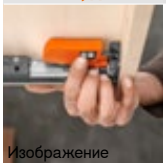
Изображение

Монтаж, демонтаж и регулировка

Короткая ссылка
www.blum.com/a410

Пиктограммы

Только по запросу

Веб-код – задать в Конфигураторе изделий или нажать

MOVENTO с BLUMOTION – 760H | 766H

Веб-код – задать в Конфигураторе изделий или нажать DQCZ3Y



- Полное выдвижение скрытых направляющих
- Со встроенной системой амортизации **BLUMOTION S** для мягкого и бесшумного закрывания, которая адаптируется под соответствующую технологию движения, возможно использование с электрической системой открывания **SERVO-DRIVE** или механической системой открывания **TIP-ON BLUMOTION**
- Синхронизированное плавное скольжение
- Регулировка по высоте, ширине и наклону без инструмента
- Дополнительно регулировка по глубине без инструмента
- Компенсация погрешности по ширине и глубине

Необходимое пространство

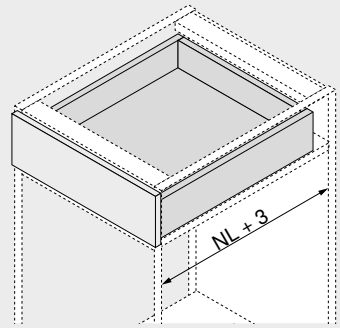

NL Номинальная длина

Информация для заказа

1 Направляющие, левая/правая

Исполнение	BLUMOTION S		
Номинальная длина NL (мм)	Динамическая нагрузка (кг) 40	60	70
250[1]	760H2500S		
270	760H2700S		
300	760H3000S		
320	760H3200S		
350	760H3500S		
380	760H3800S		
400	760H4000S		
420	760H4200S		
450	760H4500S		766H4500S
480	760H4800S		
500	760H5000S		766H5000S
520	760H5200S		766H5200S
550	760H5500S		766H5500S
580			766H5800S
600	760H6000S		766H6000S
650			766H6500S
700		766H7000S	
750		766H7500S	

[1] Нельзя использовать с **TIP-ON BLUMOTION**

3 Замок

Цвет	Материал	№ арт.
Оранжевый	Пластмасса/сталь [1]	T51.7601

[1] Заказывать левый/правый

Стандартный ящик

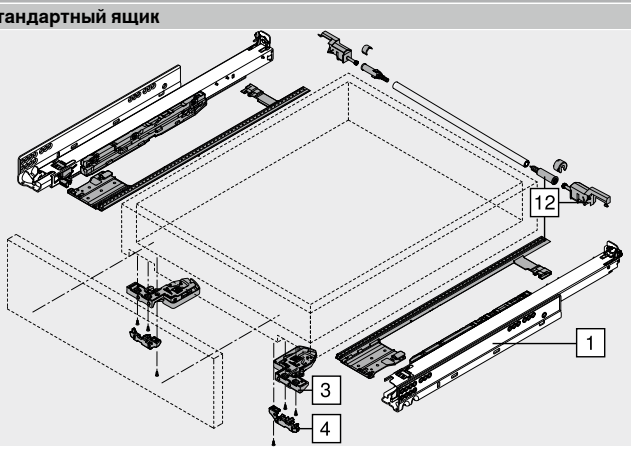

Принадлежности

4 Регулировка по глубине, левая/правая[1]

Цвет	Материал	№ арт.
Темно-серый (RAL 7037)	Пластмасса	298.7600

[1] Используется только для вкладных конструкций
Интегрированный дистанционный амортизатор Blum
Подходит для T51.7601

12 Комплект бокового стабилизатора[2]

Номинальная длина NL (мм)[1]	Цвет	№ арт.
До 400	Темно-серый (RAL 7037)	ZS7M400MU
До 600		ZS7M600MU
До 750		ZS7M750MU

[1] Под раскрой
[2] Для ширины корпуса КВ до 1400 мм
Мы рекомендуем использовать боковой стабилизатор в широких ящиках с небольшой номинальной длиной

MOVENTO с BLUMOTION – 760H | 766H

Веб-код – задать в Конфигураторе изделий или нажать DQCZ3Y

Проектирование

Необходимое пространство в корпусе

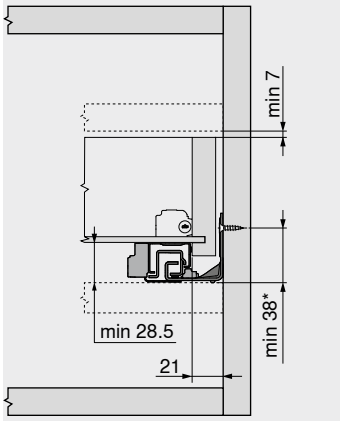

* +1 мм при монтаже направляющей до сборки корпуса

Стандартный ящик | внутренний ящик

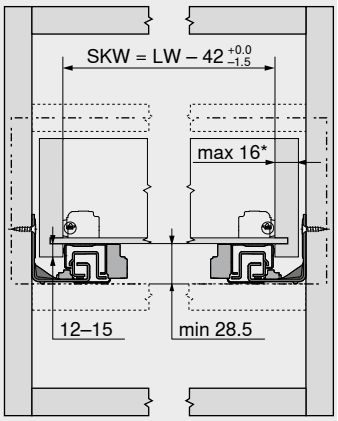

SKW Внутренняя ширина ящика
LW Внутренняя ширина корпуса
* Ограничение регулировки по ширине при толщине боковины ящика 16 мм и соответственно при полном использовании внутренней ширины ящика SKW

Стандартный ящик

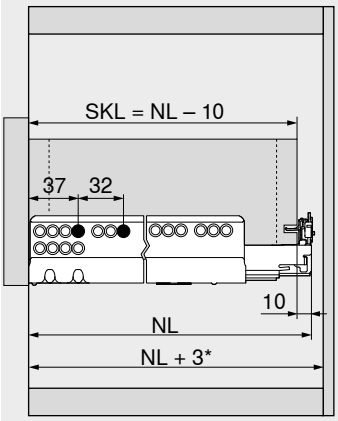

SKL Длина стандартного ящика
NL Номинальная длина
* Дополнительно +12 мм с боковым стабилизатором

Внутренний ящик

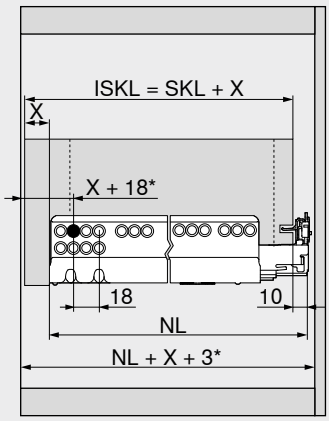

ISKL Длина внутреннего ящика
SKL Длина стандартного ящика
NL Номинальная длина
X Толщина фасада
* Дополнительно +3 мм с регулировкой по глубине
* Дополнительно +12 мм с боковым стабилизатором

Обработка ящиков

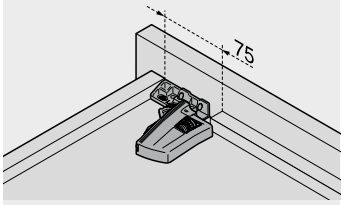

Пользуйтесь шаблоном для сверления T65.1000.02

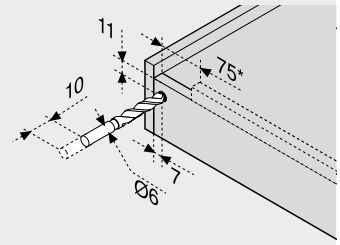

* 125 мм с **TIP-ON BLUMOTION**

Дополнительная информация

Обзор	411	Сервисы Blum	602	**Монтаж, демонтаж и регулировка**	
SERVO-DRIVE для **MOVENTO** | **TANDEM**	462	Доп. техническая информация	708		
TIP-ON BLUMOTION для **MOVENTO**	502			**Короткая ссылка** www.blum.com/a410	
TIP-ON для **MOVENTO** | **TANDEM**	506				
CABLOXX	594				
Принадлежности	420				
Крепление направляющих	428				

MOVENTO с BLUMOTION – 760H – монтаж ко дну корпуса – выдвижная полка

Веб-код – задать в Конфигураторе изделий или нажать: DQGX9A



- Полное выдвижение скрытых направляющих
- Со встроенной системой амортизации **BLUMOTION S** для мягкого и бесшумного закрывания, которая адаптируется под соответствующую технологию движения, возможно использование с электрической системой открывания **SERVO-DRIVE** или механической системой открывания **TIP-ON BLUMOTION**
- Синхронизированное плавное скольжение
- Регулировка по высоте, ширине и наклону без инструмента
- Дополнительно регулировка по глубине без инструмента
- Компенсация погрешности по ширине и глубине
- Для монтажа ко дну корпуса или к полке
- Также подходит для ящиков
- Нельзя использовать с фиксатором выдвижной полки

Необходимое пространство

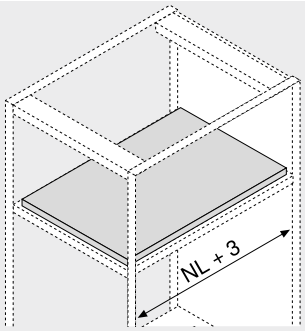

NL Номинальная длина

Информация для заказа

1 Направляющие для монтажа ко дну корпуса, левая/правая

Исполнение: BLUMOTION S

Номинальная длина NL (мм)	Динамическая нагрузка (кг) 40
350	760H3500SU
400	760H4000SU
450	760H4500SU
500	760H5000SU

3 Замок

Цвет	Материал		№ арт.
Оранжевый	Пластмасса/сталь	[1]	T51.7601

[1] Заказывать левый/правый

Принадлежности

4 Задний держатель для выдвижной полки

Цвет	Материал		№ арт.
Нейтральный	Пластмасса	2 x	T51.7000.01

12 Комплект бокового стабилизатора[2]

Номинальная длина NL (мм)[1]	Цвет	№ арт.
До 400	Темно-серый (RAL 7037)	ZS7M400MU
До 600		ZS7M600MU
До 750		ZS7M750MU

[1] Под раскрой

[2] Для ширины корпуса КВ до 1400 мм

Мы рекомендуем использовать боковой стабилизатор в широких ящиках с небольшой номинальной длиной

Монтаж ко дну корпуса

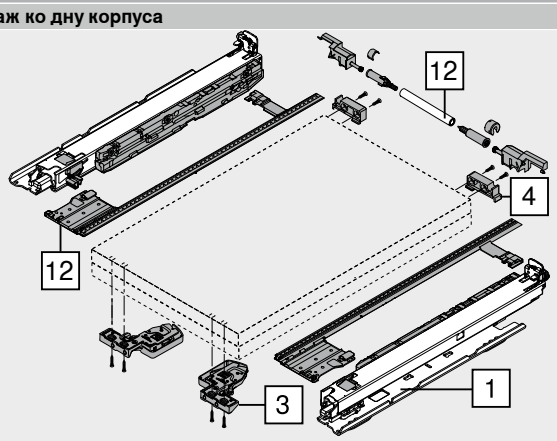

MOVENTO с BLUMOTION – 760H – монтаж ко дну корпуса – выдвижная полка

Веб-код – задать в Конфигураторе изделий или нажать DQGX9A

Проектирование

Необходимое пространство в корпусе

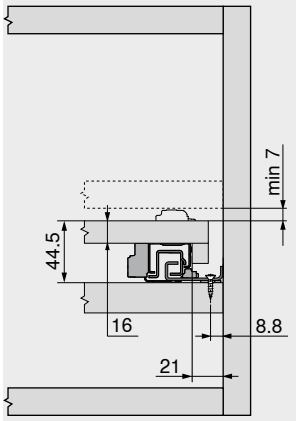

Выдвижная полка

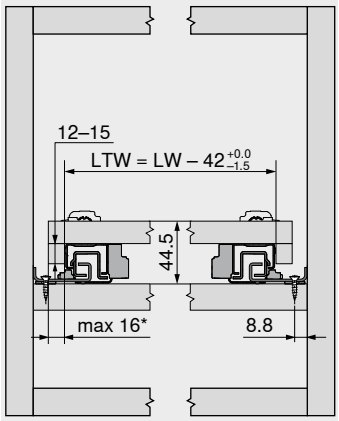

LTW	Внутренняя ширина полки
LW	Внутренняя ширина корпуса
*	Ограничение регулировки по ширине при толщине боковины выдвижной полки 16 мм и соответственно при полном использовании внутренней ширины выдвижной полки LTW

Выдвижная полка

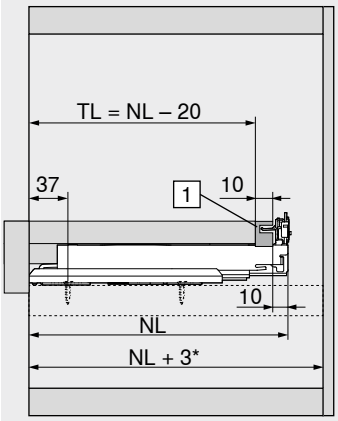

TL	Длина полки с передней панелью
NL	Номинальная длина
1	Задний держатель
*	Дополнительно +12 мм с боковым стабилизатором

Выдвижная полка, вкладная

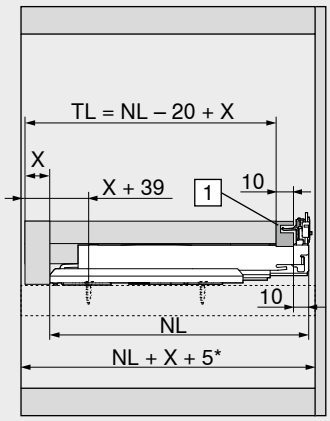

TL	Длина полки с передней панелью
NL	Номинальная длина
X	Толщина передней панели выдвижной полки
1	Задний держатель
*	Дополнительно +12 мм с боковым стабилизатором

Обработка выдвижной полки

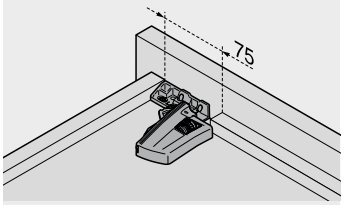

Пользуйтесь шаблоном для сверления T65.1000.02

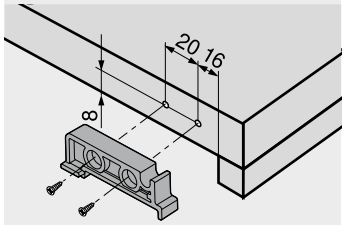

Задний держатель

Дополнительная информация

Обзор	411
SERVO-DRIVE для **MOVENTO** | **TANDEM**	462
TIP-ON BLUMOTION для **MOVENTO**	502
Принадлежности	420
Крепление направляющих	428
Сервисы Blum	602
Доп. техническая информация	708

Монтаж, демонтаж и регулировка

Короткая ссылка
www.blum.com/a410

SPACE TOWER



- Множество вариантов исполнения шкафа для запасов, который можно оснастить полками и внутренними ящиками
- Удобный доступ с трех сторон
- Открывание ящиков по-отдельности обеспечивает хороший обзор и возможность вынимать содержимое сверху
- Даже тяжело нагруженные ящики открываются без усилий
- Высокие боковины и задняя стенка обеспечивают надежное хранение запасов
- Возможны различные габариты корпуса

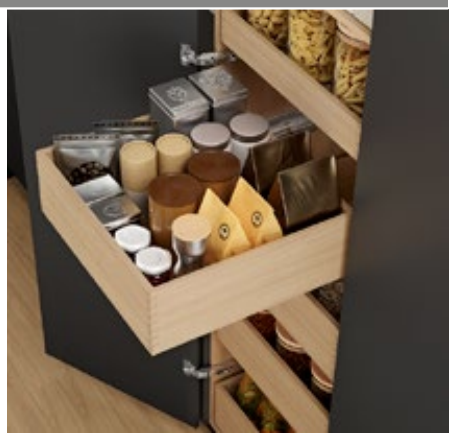

Информация для заказа

Рекомендации по использованию	Стр.
MOVENTO с **BLUMOTION** – 760H | 766H	412
Петля **CLIP top BLUMOTION** 155°	84

Рекомендуется
Ширина корпуса KB (мм)
275–1200

Проектирование

Помощь при проектировании и заказе

Короткая ссылка
www.blum.com/planningtools

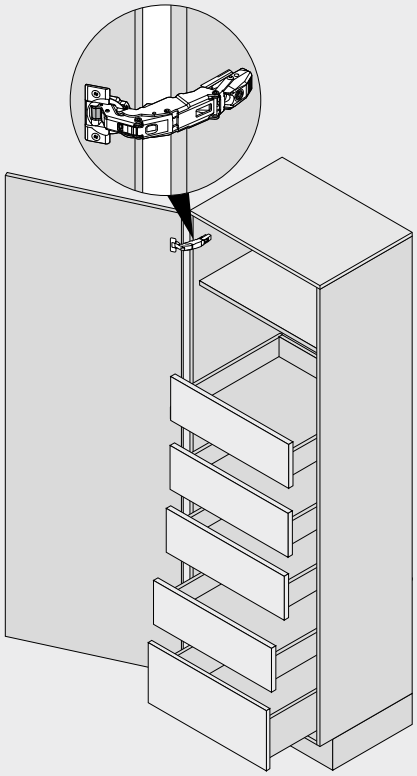

Дополнительная информация

Обзор	411	Принадлежности	420	**Монтаж, демонтаж и регулировка**	
SERVO-DRIVE для **MOVENTO** | **TANDEM**	462	Сервисы Blum	602		
TIP-ON BLUMOTION для **MOVENTO**	502	Доп. техническая информация	708	**Короткая ссылка**	
Петля **CLIP top BLUMOTION** 155°	84			**www.blum.com/a410**	
BLUMOTION для дверей	176				

SPACE TOWER

Проектирование

Рекомендуется

Расположение в корпусе

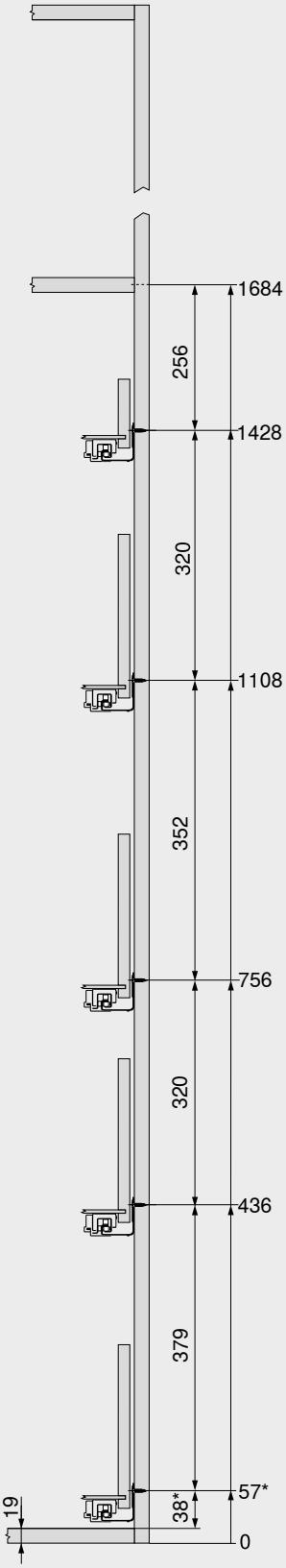

Карта сверления – фасад

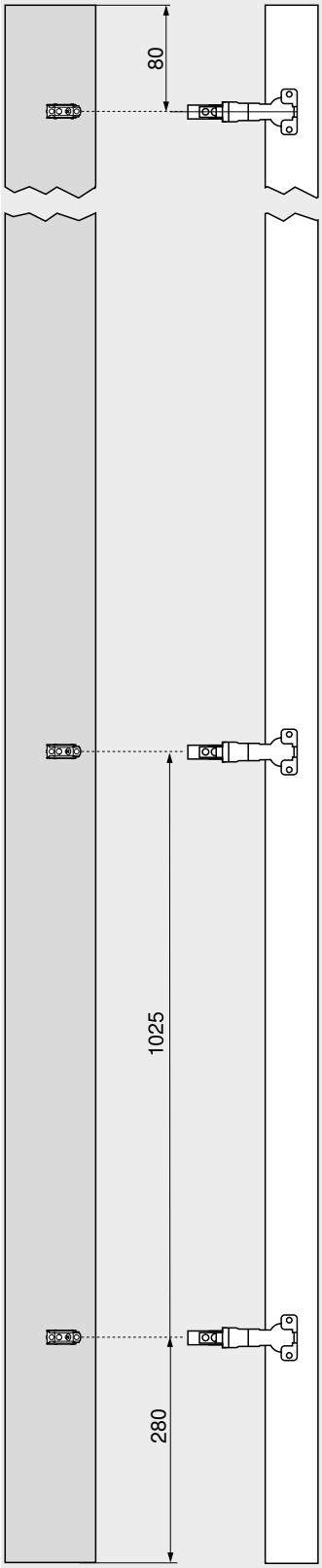

Карта сверления – фасад

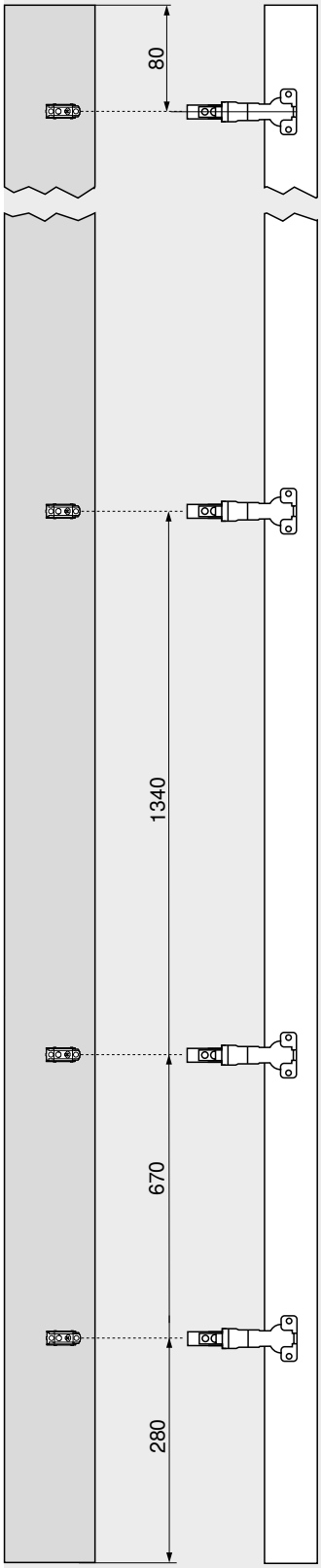

В верхнем уровне шкафа рекомендуется использовать полки для лучшего обзора содержимого.

Внутренние ящики обеспечивают удобный доступ к содержимому с трех сторон. Использование ящиков с высокой задней стенкой позволяет предотвратить выпадение содержимого сзади.

Установка ящиков на разной высоте обеспечивает достаточно пространства сверху для хранения высоких предметов.

Петля с нулевым вхождением **CLIP top BLUMOTION** 155° позволяет оптимально использовать всю имеющуюся ширину корпуса.

Если установить нижнюю петлю выше, самый нижний ящик можно сместить вниз до упора. Таким образом каждый сантиметр полезного пространства будет использован по назначению.

* +1 мм при монтаже направляющей до сборки корпуса

Дополнительная информация

Количество петель 718

SPACE TWIN



- Высокая стабильность благодаря диагонально расположенным направляющим
- Со встроенной системой амортизации **BLUMOTION S** для мягкого и бесшумного закрывания, которая адаптируется под соответствующую технологию движения
- Высокая динамическая нагрузка 20 кг на обе направляющие
- Ширина корпуса КВ 180–250 мм

Веб-код – задать в Конфигураторе изделий или нажать DQE1TC

Необходимое пространство

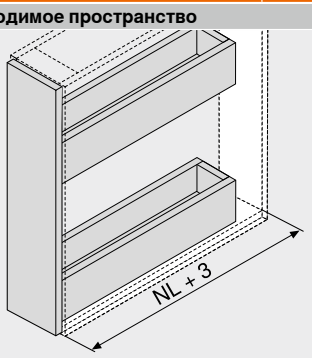

NL Номинальная длина

Информация для заказа

Рекомендации по использованию	Стр.
MOVENTO с **BLUMOTION** – 760H | 766H	412

Ширина корпуса КВ (мм)
180–250

4

Дополнительная информация

Обзор	411
Принадлежности	420
Сервисы Blum	602
Доп. техническая информация	708

Монтаж, демонтаж и регулировка

Короткая ссылка
www.blum.com/a410

SPACE TWIN

Веб-код – задать в Конфигураторе изделий или нажать DQE1TC

Проектирование

Необходимое пространство в корпусе

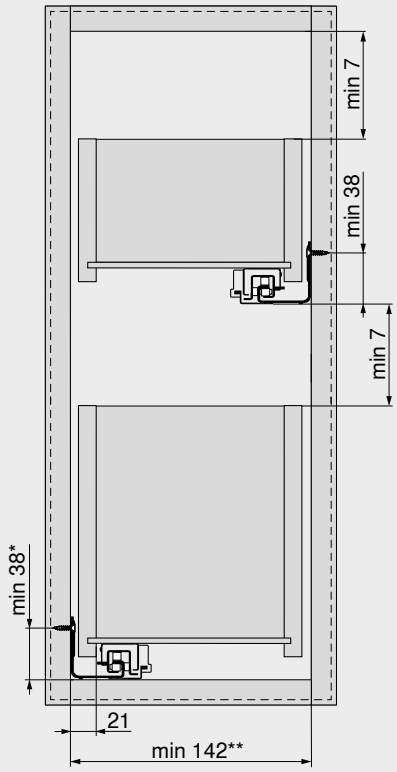

* +1 мм при монтаже направляющей до сборки корпуса
** 212 мм с **TIP-ON BLUMOTION**

Стандартный ящик | внутренний ящик

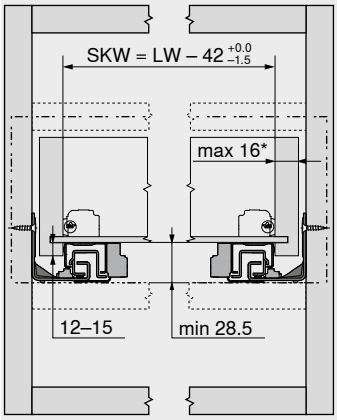

SKW Внутренняя ширина ящика
LW Внутренняя ширина корпуса
* Ограничение регулировки по ширине при толщине боковины ящика 16 мм и соответственно при полном использовании внутренней ширины ящика SKW

Стандартный ящик

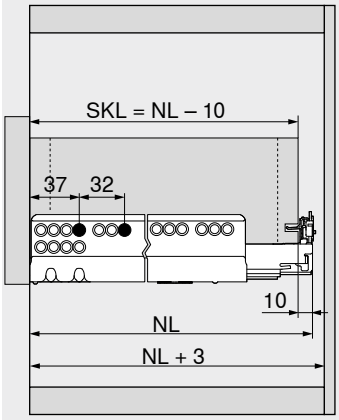

SKL Длина стандартного ящика
NL Номинальная длина

Фиксатор выдвижной полки



- Нельзя использовать с направляющими для монтажа ко дну корпуса
- Можно сочетать с технологиями движения **BLUMOTION**, **TIP-ON BLUMOTION** и **TIP-ON**
- Двухсторонняя фиксация
- Надежная фиксация
- Фиксатор выдвижной полки благодаря синхронизатору можно разблокировать с одной стороны
- Простой монтаж – изделия служат шаблонами
- Крепление направляющих на привычные позиции
- Макс.ширина корпуса KB 1200 мм

Необходимое пространство

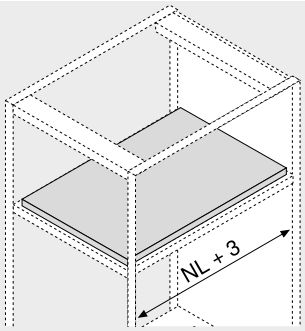

NL	Номинальная длина

Информация для заказа

12 Фиксатор выдвижной полки[1]



Направляющие	Цвет	№ арт.
760H | 766H	Орион серый, матовый	295H5700

Комплектация:

12a	2 x	Фиксатор Возможно только крепление саморезами
12b	2 x	Блокировочный элемент Возможно крепление с помощью саморезов и евровинтов
–	1 x	Инструкция по монтажу

[1] При монтаже фиксатора выдвижной полки регулировка наклона фасада должна быть оставлена в соответствии с заводской настройкой!
Мы рекомендуем использовать боковой стабилизатор в широких ящиках с небольшой номинальной длиной. Это улучшает защелкивание фиксатора.

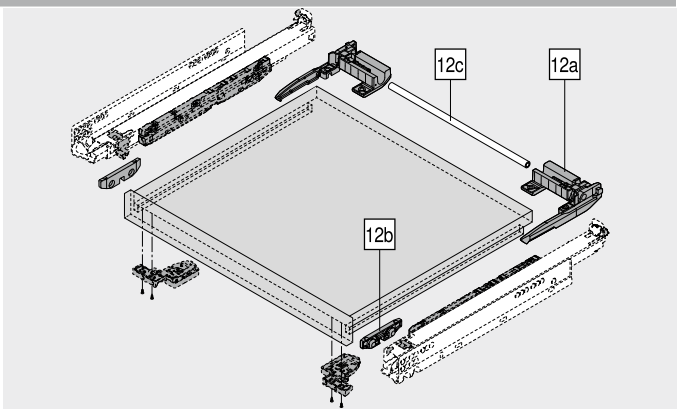

12c Вал синхронизатора[2]

Исполнение	Длина (мм)[1]	№ арт.
Круглый	1089	ZST.1089W
	1160	ZST.1160W

Раскрой 12c Внутр. ширина корпуса LW – 87 мм ±1 мм

[1] Под раскрой
[2] Фиксатор выдвижной полки благодаря синхронизатору можно разблокировать с одной стороны

Принадлежности

– Саморез



Диаметр (мм)	Длина (мм)	№ арт.
Ø 3.5	15.0	609.1500

– Евровинт



Диаметр (мм)	Длина (мм)	№ арт.
Ø 6.0	14.5	661.1450.HG

Проектирование

Обработка выдвижной полки

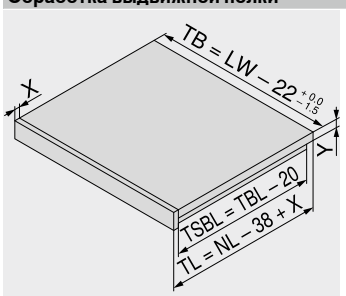

NL	Номинальная длина
LW	Внутренняя ширина корпуса
TB	Ширина выдвижной полки
TL	Длина полки с передней панелью
TBL	Длина выдвижной полки
TSBL	Длина борта выдвижной полки
X	Толщина передней панели выдвижной полки
Y	Толщина выдвижной полки

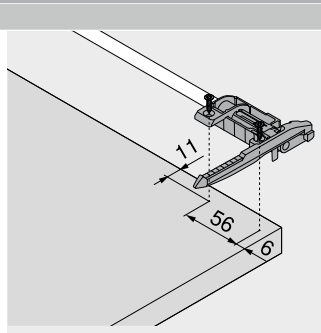

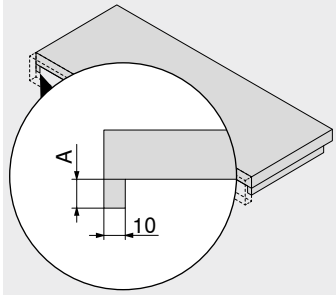

Стандартная выдвижная полка

Направляющие	A (мм)
760H | 766H	12–15

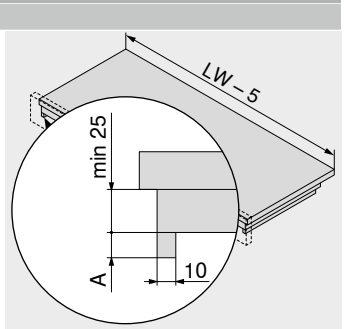

Двойная выдвижная полка

Направляющие	A (мм)
760H | 766H	12–15

Фиксатор выдвижной полки

Проектирование

MOVENTO – 760H | 766H

Необходимое пространство в корпусе

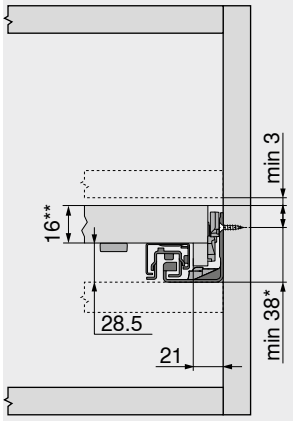

* +1 мм при монтаже направляющей до сборки корпуса

** Мин. 25 мм при установке в модуль под полку

Выдвижная полка

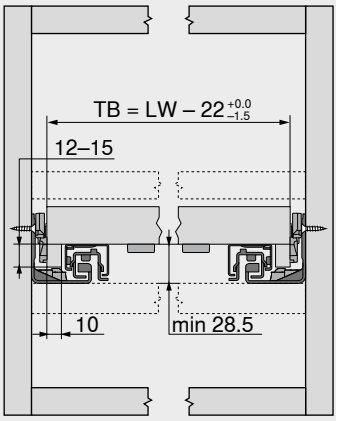

TB Ширина выдвижной полки

LW Внутренняя ширина корпуса

Ограниченная регулировка по ширине

Выдвижная полка

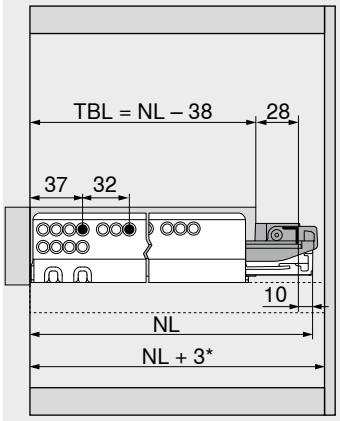

TBL Длина выдвижной полки

NL Номинальная длина

* Дополнительно +12 мм с боковым стабилизатором

Выдвижная полка, вкладная

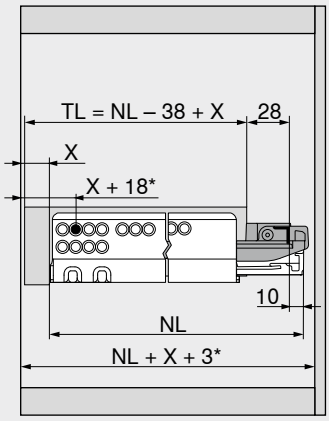

TL Длина полки с передней панелью

NL Номинальная длина

X Толщина передней панели выдвижной полки

* Дополнительно +3 мм с регулировкой по глубине или дополнительно +4 мм с **TIP-ON**

Дополнительная информация

Обзор	411
TIP-ON BLUMOTION для **MOVENTO**	502
TIP-ON для **MOVENTO** | **TANDEM**	506
Крепление направляющих	428
Сервисы Blum	602
Доп. техническая информация	708

Фиксатор выдвижной полки

Короткая ссылка

www.blum.com/i010

Монтаж, демонтаж и регулировка

Короткая ссылка

www.blum.com/a410

Комплект бокового стабилизатора

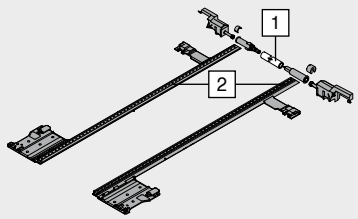

- Под раскрой
- Для ширины корпуса KB до 1400 мм
- Можно использовать с любыми технологиями движения для **MOVENTO**
- Мы рекомендуем использовать боковой стабилизатор в широких ящиках с небольшой номинальной длиной
- Цвет: темно-серый (RAL 7037)
- Материал: пластмасса

Информация для заказа

Номинальная длина NL (мм)	№ арт.
До 400	ZS7M400MU
До 600	ZS7M600MU
До 750	ZS7M750MU

Раскрой

1 Внутр. ширина корпуса LW – 315 мм
2 Номинальная длина NL + 10 мм

Проектирование

Необходимое пространство в корпусе

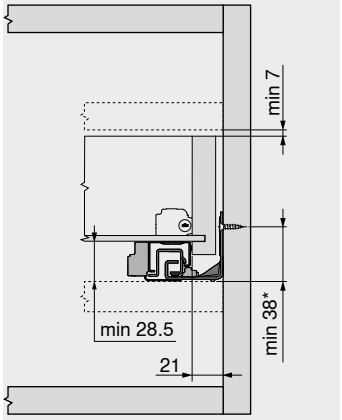

* +1 мм при монтаже направляющей до сборки корпуса

Стандартный ящик

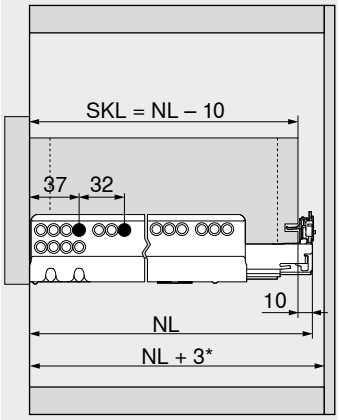

SKL Длина стандартного ящика
NL Номинальная длина
* Дополнительно +12 мм с боковым стабилизатором

Необходимое пространство в корпусе

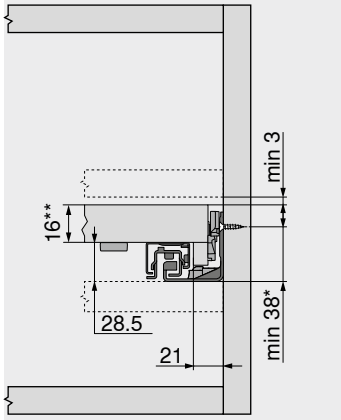

Фиксатор выдвижной полки
* +1 мм при монтаже направляющей до сборки корпуса
** Мин. 25 мм при установке в модуль под полку

Выдвижная полка

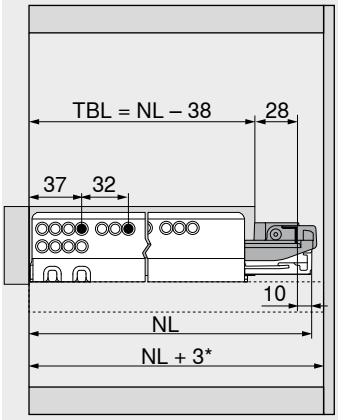

Фиксатор выдвижной полки
TBL Длина выдвижной полки
NL Номинальная длина
* Дополнительно +12 мм с боковым стабилизатором

Регулировка по глубине



- Используется только для вкладных конструкций
- Интегрированный дистанционный амортизатор Blum
- Подходит для T51.7601
- Левый | правый
- Цвет: темно-серый (RAL 7037)
- Материал: пластмасса

Информация для заказа

Цвет	Материал	№ арт.
Темно-серый (RAL 7037)	Пластмасса	298.7600

Монтаж

Монтаж, демонтаж и регулировка

Короткая ссылка
www.blum.com/a410

Продольный релинг с держателем



- Цвет: анодированный алюминий под нержавеющую сталь
- Материал: алюминий

Информация для заказа

Номинальная длина NL (мм)	№ арт.
400	ZRE.363A.ID
450	ZRE.413A.ID
480	ZRE.443A.ID
500	ZRE.463A.ID
520	ZRE.483A.ID
550	ZRE.513A.ID
580	ZRE.543A.ID
600	ZRE.563A.ID
650	ZRE.613A.ID

Проектирование

Необходимое пространство в корпусе

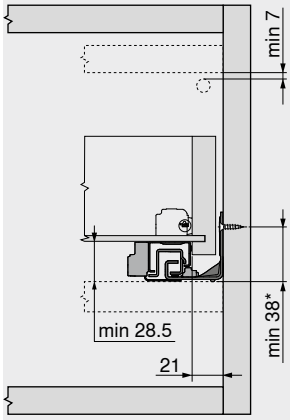

* +1 мм при монтаже направляющей до сборки корпуса

Установочные размеры – задняя стенка

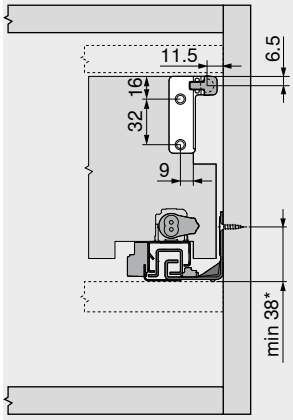

* +1 мм при монтаже направляющей до сборки корпуса

Монтаж

Монтаж, демонтаж и регулировка

Короткая ссылка
www.blum.com/a410

Задний держатель для выдвижной полки



- Используется с **MOVENTO** | **TANDEM**
- При использовании фиксатора выдвижной полки не требуется

Информация для заказа

Цвет	Материал	№ арт.
Нейтральный	Пластмасса	T51.7000.01

Монтаж

Монтаж, демонтаж и регулировка

Короткая ссылка
www.blum.com/a410

Угловой держатель для выдвижной галереи

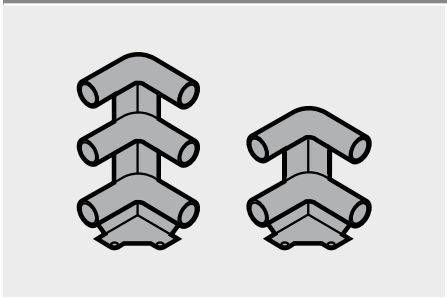

- Цвет: темно-серый (RAL 7037)
- Материал: пластмасса

Информация для заказа

Исполнение	№ арт.
Двойной	ZTU.00Z0
Тройной	ZTU.00D0

Проектирование

Необходимое пространство в корпусе с двойным релингом

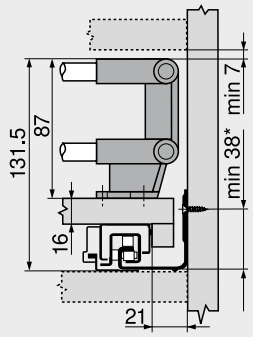

* +1 мм при монтаже направляющей до сборки корпуса

Необходимое пространство в корпусе с тройным релингом

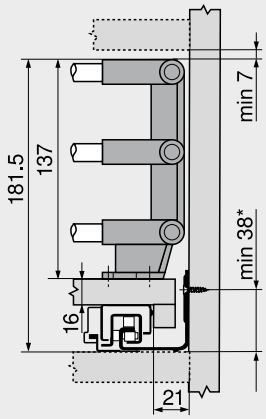

* +1 мм при монтаже направляющей до сборки корпуса

Установочные размеры – угловой держатель для выдвижной галереи

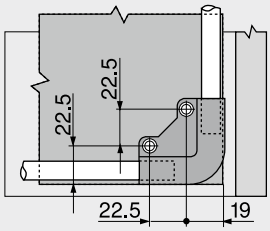

Релинг для угловых держателей выдвижной галереи

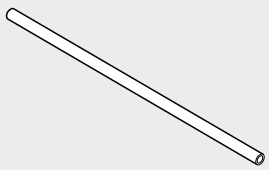

- Под раскрой, 1094 мм
- Для ширины корпуса КВ 1200 мм

Информация для заказа

Цвет	Материал	№ арт.
Анодированный алюминий под нержавеющую сталь	Алюминий	ZRG.1094U
Раскрой		
Ширина корпуса КВ – 106 мм		
Номинальная длина NL – 64 мм		

Стопор



- Стопор

Информация для заказа

Цвет	Материал	№ арт.
Белый	Пластмасса	295.5600

Проектирование

Выдвижная полка

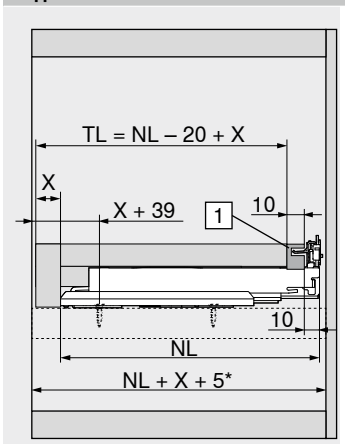

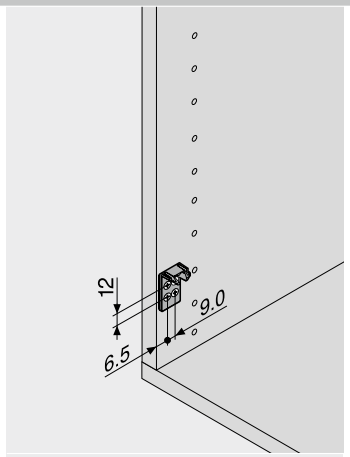

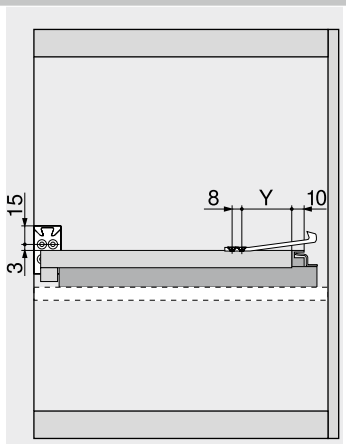

TL	Длина полки с передней панелью
NL	Номинальная длина
X	Толщина передней панели выдвижной полки
1	Задний держатель

Номинальная длина NL (мм)	Y (мм)	
	760H	766H
250	77	–
270	72	–
300	72	–
320	72	–
350	72	–
380	72	–
400	72	–
420	72	–
450	72	72
480	72	–
500	72	72
520	72	72
550	72	72
580	–	72
600	72	72
650	–	72
700	–	72
750	–	72

Саморез – Ø 3.5 мм



- Цвет: никелированный
- Материал: сталь

Информация для заказа

Длина X (мм)	Диаметр (мм)	№ арт.
15.0	Ø 3.5	609.1500
17.0		609.1700

Евровинт – Ø 6.0 мм



- Диаметр сверления Ø 5 мм
- Цвет: никелированный
- Материал: сталь

Информация для заказа

Длина X (мм)	Диаметр (мм)	№ арт.
10.0	Ø 6.0	661.1000.HG
11.5		661.1150.HG
13.0		661.1300.HG
14.5		661.1450.HG
20.0		661.2000.HG

Центровочное сверло



- Для предварительного сверления под саморезы Ø 3.5 мм
- Глубина сверления до 8 мм
- Материал: закаленная сталь

Информация для заказа

Обозначение	Диаметр (мм)	№ арт.
Центровочное сверло	Ø 2.7	M01.ZZ03.01
Запасное сверло		M01.ZZB3

Самоклеящийся амортизатор

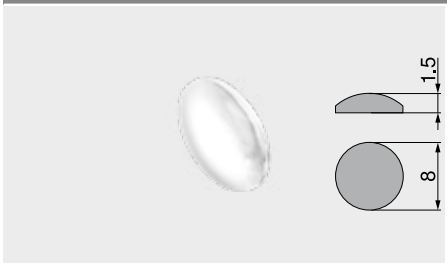

- Для смягчения удара
- Цвет: нейтральный
- Материал: пластмасса

Информация для заказа

Диаметр (мм)	№ арт.
Ø 8.0	993.710

Врезной амортизатор

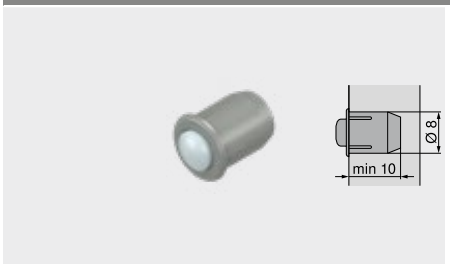

- Для смягчения удара
- Состоит из двух частей
- Цвет: серый (RAL 9006)
- Материал: пластмасса

Информация для заказа

Диаметр (мм)	№ арт.
Ø 8.0	993.706

Крестовая отвертка



- Ручка оранжевого цвета с логотипом “Blum”
- Цвет: черный/оранжевый
- Материал: пластмасса/сталь

Информация для заказа		
Тип наконечника	**Общая длина (мм)**	**№ арт.**
PZ 2 (крест)	210	**303.756.1**

Шлицевая отвертка



- Ручка оранжевого цвета с логотипом “Blum”
- Цвет: черный/оранжевый
- Материал: пластмасса/сталь

Информация для заказа		
Тип наконечника	**Общая длина (мм)**	**№ арт.**
Шлиц, размер 1	200	**314.928.1**

Направляющая – 760H – 40 кг

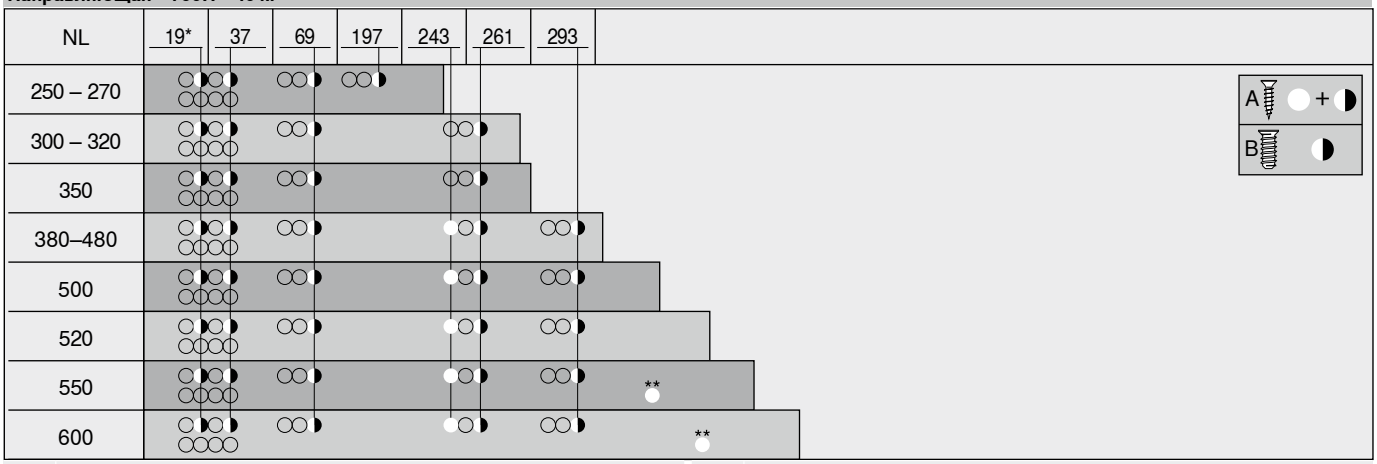

NL	Номинальная длина	*	Можно заменить саморезом Ø 3.5 x 15 мм
A	Саморез Ø 3.5 x 15 мм, № арт. 609.1500	**	Для большей стабильности (опционально)
B	Евровинт Ø 6 x 14.5 мм, № арт. 661.1450.HG		

Направляющая – 766H – 60 | 70 кг

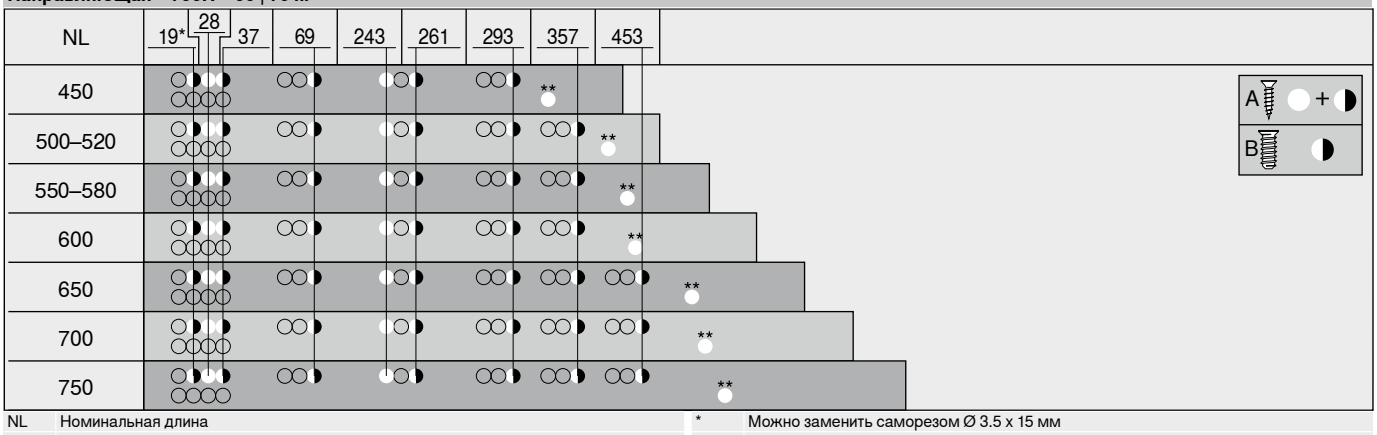

NL	Номинальная длина	*	Можно заменить саморезом Ø 3.5 x 15 мм
A	Саморез Ø 3.5 x 15 мм, № арт. 609.1500	**	Для большей стабильности (опционально)
B	Евровинт Ø 6 x 14.5 мм, № арт. 661.1450.HG		

Направляющая – 760H – 40 кг – монтаж ко дну корпуса

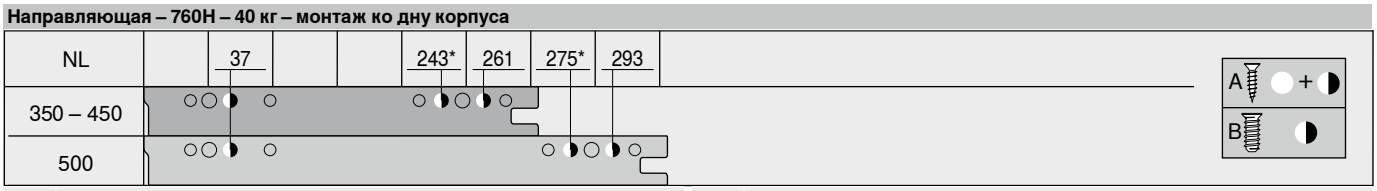

NL	Номинальная длина	*	Можно заменить саморезом Ø 4 x 15 мм
A	Саморез Ø 4 x 15 мм		
B	Евровинт Ø 6 x 14.5 мм, № арт. 661.1450.HG		

Сборка корпуса

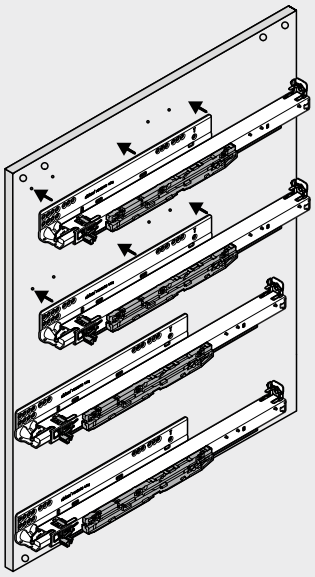

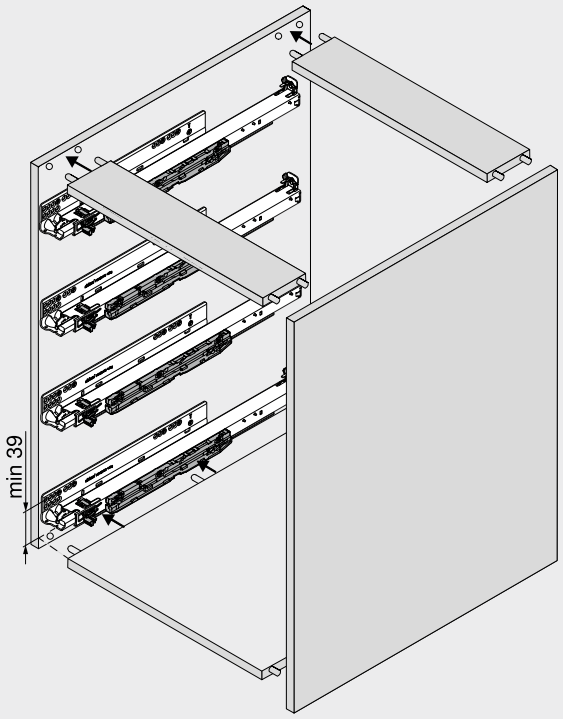

Если Вы устанавливаете направляющие до сборки корпуса, необходимо сместить позицию крепления направляющей на основе допусков к корпусу мин. на 1 мм с 38 мм до 39 мм!

Универсальная система направляющих



С нашей универсальной системой направляющих **TANDEM** Вы можете воплотить в жизнь любые варианты дизайна. Выбирайте подходящую номинальную длину, виды ящиков и классы нагрузки, а также технологии движения для плавного и бесшумного открывания и закрывания.



Плавное скольжение – TANDEM
Плавное скольжение, мягкие переходы направляющих и износостойкие пластиковые валики. Вот уже многие годы это очаровывает пользователей мебели во всем мире.



TANDEM с интегрированным TIP-ON
Направляющие **TANDEM** могут быть оснащены встроенной системой открывания – для обеспечения большего комфорта Вашим клиентам и сокращения Ваших затрат. Для монтажа Вам потребуются лишь сами направляющие и вал синхронизатора.



Стабильность
С **TANDEM** даже очень широкие, высокие и глубокие ящики можно размещать близко к полу. Эти направляющие очень стабильны и имеют незначительные показатели провисания, даже при условии полной нагрузки ящиков.



Фиксатор выдвижной полки
В полностью выдвинутом положении фиксатор надежно удерживает полку на направляющих **TANDEM** с двух сторон. Разблокировка фиксатора удобно осуществляется одной рукой благодаря синхронизатору.

Системы направляющих

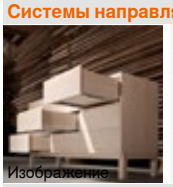
Изображение

Системы направляющих	408
MOVENTO	410
SERVO-DRIVE для **MOVENTO** | **TANDEM**	462
TIP-ON для **MOVENTO** | **TANDEM**	506

Обзор

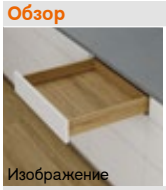
Изображение

Обзор – направляющие	432

Принадлежности


Изображение

Фиксатор выдвижной полки	452	Центровочное сверло	457
Комплект бокового стабилизатора	455	Амортизаторы	457
Продольный релинг с держателем	456	Отвертки	458
Фасадный эксцентрик	456		
POSISTOP	457		
Саморезы	457		

Крепление направляющих

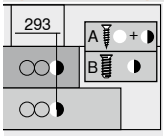

Изображение

Направляющая – 560H – 30 кг	460	Направляющая – 560F – 30 кг	461
Направляющая – 550H – 30 кг	460	Направляющая – 550F – 30 кг	461
Направляющая – 561H – 30 кг	460	Направляющая – 561F – 30 кг	461
Направляющая – 551H – 30 кг	460	Направляющая – 551F – 30 кг	461

Монтаж, демонтаж и регулировка


Изображение

Монтаж, демонтаж и регулировка

Короткая ссылка
www.blum.com/a420

Пиктограммы

Только по запросу

Веб-код – задать в Конфигураторе изделий или нажать

TANDEM для 11–16 мм

Применение	кг	BLUMOTION by Blum	SERVO-DRIVE by Blum	TIP-ON BLUMOTION by Blum	TIP-ON by Blum	Веб-код	Стр.
TANDEM – монтаж на замки							
 **TANDEM** полного выдвижения с **BLUMOTION** – 560H	30	●	○	–	–	DQD1XA	434
 **TANDEM** частичного выдвижения с **BLUMOTION** – 550H	30	●	○	–	–	DQD3BY	436
TANDEM – монтаж на фиксаторы							
 **TANDEM** полного выдвижения с **BLUMOTION** – 561H	30	●	○	–	–	DQD4QM	438
 **TANDEM** частичного выдвижения с **BLUMOTION** – 551H	30	●	○	–	–	DQD65A	440

кг Динамическая нагрузка ● Встроен ○ Опция – Невозможно

Веб-код – задать в Конфигураторе изделий или нажать

TANDEM для 17–19 мм

Применение	кг	BLUMOTION by Blum	SERVO-DRIVE by Blum	TIP-ON BLUMOTION by Blum	TIP-ON by Blum	Веб-код	Стр.
TANDEM для 19 мм – монтаж на замки							
 **TANDEM** полного выдвижения с **BLUMOTION** – 560F	30	●	○	–	–	DQHL6M	442
 **TANDEM** частичного выдвижения с **BLUMOTION** – 550F	30	●	○	–	–	DQHMLA	444
TANDEM для 19 мм – монтаж на фиксаторы							
 **TANDEM** полного выдвижения с **BLUMOTION** – 561F	30	●	○	–	–	DQHNZY	446
 **TANDEM** частичного выдвижения с **BLUMOTION** – 551F	30	●	○	–	–	DQHPEM	448

TANDEM для 11–16 мм | TANDEM для 17–19 мм

Применение	кг	BLUMOTION by Blum	SERVO-DRIVE by Blum	TIP-ON BLUMOTION by Blum	TIP-ON by Blum	Веб-код	Стр.
Шкаф для запасов							
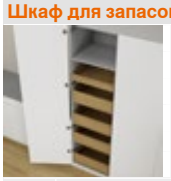 **SPACE TOWER** Ширина корпуса КВ 275–1200 мм	30	●	○	–	–		450

кг Динамическая нагрузка ● Встроен ○ Опция – Невозможно

Веб-код – задать в Конфигураторе изделий или нажать

TANDEM полного выдвижения с BLUMOTION – 560H

Веб-код – задать в Конфигураторе изделий или нажать **DQD1XA**



- Направляющие для деревянных ящиков с боковинами толщиной **11–16 мм**
- Скрытые направляющие **TANDEM** полного выдвижения с интегрированным **BLUMOTION** для мягкого и бесшумного закрывания
- Можно использовать с электрической системой открывания **SERVO-DRIVE**
- Износостойкие пластиковые валики обеспечивают плавный ход
- Регулировка по высоте без инструмента с помощью замков
- Встроенная регулировка наклона фасада без инструмента
- Компенсация погрешности по ширине и глубине

Необходимое пространство

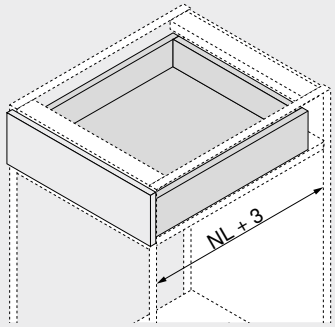

NL Номинальная длина

Информация для заказа

1 Направляющие, левая/правая

Номинальная длина NL (мм)	Исполнение: BLUMOTION Динамическая нагрузка (кг): 30
250	560H2500B
270	560H2700B
300	560H3000B
320	560H3200B
350	560H3500B
380	560H3800B
400	560H4000B
420	560H4200B
450	560H4500B
480	560H4800B
500	560H5000B
520	560H5200B
550	560H5500B
600	560H6000B

3 Замок

Цвет	Материал	№ арт.
Оранжевый	Пластмасса/цинк [1]	T51.1700.04

[1] Заказывать левый/правый

Принадлежности

4 Фасадный эксцентрик

Цвет	Материал	№ арт.
Нейтральный	Пластмасса 2 x	295.1000

5 POSISTOP[1]

Цвет	Материал	№ арт.
Темно-серый (RAL 7037)	Пластмасса 2 x	298.5500

[1] Упор по глубине

12 Комплект бокового стабилизатора – полное выдвижение[2]

Номинальная длина NL (мм)[1]	Цвет	№ арт.
До 410	Темно-серый (RAL 7037)	ZST.410TV
До 600		ZST.600TV
До 750		ZST.750TV

[1] Под раскрой

[2] Для ширины корпуса КВ до 1400 мм
Мы рекомендуем использовать боковой стабилизатор в широких ящиках с небольшой номинальной длиной

Стандартный ящик

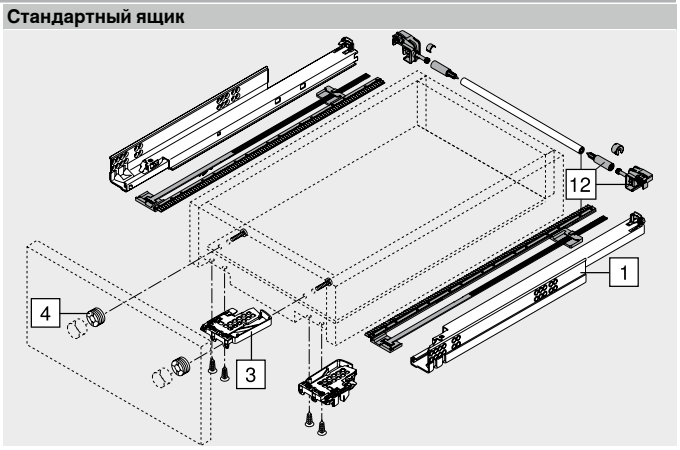

Внутренний ящик

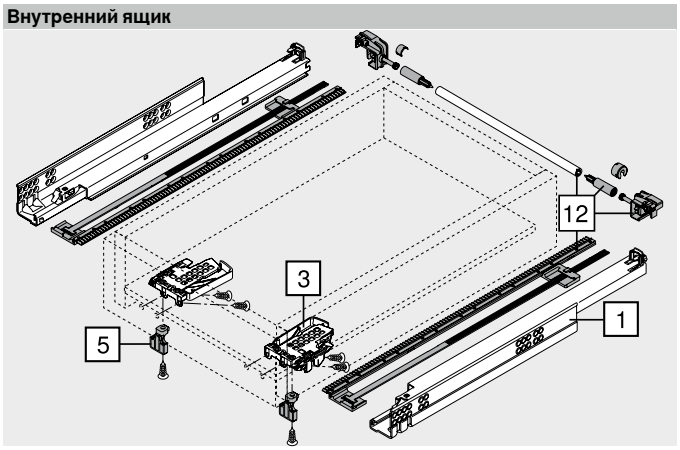

TANDEM полного выдвижения с BLUMOTION – 560H

Веб-код – задать в Конфигураторе изделий или нажать DQD1XA

Проектирование

Необходимое пространство в корпусе

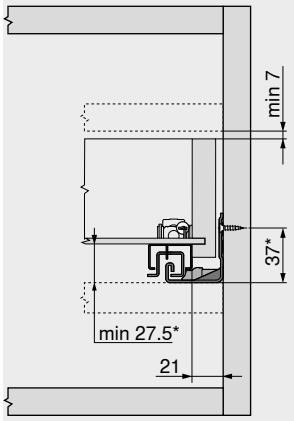

* +3 мм с боковым стабилизатором

Стандартный ящик | внутренний ящик

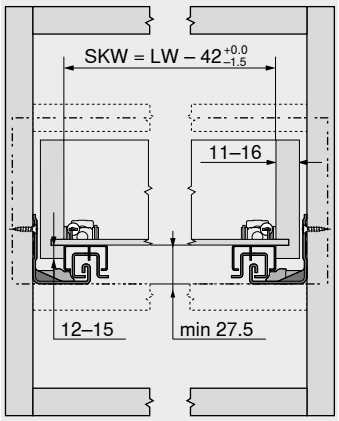

SKW Внутренняя ширина ящика
LW Внутренняя ширина корпуса

Стандартный ящик

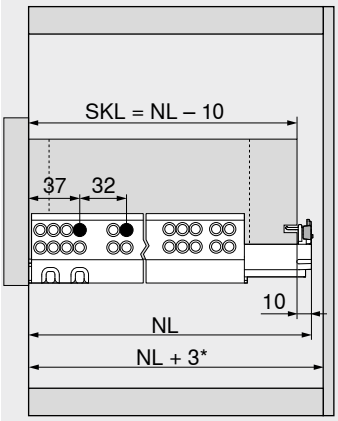

SKL Длина стандартного ящика
NL Номинальная длина
* Дополнительно +12 мм с боковым стабилизатором

Внутренний ящик

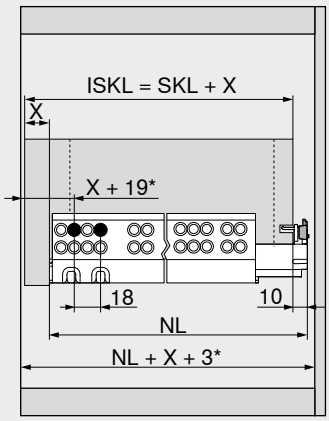

ISKL Длина внутреннего ящика
SKL Длина стандартного ящика
NL Номинальная длина
X Толщина фасада
* Дополнительно +2 мм с **POSISTOP**

Обработка ящиков

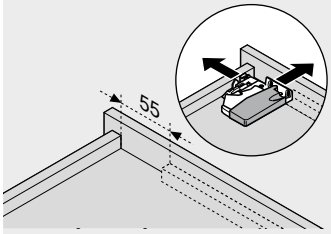

Пользуйтесь шаблоном для сверления T65.1000.02

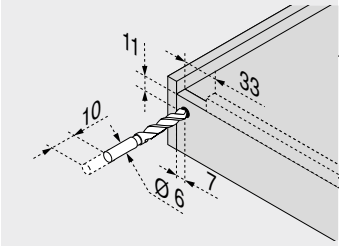

Пользуйтесь шаблоном для сверления T65.1000.02

Дополнительная информация

Обзор	431
SERVO-DRIVE для **MOVENTO** | **TANDEM**	462
TIP-ON для **MOVENTO** | **TANDEM**	506
CABLOXX	594
Принадлежности	452
Крепление направляющих	460
Сервисы Blum	602
Доп. техническая информация	708

Монтаж, демонтаж и регулировка

Короткая ссылка
www.blum.com/a420

TANDEM частичного выдвижения с BLUMOTION – 550H

Веб-код – задать в Конфигураторе изделий или нажать: DQD3BY



- Направляющие для деревянных ящиков с боковинами толщиной **11–16 мм**
- Скрытые направляющие **TANDEM** частичного выдвижения с плавной остановкой при открывании и встроенной системой **BLUMOTION** для мягкого и бесшумного закрывания
- Можно использовать с электрической системой открывания **SERVO-DRIVE**
- Износостойкие пластиковые валики обеспечивают плавный ход
- Регулировка по высоте без инструмента с помощью замков
- Компенсация погрешности по ширине и глубине

Необходимое пространство

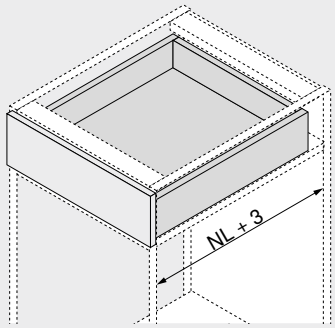

NL Номинальная длина

Информация для заказа

1 Направляющие, левая/правая

Номинальная длина NL (мм)	Исполнение: BLUMOTION Динамическая нагрузка (кг): 30
270	550H2700B
300	550H3000B
350	550H3500B
400	550H4000B
450	550H4500B
500	550H5000B
550	550H5500B
600	550H6000B
650	550H6500B

3 Замок

Цвет	Материал		№ арт.
Оранжевый	Пластмасса/цинк	1	T51.1700.04

1 Заказывать левый/правый

Принадлежности

4 Фасадный эксцентрик

Цвет	Материал		№ арт.
Нейтральный	Пластмасса	2 x	295.1000

5 POSISTOP[1]

Цвет	Материал		№ арт.
Темно-серый (RAL 7037)	Пластмасса	2 x	298.5500

1 Упор по глубине

12 Комплект бокового стабилизатора – частичное выдвижение[2]

Номинальная длина NL (мм)[1]	Цвет	№ арт.
До 410	Темно-серый (RAL 7037)	ZST.410TT
До 650		ZST.650TT

1 Под раскрой
2 Для ширины корпуса KB до 1400 мм
Мы рекомендуем использовать боковой стабилизатор в широких ящиках с небольшой номинальной длиной

Стандартный ящик

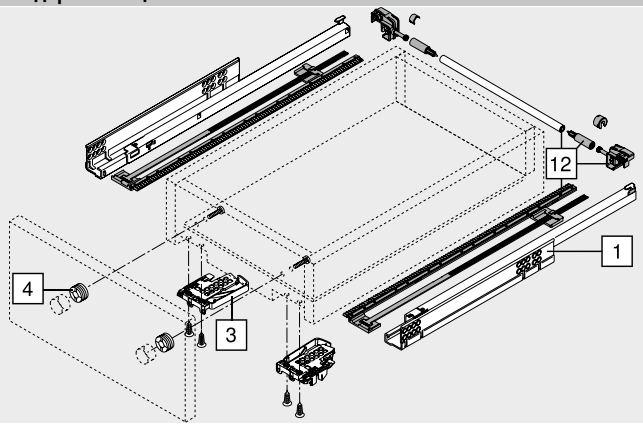

Внутренний ящик

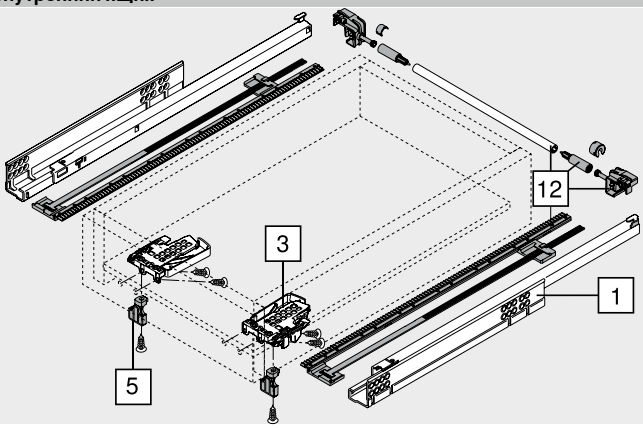

TANDEM частичного выдвижения с BLUMOTION – 550H

Веб-код – задать в Конфигураторе изделий или нажать DQD3BY

Проектирование

Необходимое пространство в корпусе

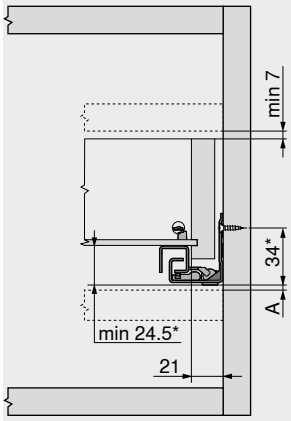

A	Расстояние 3 мм для замены на полное выдвижение
*	+3 мм с боковым стабилизатором

Стандартный ящик | внутренний ящик

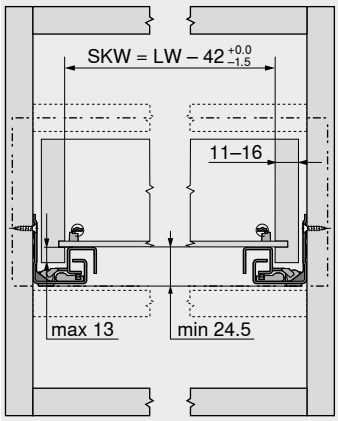

SKW	Внутренняя ширина ящика
LW	Внутренняя ширина корпуса

Стандартный ящик

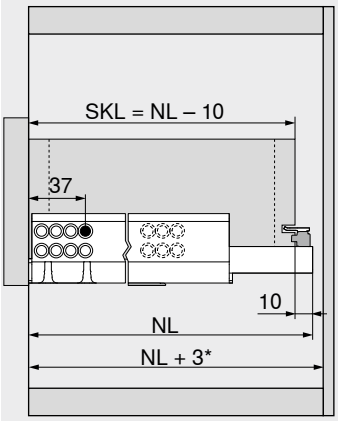

SKL	Длина стандартного ящика
NL	Номинальная длина
*	Дополнительно +12 мм с боковым стабилизатором

Внутренний ящик

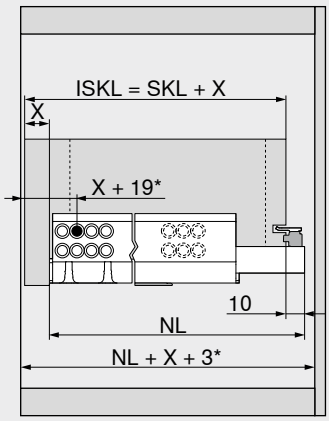

ISKL	Длина внутреннего ящика
SKL	Длина стандартного ящика
NL	Номинальная длина
X	Толщина фасада
*	Дополнительно +2 мм с **POSISTOP**

Обработка ящиков

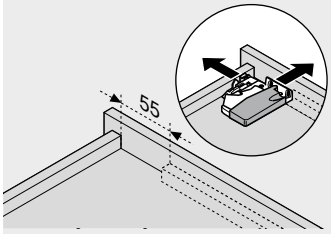

Пользуйтесь шаблоном для сверления T65.1000.02

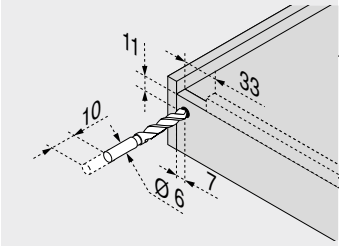

Пользуйтесь шаблоном для сверления T65.1000.02

Дополнительная информация

Обзор	431
SERVO-DRIVE для **MOVENTO** | **TANDEM**	462
TIP-ON для **MOVENTO** | **TANDEM**	506
CABLOXX	594
Принадлежности	452
Крепление направляющих	460
Сервисы Blum	602
Доп. техническая информация	708

Монтаж, демонтаж и регулировка

Короткая ссылка
www.blum.com/a420

TANDEM полного выдвижения с BLUMOTION – 561H

Веб-код – задать в Конфигураторе изделий или нажать DQD4QM



- Направляющие для деревянных ящиков с боковинами толщиной **11–16 мм**
- Скрытые направляющие **TANDEM** полного выдвижения с интегрированным **BLUMOTION** для мягкого и бесшумного закрывания
- Можно использовать с электрической системой открывания **SERVO-DRIVE**
- Износостойкие пластиковые валики обеспечивают плавный ход
- В систему направляющих встроены блокировка от нежелательного снятия и регулировка по высоте
- Встроенная регулировка наклона фасада без инструмента

Необходимое пространство

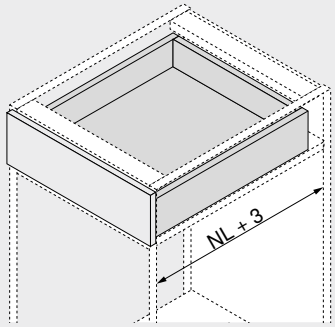

NL Номинальная длина

Информация для заказа

1 

Направляющие, левая/правая

Номинальная длина NL (мм)	Исполнение: BLUMOTION Динамическая нагрузка (кг): 30
260	561H2601B
285	561H2851B
310	561H3101B
335	561H3351B
360	561H3601B
385	561H3851B
410	561H4101B
435	561H4351B
460	561H4601B
485	561H4851B
510	561H5101B
535	561H5351B
560	561H5601B

Принадлежности

4 

Фасадный эксцентрик

Цвет	Материал		№ арт.
Нейтральный	Пластмасса	2 x	295.1000

12 

Комплект бокового стабилизатора – полное выдвижение[2]

Номинальная длина NL (мм)[1]	Цвет	№ арт.
До 410	Темно-серый	ZST.410TV
До 600	(RAL 7037)	ZST.600TV

1 Под раскрой

2 Для ширины корпуса КВ до 1400 мм

Мы рекомендуем использовать боковой стабилизатор в широких ящиках с небольшой номинальной длиной

Стандартный ящик

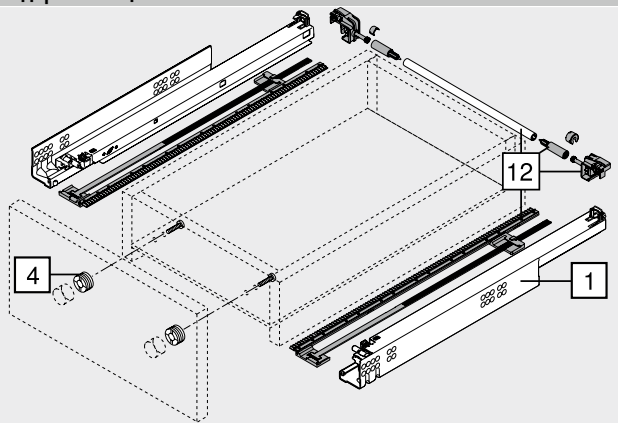

Внутренний ящик

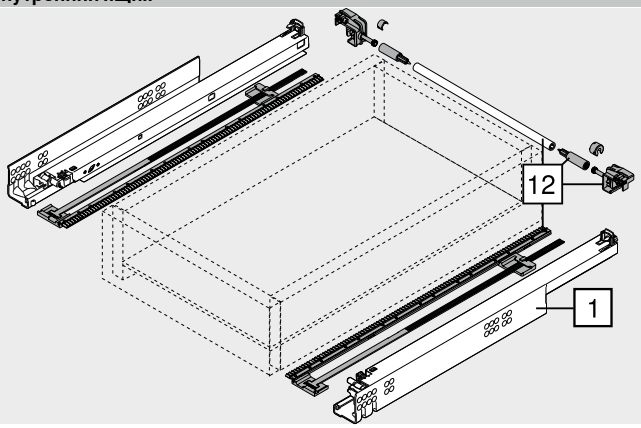

TANDEM полного выдвижения с BLUMOTION – 561H

Веб-код – задать в Конфигураторе изделий или нажать DQD4QM

Проектирование

Необходимое пространство в корпусе

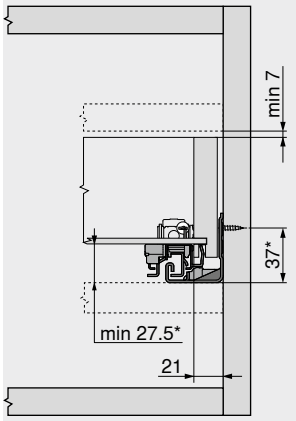

* +3 мм с боковым стабилизатором

Стандартный ящик | внутренний ящик

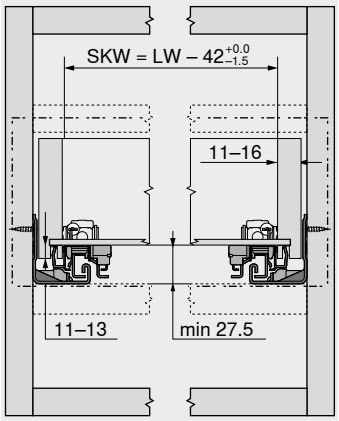

SKW Внутренняя ширина ящика
LW Внутренняя ширина корпуса

Стандартный ящик

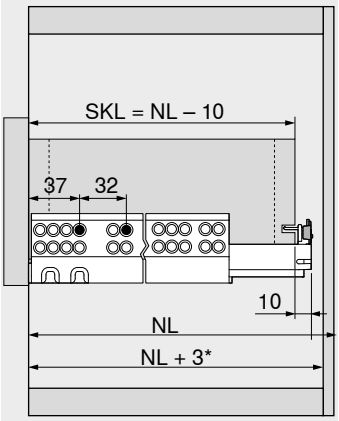

SKL Длина стандартного ящика
NL Номинальная длина
* Дополнительно +12 мм с боковым стабилизатором

Внутренний ящик

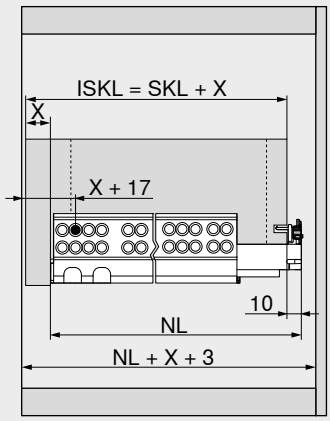

ISKL Длина внутреннего ящика
SKL Длина стандартного ящика
NL Номинальная длина
X Толщина фасада

Обработка ящиков

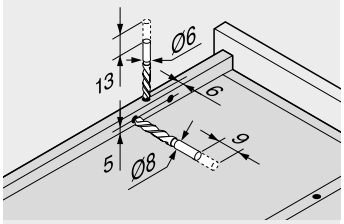

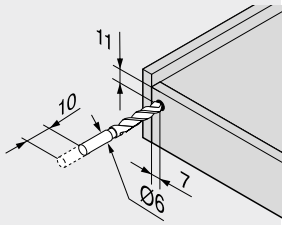

Пользуйтесь шаблоном для сверления T65.1000.02

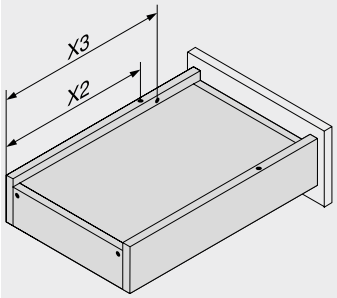

Номинальная длина	Фиксатор	Блокировка от нежелательного снятия
NL (мм)	X2 (мм)	X3 (мм)
260	205	185
285	220	200
310	230	242
335	245	257
360	275	287
385	285	297
410	300	344
435	310	354
460	335	379
485	350	394
510	360	436
535	375	451
560	405	481

Дополнительная информация

Обзор	431
SERVO-DRIVE для **MOVENTO** | **TANDEM**	462
TIP-ON для **MOVENTO** | **TANDEM**	506
CABLOXX	594
Принадлежности	452
Крепление направляющих	460
Сервисы Blum	602
Доп. техническая информация	708

Монтаж, демонтаж и регулировка

Короткая ссылка
www.blum.com/a420

TANDEM частичного выдвижения с BLUMOTION – 551H

Веб-код – задать в Конфигураторе изделий или нажать DQD65A



- Направляющие для деревянных ящиков с боковинами толщиной **11–16 мм**
- Скрытые направляющие **TANDEM** частичного выдвижения с плавной остановкой при открывании и встроенной системой **BLUMOTION** для мягкого и бесшумного закрывания
- Можно использовать с электрической системой открывания **SERVO-DRIVE**
- Износостойкие пластиковые валики обеспечивают плавный ход
- В систему направляющих встроены блокировка от нежелательного снятия и регулировка по высоте

Необходимое пространство

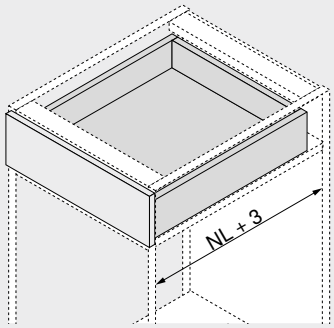

NL Номинальная длина

Информация для заказа

1 Направляющие, левая/правая



Исполнение	BLUMOTION		
Номинальная длина NL (мм)	Динамическая нагрузка (кг)		
	30		
260	551H2601B		
285	551H2851B		
310	551H3101B		
335	551H3351B		
360	551H3601B		
385	551H3851B		
410	551H4101B		
435	551H4351B		
460	551H4601B		
485	551H4851B		
510	551H5101B		
535	551H5351B		
560	551H5601B		

Принадлежности

4 Фасадный эксцентрик



Цвет	Материал		№ арт.
Нейтральный	Пластмасса	2 x	295.1000

12 Комплект бокового стабилизатора – частичное выдвижение[2]



Номинальная длина NL (мм)[1]	Цвет	№ арт.
До 410	Темно-серый	ZST.410TT
До 650	(RAL 7037)	ZST.650TT

1 Под раскрой

2 Для ширины корпуса КВ до 1400 мм

Мы рекомендуем использовать боковой стабилизатор в широких ящиках с небольшой номинальной длиной

Стандартный ящик

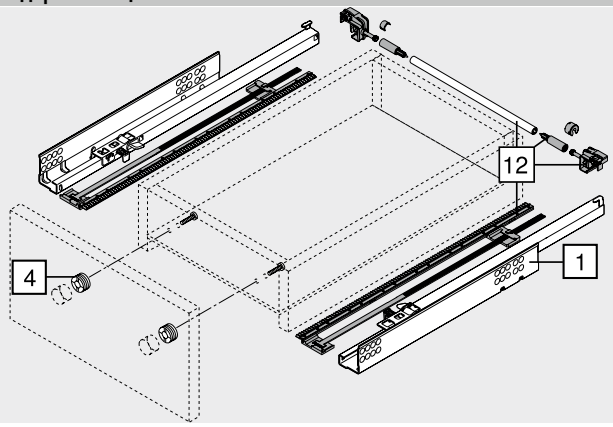

Внутренний ящик

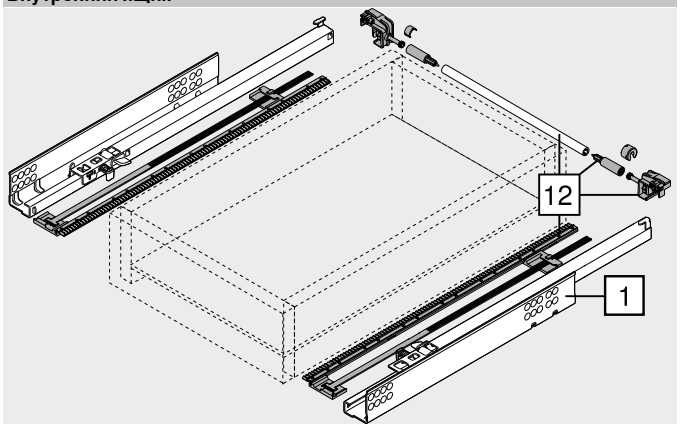

TANDEM частичного выдвижения с BLUMOTION – 551H

Веб-код – задать в Конфигураторе изделий или нажать DQD65A

Проектирование

Необходимое пространство в корпусе

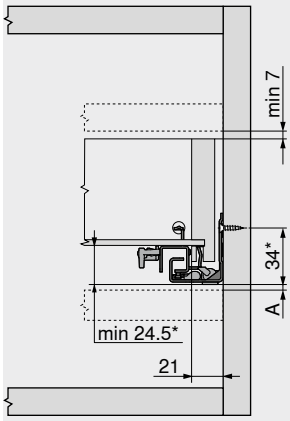

A	Расстояние 3 мм для замены на полное выдвижение
*	+3 мм с боковым стабилизатором

Стандартный ящик | внутренний ящик

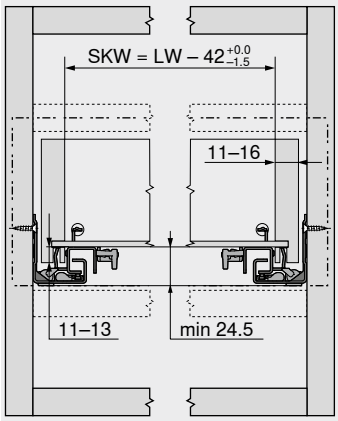

SKW	Внутренняя ширина ящика
LW	Внутренняя ширина корпуса

Стандартный ящик

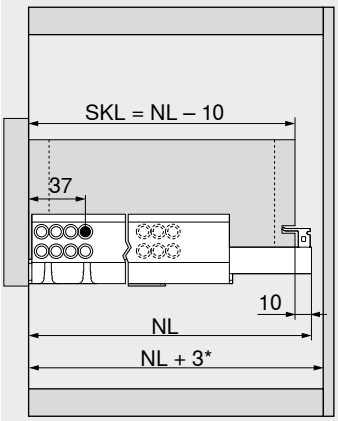

SKL	Длина стандартного ящика
NL	Номинальная длина
*	Дополнительно +12 мм с боковым стабилизатором

Внутренний ящик

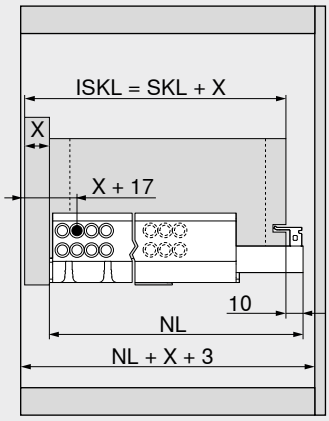

ISKL	Длина внутреннего ящика
SKL	Длина стандартного ящика
NL	Номинальная длина
X	Толщина фасада

Обработка ящиков

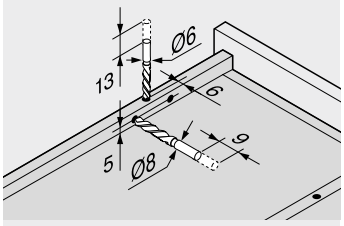

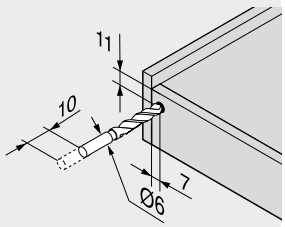

Пользуйтесь шаблоном для сверления T65.1000.02

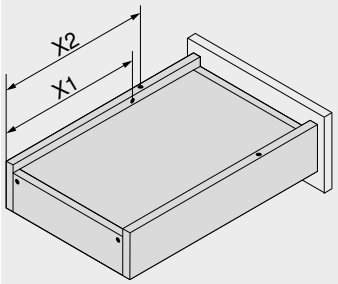

Номинальная длина NL (мм)	Фиксатор X2 (мм)	Блокировка от нежелательного снятия X1 (мм)
260	205	185
285	220	200
310	230	210
335	245	225
360	275	255
385	285	265
410	300	280
435	310	290
460	335	315
485	350	330
510	360	340
535	375	355
560	405	385

Дополнительная информация

Обзор	431
SERVO-DRIVE для **MOVENTO** | **TANDEM**	462
TIP-ON для **MOVENTO** | **TANDEM**	506
CABLOXX	594
Принадлежности	452
Крепление направляющих	460
Сервисы Blum	602
Доп. техническая информация	708

Монтаж, демонтаж и регулировка

Короткая ссылка
www.blum.com/a420

TANDEM полного выдвижения с BLUMOTION – 560F

Веб-код – задать в Конфигураторе изделий или нажать: DQHL6M



- Направляющие для деревянных ящиков с боковинами толщиной **17–19 мм**
- Скрытые направляющие **TANDEM** полного выдвижения с интегрированным **BLUMOTION** для мягкого и бесшумного закрывания
- Можно использовать с электрической системой открывания **SERVO-DRIVE**
- Износостойкие пластиковые валики обеспечивают плавный ход
- Регулировка по высоте без инструмента с помощью замков
- Встроенная регулировка наклона фасада без инструмента
- Компенсация погрешности по ширине и глубине

Необходимое пространство

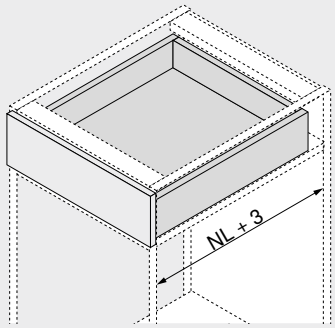

NL Номинальная длина

Информация для заказа

1 Направляющие, левая/правая



Исполнение	BLUMOTION
Номинальная длина NL (мм)	Динамическая нагрузка (кг) 30
250	560F2500B
270	560F2700B
300	560F3000B
350	560F3500B
400	560F4000B
450	560F4500B
500	560F5000B
550	560F5500B
600	560F6000B

3 Замок



Цвет	Материал		№ арт.
Оранжевый	Пластмасса/цинк	[1]	T51.1700.04

[1] Заказывать левый/правый

Принадлежности

4 Фасадный эксцентрик



Цвет	Материал		№ арт.
Нейтральный	Пластмасса	2 x	295.1000

5 POSISTOP[1]



Цвет	Материал		№ арт.
Темно-серый (RAL 7037)	Пластмасса	2 x	298.5500

[1] Упор по глубине

Стандартный ящик

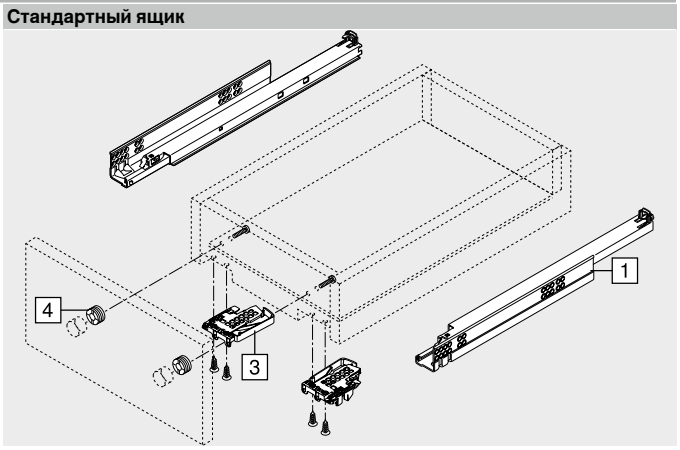

Внутренний ящик

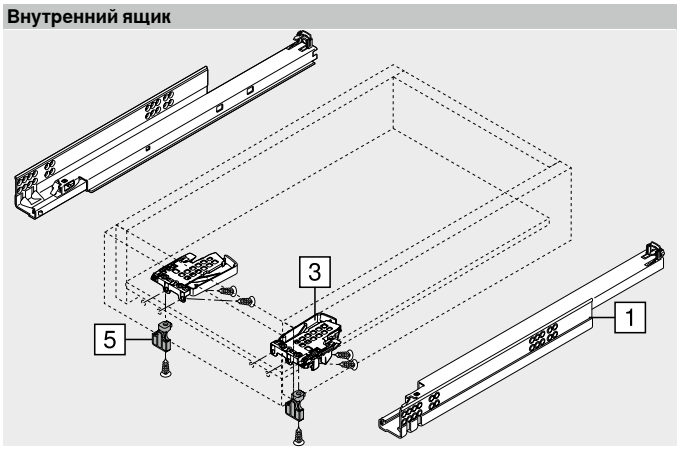

TANDEM полного выдвижения с BLUMOTION – 560F

Веб-код – задать в Конфигураторе изделий или нажать **DQHL6M**

Проектирование

Необходимое пространство в корпусе

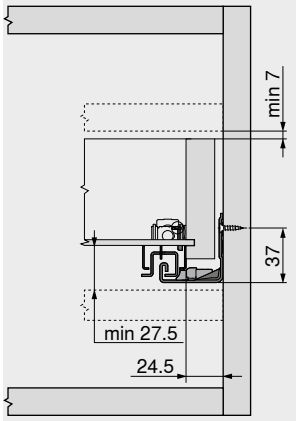

Стандартный ящик | внутренний ящик

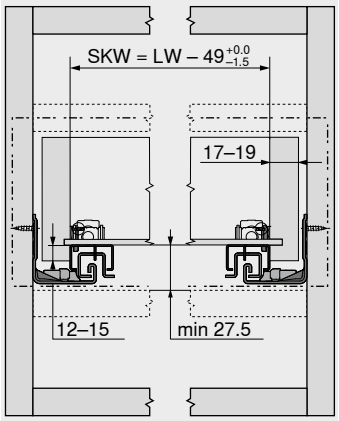

SKW	Внутренняя ширина ящика
LW	Внутренняя ширина корпуса

Стандартный ящик

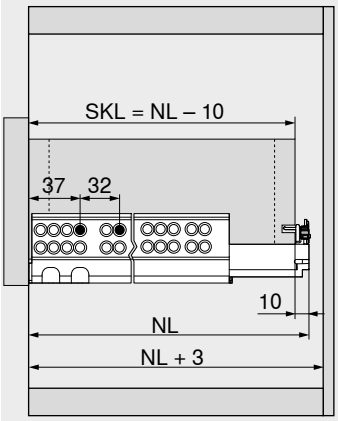

SKL	Длина стандартного ящика
NL	Номинальная длина

Внутренний ящик

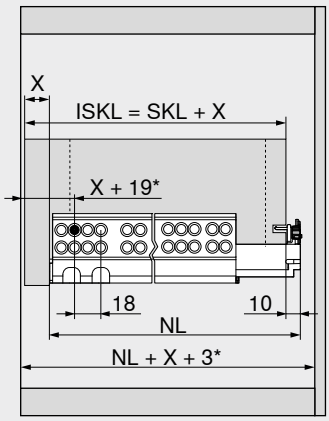

ISKL	Длина внутреннего ящика
SKL	Длина стандартного ящика
NL	Номинальная длина
X	Толщина фасада
*	Дополнительно +2 мм с **POSISTOP**

Обработка ящиков

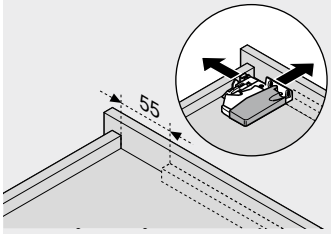

Пользуйтесь шаблоном для сверления T65.1000.02

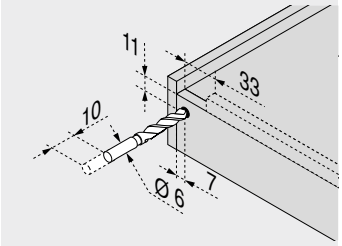

Пользуйтесь шаблоном для сверления T65.1000.02

Дополнительная информация

Обзор	431	**TANDEM для 19 мм**	
SERVO-DRIVE для **MOVENTO** | **TANDEM**	462		
TIP-ON для **MOVENTO** | **TANDEM**	506	Короткая ссылка	
CABLOXX	594	www.blum.com/i011	
Принадлежности	452	**Монтаж, демонтаж и регулировка**	
Крепление направляющих	461		
Сервисы Blum	602	Короткая ссылка	
Доп. техническая информация	708	www.blum.com/a420	

TANDEM частичного выдвижения с BLUMOTION – 550F

Веб-код – задать в Конфигураторе изделий или нажать: DQHMLA



- Направляющие для деревянных ящиков с боковинами толщиной **17–19 мм**
- Скрытые направляющие **TANDEM** частичного выдвижения с плавной остановкой при открывании и встроенной системой **BLUMOTION** для мягкого и бесшумного закрывания
- Можно использовать с электрической системой открывания **SERVO-DRIVE**
- Износостойкие пластиковые валики обеспечивают плавный ход
- Регулировка по высоте без инструмента с помощью замков
- Компенсация погрешности по ширине и глубине

Необходимое пространство

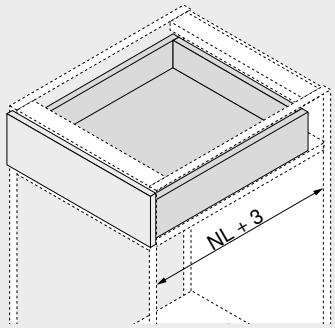

NL Номинальная длина

Информация для заказа

1 Направляющие, левая/правая

Исполнение	BLUMOTION
Номинальная длина NL (мм)	Динамическая нагрузка (кг) 30
270	550F2700B
300	550F3000B
350	550F3500B
400	550F4000B
450	550F4500B
500	550F5000B
550	550F5500B
600	550F6000B
650	550F6500B

3 Замок



Цвет	Материал	№ арт.
Оранжевый	Пластмасса/цинк [1]	T51.1700.04

[1] Заказывать левый/правый

Принадлежности

4 Фасадный эксцентрик



Цвет	Материал	№ арт.
Нейтральный	Пластмасса 2 x	295.1000

5 POSISTOP[1]



Цвет	Материал	№ арт.
Темно-серый (RAL 7037)	Пластмасса 2 x	298.5500

[1] Упор по глубине

Стандартный ящик

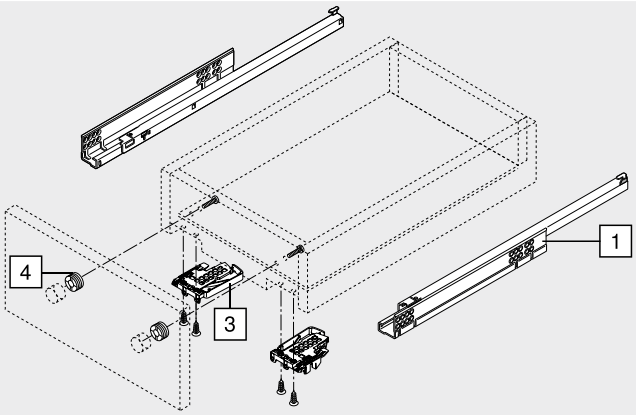

Внутренний ящик

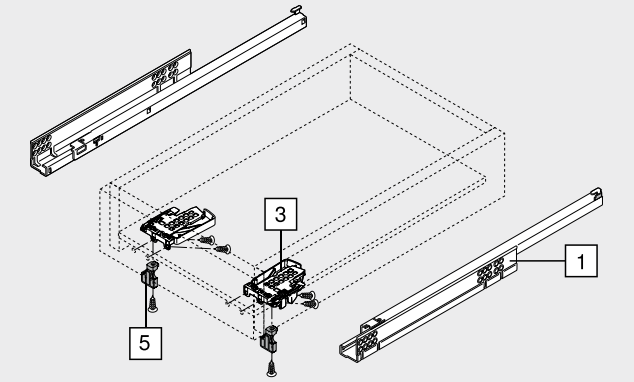

TANDEM частичного выдвижения с BLUMOTION – 550F

Веб-код – задать в Конфигураторе изделий или нажать **DQHMLA**

Проектирование

Необходимое пространство в корпусе

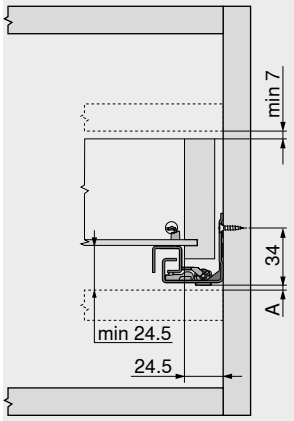

A	Расстояние 3 мм для замены на полное выдвижение

Стандартный ящик | внутренний ящик

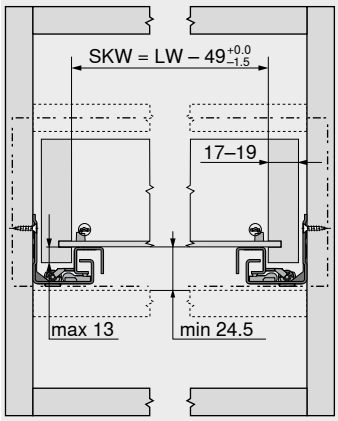

SKW	Внутренняя ширина ящика
LW	Внутренняя ширина корпуса

Стандартный ящик

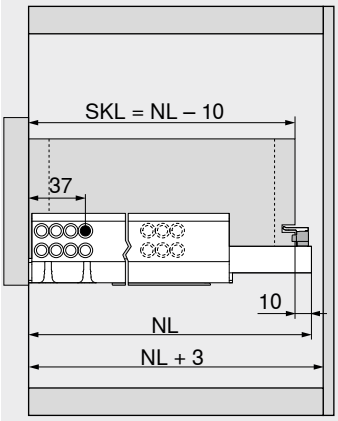

SKL	Длина стандартного ящика
NL	Номинальная длина

Внутренний ящик

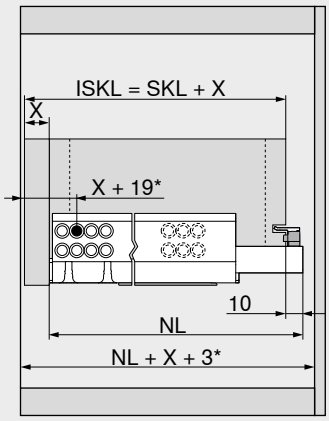

ISKL	Длина внутреннего ящика
SKL	Длина стандартного ящика
NL	Номинальная длина
X	Толщина фасада
*	Дополнительно +2 мм с **POSISTOP**

Обработка ящиков

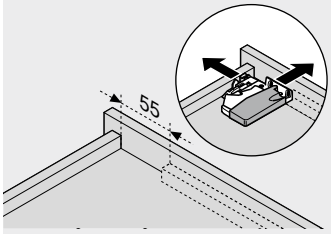

Пользуйтесь шаблоном для сверления T65.1000.02

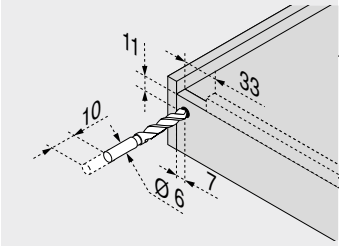

Пользуйтесь шаблоном для сверления T65.1000.02

Дополнительная информация

Обзор	431	**TANDEM для 19 мм**	
SERVO-DRIVE для **MOVENTO** | **TANDEM**	462		
TIP-ON для **MOVENTO** | **TANDEM**	506	Короткая ссылка	
CABLOXX	594	www.blum.com/i011	
Принадлежности	452	**Монтаж, демонтаж и регулировка**	
Крепление направляющих	461		
Сервисы Blum	602	Короткая ссылка	
Доп. техническая информация	708	www.blum.com/a420	

TANDEM полного выдвижения с BLUMOTION – 561F

Веб-код – задать в Конфигураторе изделий или нажать: DQHNZY



- Направляющие для деревянных ящиков с боковинами толщиной **17–19 мм**
- Скрытые направляющие **TANDEM** полного выдвижения с интегрированным **BLUMOTION** для мягкого и бесшумного закрывания
- Можно использовать с электрической системой открывания **SERVO-DRIVE**
- Износостойкие пластиковые валики обеспечивают плавный ход
- В систему направляющих встроены блокировка от нежелательного снятия и регулировка по высоте
- Встроенная регулировка наклона фасада без инструмента

Необходимое пространство

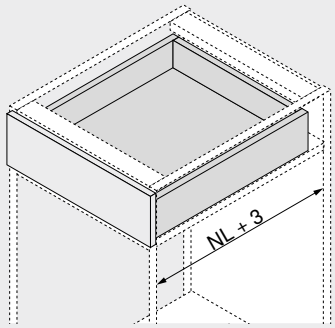

NL Номинальная длина

Информация для заказа

1 Направляющие, левая/правая



Исполнение	BLUMOTION
Номинальная длина NL (мм)	Динамическая нагрузка (кг) 30
260	561F2601B
310	561F3101B
360	561F3601B
410	561F4101B
460	561F4601B
510	561F5101B
560	561F5601B

Принадлежности

4 Фасадный эксцентрик



Цвет	Материал		№ арт.
Нейтральный	Пластмасса	2 x	295.1000

Стандартный ящик

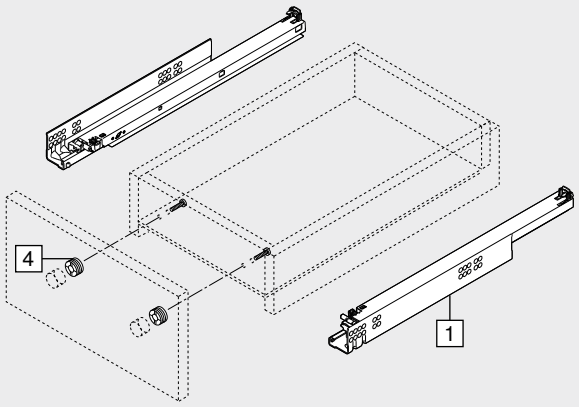

Внутренний ящик

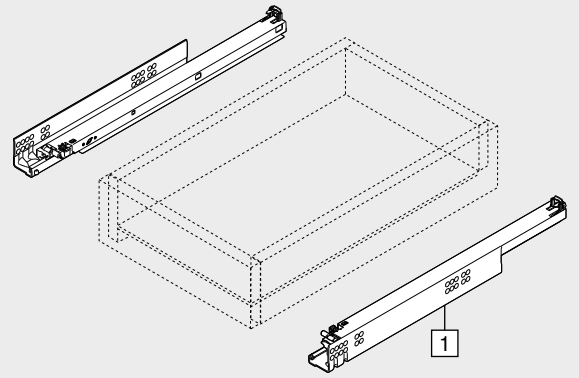

TANDEM полного выдвижения с BLUMOTION – 561F

Веб-код – задать в Конфигураторе изделий или нажать DQHNZY

Проектирование

Необходимое пространство в корпусе

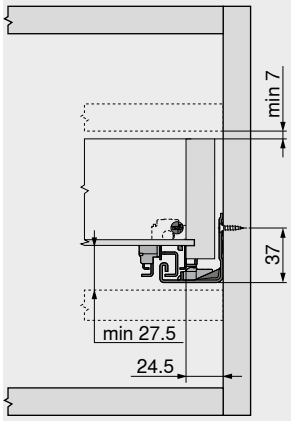

Стандартный ящик | внутренний ящик

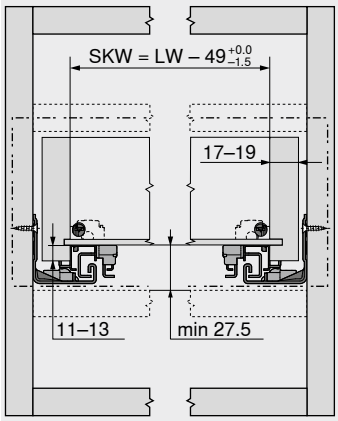

SKW	Внутренняя ширина ящика
LW	Внутренняя ширина корпуса

Стандартный ящик

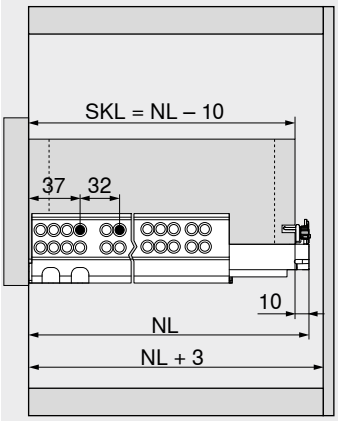

SKL	Длина стандартного ящика
NL	Номинальная длина

Внутренний ящик

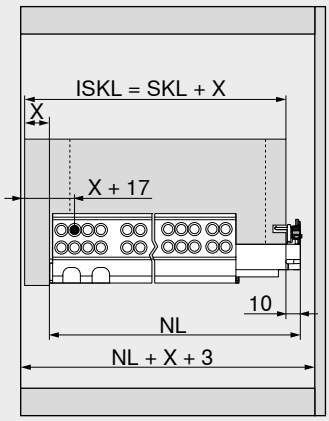

ISKL	Длина внутреннего ящика
SKL	Длина стандартного ящика
NL	Номинальная длина
X	Толщина фасада

Обработка ящиков

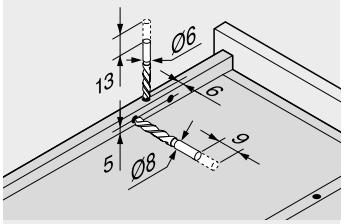

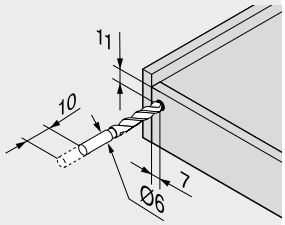

Пользуйтесь шаблоном для сверления T65.1000.02

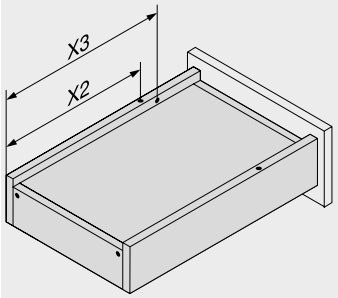

Номинальная длина	Фиксатор	Блокировка от нежелательного снятия
NL (мм)	X2 (мм)	X3 (мм)
260	205	185
310	230	242
360	275	287
410	300	344
460	335	379
510	360	436
560	405	481

Дополнительная информация

Обзор	431
SERVO-DRIVE для **MOVENTO** | **TANDEM**	462
TIP-ON для **MOVENTO** | **TANDEM**	506
CABLOXX	594
Принадлежности	452
Крепление направляющих	461
Сервисы Blum	602
Доп. техническая информация	708

TANDEM для 19 мм

Короткая ссылка
www.blum.com/i011

Монтаж, демонтаж и регулировка

Короткая ссылка
www.blum.com/a420

TANDEM частичного выдвижения с BLUMOTION – 551F

Веб-код – задать в Конфигураторе изделий или нажать: DQHPEM



- Направляющие для деревянных ящиков с боковинами толщиной **17–19 мм**
- Скрытые направляющие **TANDEM** частичного выдвижения с плавной остановкой при открывании и встроенной системой **BLUMOTION** для мягкого и бесшумного закрывания
- Можно использовать с электрической системой открывания **SERVO-DRIVE**
- Износостойкие пластиковые валики обеспечивают плавный ход
- В систему направляющих встроены блокировка от нежелательного снятия и регулировка по высоте

Необходимое пространство

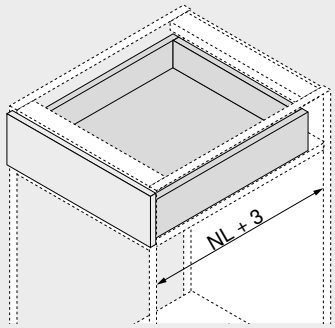

NL Номинальная длина

Информация для заказа

1 Направляющие, левая/правая



Исполнение	BLUMOTION		
Номинальная длина NL (мм)	Динамическая нагрузка (кг)		
	30		
260	551F2601B		
310	551F3101B		
360	551F3601B		
410	551F4101B		
460	551F4601B		
510	551F5101B		
560	551F5601B		

Принадлежности

4 Фасадный эксцентрик



Цвет	Материал		№ арт.
Нейтральный	Пластмасса	2 x	295.1000

Стандартный ящик

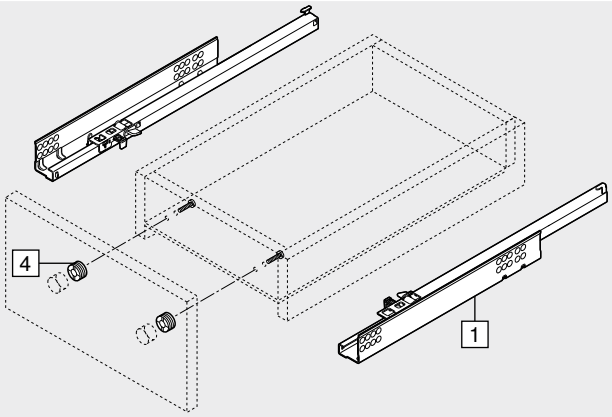

Внутренний ящик

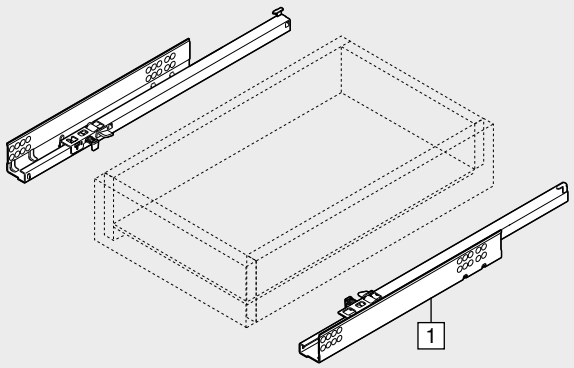

TANDEM частичного выдвижения с BLUMOTION – 551F

Веб-код – задать в Конфигураторе изделий или нажать **DQHPEM**

Проектирование

Необходимое пространство в корпусе

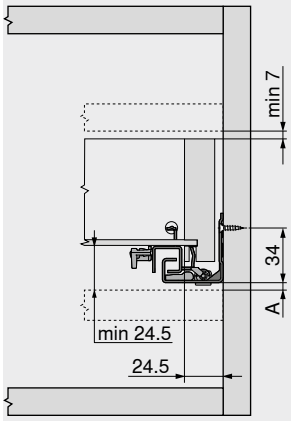

A	Расстояние 3 мм для замены на полное выдвижение

Стандартный ящик | внутренний ящик

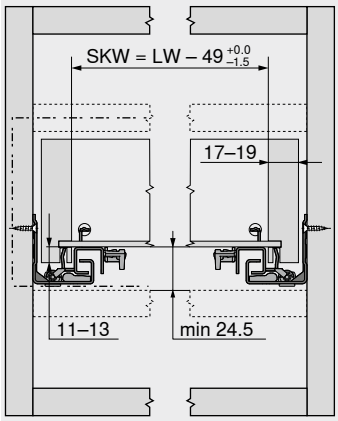

SKW	Внутренняя ширина ящика
LW	Внутренняя ширина корпуса

Стандартный ящик

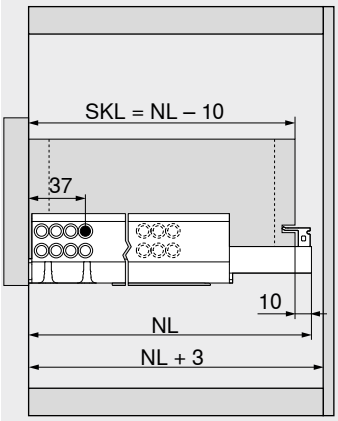

SKL	Длина стандартного ящика
NL	Номинальная длина

Внутренний ящик

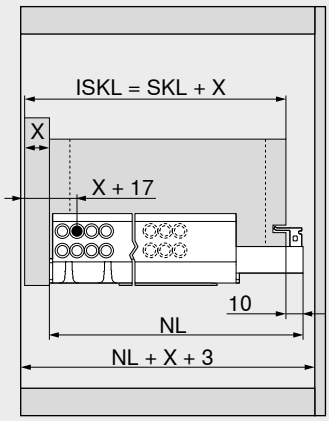

ISKL	Длина внутреннего ящика
SKL	Длина стандартного ящика
NL	Номинальная длина
X	Толщина фасада

Обработка ящиков

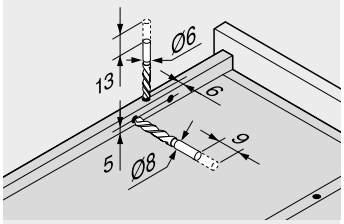

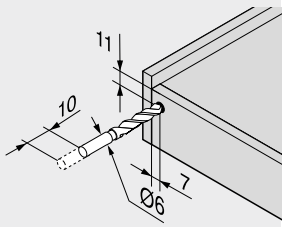

Пользуйтесь шаблоном для сверления T65.1000.02

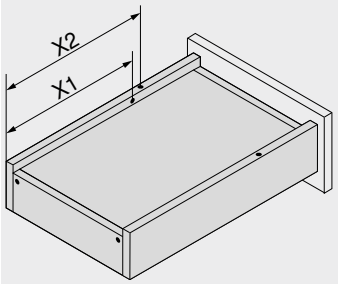

Номинальная длина	Фиксатор	Блокировка от нежелательного снятия
NL (мм)	X2 (мм)	X1 (мм)
260	205	185
310	230	210
360	275	255
410	300	280
460	335	315
510	360	340
560	405	385

Дополнительная информация

Обзор	431	**TANDEM для 19 мм**	
SERVO-DRIVE для **MOVENTO** | **TANDEM**	462		
TIP-ON для **MOVENTO** | **TANDEM**	506	Короткая ссылка	
CABLOXX	594	www.blum.com/i011	
Принадлежности	452	**Монтаж, демонтаж и регулировка**	
Крепление направляющих	461		
Сервисы Blum	602	Короткая ссылка	
Доп. техническая информация	708	www.blum.com/a420	

SPACE TOWER



- Множество вариантов исполнения шкафа для запасов, который можно оснастить полками и внутренними ящиками
- Удобный доступ с трех сторон
- Открывание ящиков по-отдельности обеспечивает хороший обзор и возможность вынимать содержимое сверху
- Даже тяжело нагруженные ящики открываются без усилий
- Высокие боковины и задняя стенка обеспечивают надежное хранение запасов
- Возможны различные габариты корпуса



Информация для заказа

Рекомендации по использованию	Стр.
TANDEM полного выдвижения с **BLUMOTION** – 560H	434
TANDEM частичного выдвижения с **BLUMOTION** – 550H	436
TANDEM полного выдвижения с **BLUMOTION** – 561H	438
TANDEM частичного выдвижения с **BLUMOTION** – 551H	440
TANDEM полного выдвижения с **BLUMOTION** – 560F	442
TANDEM частичного выдвижения с **BLUMOTION** – 550F	444
TANDEM полного выдвижения с **BLUMOTION** – 561F	446
TANDEM частичного выдвижения с **BLUMOTION** – 551F	448
Петля **CLIP top BLUMOTION** 155°	84

Рекомендуется
Ширина корпуса KB (мм)
275–1200

Проектирование

Помощь при проектировании и заказе

Короткая ссылка
www.blum.com/planningtools

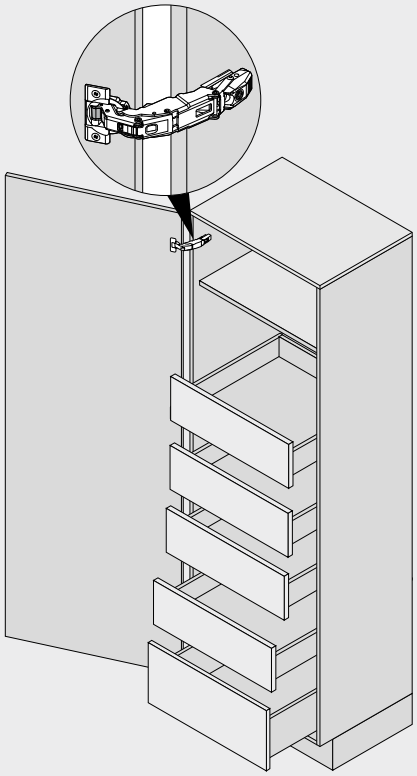

Дополнительная информация

Обзор	431	Доп. техническая информация	708	**Монтаж, демонтаж и регулировка**	
SERVO-DRIVE для **MOVENTO** | **TANDEM**	462				
Петля **CLIP top BLUMOTION** 155°	84			**Короткая ссылка**	
BLUMOTION для дверей	176			**www.blum.com/a420**	
Принадлежности	452				
Сервисы Blum	602				

SPACE TOWER

Проектирование

Рекомендуется

Расположение в корпусе

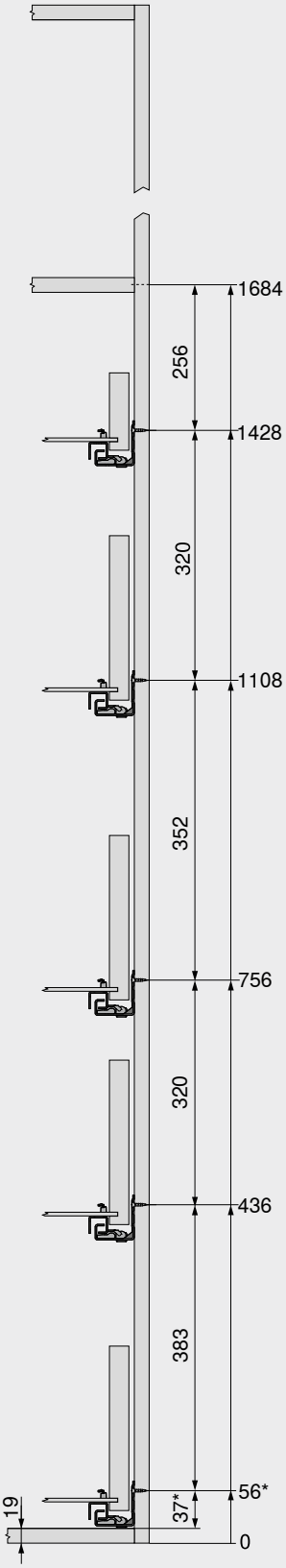

Карта сверления – фасад

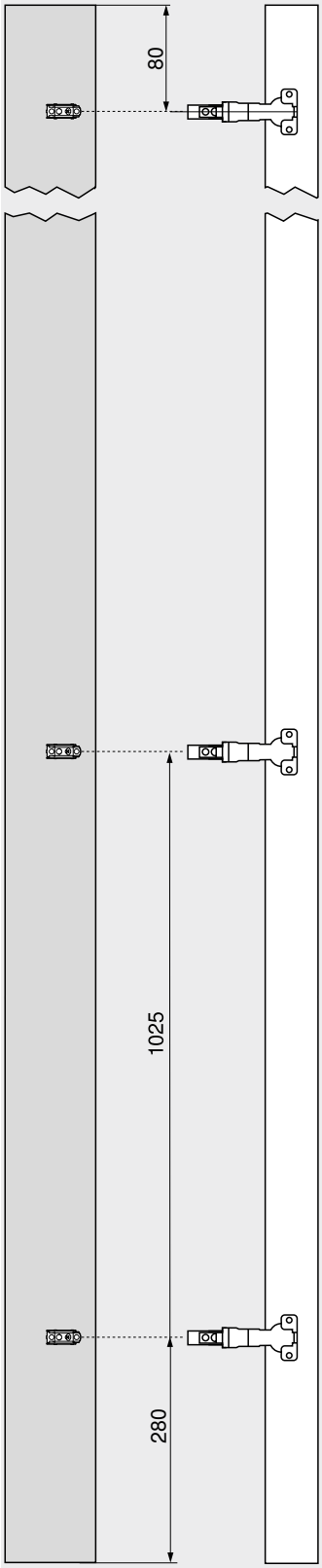

Карта сверления – фасад

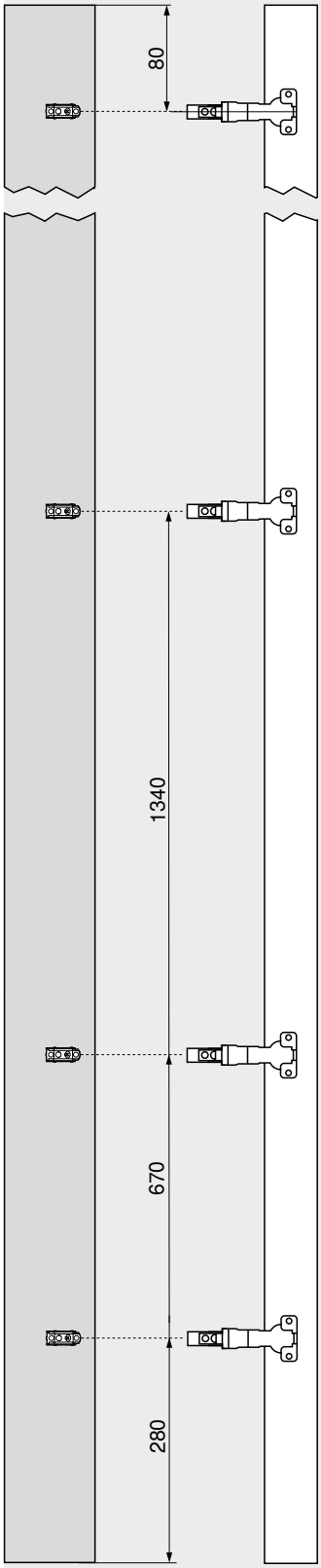

В верхнем уровне шкафа рекомендуется использовать полки для лучшего обзора содержимого.

Внутренние ящики обеспечивают удобный доступ к содержимому с трех сторон. Использование ящиков с высокой задней стенкой позволяет предотвратить выпадение содержимого сзади.

Установка ящиков на разной высоте обеспечивает достаточно пространства сверху для хранения высоких предметов.

Петля с нулевым вхождением **CLIP top BLUMOTION** 155° позволяет оптимально использовать всю имеющуюся ширину корпуса.

Если установить нижнюю петлю выше, самый нижний ящик можно сместить вниз до упора. Таким образом каждый сантиметр полезного пространства будет использован по назначению.

* +1 мм при монтаже направляющей до сборки корпуса

Дополнительная информация

Количество петель 718

Фиксатор выдвижной полки



- Можно использовать с направляющими **TANDEM полного выдвижения**
- Нельзя использовать с направляющими **TANDEM частичного выдвижения**
- Можно использовать с **BLUMOTION** и **TIP-ON**
- Двухсторонняя фиксация
- Надежная фиксация
- Фиксатор выдвижной полки благодаря синхронизатору можно разблокировать с одной стороны
- Простой монтаж – изделия служат шаблонами
- Крепление направляющих на привычные позиции
- Макс.ширина корпуса KB 1200 мм

Необходимое пространство

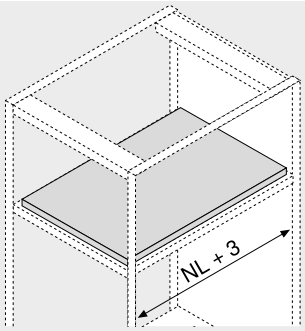

NL Номинальная длина

Информация для заказа

12 Фиксатор выдвижной полки[1]



Направляющие	Цвет	№ арт.
560H | 561H	Орион серый,	295H5700
560F | 561F	матовый	295F5700

Комплектация:

12a	2 x	Фиксатор Возможно только крепление саморезами
12b	2 x	Блокировочный элемент Возможно крепление с помощью саморезов и евровинтов
–	1 x	Инструкция по монтажу

[1] При монтаже фиксатора выдвижной полки регулировка наклона фасада должна быть оставлена в соответствии с заводской настройкой!
Мы рекомендуем использовать боковой стабилизатор в широких ящиках с небольшой номинальной длиной. Это улучшает защелкивание фиксатора в комбинации с направляющими 560H | 561H.

12c Вал синхронизатора[2]

Исполнение	Длина (мм)[1]	№ арт.
Круглый	1089	ZST.1089W
	1160	ZST.1160W

Раскрой

12c	560H | 561H: Внутр. ширина корпуса LW – 87 мм ±1 мм
12c	560F | 561F: Внутр. ширина корпуса LW – 94 мм ±1 мм

[1] Под раскрой
[2] Фиксатор выдвижной полки благодаря синхронизатору можно разблокировать с одной стороны

Принадлежности

– Саморез



Диаметр (мм)	Длина (мм)	№ арт.
Ø 3.5	15.0	609.1500

– Евровинт



Диаметр (мм)	Длина (мм)	№ арт.
Ø 6.0	14.5	661.1450.HG

Монтаж на замки – 560H | 560F

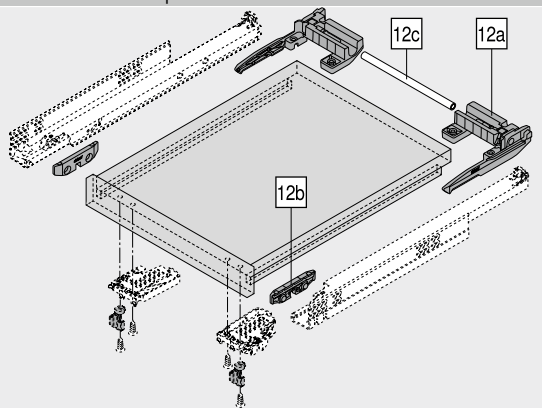

Монтаж на фиксаторы – 561H | 561F

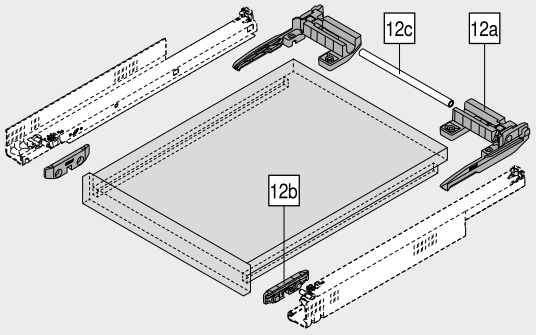

Проектирование

Обработка выдвижной полки

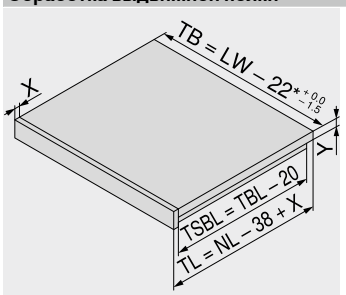

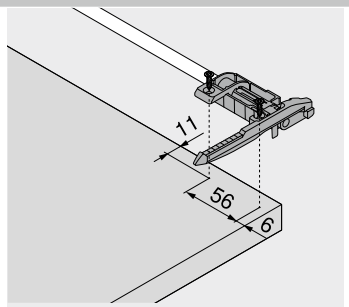

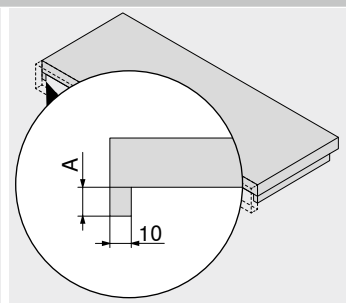

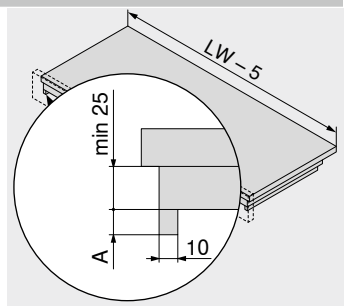

NL	Номинальная длина
LW	Внутренняя ширина корпуса
TB	Ширина выдвижной полки
TL	Длина полки с передней панелью
TBL	Длина выдвижной полки
TSBL	Длина борта выдвижной полки
X	Толщина передней панели выдвижной полки
Y	Толщина выдвижной полки
*	29 мм с **TANDEM 19 мм**

Стандартная выдвижная полка

Направляющие	A (мм)
560H | 560F	12–15
561H | 561F	11–13

Двойная выдвижная полка

Направляющие	A (мм)
560H | 560F	12–15
561H | 561F	11–13

Фиксатор выдвижной полки

Проектирование

TANDEM – 560H

Необходимое пространство в корпусе

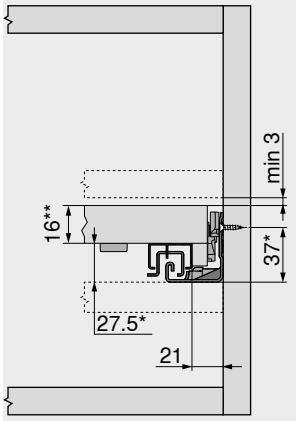

*	+3 мм с боковым стабилизатором или +1 мм с **TIP-ON**
**	Мин. 25 мм при установке в модуль под полку

Выдвижная полка

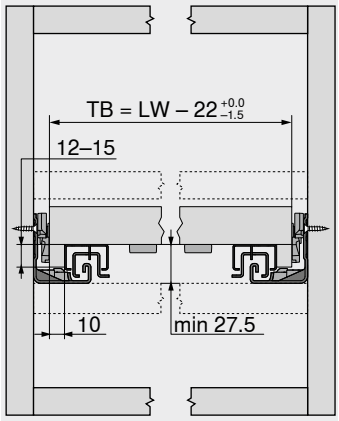

TB	Ширина выдвижной полки
LW	Внутренняя ширина корпуса

Выдвижная полка

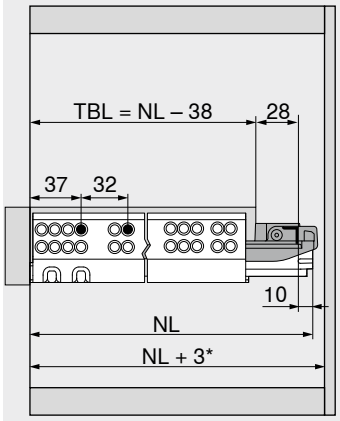

TBL	Длина выдвижной полки
NL	Номинальная длина
*	Дополнительно +12 мм с боковым стабилизатором

Выдвижная полка, вкладная

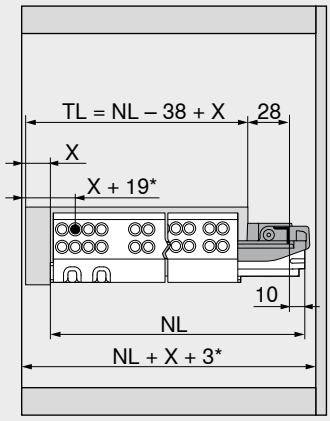

TL	Длина полки с передней панелью
NL	Номинальная длина
X	Толщина передней панели выдвижной полки
*	Дополнительно +2 мм с **POSISTOP** или дополнительно +4 мм с **TIP-ON**

TANDEM – 561H

Необходимое пространство в корпусе

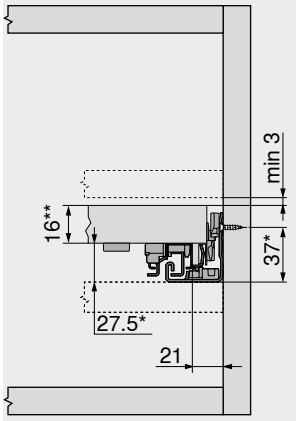

*	+3 мм с боковым стабилизатором или +1 мм с **TIP-ON**
**	Мин. 25 мм при установке в модуль под полку

Выдвижная полка

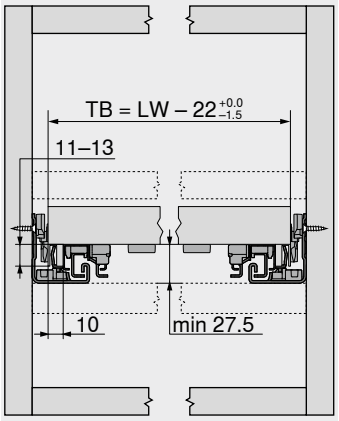

TB	Ширина выдвижной полки
LW	Внутренняя ширина корпуса

Выдвижная полка

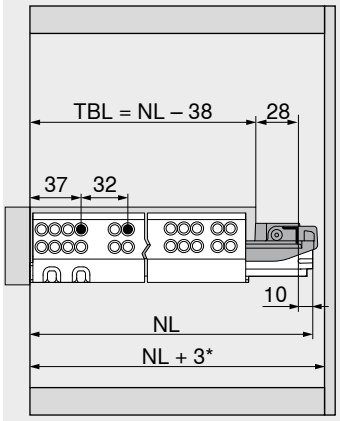

TBL	Длина выдвижной полки
NL	Номинальная длина
*	Дополнительно +12 мм с боковым стабилизатором

Выдвижная полка, вкладная

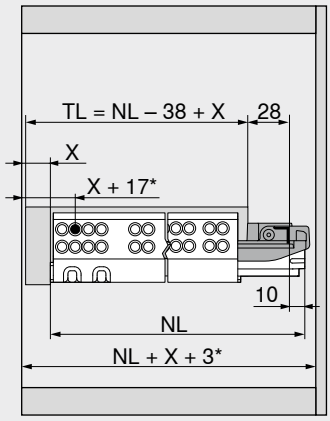

TL	Длина полки с передней панелью
NL	Номинальная длина
X	Толщина передней панели выдвижной полки
*	Дополнительно +4 мм с **TIP-ON**

Дополнительная информация

Обзор	431
TIP-ON для **MOVENTO** | **TANDEM**	506
Крепление направляющих	460
Сервисы Blum	602
Доп. техническая информация	708

Фиксатор выдвижной полки

Короткая ссылка
www.blum.com/i010

Монтаж, демонтаж и регулировка

Короткая ссылка
www.blum.com/a420

Фиксатор выдвижной полки

Проектирование

TANDEM – 560F

Необходимое пространство в корпусе

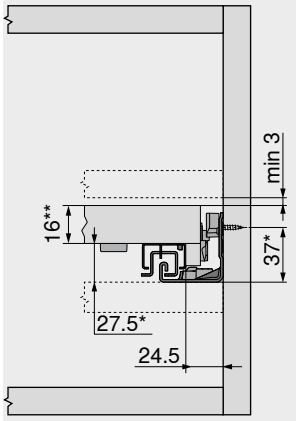

* +1 мм с **TIP-ON**
** Мин. 25 мм при установке в модуль под полку

Выдвижная полка

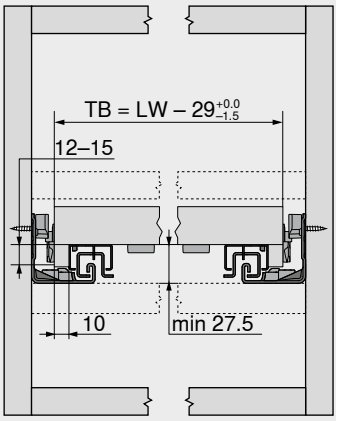

TB Ширина выдвижной полки
LW Внутренняя ширина корпуса

Выдвижная полка

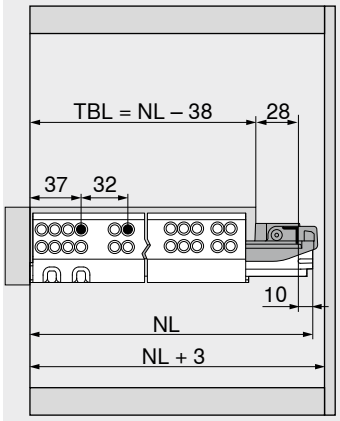

TBL Длина выдвижной полки
NL Номинальная длина

Выдвижная полка, вкладная

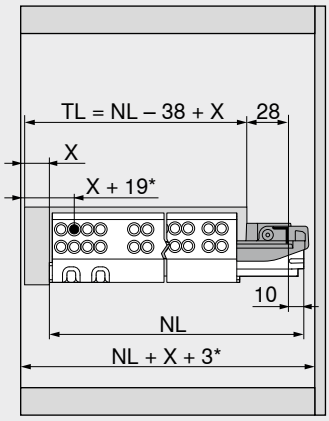

TL Длина полки с передней панелью
NL Номинальная длина
X Толщина передней панели выдвижной полки
* Дополнительно +2 мм с **POSISTOP** или дополнительно +4 мм с **TIP-ON**

TANDEM – 561F

Необходимое пространство в корпусе

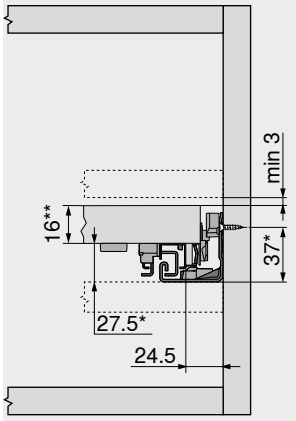

* +1 мм с **TIP-ON**
** Мин. 25 мм при установке в модуль под полку

Выдвижная полка

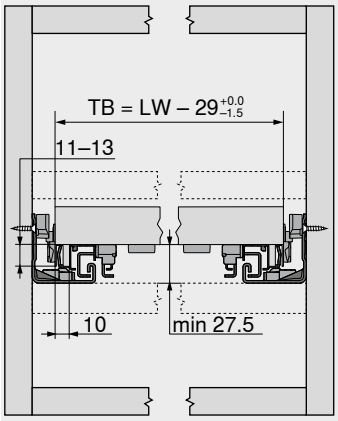

TB Ширина выдвижной полки
LW Внутренняя ширина корпуса

Выдвижная полка

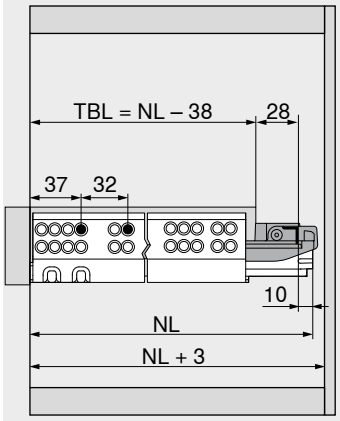

TBL Длина выдвижной полки
NL Номинальная длина

Выдвижная полка, вкладная

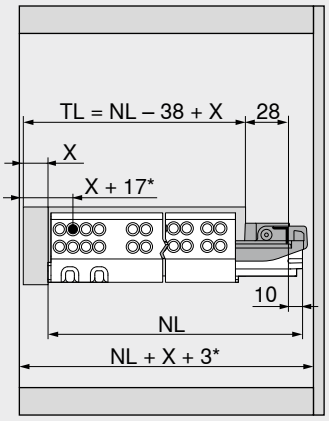

TL Длина полки с передней панелью
NL Номинальная длина
X Толщина передней панели выдвижной полки
* Дополнительно +4 мм с **TIP-ON**

Дополнительная информация

Обзор 431
TIP-ON для **MOVENTO** | **TANDEM** 506
Крепление направляющих 461
Сервисы Blum 602
Доп. техническая информация 708

Фиксатор выдвижной полки
Короткая ссылка
www.blum.com/i010
Монтаж, демонтаж и регулировка
Короткая ссылка
www.blum.com/a420

Комплект бокового стабилизатора – полное выдвижение

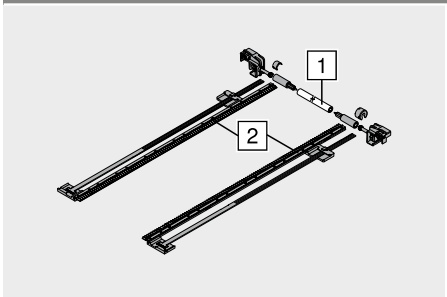

- Под раскрой
- Для ширины корпуса KB до 1400 мм
- Подходит для:
  TANDEM полного выдвижения с **BLUMOTION** – 560H | 561H
- Мы рекомендуем использовать боковой стабилизатор в широких ящиках с небольшой номинальной длиной
- Невозможно использовать с **TIP-ON**
- Цвет: темно-серый (RAL 7037)
- Материал: пластмасса

Информация для заказа

Номинальная длина NL (мм)	№ арт.
До 410	ZST.410TV
До 600	ZST.600TV
До 750	ZST.750TV

Раскрой

1	Внутр. ширина корпуса LW – 254 мм
2	Номинальная длина NL + 12 мм

Проектирование

Необходимое пространство в корпусе

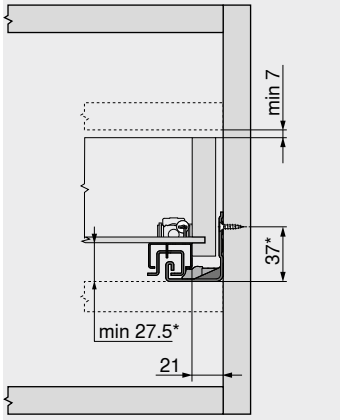

*	+3 мм с боковым стабилизатором

Стандартный ящик

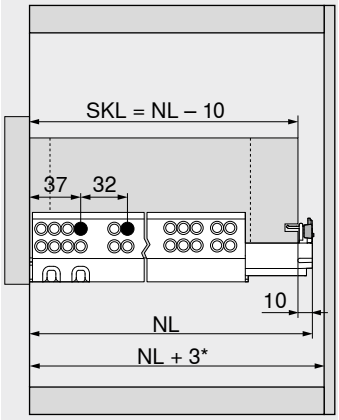

SKL	Длина стандартного ящика
NL	Номинальная длина
*	Дополнительно +12 мм с боковым стабилизатором

Необходимое пространство в корпусе

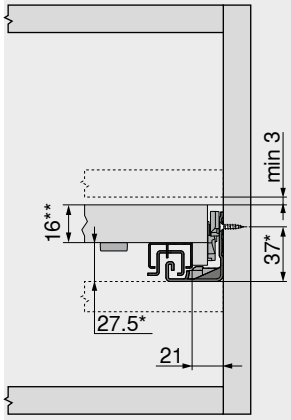

Фиксатор выдвижной полки

*	+3 мм с боковым стабилизатором
**	Мин. 25 мм при установке в модуль под полку

Выдвижная полка

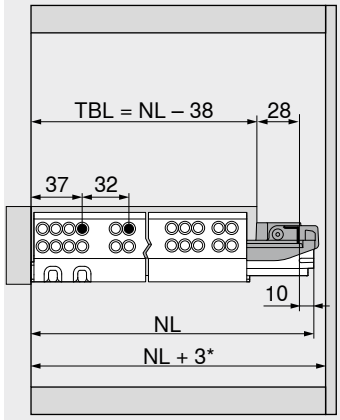

Фиксатор выдвижной полки

TBL	Длина выдвижной полки
NL	Номинальная длина
*	Дополнительно +12 мм с боковым стабилизатором

Комплект бокового стабилизатора – частичное выдвижение

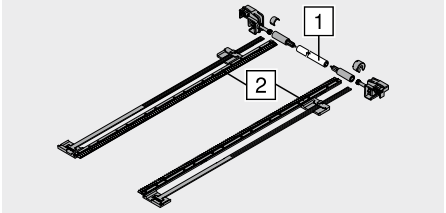

- Под раскрой
- Для ширины корпуса KB до 1400 мм
- Подходит для:
  TANDEM частичного выдвижения с **BLUMOTION** – 550H | 551H
- Мы рекомендуем использовать боковой стабилизатор в широких ящиках с небольшой номинальной длиной
- Невозможно использовать с **TIP-ON**
- Цвет: темно-серый (RAL 7037)
- Материал: пластмасса

Информация для заказа

Номинальная длина NL (мм)	№ арт.
До 410	ZST.410TT
До 650	ZST.650TT

Раскрой

1	Внутр. ширина корпуса LW – 222 мм
2	Номинальная длина NL + 12 мм

Проектирование

Необходимое пространство в корпусе

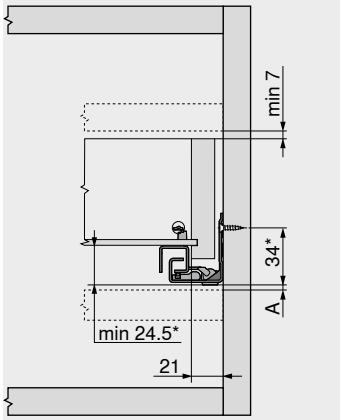

A	Расстояние 3 мм для замены на полное выдвижение
*	+3 мм с боковым стабилизатором

Стандартный ящик

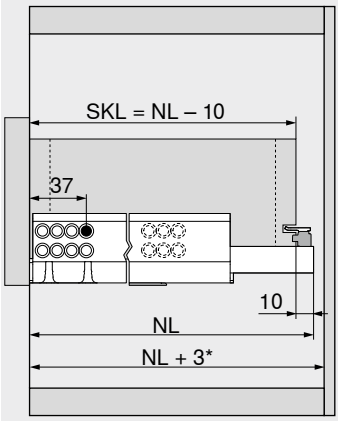

SKL	Длина стандартного ящика
NL	Номинальная длина
*	Дополнительно +12 мм с боковым стабилизатором

Продольный релинг с держателем



- Цвет: анодированный алюминий под нержавеющую сталь
- Материал: алюминий

Информация для заказа

Номинальная длина NL (мм)	№ арт.
400	ZRE.363A.ID
450	ZRE.413A.ID
480	ZRE.443A.ID
500	ZRE.463A.ID
520	ZRE.483A.ID
550	ZRE.513A.ID
580	ZRE.543A.ID
600	ZRE.563A.ID
650	ZRE.613A.ID

Проектирование

Необходимое пространство в корпусе

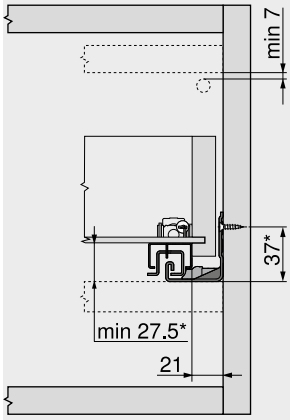

560H | 561H | 550H | 551H
* +1 мм с **TIP-ON**

Установочные размеры – задняя стенка

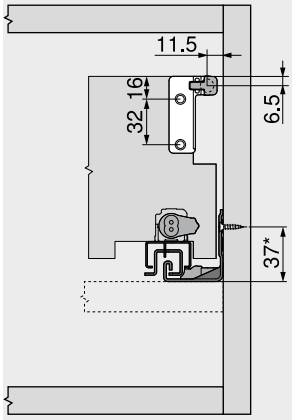

560H | 561H | 550H | 551H
* +1 мм с **TIP-ON**

Необходимое пространство в корпусе

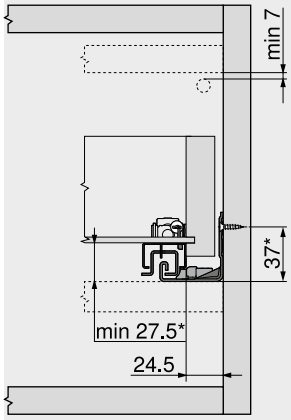

560F | 561F | 550F | 551F
* +1 мм с **TIP-ON**

Установочные размеры – задняя стенка

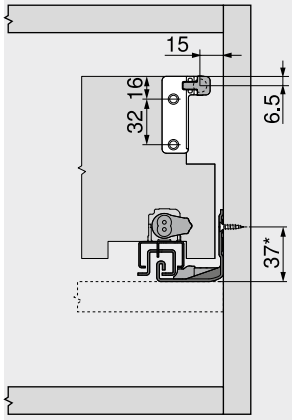

560F | 561F | 550F | 551F
* +1 мм с **TIP-ON**

Фасадный эксцентрик



- С предустановленной гайкой из стали
- Для четырехстороннего ящика
- Регулировка фасада в двух плоскостях (±2 мм)

Информация для заказа

Цвет	Материал	№ арт.
Нейтральный	Пластмасса	295.1000

Проектирование

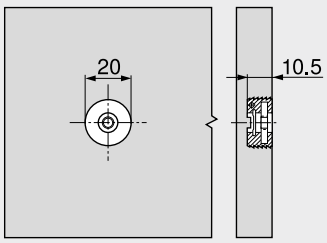

Матрица – MZM.0095 – **MINIPRESS**

Монтаж

Монтаж, демонтаж и регулировка

Короткая ссылка
www.blum.com/a420

POSISTOP



- Подходит для:
  TANDEM полного выдвижения с **BLUMOTION** – 560H | 560F
  TANDEM частичного выдвижения с **BLUMOTION** – 550H | 550F
- Используется только для вкладных конструкций

Информация для заказа

Цвет	Материал	№ арт.
Темно-серый (RAL 7037)	Пластмасса	298.5500

Монтаж, демонтаж и регулировка

Короткая ссылка
www.blum.com/a420

Саморез – Ø 3.5 мм

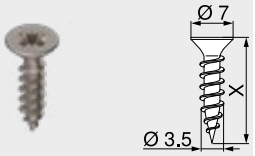

- Цвет: никелированный
- Материал: сталь

Информация для заказа

Длина X (мм)	Диаметр (мм)	№ арт.
15.0	Ø 3.5	609.1500
17.0		609.1700

Евровинт – Ø 6.0 мм

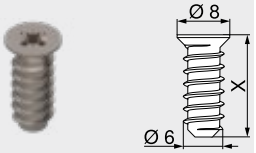

- Диаметр сверления Ø 5 мм
- Цвет: никелированный
- Материал: сталь

Информация для заказа

Длина X (мм)	Диаметр (мм)	№ арт.
10.0	Ø 6.0	661.1000.HG
11.5		661.1150.HG
13.0		661.1300.HG
14.5		661.1450.HG
20.0		661.2000.HG

Центровочное сверло



- Для предварительного сверления под саморезы Ø 3.5 мм
- Глубина сверления до 8 мм
- Материал: закаленная сталь

Информация для заказа

Обозначение	Диаметр (мм)	№ арт.
Центровочное сверло	Ø 2.7	M01.ZZ03.01
Запасное сверло		M01.ZZB3

Самоклеящийся амортизатор

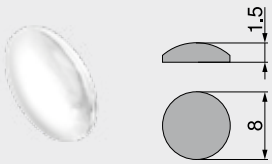

- Для смягчения удара
- Цвет: нейтральный
- Материал: пластмасса

Информация для заказа

Диаметр (мм)	№ арт.
Ø 8.0	993.710

Врезной амортизатор

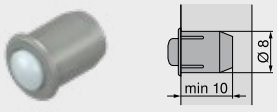

- Для смягчения удара
- Состоит из двух частей
- Цвет: серый (RAL 9006)
- Материал: пластмасса

Информация для заказа

Диаметр (мм)	№ арт.
Ø 8.0	993.706

Крестовая отвертка



- Ручка оранжевого цвета с логотипом “Blum”
- Цвет: черный/оранжевый
- Материал: пластмасса/сталь

Информация для заказа		
Тип наконечника	**Общая длина (мм)**	**№ арт.**
PZ 2 (крест)	210	**303.756.1**

Шлицевая отвертка



- Ручка оранжевого цвета с логотипом “Blum”
- Цвет: черный/оранжевый
- Материал: пластмасса/сталь

Информация для заказа		
Тип наконечника	**Общая длина (мм)**	**№ арт.**
Шлиц, размер 1	200	**314.928.1**

Направляющая – 560H – 30 кг

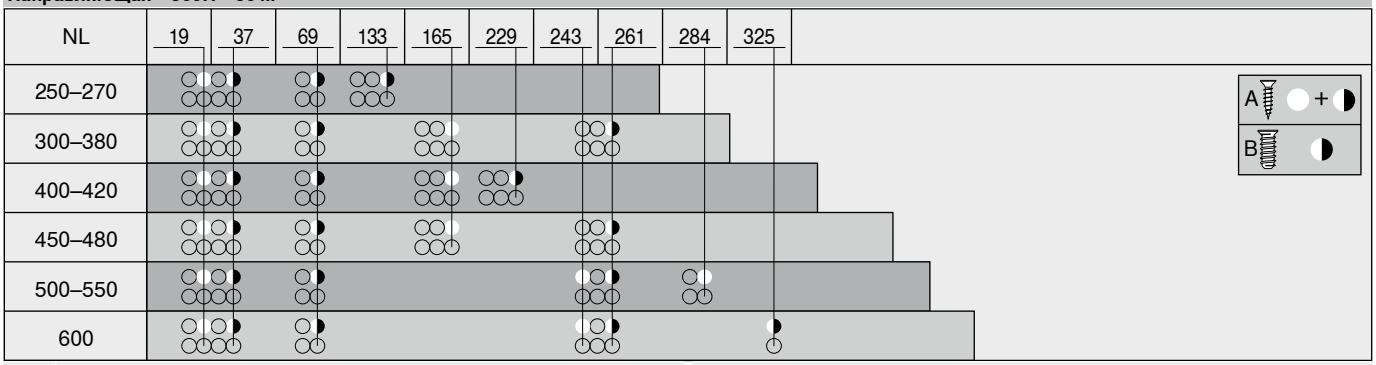

NL	Номинальная длина
A	Саморез Ø 4 x 15 мм
B	Евровинт Ø 6 x 14.5 мм, № арт. 661.1450.HG

Направляющая – 550H – 30 кг

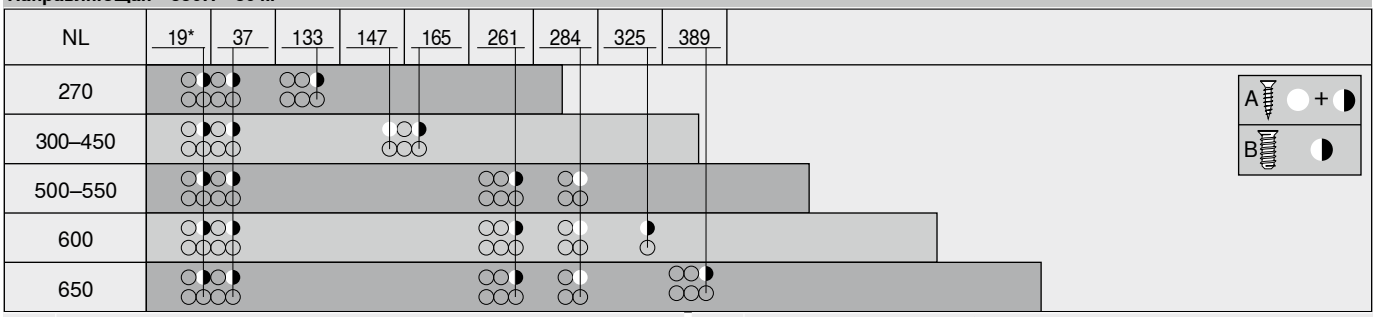

NL	Номинальная длина
A	Саморез Ø 4 x 15 мм
B	Евровинт Ø 6 x 14.5 мм, № арт. 661.1450.HG
*	Можно заменить саморезом Ø 4 x 15 мм

Направляющая – 561H – 30 кг

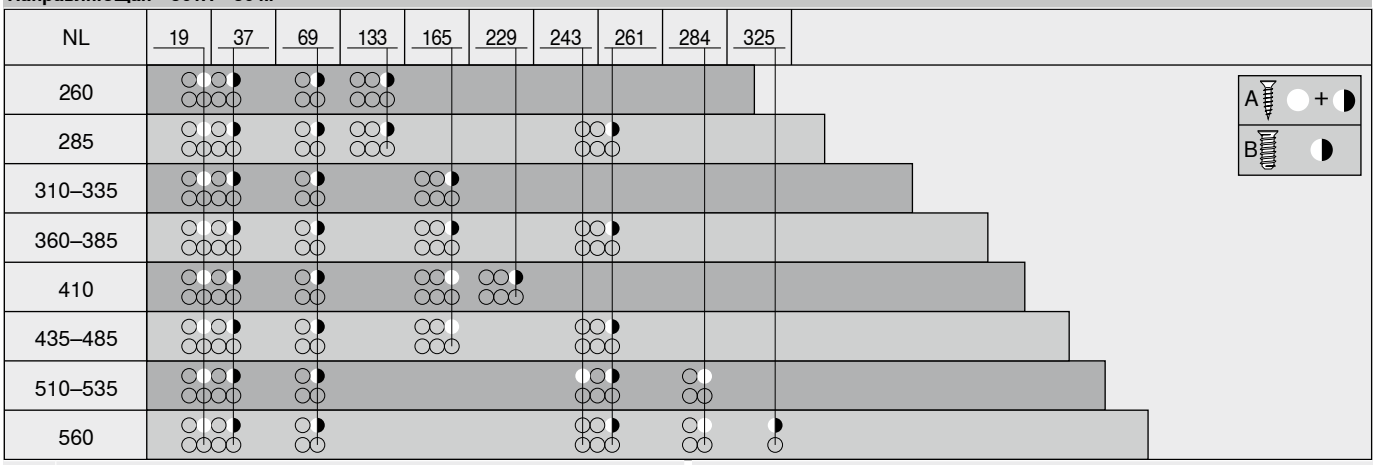

NL	Номинальная длина
A	Саморез Ø 4 x 15 мм
B	Евровинт Ø 6 x 14.5 мм, № арт. 661.1450.HG

Направляющие 551H – 30 кг

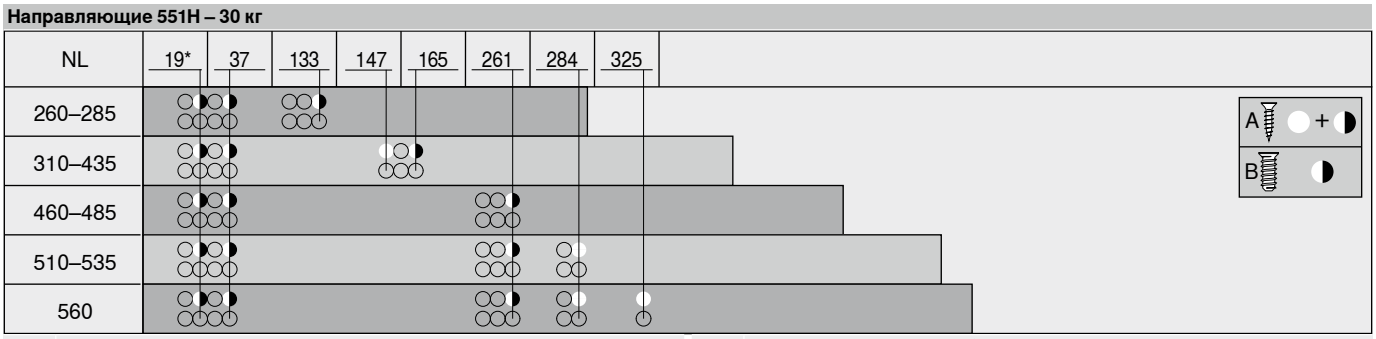

NL	Номинальная длина
A	Саморез Ø 4 x 15 мм
B	Евровинт Ø 6 x 14.5 мм, № арт. 661.1450.HG
*	Можно заменить саморезом Ø 4 x 15 мм

Направляющая – 560F – 30 кг

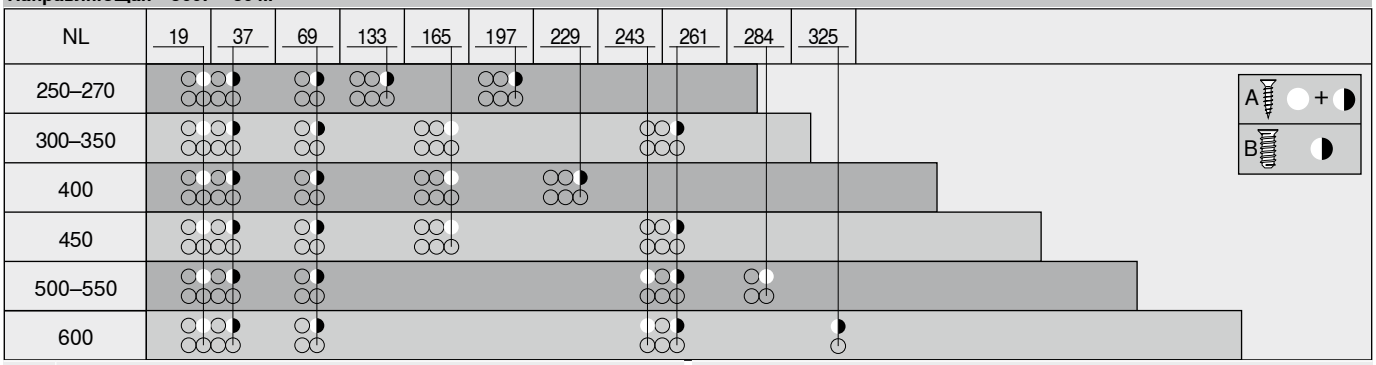

NL	Номинальная длина
A	Саморез Ø 4 x 15 мм
B	Евровинт Ø 6 x 14.5 мм, № арт. 661.1450.HG

Направляющая – 550F – 30 кг

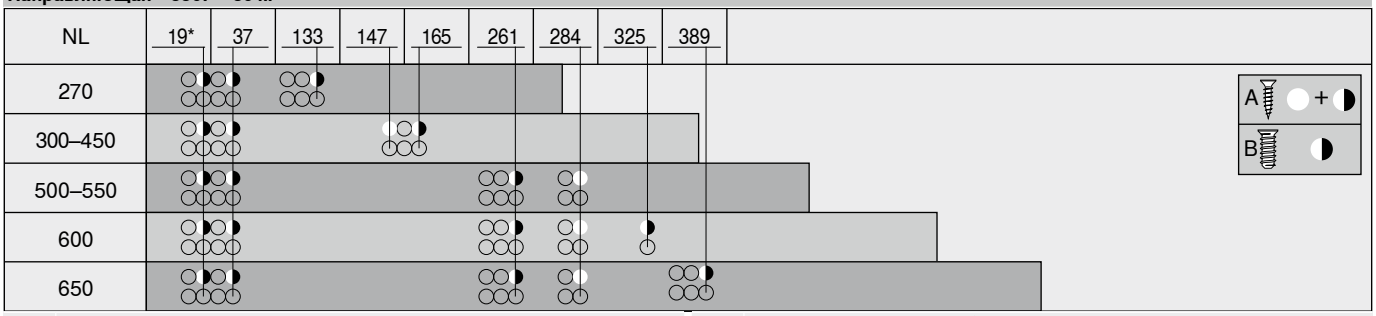

NL	Номинальная длина
A	Саморез Ø 4 x 15 мм
B	Евровинт Ø 6 x 14.5 мм, № арт. 661.1450.HG
*	Можно заменить саморезом Ø 4 x 15 мм

Направляющая – 561F – 30 кг

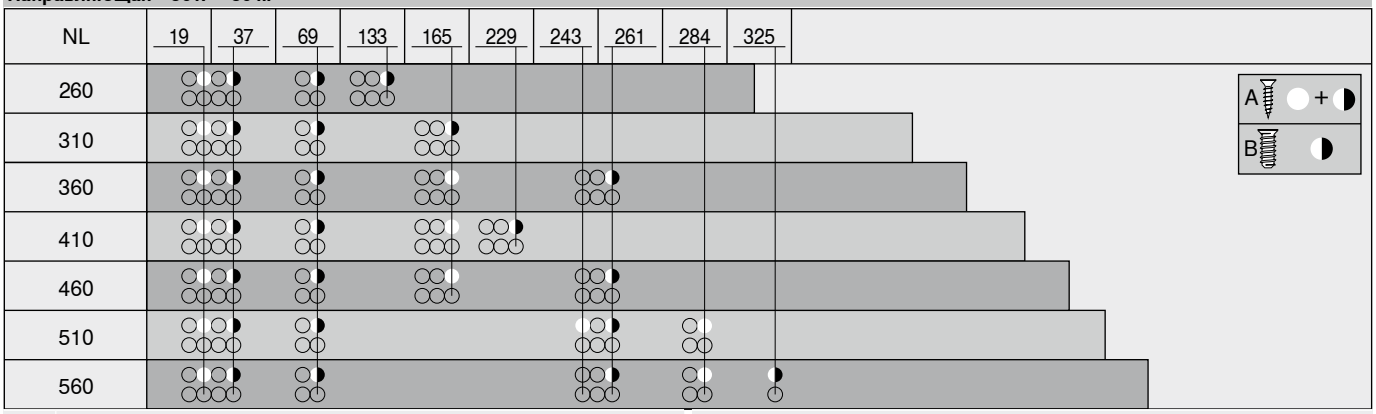

NL	Номинальная длина
A	Саморез Ø 4 x 15 мм
B	Евровинт Ø 6 x 14.5 мм, № арт. 661.1450.HG

Направляющие 551F – 30 кг



NL	Номинальная длина
A	Саморез Ø 4 x 15 мм
B	Евровинт Ø 6 x 14.5 мм, № арт. 661.1450.HG
*	Можно заменить саморезом Ø 4 x 15 мм

Комфортное открывание ящиков для любого жилого помещения



SERVO-DRIVE, систему открывания с электрическим приводом, можно использовать с деревянными стандартными ящиками. Так Ваши клиенты смогут ощутить комфорт при открывании ящиков во всех жилых помещениях. Высокое качество движения дополняется мягким и бесшумным закрыванием, которое обеспечивает амортизатор **BLUMOTION**.

Достаточно слегка нажать на фасад без ручки или потянуть за ручку, чтобы ящик открылся автоматически. При этом неважно, с какой силой и в каком месте Вы касаетесь фасада. Неважно, тяжелые или легкие, широкие или узкие ящики – система открывания работает всегда безупречно.

Открывание и закрывание ящиков может быть таким простым





Достаточно слегка нажать на фасад – и ящик откроется автоматически. А **BLUMOTION** обеспечит мягкое и бесшумное закрывание.

Простая интеграция сложной техники



Применение
- Ящики **MOVENTO** | **TANDEM** можно использовать без изменений



Монтаж | обработка
- Монтаж привода без инструмента
- Специальные шаблоны
- Нет жесткого соединения с приводом



Прокладка кабеля
- Простая прокладка кабеля
- Для подвода тока достаточно одного блока питания для всей кухни

Системы направляющих

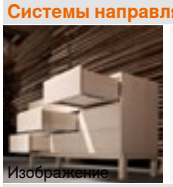
Изображение

Системы направляющих 408
MOVENTO 410
TANDEM 430

Применение

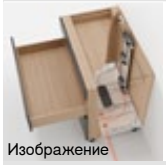
Изображение

Стандартный корпус 464
SPACE TOWER 470
Шкаф под мойку 476
Два ящика с одним фасадом 480
Корпус с ящиками различной глубины | внутренние ящики 484
Корпус с одним ящиком 490
Корпус с вкладными фасадами 494
SERVO-DRIVE uno для напольных контейнеров под мусор 498

Принадлежности

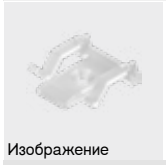
Изображение

Держатель кабеля 500
Кабель синхронизации 500

Монтаж, демонтаж и регулировка

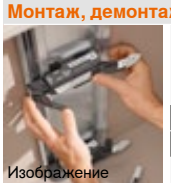
Изображение

Монтаж, демонтаж и регулировка

Короткая ссылка
www.blum.com/a450

Директива об автоматизированном оборудовании 711

Подробная информация об автоматизированном оборудовании

Короткая ссылка
www.blum.com/s025

Пиктограммы

Только по запросу

Веб-код – задать в Конфигураторе изделий или нажать

Стандартный корпус



- Электрическая система открывания в комбинации с **BLUMOTION** обеспечивает мягкое и бесшумное закрывание любой конструкции
- С вертикальным несущим профилем
- Нет жесткого соединения ящика с приводом
- Ящики можно использовать без изменений
- Монтаж привода без инструмента
- Простая прокладка кабеля
- Небольшое пространство для установки

Прокладка кабеля

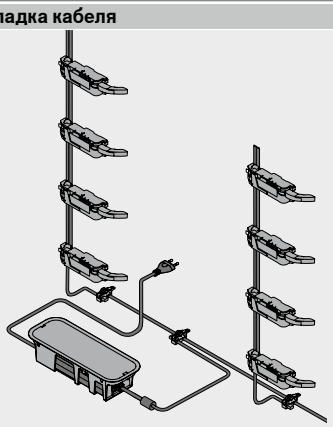

Информация для заказа

1a Дистанционный амортизатор Blum

	Диаметр (мм)	Цвет	№ арт.
	Ø 5.0	TGR	993.0530
	Ø 8.0		993.0830.01

Высота фасада FH (мм)	Дистанционный амортизатор Blum (шт.)
До 300	2
От 301	4

2 Несущий профиль

	Длина (мм)[1]	Материал	Кабель	№ арт.
	650	Алюминий	С кабелем	Z10T650AA
	700			Z10T700AA
	710			Z10T710AA
	750			Z10T750AA
	800			Z10T800AA
	1170		Без кабеля	Z10T1170A

Комплектация:

2	1 x	Несущий профиль
Раскрой	**2**	Внутренняя высота корпуса LH – 10 мм

[1] Под раскрой

3a Держатель несущего профиля, верхний/нижний – горизонтальная рейка

	Цвет	Материал	№ арт.
	TGR	Пластмасса	Z10D01E0.01

Комплектация:

3a	1 x	Держатель несущего профиля, верхний/нижний

Альтернатива для 3a

3b Держатель несущего профиля, нижний/задний – вертикальная рейка

	Цвет	Материал	№ арт.
	TGR	Пластмасса	Z10D01EA.01

Комплектация:

3b	1 x	Держатель несущего профиля, нижний/задний
–	1 x	Заглушка несущего профиля

9 Привод

	Цвет	Материал	№ арт.
	TGR	Пластмасса	Z10A3000.04

Комплектация:

9	1 x	Привод Вкл. предустановленным удлинителем рычага

11 Комплект распределительный кабель SERVO-DRIVE[2]

	Цвет	Длина (м)[1]	№ арт.
	SZ	8	Z10K800AE

Комплектация:

11a	1 x	Распределительный кабель **SERVO-DRIVE**
11b	5 x	Защита концов кабеля

[1] Под раскрой

[2] Используется как распределительный, коммуникационный кабель, как кабель несущего профиля

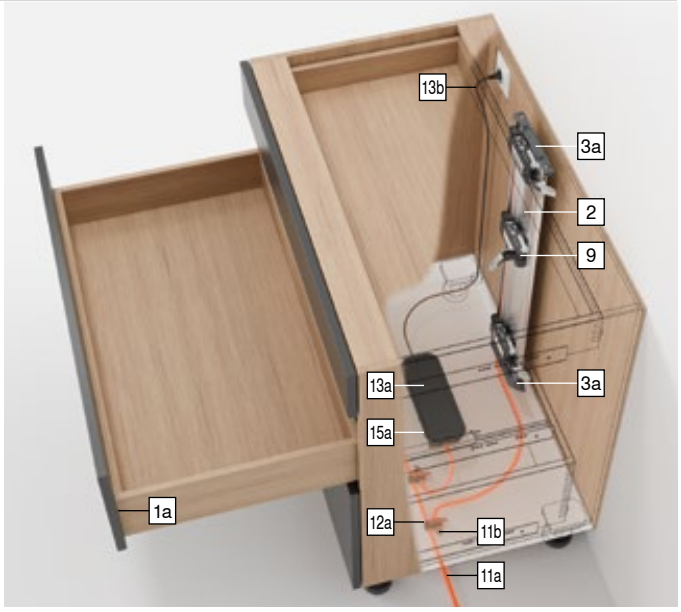

12 Комплект соединительный узел

	Цвет	Материал	№ арт.
	SZ	Пластмасса	Z10V100E.01

Комплектация:

12a	1 x	Соединительный узел
11b	2 x	Защита концов кабеля

Стандартный корпус

Информация для заказа

13 Блок питания и сетевой кабель SERVO-DRIVE[4]

	Цвет			SZ	
	Штекер	Рынок[1]	Языковой пакет[2]	Язык[3]	№ арт.
	E	Европа	A	DE | EN | FR | IT | NL	Z10NE04EA
			B	DA | EN | FI | NO | SV	Z10NE04EB
			C	EL | EN | HR | SL | SR | TR	Z10NE04EC
			D	EN | ES | FR | IT | PT	Z10NE04ED
			E	CS | HU | PL | SK	Z10NE04EE
			F	BG | ET | LT | LV | RO | RU | UK	Z10NE04EF
			I	EN	Z10NE04EI
	B	GB	A	DE | EN | FR | IT | NL	Z10NE04BA
			I	EN	Z10NE04BI
	H	IN			Z10NE04HI
	I	IL	A	DE | EN | FR | IT | NL	Z10NE04IA
	K	AU	I	EN	Z10NE04KI
	N	CN	H	EN | ZH | KO	Z10NE04NH
	R	KR			Z10NE04RH
	S	BR	K	EN | ES | PT	Z10NE04SK
	T	TW	H	EN | ZH | KO	Z10NE04TH
	U	US | CA	G	EN | ES | FR	Z10NE04UG
		JP	J	JA	Z10NE04UJ
	Z	ZA	I	EN	Z10NE04ZI

Комплектация:

13a 1 x Блок питания **SERVO-DRIVE**
Исходящий кабель – длина 2 м
Вкл. инструкцию по монтажу и эксплуатации

13b 1 x Сетевой кабель
Длина 1.5–1.8 м, вкл. штекер

[1] Обозначения рынков согласно ISO 3166
[2] Языковой пакет – инструкция по эксплуатации
[3] Обозначения языков согласно ISO 639
[4] Требуется при использовании двух и более приводов

15a Держатель блока питания – монтаж к полу[1]

	Цвет	Материал	№ арт.
	TGR	Пластмасса	Z10NG000

Комплектация:

15a 1 x Держатель блока питания – монтаж к полу
Вкл. крышкой

[1] Для блока питания **SERVO-DRIVE**

Альтернатива для 15a

15b Держатель блока питания – монтаж к стене[1]

	Цвет	Материал	№ арт.
	WGR	Пластмасса	Z10NG120

Комплектация:

15b 1 x Держатель блока питания – монтаж к стене

[1] Для блока питания **SERVO-DRIVE**

Принадлежности

– Держатель кабеля[1]

	Цвет	Материал	№ арт.
	WS	Пластмасса	Z10K0009

Комплектация:

– 1 x Держатель кабеля

[1] Например, для фиксации распределительного кабеля **SERVO-DRIVE**

– Кабель синхронизации[1]

	Длина (мм)	Цвет	№ арт.
	80	WS	Z10K008S
	500		Z10K050S
	1200		Z10K120S
	1600		Z10K160S

Комплектация:

– 1 x Кабель синхронизации

[1] Соединяет два привода, которые должны срабатывать одновременно

Цвет		Цвет	
SZ	Черный	WGR	Серый
TGR	Глубокий серый	WS	Белый

4

Дополнительная информация

Обзор	463	Директива об автоматизированном оборудовании	711	**Монтаж, демонтаж и регулировка**	
MOVENTO	410	Доп. техническая информация	708		
TANDEM	430			Короткая ссылка	
Проектирование – горизонтальная рейка	466			www.blum.com/a450	
Проектирование – вертикальная рейка	468				
Принадлежности	500				
Сервисы Blum	602				

Стандартный корпус

Проектирование – горизонтальная рейка

Корпус

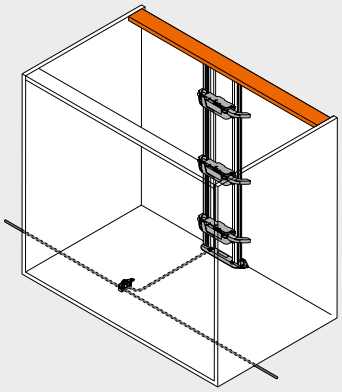

Позиции – привод

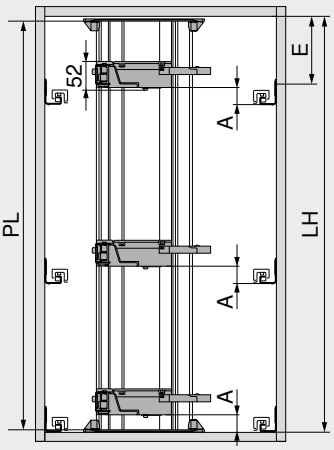

PL = LH – 10 мм
Округлить до десятков в меньшую сторону

A	Расстояние от нижнего края направляющей до нижнего края привода
E	Расстояние от нижнего края крышки корпуса до позиции крепления направляющей
LH	Внутренняя высота корпуса
PL	Длина несущего профиля

Позиции – привод

Системы направляющих	Высота ящика SKH (мм)	Внутренняя ширина корпуса LW (мм)					
		224–234		235–428		≥ 429	
		A (мм)	E мин. (мм)	A (мм)	E мин. (мм)	A (мм)	E мин. (мм)
MOVENTO	≥ 79	–	–	60	74	35	49
TANDEM	≥ 79	55	71	55	71	35	51

A	Расстояние от нижнего края направляющей до нижнего края привода	–	Невозможно
E	Расстояние от нижнего края крышки корпуса до позиции крепления направляющей		

Дно – карта сверления

Прокладка кабеля снизу

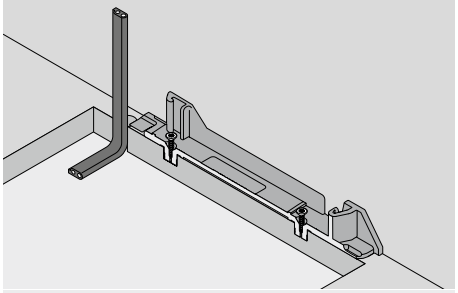

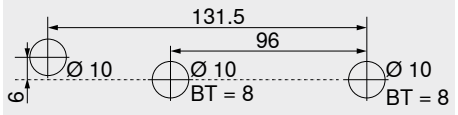

BT Глубина сверления



Альтернативная схема сверления – **MINIPRESS top** | **MINIPRESS**
BT Глубина сверления

Прокладка кабеля сзади

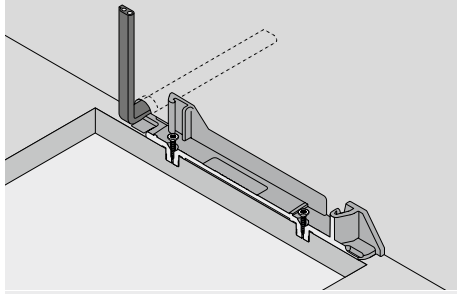

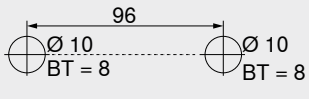

BT Глубина сверления

Обработка фасада – позиции – дистанционный амортизатор Blum

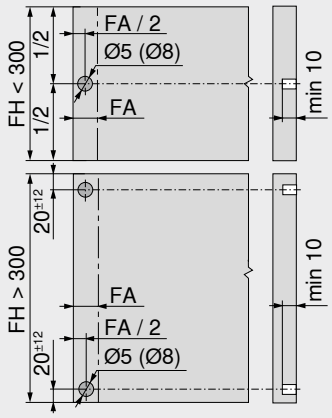

Дистанционные амортизаторы Blum обеспечивают необходимый ход срабатывания = 2 мм

Высота фасада FH (мм)	Дистанционный амортизатор Blum (шт.)
До 300	2
От 301	4

FA	Наложение фасада
FH	Высота фасада

Стандартный корпус

Проектирование – горизонтальная рейка

Карта сверления – дно | рейка

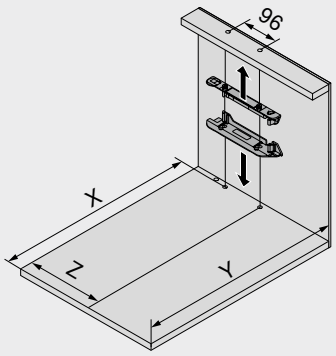

Высота ящика SKH (мм)	X (мм)	Y (мм)
≥ 79	NL + 16	NL + 30

NL	Номинальная длина
X	Позиция сверления
Y	Мин. необходимое пространство
Z	Размер смещения

Системы направляющих	Высота ящика SKH (мм)	Внутренняя ширина корпуса LW (мм)							
		224–234		235–388		389–428		≥ 429	
		Z (мм)	Удлинитель рычага	Z (мм)	Удлинитель рычага	Z (мм)	Удлинитель рычага	Z (мм)	Удлинитель рычага
MOVENTO	≥ 79	–	–	164	●	164	●	LW / 2	●
TANDEM	≥ 79	164	–	164	●	LW / 2	●	LW / 2	●

LW	Внутренняя ширина корпуса	●	Требуется
Z	Размер смещения	–	Невозможно

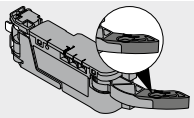

Удлинитель рычага

Необходимое пространство и безопасное расстояние – держатель блока питания

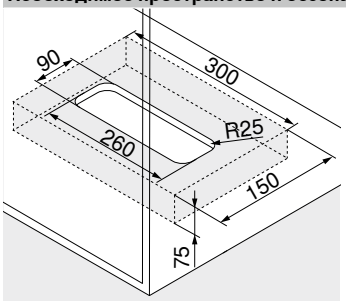

Монтаж к полу

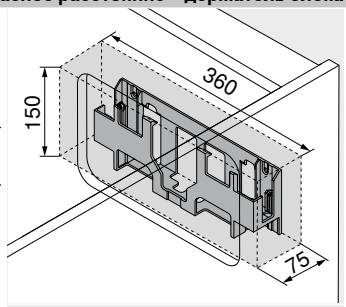

Монтаж к стене

Внимание

Необходимо соблюдать безопасное расстояние 30 мм от нижней кромки (монтаж к полу) или от передней кромки (монтаж к стене) крепления блока питания до соседних элементов!

Необходимо обеспечить циркуляцию воздуха. В противном случае возможен перегрев блока питания **SERVO-DRIVE**!

Дополнительная информация

Обзор	463	Сервисы Blum	602	**Монтаж, демонтаж и регулировка**	
MOVENTO	410	Директива об автоматизированном оборудовании	711		
TANDEM	430	Доп. техническая информация	708		
Информация для заказа	464			**Короткая ссылка**	
Проектирование – вертикальная рейка	468			**www.blum.com/a450**	
Принадлежности	500				

Стандартный корпус

Проектирование – вертикальная рейка

Корпус

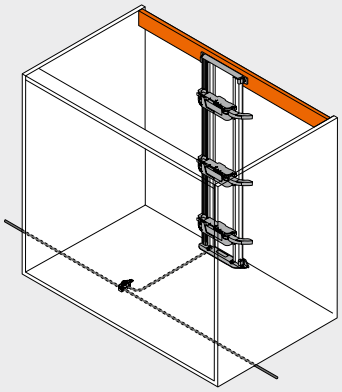

Позиции – привод

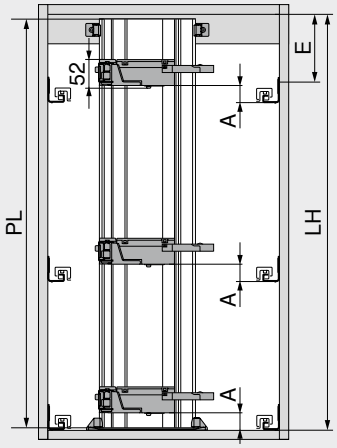

PL = LH – 10 мм
Округлить до десятков в меньшую сторону

A	Расстояние от нижнего края направляющей до нижнего края привода
E	Расстояние от нижнего края крышки корпуса до позиции крепления направляющей
LH	Внутренняя высота корпуса
PL	Длина несущего профиля

Позиции – привод

Системы направляющих	Высота ящика SKH (мм)	Внутренняя ширина корпуса LW (мм)					
		224–234		235–428		≥ 429	
		A (мм)	E мин. (мм)	A (мм)	E мин. (мм)	A (мм)	E мин. (мм)
MOVENTO	≥ 79	–	–	60	84	35	54
TANDEM	≥ 79	55	81	55	81	35	61

A	Расстояние от нижнего края направляющей до нижнего края привода	–	Невозможно
E	Расстояние от нижнего края крышки корпуса до позиции крепления направляющей		

Дно – карта сверления

Прокладка кабеля снизу

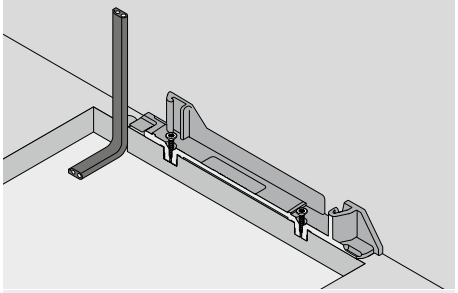

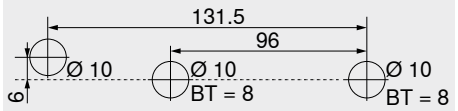

BT Глубина сверления

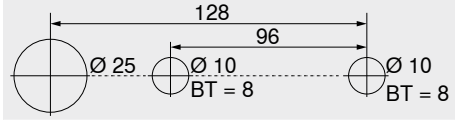

Альтернативная схема сверления – **MINIPRESS top** | **MINIPRESS**
BT Глубина сверления

Прокладка кабеля сзади

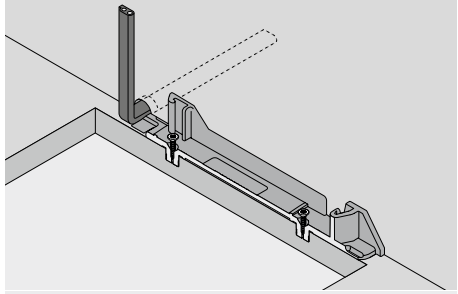

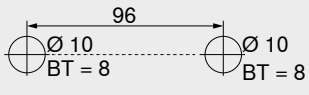

BT Глубина сверления

Обработка фасада – позиции – дистанционный амортизатор Blum

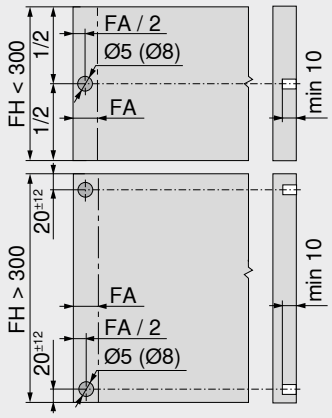

Дистанционные амортизаторы Blum обеспечивают необходимый ход срабатывания = 2 мм

Высота фасада FH (мм)	Дистанционный амортизатор Blum (шт.)
До 300	2
От 301	4

FA	Наложение фасада
FH	Высота фасада

Стандартный корпус

Проектирование – вертикальная рейка

Карта сверления – дно | рейка

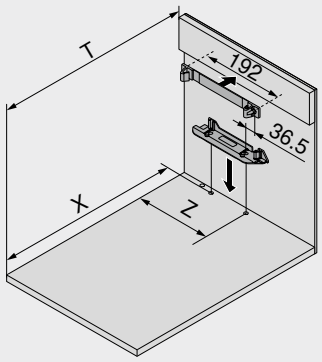

Высота ящика SKH (мм)	X (мм)	T (мм)
≥ 79	NL + 16	NL + 31

NL	Номинальная длина
X	Позиция сверления
T	Позиции – передней кромки корпуса до рейки
Z	Размер смещения

Системы направляющих	Высота ящика SKH (мм)	Внутренняя ширина корпуса LW (мм)							
		224–234		235–388		389–428		≥ 429	
		Z (мм)	Удлинитель рычага	Z (мм)	Удлинитель рычага	Z (мм)	Удлинитель рычага	Z (мм)	Удлинитель рычага
MOVENTO	≥ 79	–	–	164	●	164	●	LW / 2	●
TANDEM	≥ 79	164	–	164	●	LW / 2	●	LW / 2	●

LW	Внутренняя ширина корпуса	●	Требуется
Z	Размер смещения	–	Невозможно

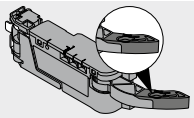

Удлинитель рычага

Необходимое пространство и безопасное расстояние – держатель блока питания

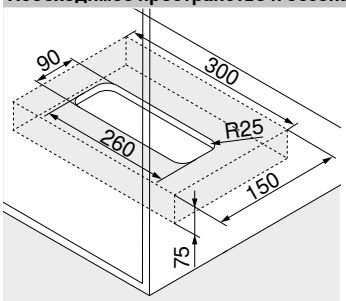

Монтаж к полу

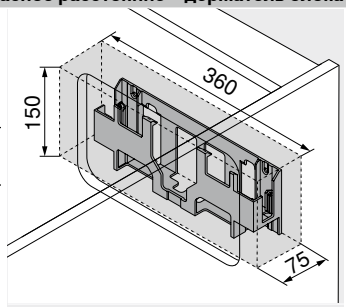

Монтаж к стене

Внимание

Необходимо соблюдать безопасное расстояние 30 мм от нижней кромки (монтаж к полу) или от передней кромки (монтаж к стене) крепления блока питания до соседних элементов!

Необходимо обеспечить циркуляцию воздуха. В противном случае возможен перегрев блока питания **SERVO-DRIVE**!

Дополнительная информация

Обзор	463	Сервисы Blum	602	**Монтаж, демонтаж и регулировка**	
MOVENTO	410	Директива об автоматизированном оборудовании	711		
TANDEM	430	Доп. техническая информация	708		
Информация для заказа	464			**Короткая ссылка**	
Проектирование – горизонтальная рейка	466			**www.blum.com/a450**	
Принадлежности	500				

SPACE TOWER



- Электрическая система открывания в комбинации с **BLUMOTION** обеспечивает мягкое и бесшумное закрывание любой конструкции
- С вертикальным несущим профилем
- Нет жесткого соединения ящика с приводом
- Ящики можно использовать без изменений
- Монтаж привода без инструмента
- Простая прокладка кабеля
- Небольшое пространство для установки

Прокладка кабеля

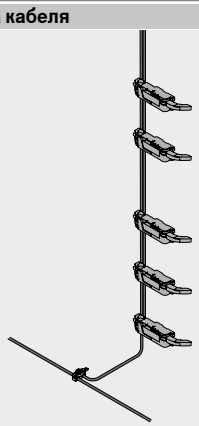

Информация для заказа

2 Несущий профиль

Длина (мм)[1]	Материал	Кабель	№ арт.
650	Алюминий	С кабелем	Z10T650AA
700			Z10T700AA
710			Z10T710AA
750			Z10T750AA
800			Z10T800AA
1170		Без кабеля	Z10T1170A

Комплектация:
2 1 x Несущий профиль
Раскрой **2** Внутренняя высота корпуса LH – 10 мм
[1] Под раскрой

3a Держатель несущего профиля, верхний/нижний – горизонтальная рейка

Цвет	Материал	№ арт.
TGR	Пластмасса	Z10D01E0.01

Комплектация:
3a 1 x Держатель несущего профиля, верхний/нижний

Альтернатива для 3a

3b Держатель несущего профиля, нижний/задний – вертикальная рейка

Цвет	Материал	№ арт.
TGR	Пластмасса	Z10D01EA.01

Комплектация:
3b 1 x Держатель несущего профиля, нижний/задний
– 1 x Заглушка несущего профиля

9 Привод

Цвет	Материал	№ арт.
TGR	Пластмасса	Z10A3000.04

Комплектация:
9 1 x Привод
Вкл. предустановленным удлинителем рычага

11 Комплект распределительный кабель SERVO-DRIVE[2]

Цвет	Длина (м)[1]	№ арт.
SZ	8	Z10K800AE

Комплектация:
11a 1 x Распределительный кабель **SERVO-DRIVE**
11b 5 x Защита концов кабеля
[1] Под раскрой
[2] Используется как распределительный, коммуникационный кабель, как кабель несущего профиля

12 Комплект соединительный узел

Цвет	Материал	№ арт.
SZ	Пластмасса	Z10V100E.01

Комплектация:
12a 1 x Соединительный узел
11b 2 x Защита концов кабеля



SPACE TOWER

Информация для заказа

13 Блок питания и сетевой кабель SERVO-DRIVE[4]

Цвет				SZ
Штекер	Рынок[1]	Языковой пакет[2]	Язык[3]	№ арт.
E	Европа	A	DE | EN | FR | IT | NL	Z10NE04EA
		B	DA | EN | FI | NO | SV	Z10NE04EB
		C	EL | EN | HR | SL | SR | TR	Z10NE04EC
		D	EN | ES | FR | IT | PT	Z10NE04ED
		E	CS | HU | PL | SK	Z10NE04EE
		F	BG | ET | LT | LV | RO | RU | UK	Z10NE04EF
		I	EN	Z10NE04EI
B	GB	A	DE | EN | FR | IT | NL	Z10NE04BA
		I	EN	Z10NE04BI
H	IN			Z10NE04HI
I	IL	A	DE | EN | FR | IT | NL	Z10NE04IA
K	AU	I	EN	Z10NE04KI
N	CN	H	EN | ZH | KO	Z10NE04NH
R	KR			Z10NE04RH
S	BR	K	EN | ES | PT	Z10NE04SK
T	TW	H	EN | ZH | KO	Z10NE04TH
U	US | CA	G	EN | ES | FR	Z10NE04UG
	JP	J	JA	Z10NE04UJ
Z	ZA	I	EN	Z10NE04ZI

Комплектация:

13a 1 x Блок питания **SERVO-DRIVE**
Исходящий кабель – длина 2 м
Вкл. инструкцию по монтажу и эксплуатации

13b 1 x Сетевой кабель
Длина 1.5–1.8 м, вкл. штекер

[1] Обозначения рынков согласно ISO 3166
[2] Языковой пакет – инструкция по эксплуатации
[3] Обозначения языков согласно ISO 639
[4] Требуется при использовании двух и более приводов

15a Держатель блока питания – монтаж к полу[1]

Цвет	Материал	№ арт.
TGR	Пластмасса	Z10NG000

Комплектация:

15a 1 x Держатель блока питания – монтаж к полу
Вкл. крышкой

[1] Для блока питания **SERVO-DRIVE**

Альтернатива для 15a

15b Держатель блока питания – монтаж к стене[1]

Цвет	Материал	№ арт.
WGR	Пластмасса	Z10NG120

Комплектация:

15b 1 x Держатель блока питания – монтаж к стене

[1] Для блока питания **SERVO-DRIVE**

Принадлежности

– Держатель кабеля[1]

Цвет	Материал	№ арт.
WS	Пластмасса	Z10K0009

Комплектация:

– 1 x Держатель кабеля

[1] Например, для фиксации распределительного кабеля **SERVO-DRIVE**

Цвет		Цвет	
SZ	Черный	WGR	Серый
TGR	Глубокий серый	WS	Белый

Дополнительная информация

Обзор	463	Директива об автоматизированном оборудовании	711	**Монтаж, демонтаж и регулировка**	
MOVENTO	410	Доп. техническая информация	708		
TANDEM	430				
Проектирование – несущий профиль сверху	472			Короткая ссылка	
Проектирование – несущий профиль снизу	474			www.blum.com/a450	
Принадлежности	500				
Сервисы Blum	602				

SPACE TOWER

Проектирование – несущий профиль сверху

Корпус

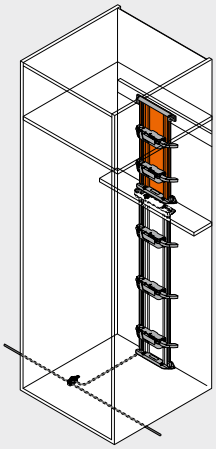

Позиции – привод

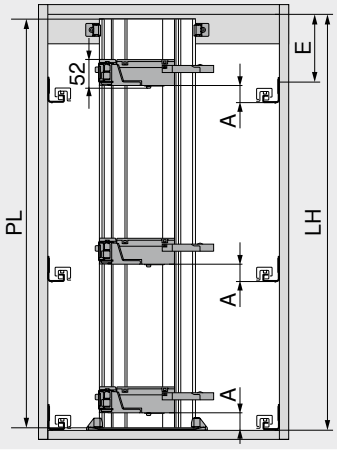

PL = LH – 10 мм
Округлить до десятков в меньшую сторону

A	Расстояние от нижнего края направляющей до нижнего края привода
E	Расстояние от нижнего края крышки корпуса до позиции крепления направляющей
LH	Внутренняя высота корпуса
PL	Длина несущего профиля

Позиции – привод

Системы направляющих	Высота ящика SKH (мм)	Внутренняя ширина корпуса LW (мм)					
		224–234		235–428		≥ 429	
		A (мм)	E мин. (мм)	A (мм)	E мин. (мм)	A (мм)	E мин. (мм)
MOVENTO	≥ 79	–	–	60	74	35	49
TANDEM	≥ 79	55	71	55	71	35	51

A	Расстояние от нижнего края направляющей до нижнего края привода	–	Невозможно
E	Расстояние от нижнего края крышки корпуса до позиции крепления направляющей		

Дно – карта сверления

Прокладка кабеля снизу

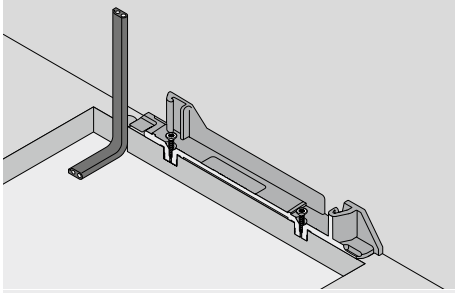

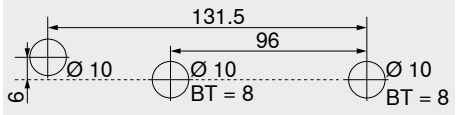

BT Глубина сверления

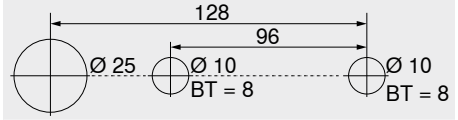

Альтернативная схема сверления – **MINIPRESS top** | **MINIPRESS**
BT Глубина сверления

Прокладка кабеля сзади

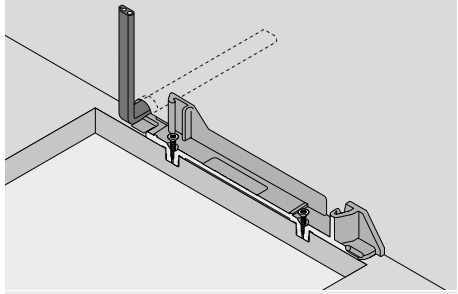

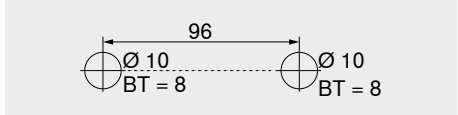

BT Глубина сверления

SPACE TOWER

Проектирование – несущий профиль сверху

Карта сверления – дно | рейка

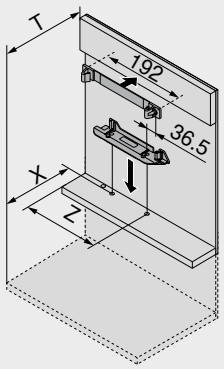

Высота ящика SKH (мм)	X (мм)	T (мм)
≥ 79	NL + 16	NL + 31

NL	Номинальная длина
X	Позиция сверления
T	Позиции – передней кромки корпуса до рейки
Z	Размер смещения

Системы направляющих	Высота ящика SKH (мм)	Внутренняя ширина корпуса LW (мм)							
		224–234		235–388		389–428		≥ 429	
		Z (мм)	Удлинитель рычага	Z (мм)	Удлинитель рычага	Z (мм)	Удлинитель рычага	Z (мм)	Удлинитель рычага
MOVENTO	≥ 79	–	–	164	●	164	●	LW / 2	●
TANDEM	≥ 79	164	–	164	●	LW / 2	●	LW / 2	●

LW	Внутренняя ширина корпуса	●	Требуется
Z	Размер смещения	–	Невозможно

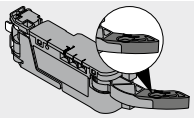

Удлинитель рычага

Необходимое пространство и безопасное расстояние – держатель блока питания

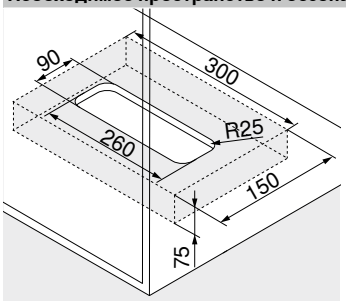

Монтаж к полу

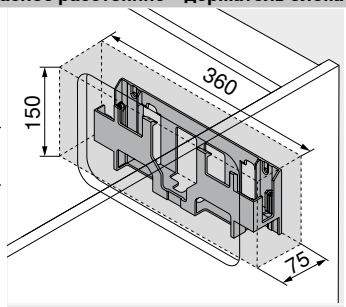

Монтаж к стене

Внимание

Необходимо соблюдать безопасное расстояние 30 мм от нижней кромки (монтаж к полу) или от передней кромки (монтаж к стене) крепления блока питания до соседних элементов!

Необходимо обеспечить циркуляцию воздуха. В противном случае возможен перегрев блока питания **SERVO-DRIVE**!

Дополнительная информация

Обзор	463	Сервисы Blum	602	**Монтаж, демонтаж и регулировка**	
MOVENTO	410	Директива об автоматизированном оборудовании	711		
TANDEM	430	Доп. техническая информация	708	**Короткая ссылка**	
Информация для заказа	470			**www.blum.com/a450**	
Проектирование – несущий профиль снизу	474				
Принадлежности	500				

SPACE TOWER

Проектирование – несущий профиль снизу

Корпус

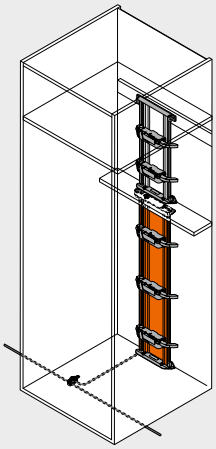

Позиции – привод

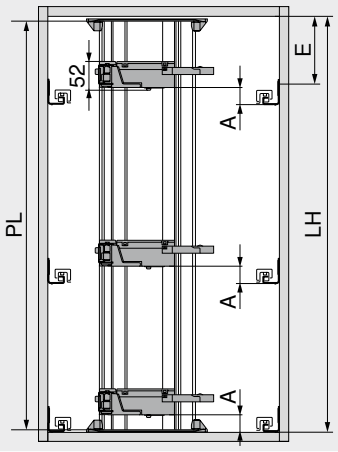

PL = LH – 10 мм
Округлить до десятков в меньшую сторону

A	Расстояние от нижнего края направляющей до нижнего края привода
E	Расстояние от нижнего края крышки корпуса до позиции крепления направляющей
LH	Внутренняя высота корпуса
PL	Длина несущего профиля

Позиции – привод

Системы направляющих	Высота ящика SKH (мм)	Внутренняя ширина корпуса LW (мм)					
		224–234		235–428		≥ 429	
		A (мм)	E мин. (мм)	A (мм)	E мин. (мм)	A (мм)	E мин. (мм)
MOVENTO	≥ 79	–	–	60	74	35	49
TANDEM	≥ 79	55	71	55	71	35	51

A	Расстояние от нижнего края направляющей до нижнего края привода	–	Невозможно
E	Расстояние от нижнего края крышки корпуса до позиции крепления направляющей		

Дно – карта сверления

Прокладка кабеля снизу

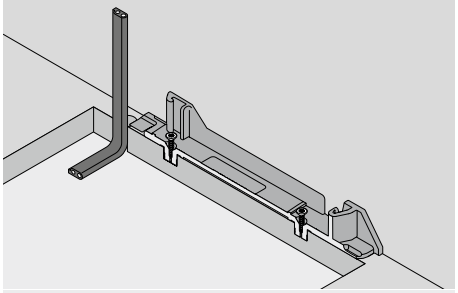

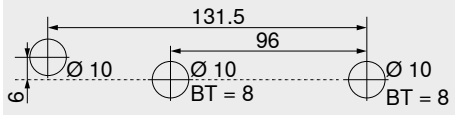

BT Глубина сверления

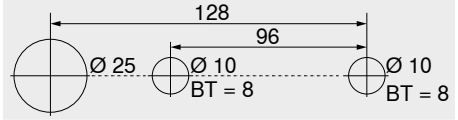

Альтернативная схема сверления – **MINIPRESS top** | **MINIPRESS**
BT Глубина сверления

Прокладка кабеля сзади

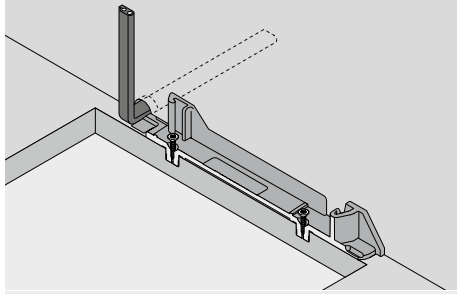

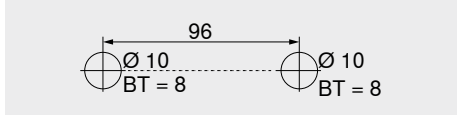

BT Глубина сверления

SPACE TOWER

Проектирование – несущий профиль снизу

Карта сверления – дно | рейка

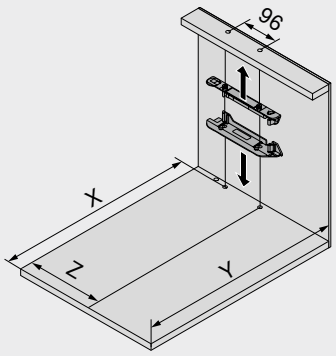

Высота ящика SKH (мм)	X (мм)	Y (мм)
≥ 79	NL + 16	NL + 30

NL	Номинальная длина
X	Позиция сверления
Y	Мин. необходимое пространство
Z	Размер смещения

Системы направляющих	Высота ящика SKH (мм)	Внутренняя ширина корпуса LW (мм)							
		224–234		235–388		389–428		≥ 429	
		Z (мм)	Удлинитель рычага	Z (мм)	Удлинитель рычага	Z (мм)	Удлинитель рычага	Z (мм)	Удлинитель рычага
MOVENTO	≥ 79	–	–	164	●	164	●	LW / 2	●
TANDEM	≥ 79	164	–	164	●	LW / 2	●	LW / 2	●

LW	Внутренняя ширина корпуса	●	Требуется
Z	Размер смещения	–	Невозможно

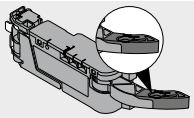

Удлинитель рычага

Необходимое пространство и безопасное расстояние – держатель блока питания

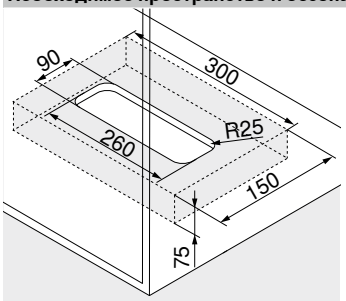

Монтаж к полу

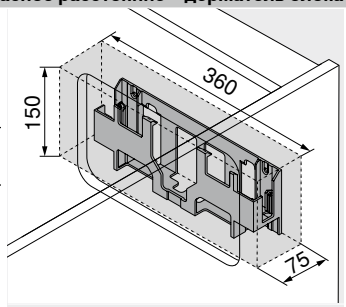

Монтаж к стене

Внимание

Необходимо соблюдать безопасное расстояние 30 мм от нижней кромки (монтаж к полу) или от передней кромки (монтаж к стене) крепления блока питания до соседних элементов!

Необходимо обеспечить циркуляцию воздуха. В противном случае возможен перегрев блока питания **SERVO-DRIVE**!

Дополнительная информация

Обзор	463	Сервисы Blum	602	**Монтаж, демонтаж и регулировка**	
MOVENTO	410	Директива об автоматизированном оборудовании	711		
TANDEM	430	Доп. техническая информация	708	**Короткая ссылка**	
Информация для заказа	470			**www.blum.com/a450**	
Проектирование – несущий профиль сверху	472				
Принадлежности	500				

Шкаф под мойку

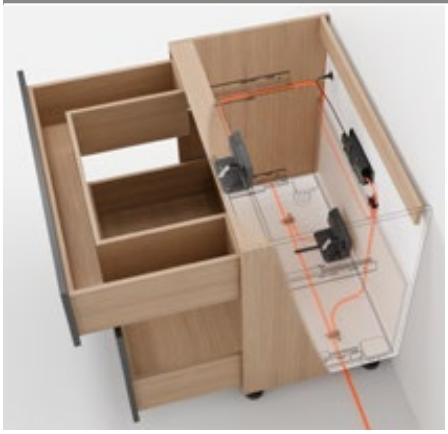

- Электрическая система открывания в комбинации с **BLUMOTION** обеспечивает мягкое и бесшумное закрывание любой конструкции
- С уголком-держателем
- Нет жесткого соединения ящика с приводом
- Ящики можно использовать без изменений
- Быстрый монтаж предустановленных деталей

Прокладка кабеля

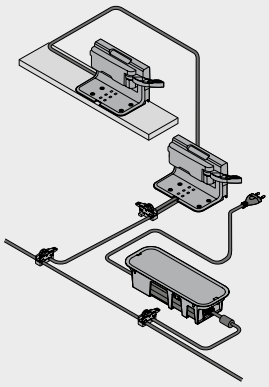

Информация для заказа

1a Дистанционный амортизатор Blum

	Диаметр (мм)	Цвет	№ арт.
	Ø 5.0	TGR	993.0530
	Ø 8.0		993.0830.01

Высота фасада FH (мм)	Дистанционный амортизатор Blum (шт.)
До 300	2
От 301	4

5 Одинарный уголок-держатель

	Цвет	Материал	№ арт.
	TGR	Пластмасса	Z10D0311

Комплектация:
5 1 x Одинарный уголок-держатель

9 Привод

	Цвет	Материал	№ арт.
	TGR	Пластмасса	Z10A3000.04

Комплектация:
9 1 x Привод
Вкл. предустановленным удлинителем рычага

9a Защита от воды

	Цвет	Материал	№ арт.
	TGR	Пластмасса	Z10D0316

Комплектация:
9a 1 x Защита от воды

11 Комплект распределительный кабель SERVO-DRIVE[2]

	Цвет	Длина (м)[1]	№ арт.
	SZ	8	Z10K800AE

Комплектация:
11a 1 x Распределительный кабель **SERVO-DRIVE**
11b 5 x Защита концов кабеля
[1] Под раскрой
[2] Используется как распределительный, коммуникационный кабель, как кабель несущего профиля

12 Комплект соединительный узел

	Цвет	Материал	№ арт.
	SZ	Пластмасса	Z10V100E.01

Комплектация:
12a 1 x Соединительный узел
11b 2 x Защита концов кабеля

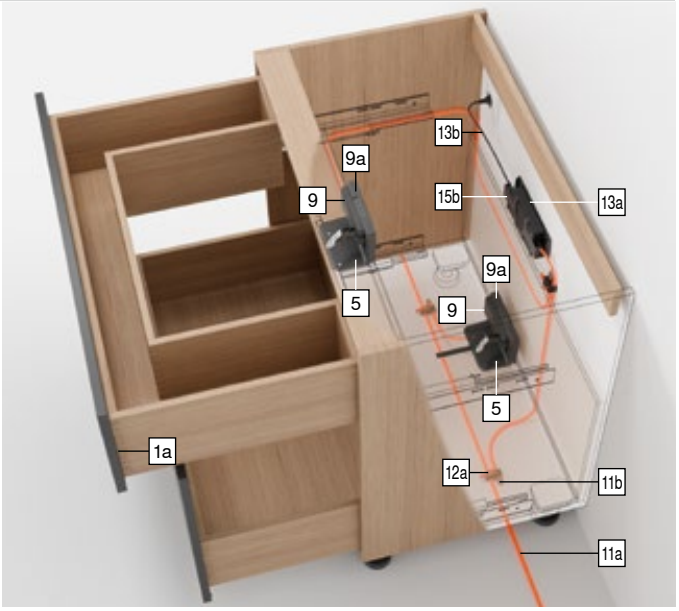

Шкаф под мойку

Информация для заказа

13 Блок питания и сетевой кабель SERVO-DRIVE[4]

Цвет				SZ
Штекер	Рынок[1]	Языковой пакет[2]	Язык[3]	№ арт.
E	Европа	A	DE | EN | FR | IT | NL	Z10NE04EA
		B	DA | EN | FI | NO | SV	Z10NE04EB
		C	EL | EN | HR | SL | SR | TR	Z10NE04EC
		D	EN | ES | FR | IT | PT	Z10NE04ED
		E	CS | HU | PL | SK	Z10NE04EE
		F	BG | ET | LT | LV | RO | RU | UK	Z10NE04EF
		I	EN	Z10NE04EI
B	GB	A	DE | EN | FR | IT | NL	Z10NE04BA
		I	EN	Z10NE04BI
H	IN			Z10NE04HI
I	IL	A	DE | EN | FR | IT | NL	Z10NE04IA
K	AU	I	EN	Z10NE04KI
N	CN	H	EN | ZH | KO	Z10NE04NH
R	KR			Z10NE04RH
S	BR	K	EN | ES | PT	Z10NE04SK
T	TW	H	EN | ZH | KO	Z10NE04TH
U	US | CA	G	EN | ES | FR	Z10NE04UG
	JP	J	JA	Z10NE04UJ
Z	ZA	I	EN	Z10NE04ZI

Комплектация:

13a 1 x Блок питания **SERVO-DRIVE**
Исходящий кабель – длина 2 м
Вкл. инструкцию по монтажу и эксплуатации

13b 1 x Сетевой кабель
Длина 1.5–1.8 м, вкл. штекер

[1] Обозначения рынков согласно ISO 3166
[2] Языковой пакет – инструкция по эксплуатации
[3] Обозначения языков согласно ISO 639
[4] Требуется при использовании двух и более приводов

15a Держатель блока питания – монтаж к полу[1]

Цвет	Материал	№ арт.
TGR	Пластмасса	Z10NG000

Комплектация:

15a 1 x Держатель блока питания – монтаж к полу
Вкл. крышкой

[1] Для блока питания **SERVO-DRIVE**

Альтернатива для 15a

15b Держатель блока питания – монтаж к стене[1]

Цвет	Материал	№ арт.
WGR	Пластмасса	Z10NG120

Комплектация:

15b 1 x Держатель блока питания – монтаж к стене

[1] Для блока питания **SERVO-DRIVE**

Принадлежности

– Держатель кабеля[1]

Цвет	Материал	№ арт.
WS	Пластмасса	Z10K0009

Комплектация:

– 1 x Держатель кабеля

[1] Например, для фиксации распределительного кабеля **SERVO-DRIVE**

Цвет		Цвет	
SZ	Черный	WGR	Серый
TGR	Глубокий серый	WS	Белый

Дополнительная информация

Обзор	463	Доп. техническая информация	708	**Монтаж, демонтаж и регулировка**	
MOVENTO	410				
TANDEM	430			**Короткая ссылка**	
Проектирование	478			**www.blum.com/a450**	
Принадлежности	500				
Сервисы Blum	602				
Директива об автоматизированном оборудовании	711				

Шкаф под мойку

Проектирование

Корпус

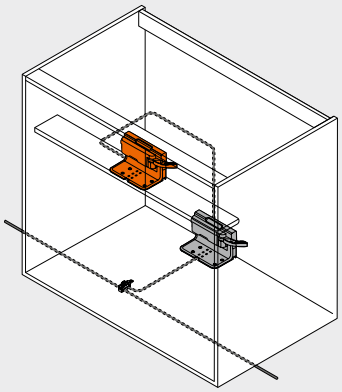

Поперечная рейка – одинарный уголок-держатель

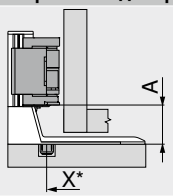

Центральн. планка	
A	Расстояние от нижнего края уголка-держателя до нижнего края привода
X	Позиция сверления
*	Измеряется от переднего края корпуса

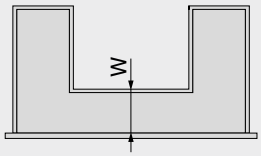

W	Расстояние до переднего края дна ящика, вкл. центральную планку Мин. 100 мм

Системы направляющих	Высота ящика SKH (мм)	A (мм)
MOVENTO	≥ 79	35
TANDEM	≥ 79	35

A Расстояние от нижнего края уголка-держателя до нижнего края привода

Поперечная рейка – одинарный уголок-держатель

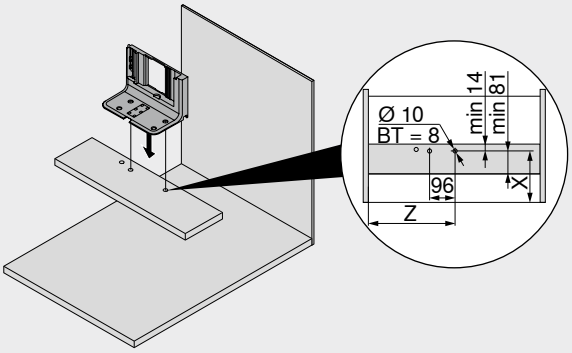

Системы направляющих	Высота ящика SKH (мм)	Внутренняя ширина корпуса LW (мм) ≥ 429	
		X (мм)	Z (мм)
MOVENTO	≥ 79	W + 24	LW / 2
TANDEM	≥ 79	W + 24	LW / 2

BT Глубина сверления
LW Внутренняя ширина корпуса
W Расстояние от переднего края дна ящика до центральной планки
X Позиция сверления
Z Размер смещения

Дно – карта сверления

Прокладка кабеля снизу

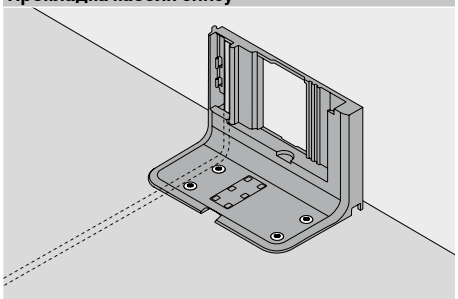

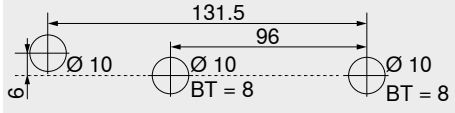

BT Глубина сверления

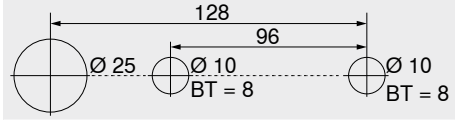

Альтернативная схема сверления – **MINIPRESS top** | **MINIPRESS**
BT Глубина сверления

Обработка фасада – позиции – дистанционный амортизатор Blum

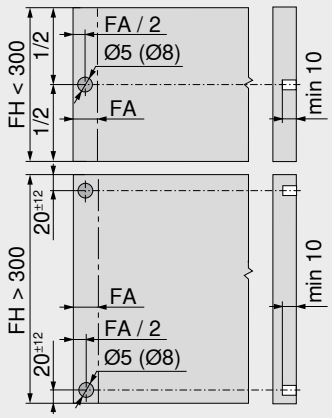

Дистанционные амортизаторы Blum обеспечивают необходимый ход срабатывания = 2 мм

Высота фасада FH (мм)	Дистанционный амортизатор Blum (шт.)
До 300	2
От 301	4

FA Наложение фасада
FH Высота фасада

Шкаф под мойку

Проектирование

Корпус

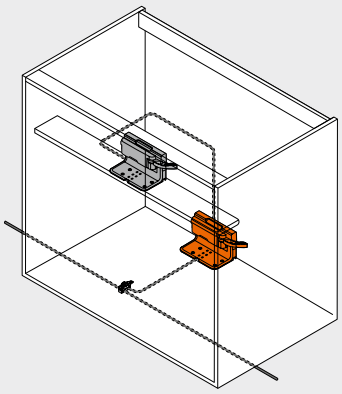

Дно – одинарный уголок-держатель

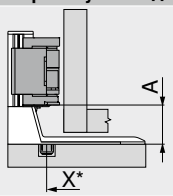

A	Расстояние от нижнего края уголка-держателя до нижнего края привода
X	Позиция сверления
*	Измеряется от переднего края корпуса

Системы направляющих	Высота ящика SKH (мм)	Внутренняя ширина корпуса LW (мм)
		≥ 429
		A (мм)
MOVENTO	≥ 79	35
TANDEM	≥ 79	35

A	Расстояние от нижнего края уголка-держателя до нижнего края привода
LW	Внутренняя ширина корпуса

Дно – одинарный уголок-держатель

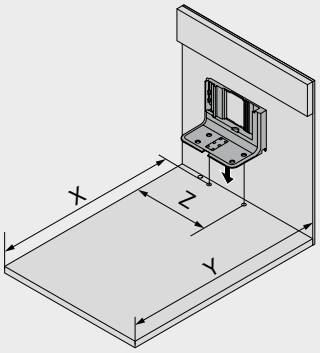

Высота ящика SKH (мм)	X (мм)	Y (мм)	Z (мм)
≥ 79	NL + 16	NL + 30	LW / 2

LW	Внутренняя ширина корпуса
NL	Номинальная длина
X	Позиция сверления
Y	Мин. необходимое пространство
Z	Размер смещения

Необходимое пространство и безопасное расстояние – держатель блока питания

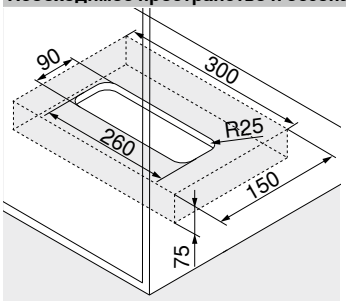

Монтаж к полу

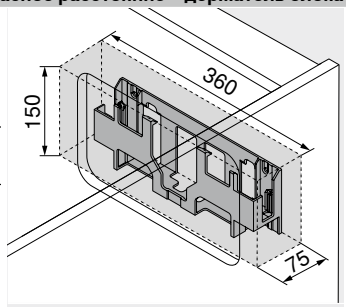

Монтаж к стене

Внимание

Необходимо соблюдать безопасное расстояние 30 мм от нижней кромки (монтаж к полу) или от передней кромки (монтаж к стене) крепления блока питания до соседних элементов!

Необходимо обеспечить циркуляцию воздуха. В противном случае возможен перегрев блока питания **SERVO-DRIVE**!

Дополнительная информация

Обзор	463	Директива об автоматизированном оборудовании	711
MOVENTO	410	Доп. техническая информация	708
TANDEM	430		
Информация для заказа	476		
Принадлежности	500		
Сервисы Blum	602		

Монтаж, демонтаж и регулировка

Короткая ссылка
www.blum.com/a450

Два ящика с одним фасадом



- Электрическая система открывания в комбинации с **BLUMOTION** обеспечивает мягкое и бесшумное закрывание любой конструкции
- Синхронизированное открывание двух ящиков и | или широких конструкций
- С уголком-держателем
- Нет жесткого соединения ящика с приводом
- Ящики можно использовать без изменений
- Быстрый монтаж предустановленных деталей

Прокладка кабеля

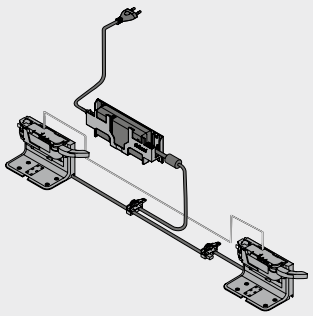

Информация для заказа

1a Дистанционный амортизатор Blum

	Диаметр (мм)	Цвет	№ арт.
	Ø 5.0	TGR	993.0530
	Ø 8.0		993.0830.01

Высота фасада FH (мм)	Дистанционный амортизатор Blum (шт.)
До 300	2
От 301	4

5 Одинарный уголок-держатель

	Цвет	Материал	№ арт.
	TGR	Пластмасса	Z10D0311

Комплектация:
5 1 x Одинарный уголок-держатель

9 Привод

	Цвет	Материал	№ арт.
	TGR	Пластмасса	Z10A3000.04

Комплектация:
9 1 x Привод
Вкл. предустановленным удлинителем рычага

11 Комплект распределительный кабель SERVO-DRIVE²

	Цвет	Длина (м)¹	№ арт.
	SZ	8	Z10K800AE

Комплектация:
11a 1 x Распределительный кабель **SERVO-DRIVE**
11b 5 x Защита концов кабеля
¹ Под раскрой
² Используется как распределительный, коммуникационный кабель, как кабель несущего профиля

12 Комплект соединительный узел

	Цвет	Материал	№ арт.
	SZ	Пластмасса	Z10V100E.01

Комплектация:
12a 1 x Соединительный узел
11b 2 x Защита концов кабеля

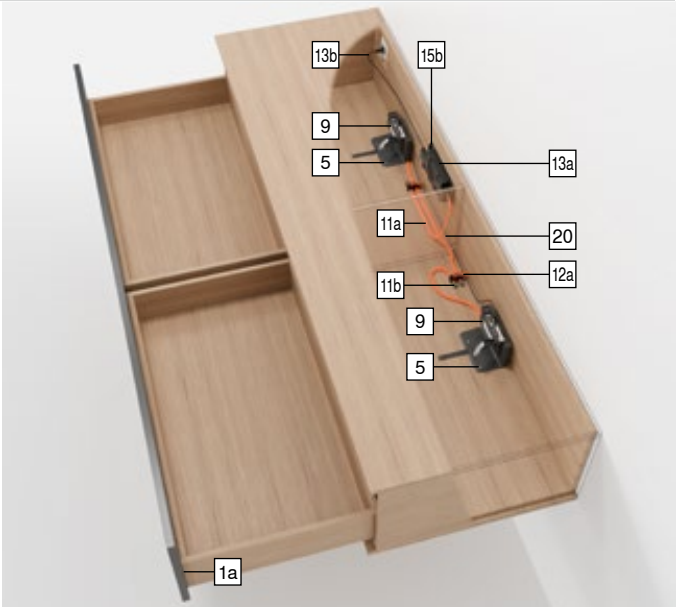

Два ящика с одним фасадом

Информация для заказа

13 Блок питания и сетевой кабель SERVO-DRIVE[4]

Цвет				SZ	
	Штекер	Рынок[1]	Языковой пакет[2]	Язык[3]	№ арт.
	E	Европа	A	DE | EN | FR | IT | NL	Z10NE04EA
			B	DA | EN | FI | NO | SV	Z10NE04EB
			C	EL | EN | HR | SL | SR | TR	Z10NE04EC
			D	EN | ES | FR | IT | PT	Z10NE04ED
			E	CS | HU | PL | SK	Z10NE04EE
			F	BG | ET | LT | LV | RO | RU | UK	Z10NE04EF
			I	EN	Z10NE04EI
	B	GB	A	DE | EN | FR | IT | NL	Z10NE04BA
			I	EN	Z10NE04BI
	H	IN			Z10NE04HI
	I	IL	A	DE | EN | FR | IT | NL	Z10NE04IA
	K	AU	I	EN	Z10NE04KI
	N	CN	H	EN | ZH | KO	Z10NE04NH
	R	KR			Z10NE04RH
	S	BR	K	EN | ES | PT	Z10NE04SK
	T	TW	H	EN | ZH | KO	Z10NE04TH
	U	US | CA	G	EN | ES | FR	Z10NE04UG
		JP	J	JA	Z10NE04UJ
	Z	ZA	I	EN	Z10NE04ZI

Комплектация:

13a 1 x Блок питания **SERVO-DRIVE**
Исходящий кабель – длина 2 м
Вкл. инструкцию по монтажу и эксплуатации

13b 1 x Сетевой кабель
Длина 1.5–1.8 м, вкл. штекер

[1] Обозначения рынков согласно ISO 3166
[2] Языковой пакет – инструкция по эксплуатации
[3] Обозначения языков согласно ISO 639
[4] Требуется при использовании двух и более приводов

15a Держатель блока питания – монтаж к полу[1]

	Цвет	Материал	№ арт.
	TGR	Пластмасса	Z10NG000

Комплектация:

15a 1 x Держатель блока питания – монтаж к полу
Вкл. крышкой

[1] Для блока питания **SERVO-DRIVE**

Альтернатива для 15a

15b Держатель блока питания – монтаж к стене[1]

	Цвет	Материал	№ арт.
	WGR	Пластмасса	Z10NG120

Комплектация:

15b 1 x Держатель блока питания – монтаж к стене

[1] Для блока питания **SERVO-DRIVE**

20 Кабель синхронизации[1]

	Длина (мм)	Цвет	№ арт.
	80	WS	Z10K008S
	500		Z10K050S
	1200		Z10K120S
	1600		Z10K160S

Комплектация:

20 1 x Кабель синхронизации

[1] Соединяет два привода, которые должны срабатывать одновременно

Принадлежности

– Держатель кабеля[1]

	Цвет	Материал	№ арт.
	WS	Пластмасса	Z10K0009

Комплектация:

– 1 x Держатель кабеля

[1] Например, для фиксации распределительного кабеля **SERVO-DRIVE**

Цвет		Цвет	
SZ	Черный	WGR	Серый
TGR	Глубокий серый	WS	Белый

Дополнительная информация

Обзор	463	Доп. техническая информация	708	**Монтаж, демонтаж и регулировка**	
MOVENTO	410				
TANDEM	430			**Короткая ссылка**	
Проектирование	482			**www.blum.com/a450**	
Принадлежности	500				
Сервисы Blum	602				
Директива об автоматизированном оборудовании	711				

Два ящика с одним фасадом

Проектирование

Корпус

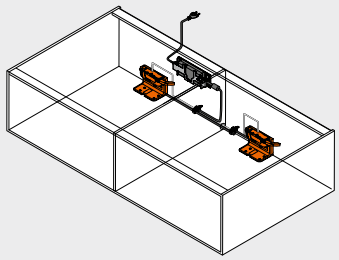

Дно – одинарный уголок-держатель

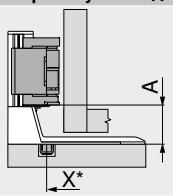

A	Расстояние от нижнего края уголка-держателя до нижнего края привода
X	Позиция сверления
*	Измеряется от переднего края корпуса

Системы направляющих	Высота ящика SKH (мм)	Внутренняя ширина корпуса LW (мм)
		≥ 429
		A (мм)
MOVENTO	≥ 79	35
TANDEM	≥ 79	35

A Расстояние от нижнего края уголка-держателя до нижнего края привода

Дно – одинарный уголок-держатель

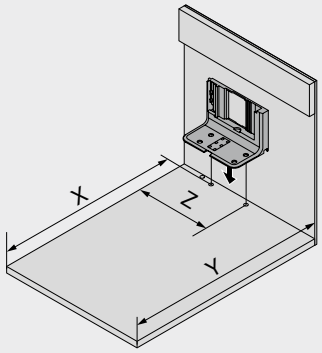

Высота ящика SKH (мм)	X (мм)	Y (мм)	Z (мм)
≥ 79	NL + 16	NL + 30	LW / 2

LW	Внутренняя ширина корпуса
NL	Номинальная длина
X	Позиция сверления
Y	Мин. необходимое пространство
Z	Размер смещения

Дно – карта сверления

Прокладка кабеля снизу

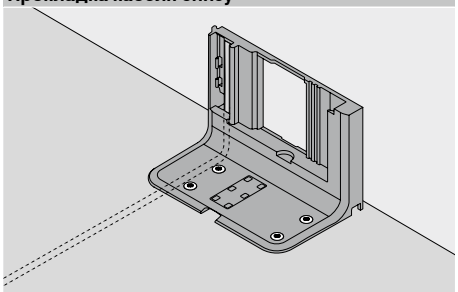

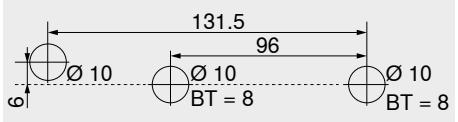

BT Глубина сверления

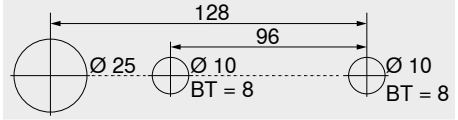

Альтернативная схема сверления – **MINIPRESS top** | **MINIPRESS**

BT Глубина сверления

Прокладка кабеля сзади

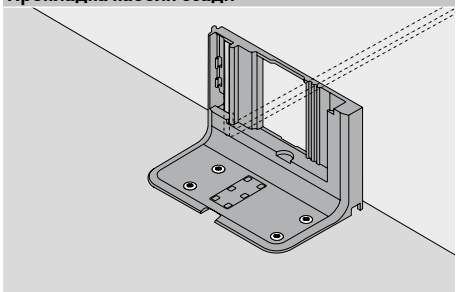

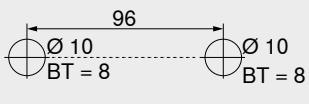

BT Глубина сверления

Обработка фасада – позиции – дистанционный амортизатор Blum

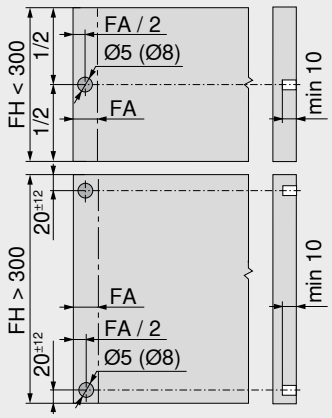

Дистанционные амортизаторы Blum обеспечивают необходимый ход срабатывания = 2 мм

Высота фасада FH (мм)	Дистанционный амортизатор Blum (шт.)
До 300	2
От 301	4

FA	Наложение фасада
FH	Высота фасада

Два ящика с одним фасадом

Проектирование

Необходимое пространство и безопасное расстояние – держатель блока питания

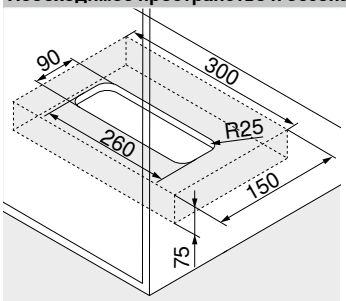

Монтаж к полу

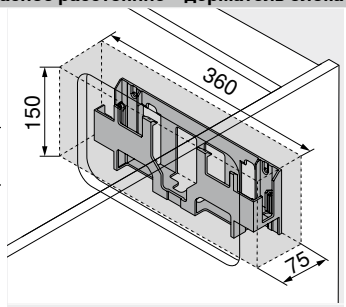

Монтаж к стене

Внимание

Необходимо соблюдать безопасное расстояние 30 мм от нижней кромки (монтаж к полу) или от передней кромки (монтаж к стене) крепления блока питания до соседних элементов!

Необходимо обеспечить циркуляцию воздуха. В противном случае возможен перегрев блока питания **SERVO-DRIVE**!

4

Дополнительная информация

Обзор	463	Директива об автоматизированном оборудовании	711	**Монтаж, демонтаж и регулировка**	
MOVENTO	410	Доп. техническая информация	708		
TANDEM	430				
Информация для заказа	480			**Короткая ссылка**	
Принадлежности	500			**www.blum.com/a450**	
Сервисы Blum	602				

Корпус с ящиками различной глубины | внутренние ящики



- Электрическая система открывания в комбинации с **BLUMOTION** обеспечивает мягкое и бесшумное закрывание любой конструкции
- С уголком-держателем или горизонтальным несущим профилем
- Нет жесткого соединения ящика с приводом
- Ящики можно использовать без изменений
- Быстрый монтаж предустановленных деталей

Прокладка кабеля

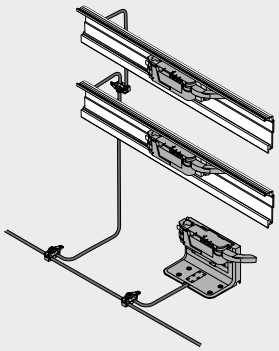

Информация для заказа

1a Дистанционный амортизатор Blum

	Диаметр (мм)	Цвет	№ арт.
	Ø 5.0	TGR	993.0530
	Ø 8.0		993.0830.01

Высота фасада FH (мм)	Дистанционный амортизатор Blum (шт.)
До 300	2
От 301	4

1b Дистанционный амортизатор Blum

	Системы направляющих	Диаметр (мм)	Цвет	№ арт.
	TANDEM	Ø 10.0	TGR [1]	993.2000

[1] Регулируемый дистанционный амортизатор Blum для внутренних ящиков и вкладных фасадов с **TANDEM**

1b Регулировка по глубине, левая/правая[1]

	Системы направляющих	Цвет	№ арт.
	MOVENTO	R7037	298.7600

[1] Используется только для вкладных конструкций
Интегрированный дистанционный амортизатор Blum
Подходит для T51.7601

5 Одинарный уголок-держатель

	Цвет	Материал	№ арт.
	TGR	Пластмасса	Z10D0311

Комплектация:
5 1 x Одинарный уголок-держатель

6 Горизонтальный несущий профиль[2]

	Длина (мм)[1]	Материал	№ арт.
	1143	Алюминий	Z10T1143B

Комплектация:
6 1 x Горизонтальный несущий профиль
Раскрой 6 Внутр. ширина корпуса LW – 19 мм
[1] Под раскрой
[2] Для ширины корпуса KB 275–1200 мм

7 Держатель горизонтального несущего профиля[1]

	Цвет	Материал	№ арт.
	TGR	Пластмасса	Z10D5210

Комплектация:
7a 1 x Держатель несущего профиля, левый/правый
7b 1 x Адаптер к несущему профилю для привода
[1] Можно использовать саморезы и евровинты

9 Привод

	Цвет	Материал	№ арт.
	TGR	Пластмасса	Z10A3000.04

Комплектация:
9 1 x Привод
Вкл. предустановленным удлинителем рычага

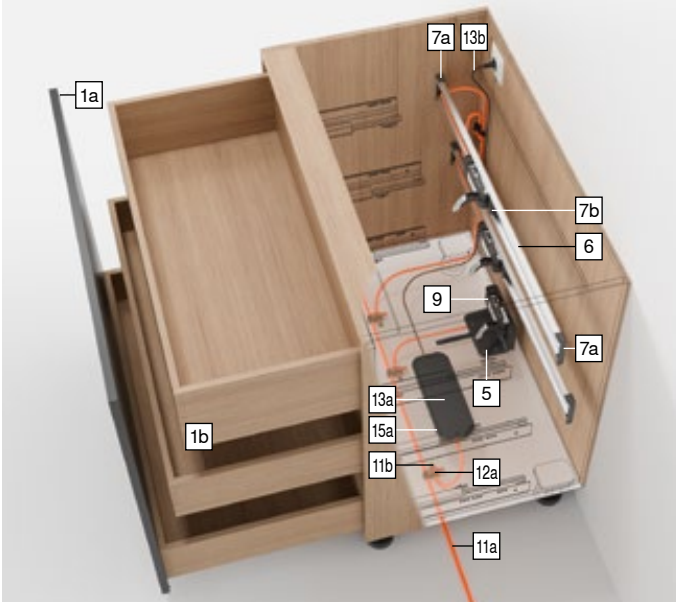

11 Комплект распределительный кабель SERVO-DRIVE[2]

	Цвет	Длина (м)[1]	№ арт.
	SZ	8	Z10K800AE

Комплектация:
11a 1 x Распределительный кабель **SERVO-DRIVE**
11b 5 x Защита концов кабеля
[1] Под раскрой
[2] Используется как распределительный, коммуникационный кабель, как кабель несущего профиля

12 Комплект соединительный узел

	Цвет	Материал	№ арт.
	SZ	Пластмасса	Z10V100E.01

Комплектация:
12a 1 x Соединительный узел
11b 2 x Защита концов кабеля

Корпус с ящиками различной глубины | внутренние ящики

Информация для заказа

13 Блок питания и сетевой кабель SERVO-DRIVE[4]

	Цвет			SZ	
	Штекер	Рынок[1]	Языковой пакет[2]	Язык[3]	№ арт.
	E	Европа	A	DE | EN | FR | IT | NL	Z10NE04EA
			B	DA | EN | FI | NO | SV	Z10NE04EB
			C	EL | EN | HR | SL | SR | TR	Z10NE04EC
			D	EN | ES | FR | IT | PT	Z10NE04ED
			E	CS | HU | PL | SK	Z10NE04EE
			F	BG | ET | LT | LV | RO | RU | UK	Z10NE04EF
			I	EN	Z10NE04EI
	B	GB	A	DE | EN | FR | IT | NL	Z10NE04BA
			I	EN	Z10NE04BI
	H	IN			Z10NE04HI
	I	IL	A	DE | EN | FR | IT | NL	Z10NE04IA
	K	AU	I	EN	Z10NE04KI
	N	CN	H	EN | ZH | KO	Z10NE04NH
	R	KR			Z10NE04RH
	S	BR	K	EN | ES | PT	Z10NE04SK
	T	TW	H	EN | ZH | KO	Z10NE04TH
	U	US | CA	G	EN | ES | FR	Z10NE04UG
		JP	J	JA	Z10NE04UJ
	Z	ZA	I	EN	Z10NE04ZI

Комплектация:

13a 1 x Блок питания **SERVO-DRIVE**
Исходящий кабель – длина 2 м
Вкл. инструкцию по монтажу и эксплуатации

13b 1 x Сетевой кабель
Длина 1.5–1.8 м, вкл. штекер

[1] Обозначения рынков согласно ISO 3166
[2] Языковой пакет – инструкция по эксплуатации
[3] Обозначения языков согласно ISO 639
[4] Требуется при использовании двух и более приводов

15a Держатель блока питания – монтаж к полу[1]

	Цвет	Материал	№ арт.
	TGR	Пластмасса	Z10NG000

Комплектация:

15a 1 x Держатель блока питания – монтаж к полу
Вкл. крышкой

[1] Для блока питания **SERVO-DRIVE**

Альтернатива для 15a

15b Держатель блока питания – монтаж к стене[1]

	Цвет	Материал	№ арт.
	WGR	Пластмасса	Z10NG120

Комплектация:

15b 1 x Держатель блока питания – монтаж к стене

[1] Для блока питания **SERVO-DRIVE**

Принадлежности

– Держатель кабеля[1]

	Цвет	Материал	№ арт.
	WS	Пластмасса	Z10K0009

Комплектация:

– 1 x Держатель кабеля

[1] Например, для фиксации распределительного кабеля **SERVO-DRIVE**

Цвет		Цвет	
R7037	Темно-серый (RAL 7037)	WGR	Серый
SZ	Черный	WS	Белый
TGR	Глубокий серый		

Дополнительная информация

Обзор	463	Директива об автоматизированном оборудовании	711	**Монтаж, демонтаж и регулировка**	
MOVENTO	410	Доп. техническая информация	708		
TANDEM	430			Короткая ссылка	
Проектирование – горизонтальный несущий профиль	486			www.blum.com/a450	
Проектирование – одинарный уголок-держатель	488				
Принадлежности	500				
Сервисы Blum	602				

Корпус с ящиками различной глубины | внутренние ящики

Проектирование – горизонтальный несущий профиль

Корпус

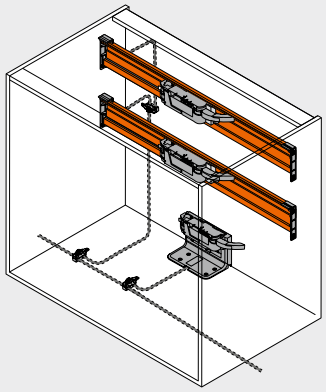

Позиции – привод

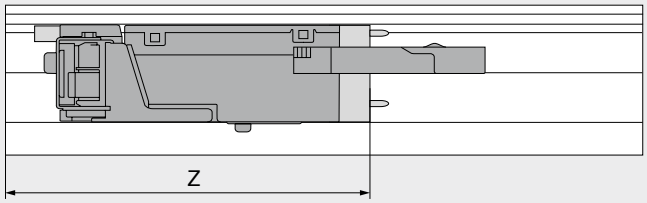

Z Размер смещения

Позиции – привод

Системы направляющих	Высота ящика SKH (мм)	Внутренняя ширина корпуса LW (мм)							
		224–234		235–388		389–428		≥ 429	
		Z (мм)	Удлинитель рычага	Z (мм)	Удлинитель рычага	Z (мм)	Удлинитель рычага	Z (мм)	Удлинитель рычага
MOVENTO	≥ 79	167	–	167	●	167	●	LW / 2	●
TANDEM	≥ 79	167	–	167	●	LW / 2	●	LW / 2	●

LW Внутренняя ширина корпуса
Z Размер смещения

● Требуется
– Невозможно

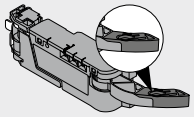

Удлинитель рычага

Обработка фасада – позиции – дистанционный амортизатор Blum

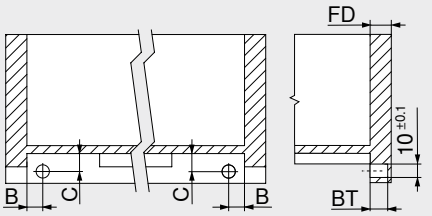

TANDEM

Внутренний ящик

Дистанционные амортизаторы Blum обеспечивают необходимый ход срабатывания = 2 мм

Направляющие	Вид ящика	B (мм)	C (мм)
56xH | 56xF	Полное выдвижение	16.5 ±1	12.0 ±1
55xH | 55xF	Частичное выдвижение	18.5 ±0.5	13.5 ±0.5

Толщина фасада FD (мм)	Глубина сверления BT (мм)	Регулировка (мм)
13.0	10.0	+1.75 / –0.25
От 14.5	11.5	±1.75

Корпус с ящиками различной глубины | внутренние ящики

Проектирование – горизонтальный несущий профиль

Карта сверления

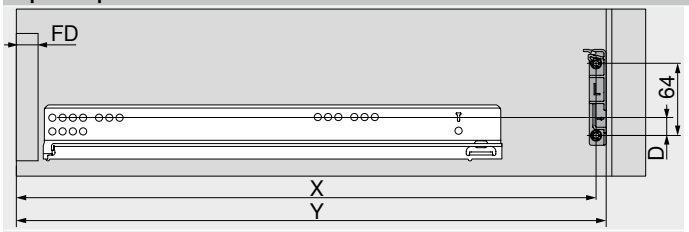

MOVENTO

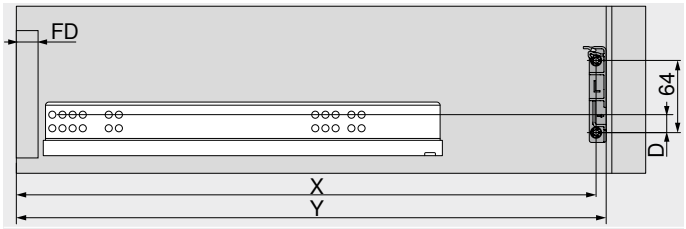

TANDEM

Высота ящика SKH (мм)	X (мм)	Y (мм)
≥ 79	NL + FD + 26	NL + FD + 36

FD	Толщина фасада
NL	Номинальная длина
X	Позиция сверления
Y	Мин. необходимое пространство

Системы направляющих	Высота ящика SKH (мм)	Внутренняя ширина корпуса LW (мм)	
		224–428	≥ 429
		D (мм)	D (мм)
MOVENTO	≥ 79	–5	19
TANDEM	≥ 79	–5	19

D	Расстояние от позиции крепления направляющей до позиции крепления держателя несущего профиля

4

Дополнительная информация

Обзор	463	Сервисы Blum	602	**Монтаж, демонтаж и регулировка**	
MOVENTO	410	Директива об автоматизированном оборудовании	711		
TANDEM	430	Доп. техническая информация	708		
Информация для заказа	484			**Короткая ссылка**	
Проектирование – одинарный уголок-держатель	488			**www.blum.com/a450**	
Принадлежности	500				

Корпус с ящиками различной глубины | внутренние ящики

Проектирование – одинарный уголок-держатель

Корпус

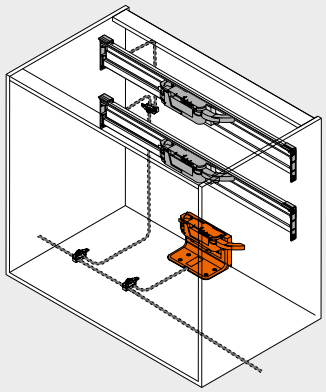

Дно – одинарный уголок-держатель

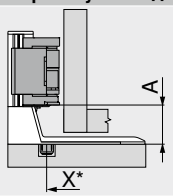

A	Расстояние от нижнего края уголка-держателя до нижнего края привода
X	Позиция сверления
*	Измеряется от переднего края корпуса

Системы направляющих	Высота ящика SKH (мм)	Внутренняя ширина корпуса LW (мм)
		≥ 429
		A (мм)
MOVENTO	≥ 79	35
TANDEM	≥ 79	35

A Расстояние от нижнего края уголка-держателя до нижнего края привода

Дно – одинарный уголок-держатель

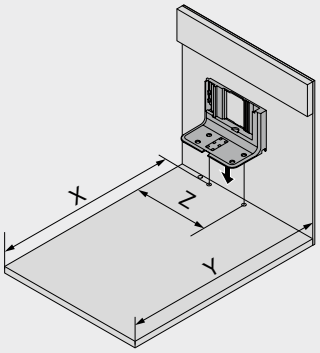

Высота ящика SKH (мм)	X (мм)	Y (мм)	Z (мм)
≥ 79	NL + 16	NL + 30	LW / 2

LW	Внутренняя ширина корпуса
NL	Номинальная длина
X	Позиция сверления
Y	Мин. необходимое пространство
Z	Размер смещения

Дно – карта сверления

Прокладка кабеля снизу

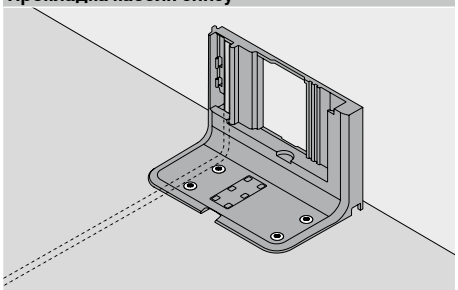

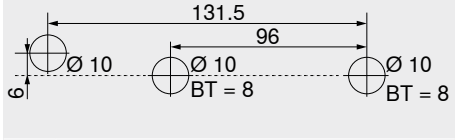

BT Глубина сверления

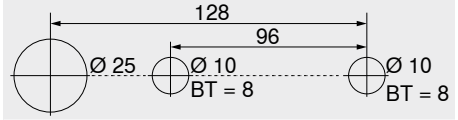

Альтернативная схема сверления – **MINIPRESS top** | **MINIPRESS**

BT Глубина сверления

Прокладка кабеля сзади

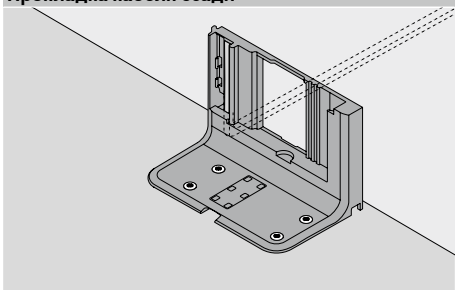

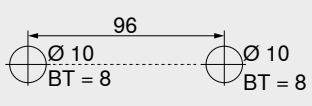

BT Глубина сверления

Корпус с ящиками различной глубины | внутренние ящики

Проектирование

Необходимое пространство и безопасное расстояние – держатель блока питания

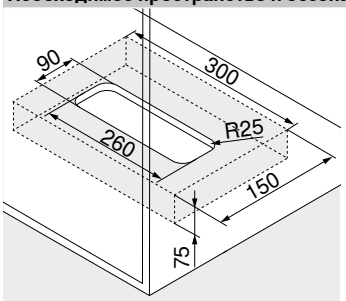

Монтаж к полу

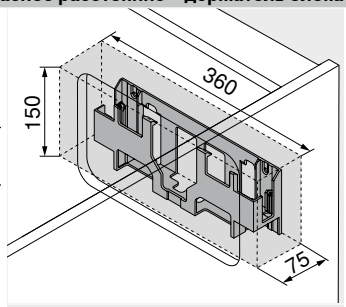

Монтаж к стене

Внимание

Необходимо соблюдать безопасное расстояние 30 мм от нижней кромки (монтаж к полу) или от передней кромки (монтаж к стене) крепления блока питания до соседних элементов!

Необходимо обеспечить циркуляцию воздуха. В противном случае возможен перегрев блока питания **SERVO-DRIVE**!

4

Дополнительная информация

Обзор	463	Сервисы Blum	602	**Монтаж, демонтаж и регулировка**	
MOVENTO	410	Директива об автоматизированном оборудовании	711		
TANDEM	430	Доп. техническая информация	708		
Информация для заказа	484			**Короткая ссылка**	
Проектирование – горизонтальный несущий профиль	486			**www.blum.com/a450**	
Принадлежности	500				

Корпус с одним ящиком



- Электрическая система открывания в комбинации с **BLUMOTION** обеспечивает мягкое и бесшумное закрывание любой конструкции
- С уголком-держателем сверху
- Нет жесткого соединения ящика с приводом
- Ящики можно использовать без изменений
- Быстрый монтаж предустановленных деталей

Прокладка кабеля

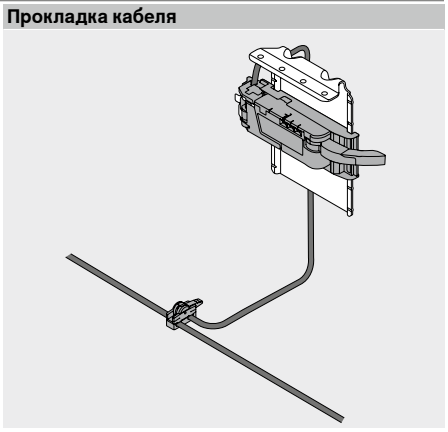

Информация для заказа

1a Дистанционный амортизатор Blum

	Диаметр (мм)	Цвет	№ арт.
	Ø 5.0	TGR	993.0530
	Ø 8.0		993.0830.01

Высота фасада FH (мм)	Дистанционный амортизатор Blum (шт.)
До 300	2
От 301	4

8 Уголок-держатель сверху

Цвет	Материал	№ арт.
TGR	Сталь	Z10D6252

Комплектация:

8	1 x	Уголок-держатель сверху Вкл. предустановленным адаптером для привода

9 Привод

Цвет	Материал	№ арт.
 TGR	Пластмасса	Z10A3000.04

Комплектация:

9	1 x	Привод Вкл. предустановленным удлинителем рычага

11 Комплект распределительный кабель SERVO-DRIVE[2]

Цвет	Длина (м)[1]	№ арт.
 SZ	8	Z10K800AE

Комплектация:

11a	1 x	Распределительный кабель **SERVO-DRIVE**
11b	5 x	Защита концов кабеля

[1] Под раскрой

[2] Используется как распределительный, коммуникационный кабель, как кабель несущего профиля

12 Комплект соединительный узел

Цвет	Материал	№ арт.
 SZ	Пластмасса	Z10V100E.01

Комплектация:

12a	1 x	Соединительный узел
11b	2 x	Защита концов кабеля

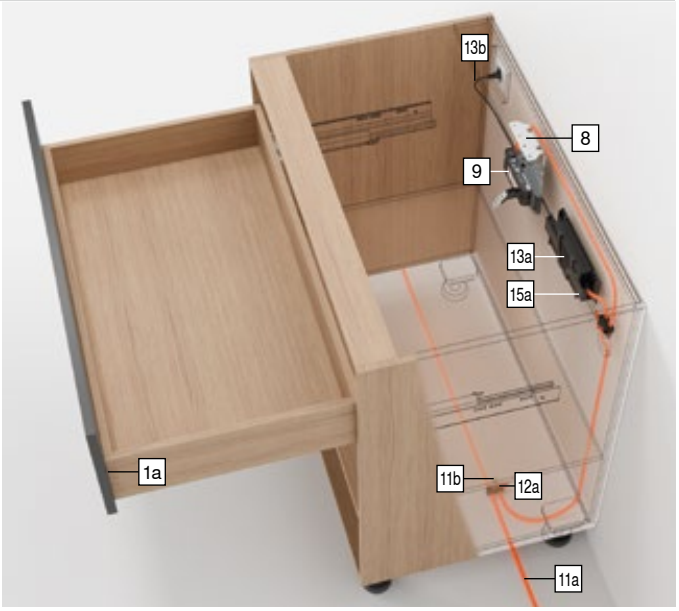

Корпус с одним ящиком

Информация для заказа

13 Блок питания и сетевой кабель SERVO-DRIVE[4]

Цвет				SZ
Штекер	Рынок[1]	Языковой пакет[2]	Язык[3]	№ арт.
E	Европа	A	DE | EN | FR | IT | NL	Z10NE04EA
		B	DA | EN | FI | NO | SV	Z10NE04EB
		C	EL | EN | HR | SL | SR | TR	Z10NE04EC
		D	EN | ES | FR | IT | PT	Z10NE04ED
		E	CS | HU | PL | SK	Z10NE04EE
		F	BG | ET | LT | LV | RO | RU | UK	Z10NE04EF
		I	EN	Z10NE04EI
B	GB	A	DE | EN | FR | IT | NL	Z10NE04BA
		I	EN	Z10NE04BI
H	IN			Z10NE04HI
I	IL	A	DE | EN | FR | IT | NL	Z10NE04IA
K	AU	I	EN	Z10NE04KI
N	CN	H	EN | ZH | KO	Z10NE04NH
R	KR			Z10NE04RH
S	BR	K	EN | ES | PT	Z10NE04SK
T	TW	H	EN | ZH | KO	Z10NE04TH
U	US | CA	G	EN | ES | FR	Z10NE04UG
	JP	J	JA	Z10NE04UJ
Z	ZA	I	EN	Z10NE04ZI

Комплектация:

13a 1 x Блок питания **SERVO-DRIVE**
Исходящий кабель – длина 2 м
Вкл. инструкцию по монтажу и эксплуатации

13b 1 x Сетевой кабель
Длина 1.5–1.8 м, вкл. штекер

[1] Обозначения рынков согласно ISO 3166
[2] Языковой пакет – инструкция по эксплуатации
[3] Обозначения языков согласно ISO 639
[4] Требуется при использовании двух и более приводов

15a Держатель блока питания – монтаж к полу[1]

Цвет	Материал	№ арт.
TGR	Пластмасса	Z10NG000

Комплектация:

15a 1 x Держатель блока питания – монтаж к полу
Вкл. крышкой

[1] Для блока питания **SERVO-DRIVE**

Альтернатива для 15a

15b Держатель блока питания – монтаж к стене[1]

Цвет	Материал	№ арт.
WGR	Пластмасса	Z10NG120

Комплектация:

15b 1 x Держатель блока питания – монтаж к стене

[1] Для блока питания **SERVO-DRIVE**

Принадлежности

– Держатель кабеля[1]

Цвет	Материал	№ арт.
WS	Пластмасса	Z10K0009

Комплектация:

– 1 x Держатель кабеля

[1] Например, для фиксации распределительного кабеля **SERVO-DRIVE**

Цвет		Цвет	
SZ	Черный	WGR	Серый
TGR	Глубокий серый	WS	Белый

Дополнительная информация

Обзор	463	Доп. техническая информация	708	**Монтаж, демонтаж и регулировка**	
MOVENTO	410				
TANDEM	430			**Короткая ссылка**	
Проектирование	492			**www.blum.com/a450**	
Принадлежности	500				
Сервисы Blum	602				
Директива об автоматизированном оборудовании	711				

Корпус с одним ящиком

Проектирование

Корпус

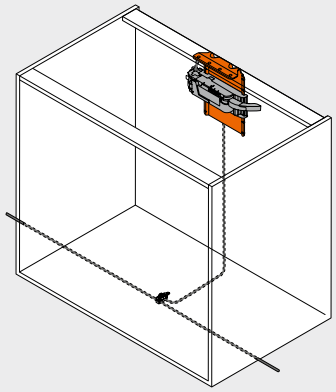

Позиции – привод

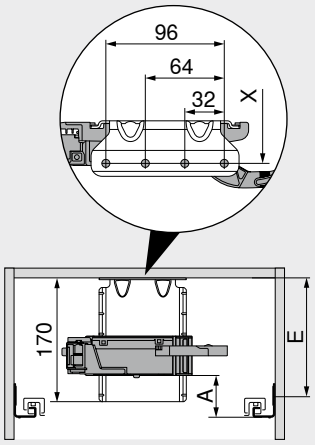

A	Расстояние от нижнего края направляющей до нижнего края привода
E	Расстояние от нижнего края крышки корпуса до позиции крепления направляющей
X	Позиция сверления

Для устойчивости рейка должна быть соединена со столешницей

Позиции – привод

Системы направляющих	Высота ящика SKH (мм)	Внутренняя ширина корпуса LW (мм)								
		224–234			235–428			≥ 429		
		A (мм)	E мин. (мм)	E макс. (мм)	A (мм)	E мин. (мм)	E макс. (мм)	A (мм)	E мин. (мм)	E макс. (мм)
MOVENTO	≥ 79	–	–	–	60	100	190	35	75	165
TANDEM	≥ 79	55	96	187	55	96	187	35	75	167

A	Расстояние от нижнего края направляющей до нижнего края привода	–	Невозможно
E	Расстояние от нижнего края крышки корпуса до позиции крепления направляющей		

Обработка фасада – позиции – дистанционный амортизатор Blum

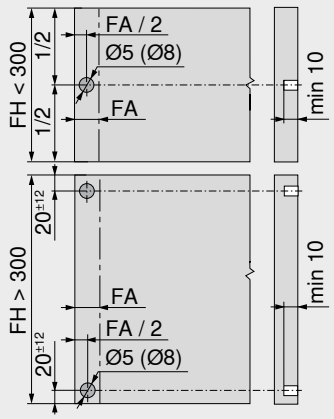

Дистанционные амортизаторы Blum обеспечивают необходимый ход срабатывания = 2 мм

Высота фасада FH (мм)	Дистанционный амортизатор Blum (шт.)
До 300	2
От 301	4

FA	Наложение фасада
FH	Высота фасада

Корпус с одним ящиком

Проектирование

Карта сверления

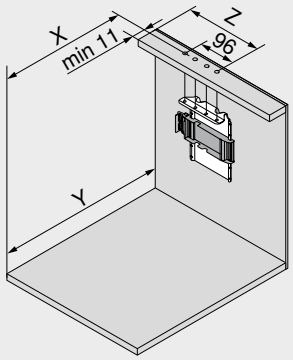

Высота ящика SKH (мм)	X (мм)	Y (мм)
≥ 79	NL – 5	NL + 30

NL	Номинальная длина
X	Позиция сверления
Y	Мин. необходимое пространство

Системы направляющих	Высота ящика SKH (мм)	Внутренняя ширина корпуса LW (мм)							
		224–234		235–388		389–428		≥ 429	
		Z (мм)	Удлинитель рычага	Z (мм)	Удлинитель рычага	Z (мм)	Удлинитель рычага	Z (мм)	Удлинитель рычага
MOVENTO	≥ 79	–	–	164	●	164	●	LW / 2	●
TANDEM	≥ 79	164	–	164	●	LW / 2	●	LW / 2	●

LW	Внутренняя ширина корпуса	●	Требуется
Z	Размер смещения	–	Невозможно

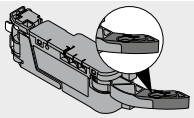

Удлинитель рычага

Необходимое пространство и безопасное расстояние – держатель блока питания

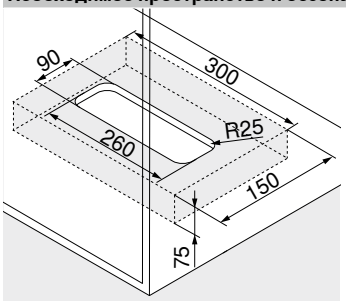

Монтаж к полу

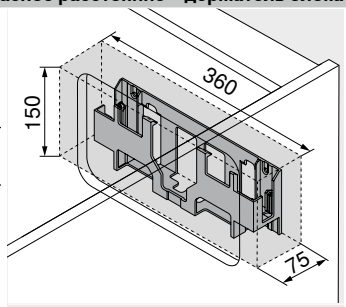

Монтаж к стене

Внимание

Необходимо соблюдать безопасное расстояние 30 мм от нижней кромки (монтаж к полу) или от передней кромки (монтаж к стене) крепления блока питания до соседних элементов!

Необходимо обеспечить циркуляцию воздуха. В противном случае возможен перегрев блока питания **SERVO-DRIVE**!

Дополнительная информация

Обзор	463	Директива об автоматизированном оборудовании	711
MOVENTO	410	Доп. техническая информация	708
TANDEM	430		
Информация для заказа	490		
Принадлежности	500		
Сервисы Blum	602		

Монтаж, демонтаж и регулировка

Короткая ссылка
www.blum.com/a450

Корпус с вкладными фасадами



- Электрическая система открывания в комбинации с **BLUMOTION** обеспечивает мягкое и бесшумное закрывание любой конструкции
- С вертикальным несущим профилем
- Нет жесткого соединения ящика с приводом
- Ящики можно использовать без изменений
- Монтаж привода без инструмента
- Простая прокладка кабеля

Прокладка кабеля

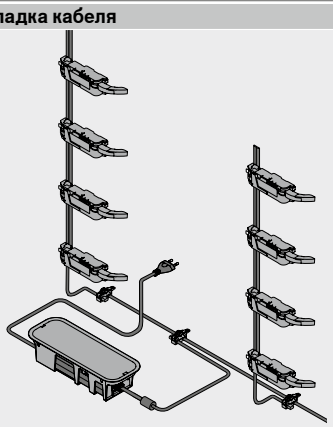

Информация для заказа

1b Дистанционный амортизатор Blum

Системы направляющих	Диаметр (мм)	Цвет	№ арт.
TANDEM	Ø 10.0	TGR [1]	993.2000

[1] Регулируемый дистанционный амортизатор Blum для внутренних ящиков и вкладных фасадов с **TANDEM**

1b Регулировка по глубине, левая/правая[1]

Системы направляющих	Цвет	№ арт.
MOVENTO	R7037	298.7600

[1] Используется только для вкладных конструкций
Интегрированный дистанционный амортизатор Blum
Подходит для T51.7601

2 Несущий профиль

Длина (мм)[1]	Материал	Кабель	№ арт.
650	Алюминий	С кабелем	Z10T650AA
700			Z10T700AA
710			Z10T710AA
750			Z10T750AA
800			Z10T800AA
1170		Без кабеля	Z10T1170A

Комплектация:
2 1 x Несущий профиль
Раскрой **2** Внутренняя высота корпуса LH – 10 мм
[1] Под раскрой

3a Держатель несущего профиля, верхний/нижний – горизонтальная рейка

Цвет	Материал	№ арт.
TGR	Пластмасса	Z10D01E0.01

Комплектация:
3a 1 x Держатель несущего профиля, верхний/нижний

Альтернатива для 3a

3b Держатель несущего профиля, нижний/задний – вертикальная рейка

Цвет	Материал	№ арт.
TGR	Пластмасса	Z10D01EA.01

Комплектация:
3b 1 x Держатель несущего профиля, нижний/задний
– 1 x Заглушка несущего профиля

9 Привод

Цвет	Материал	№ арт.
TGR	Пластмасса	Z10A3000.04

Комплектация:
9 1 x Привод
Вкл. предустановленным удлинителем рычага

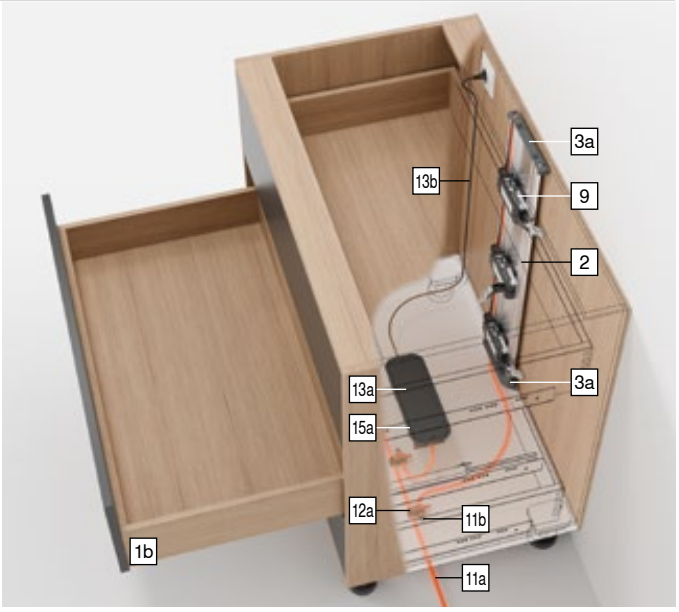

11 Комплект распределительный кабель SERVO-DRIVE[2]

Цвет	Длина (м)[1]	№ арт.
SZ	8	Z10K800AE

Комплектация:
11a 1 x Распределительный кабель **SERVO-DRIVE**
11b 5 x Защита концов кабеля
[1] Под раскрой
[2] Используется как распределительный, коммуникационный кабель, как кабель несущего профиля

12 Комплект соединительный узел

Цвет	Материал	№ арт.
SZ	Пластмасса	Z10V100E.01

Комплектация:
12a 1 x Соединительный узел
11b 2 x Защита концов кабеля

Корпус с вкладными фасадами

Информация для заказа

13 Блок питания и сетевой кабель SERVO-DRIVE[4]

	Цвет			SZ	
	Штекер	Рынок[1]	Языковой пакет[2]	Язык[3]	№ арт.
	E	Европа	A	DE | EN | FR | IT | NL	Z10NE04EA
			B	DA | EN | FI | NO | SV	Z10NE04EB
			C	EL | EN | HR | SL | SR | TR	Z10NE04EC
			D	EN | ES | FR | IT | PT	Z10NE04ED
			E	CS | HU | PL | SK	Z10NE04EE
			F	BG | ET | LT | LV | RO | RU | UK	Z10NE04EF
			I	EN	Z10NE04EI
	B	GB	A	DE | EN | FR | IT | NL	Z10NE04BA
			I	EN	Z10NE04BI
	H	IN			Z10NE04HI
	I	IL	A	DE | EN | FR | IT | NL	Z10NE04IA
	K	AU	I	EN	Z10NE04KI
	N	CN	H	EN | ZH | KO	Z10NE04NH
	R	KR			Z10NE04RH
	S	BR	K	EN | ES | PT	Z10NE04SK
	T	TW	H	EN | ZH | KO	Z10NE04TH
	U	US | CA	G	EN | ES | FR	Z10NE04UG
		JP	J	JA	Z10NE04UJ
	Z	ZA	I	EN	Z10NE04ZI

Комплектация:

13a 1 x Блок питания **SERVO-DRIVE**
Исходящий кабель – длина 2 м
Вкл. инструкцию по монтажу и эксплуатации

13b 1 x Сетевой кабель
Длина 1.5–1.8 м, вкл. штекер

[1] Обозначения рынков согласно ISO 3166
[2] Языковой пакет – инструкция по эксплуатации
[3] Обозначения языков согласно ISO 639
[4] Требуется при использовании двух и более приводов

15a Держатель блока питания – монтаж к полу[1]

	Цвет	Материал	№ арт.
	TGR	Пластмасса	Z10NG000

Комплектация:

15a 1 x Держатель блока питания – монтаж к полу
Вкл. крышкой

[1] Для блока питания **SERVO-DRIVE**

Альтернатива для 15a

15b Держатель блока питания – монтаж к стене[1]

	Цвет	Материал	№ арт.
	WGR	Пластмасса	Z10NG120

Комплектация:

15b 1 x Держатель блока питания – монтаж к стене

[1] Для блока питания **SERVO-DRIVE**

Принадлежности

– Держатель кабеля[1]

	Цвет	Материал	№ арт.
	WS	Пластмасса	Z10K0009

Комплектация:

– 1 x Держатель кабеля

[1] Например, для фиксации распределительного кабеля **SERVO-DRIVE**

Цвет		Цвет	
R7037	Темно-серый (RAL 7037)	WGR	Серый
SZ	Черный	WS	Белый
TGR	Глубокий серый		

Дополнительная информация

Обзор	463	Доп. техническая информация	708	**Монтаж, демонтаж и регулировка**	
MOVENTO	410				
TANDEM	430			**Короткая ссылка**	
Проектирование	496			**www.blum.com/a450**	
Принадлежности	500				
Сервисы Blum	602				
Директива об автоматизированном оборудовании	711				

Корпус с вкладными фасадами

Проектирование

Корпус

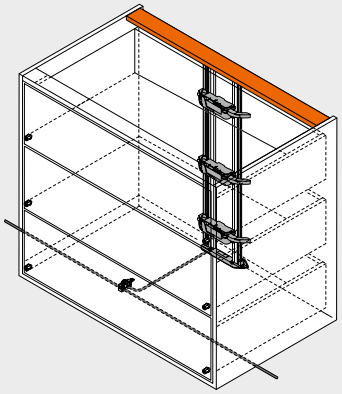

Позиции – привод

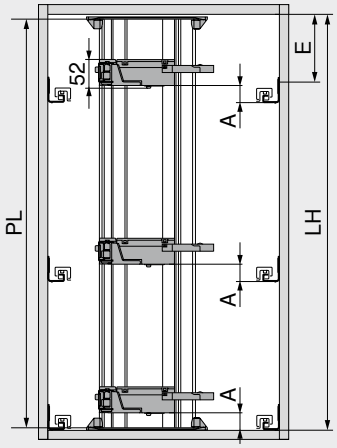

PL = LH – 10 мм
Округлить до десятков в меньшую сторону

LH	Внутренняя высота корпуса
PL	Длина несущего профиля

Позиции – привод

Системы направляющих	Высота ящика SKH (мм)	Внутренняя ширина корпуса LW (мм)					
		224–234		235–428		≥ 429	
		A (мм)	E мин. (мм)	A (мм)	E мин. (мм)	A (мм)	E мин. (мм)
MOVENTO	≥ 79	–	–	60	74	35	49
TANDEM	≥ 79	55	71	55	71	35	51

A	Расстояние от нижнего края направляющей до нижнего края привода	–	Невозможно
E	Расстояние от нижнего края крышки корпуса до позиции крепления направляющей		

Дно – карта сверления

Прокладка кабеля снизу

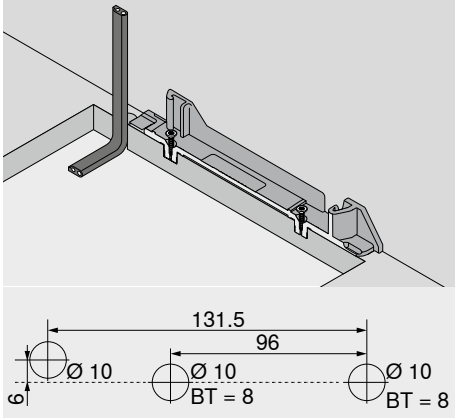

BT Глубина сверления

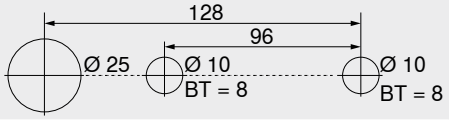

Альтернативная схема сверления – **MINIPRESS top** | **MINIPRESS**
BT Глубина сверления

Прокладка кабеля сзади

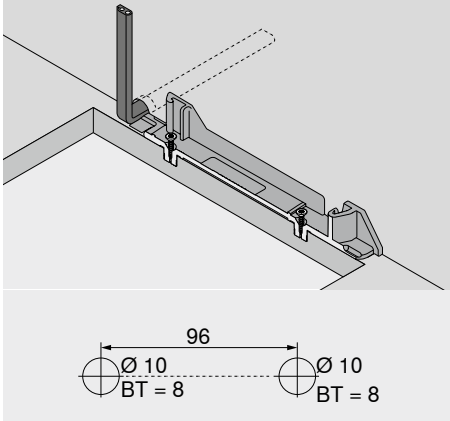

BT Глубина сверления

Обработка фасада – позиции – дистанционный амортизатор Blum

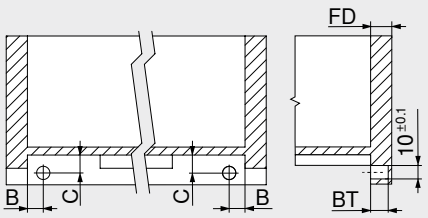

TANDEM
Внутренний ящик
Дистанционные амортизаторы Blum обеспечивают необходимый ход срабатывания = 2 мм

Направляющие	Вид ящика	B (мм)	C (мм)
56xH | 56xF	Полное выдвижение	16.5 ±1	12.0 ±1
55xH | 55xF	Частичное выдвижение	18.5 ±0.5	13.5 ±0.5

Толщина фасада FD (мм)	Глубина сверления BT (мм)	Регулировка (мм)
13.0	10.0	+1.75 / –0.25
От 14.5	11.5	±1.75

Корпус с вкладными фасадами

Проектирование

Карта сверления – дно | рейка

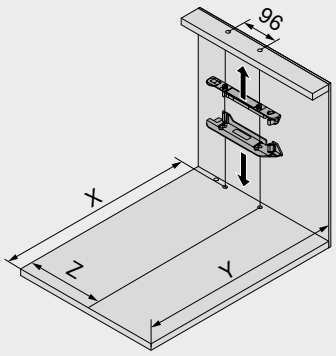

Высота ящика SKH (мм)	X (мм)	Y (мм)
≥ 79	NL + FD + 18	NL + FD + 34

FD	Толщина фасада
NL	Номинальная длина
X	Позиция сверления
Y	Мин. необходимое пространство

Системы направляющих	Высота ящика SKH (мм)	Внутренняя ширина корпуса LW (мм)							
		224–234		235–388		389–428		≥ 429	
		Z (мм)	Удлинитель рычага	Z (мм)	Удлинитель рычага	Z (мм)	Удлинитель рычага	Z (мм)	Удлинитель рычага
MOVENTO	≥ 79	–	–	164	●	164	●	LW / 2	●
TANDEM	≥ 79	164	–	164	●	LW / 2	●	LW / 2	●

LW	Внутренняя ширина корпуса	●	Требуется
Z	Размер смещения	–	Невозможно

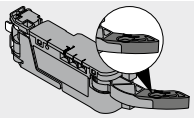

Удлинитель рычага

Необходимое пространство и безопасное расстояние – держатель блока питания

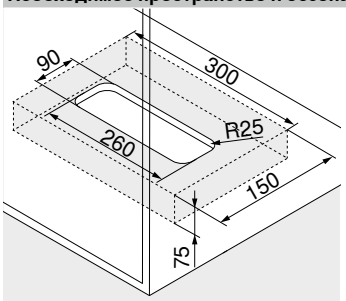

Монтаж к полу

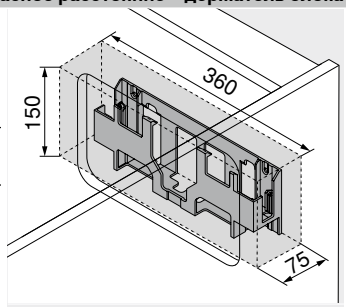

Монтаж к стене

Внимание

Необходимо соблюдать безопасное расстояние 30 мм от нижней кромки (монтаж к полу) или от передней кромки (монтаж к стене) крепления блока питания до соседних элементов!

Необходимо обеспечить циркуляцию воздуха. В противном случае возможен перегрев блока питания **SERVO-DRIVE**!

Дополнительная информация

Обзор	463	Директива об автоматизированном оборудовании	711	**Монтаж, демонтаж и регулировка**	
MOVENTO	410	Доп. техническая информация	708		
TANDEM	430			**Короткая ссылка**	
Информация для заказа	494			**www.blum.com/a450**	
Принадлежности	500				
Сервисы Blum	602				

SERVO-DRIVE uno для напольных контейнеров под мусор

Веб-код – задать в Конфигураторе изделий или нажать DQE7FY



- Электрическая система открывания в комбинации с **BLUMOTION** обеспечивает мягкое и бесшумное закрывание любой конструкции
- Для одного корпуса
- Для напольных контейнеров под мусор
- Идеально подходит для дооснащения используемых ящиков
- Нет жесткого соединения ящика с приводом
- Ящики можно использовать без изменений
- Быстрый монтаж предустановленных комплектующих

Комплект SERVO-DRIVE uno



Информация для заказа

18		Комплект SERVO-DRIVE uno[1]				
		Цвет			TGR	
	Сетевой адаптер[2]	Рынок[3]	Языковой пакет[4]	Язык[5]	№ арт.	
	E	Европа	A	DE | EN | FR | IT | NL	Z10UB00EA	
			B	DA | EN | FI | NO | SV	Z10UB00EB	
			C	EL | EN | HR | SL | SR | TR	Z10UB00EC	
			D	EN | ES | FR | IT | PT	Z10UB00ED	
			E	CS | HU | PL | SK	Z10UB00EE	
			F	BG | ET | LT | LV | RO | RU | UK	Z10UB00EF	
	B	GB	A	DE | EN | FR | IT | NL	Z10UB00BA	
			I	EN	Z10UB00BI	
	K	AU	I	EN	Z10UB00KI	
	N	CN	H	EN | ZH | KO	Z10UB00NH	
	U	US | CA	G	EN | ES | FR	Z10UB00UG	
		JP	J	JA	Z10UB00UJ	

Комплектация:

1	2 x	Дистанционный амортизатор Blum
5	1 x	Одинарный уголок-держатель
9	1 x	Привод
9a	1 x	Защита от воды
18a	1 x	Транспортировочное крепление
18c	1 x	Штепсельный блок питания **SERVO-DRIVE** Вкл. инструкцию по монтажу и эксплуатации
18d	1 x	Приспособление для монтажа
–	7 x	Саморезы для дистанц. амортизат. Blum и уголка-держателя

[1] Предустановленный комплект
Другие сочетания по запросу

[2] Подробный список рынков ищите в разделе «Информация»

[3] Обозначения рынков согласно ISO 3166

[4] Языковой пакет – инструкция по эксплуатации

[5] Обозначения языков согласно ISO 639

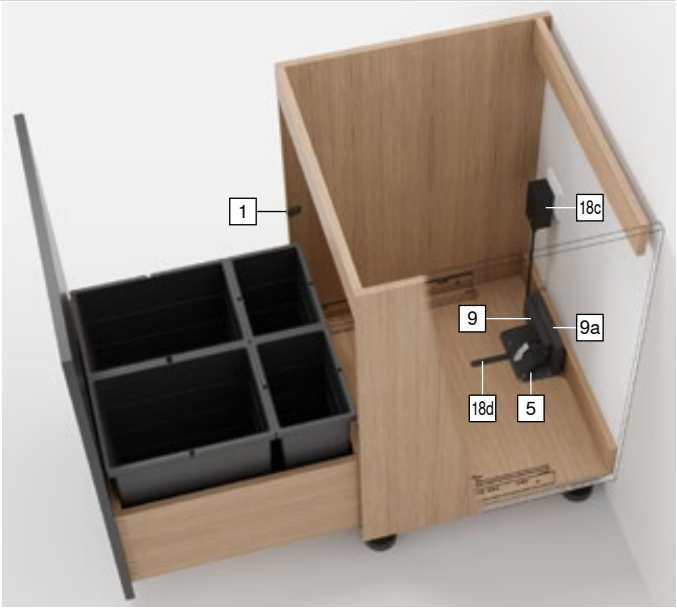

Цвет	
TGR	Глубокий серый

SERVO-DRIVE uno для напольных контейнеров под мусор

Веб-код – задать в Конфигураторе изделий или нажать DQE7FY

Проектирование

Корпус

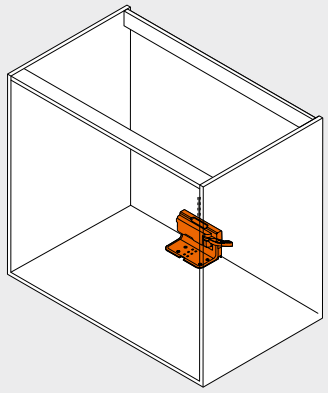

Позиции – привод

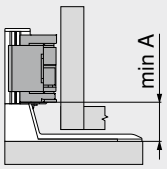

Системы направляющих	Внутренняя ширина корпуса LW (мм) ≥ 429
	A (мм)
MOVENTO	35
TANDEM	35

A Расстояние от нижнего края уголка-держателя до нижнего края привода

Карта сверления – дно

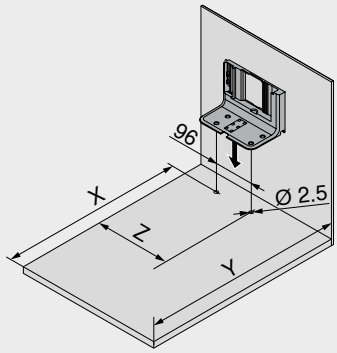

Системы направляющих	Внутренняя ширина корпуса LW (мм) ≥ 429		
	X (мм)	Y (мм)	Z (мм)
MOVENTO	NL – 48	NL + 30	LW / 2
TANDEM	NL – 48	NL + 30	LW / 2

NL Номинальная длина
X Позиция сверления
Y Мин. необходимое пространство
Z Размер смещения

Позиции – дистанционный амортизатор Blum

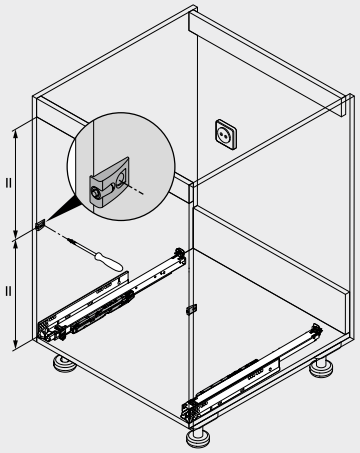

Дистанционные амортизаторы Blum обеспечивают необходимый ход срабатывания = 2 мм

Дополнительная информация

Обзор	463
MOVENTO	410
TANDEM	430
SERVO-DRIVE uno – список рынков	732
Сервисы Blum	602
Директива об автоматизированном оборудовании	711
Доп. техническая информация	708

Монтаж, демонтаж и регулировка

Короткая ссылка
www.blum.com/a450

Держатель кабеля



- Например, для фиксации распределительного кабеля

Информация для заказа		
Цвет	**Материал**	**№ арт.**
Белый	Пластмасса	Z10K0009

Кабель синхронизации



- Соединяет два привода, которые должны срабатывать одновременно

Информация для заказа		
Длина (мм)	**Цвет**	**№ арт.**
80	Белый	Z10K008S
500		Z10K050S
1200		Z10K120S
1600		Z10K160S

Восхитительное сочетание двух технологий



TIP-ON BLUMOTION для **MOVENTO** объединяет преимущества механической системы открывания **TIP-ON** и надежной системы амортизации **BLUMOTION** для мягкого и бесшумного закрывания – на механической основе.

Большая область срабатывания **TIP-ON BLUMOTION** обеспечивает высочайший комфорт использования ящиков без ручек. Для оптимального функционирования и увеличения области срабатывания мы рекомендуем использовать синхронизатор.





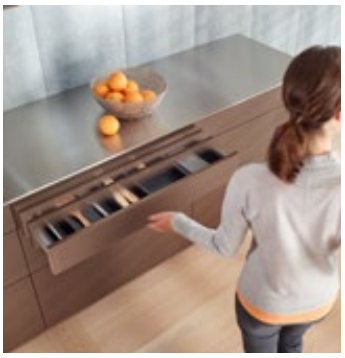

Открывание легким нажатием на фасад, плавное скольжение, мягкое и бесшумное закрывание – **TIP-ON BLUMOTION** обеспечивает новый уровень комфорта использования мебели.



Это полностью механическое решение.

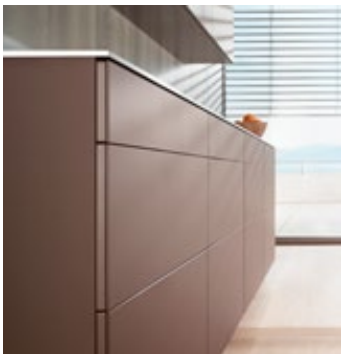

Небольшой зазор между корпусом и фасадом
TIP-ON BLUMOTION можно использовать при минимальном зазоре между корпусом и фасадом 2.5 мм.

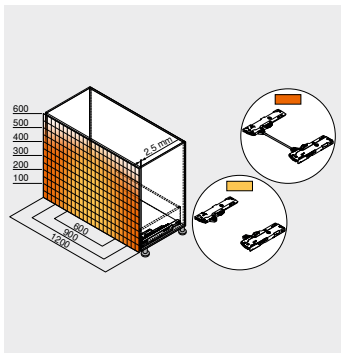

Большая область срабатывания
Для оптимального функционирования и увеличения области срабатывания мы рекомендуем использовать синхронизатор.



Возможности регулировки
Четырехмерная регулировка позволяет создать точный рисунок фасадов. Встроенная регулировка по глубине осуществляется без инструмента с помощью регулировочного колесика.



Простой монтаж без инструмента
Механизм **TIP-ON BLUMOTION**, как и остальные комплектующие, устанавливается без инструмента.

Системы направляющих

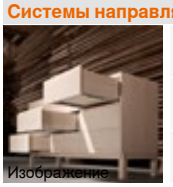
Изображение

Системы направляющих	408
MOVENTO	410
SERVO-DRIVE для **MOVENTO** | **TANDEM**	462
TIP-ON для **MOVENTO** | **TANDEM**	506

Применение	кг	Веб-код	Стр.
Монтаж на замки			
MOVENTO с **TIP-ON BLUMOTION** – 760H | 766H	40 60 70	DQD0IM	504

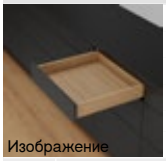
Изображение

кг Динамическая нагрузка

Принадлежности


Изображение

Фиксатор выдвижной полки	420	Релинг для угловых держателей выдвижной галереи	424
Комплект бокового стабилизатора	422	Стопор	425
Регулировка по глубине	422	Саморезы	426
Продольный релинг с держателем	423	Центровочное сверло	426
Задний держатель для выдвижной полки	423	Амортизаторы	426
Угловой держатель для выдвижной галереи	424	Отвертки	427

Крепление направляющих

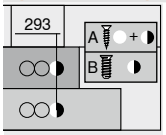

Изображение

Направляющая – 760H – 40 кг	428
Направляющая – 766H – 60 | 70 кг	428

Монтаж, демонтаж и регулировка

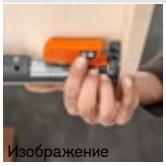
Изображение

Монтаж, демонтаж и регулировка

Короткая ссылка
www.blum.com/a460

Пиктограммы

Только по запросу

Веб-код – задать в Конфигураторе изделий или нажать

MOVENTO с TIP-ON BLUMOTION – 760H | 766H

Веб-код – задать в Конфигураторе изделий или нажать **DQD0IM**



- Полное выдвижение скрытых направляющих
- Со встроенной системой амортизации **BLUMOTION S** для мягкого и бесшумного закрывания, которая адаптируется под соответствующую технологию движения, возможно использование с электрической системой открывания **SERVO-DRIVE** или механической системой открывания **TIP-ON BLUMOTION**
- Синхронизированное плавное скольжение
- Регулировка по высоте, ширине и наклону без инструмента
- Встроенная регулировка по глубине без инструмента
- Компенсация погрешности по ширине и глубине
- Можно использовать с боковым стабилизатором для **MOVENTO**
- Синхронизатор при внутренней ширине корпуса LW от 265 мм

Необходимое пространство

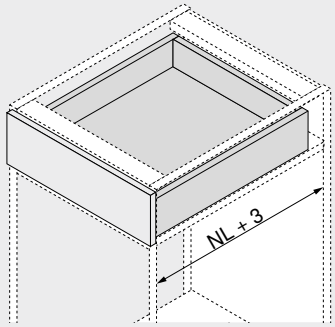

NL Номинальная длина

Информация для заказа

1 Направляющие, левая/правая

Номинальная длина NL (мм)	Исполнение	Динамическая нагрузка (кг) BLUMOTION S		
		40	60	70
270		760H2700S		
300		760H3000S		
320		760H3200S		
350		760H3500S		
380		760H3800S		
400		760H4000S		
420		760H4200S		
450		760H4500S		766H4500S
480		760H4800S		
500		760H5000S		766H5000S
520		760H5200S		766H5200S
550		760H5500S		766H5500S
580				766H5800S
600		760H6000S		766H6000S
650				766H6500S
700			766H7000S	
750			766H7500S	

3 Замок

Цвет	Материал	№ арт.
Оранжевый	Пластмасса/сталь [1]	T51.7601

[1] Заказывать левый/правый

6 Комплект TIP-ON BLUMOTION

Номинальная длина NL (мм)	Механизм	Направляющая (кг)	Вес (кг)[1]	№ арт.
270–320	S0	40	≤ 10	T60L7040
	S1		> 10–20	T60L7140
350–600	L1		≤ 20[2]	T60L7340
	L3		15–40[2]	T60L7540
450–750	L5	60 | 70	35–70[3]	T60L7570

Комплектация:
6a 1 x Механизм **TIP-ON BLUMOTION**, левый/правый
6b 1 x Триггер **TIP-ON BLUMOTION**, левый/правый
6e 2 x Адаптер вала синхронизатора **TIP-ON BLUMOTION**
Внутр. ширина корпуса LW ≥ 314 мм

[1] Рекомендуемый диапазон нагрузки (общий вес ящика) для оптимального открывания и закрывания
[2] Можно комбинировать только с направляющей на 40 кг
[3] Рекомендация: можно комбинировать только с направляющей на 60 | 70 кг

6f Вал синхронизатора TIP-ON BLUMOTION[1]

Исполнение	Цвет	№ арт.
Круглый	Серый	T60.1125W

Раскрой **6f** Внутр. ширина корпуса LW – 267 мм

[1] В сочетании с 6e 2 x T60.000D
Под раскрой
Для внутренней ширины корпуса LW до 1392 мм
Для оптимального функционирования и увеличения области срабатывания мы рекомендуем использовать синхронизатор

Стандартный ящик

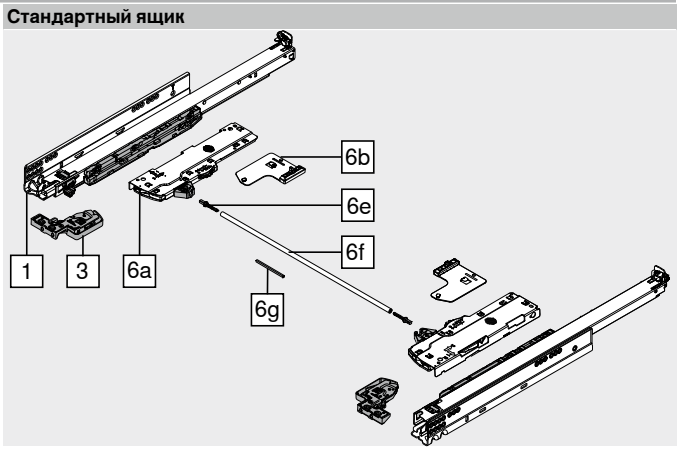

Внутр. ширина корпуса LW 265–313 мм

6g Синхронизатор TIP-ON BLUMOTION[1]

Исполнение	Цвет	№ арт.
Квадратный	Светло-серый (RAL 7035)	T60.300D

Раскрой **6g** Внутр. ширина корпуса LW – 241 мм

[1] Под раскрой

Принадлежности

Внутр. ширина корпуса LW ≥ 314 мм

6e Адаптер вала синхронизатора TIP-ON BLUMOTION

Исполнение	Цвет	№ арт.
Симметричный	Светло-серый (RAL 7035) 2 x	T60.000D

– Шаблон для установки зазора фасада для LEGRABOX | MOVENTO[1]

Зазор фасада FS (мм)	Цвет	№ арт.
2.5	Оранжевый	65.5631

[1] Мы рекомендуем использовать шаблон для установки зазора между корпусом и фасадом

MOVENTO с TIP-ON BLUMOTION – 760H | 766H

Веб-код – задать в Конфигураторе изделий или нажать DQD0IM

Проектирование

Необходимое пространство в корпусе

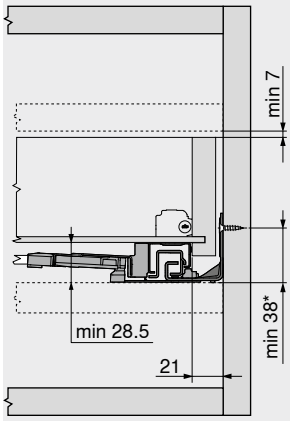

* +1 мм при монтаже направляющей до сборки корпуса

Стандартный ящик | внутренний ящик

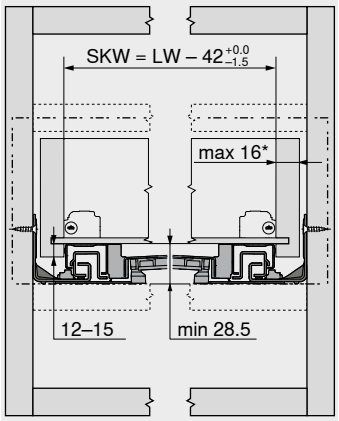

SKW Внутренняя ширина ящика
LW Внутренняя ширина корпуса
* Ограничение регулировки по ширине при толщине боковины ящика 16 мм и соответственно при полном использовании внутренней ширины ящика SKW

Стандартный ящик

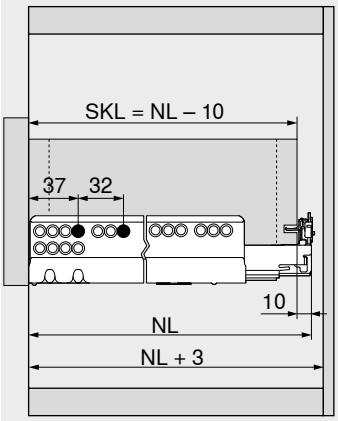

SKL Длина стандартного ящика
NL Номинальная длина

Внутренний ящик

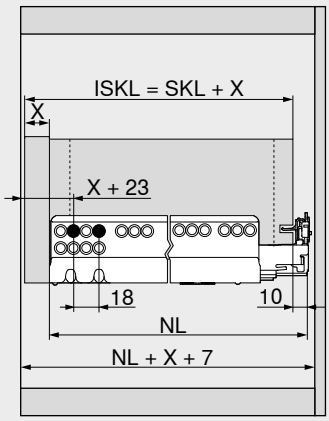

ISKL Длина внутреннего ящика
SKL Длина стандартного ящика
NL Номинальная длина
X Толщина фасада

Обработка ящиков

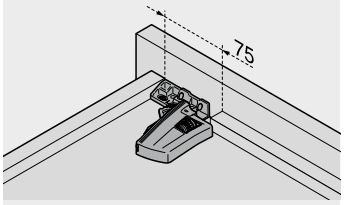

Пользуйтесь шаблоном для сверления T65.1000.02

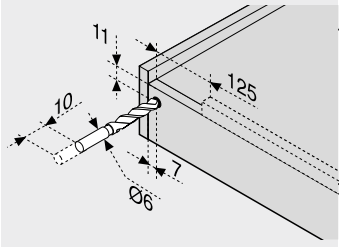

Область срабатывания

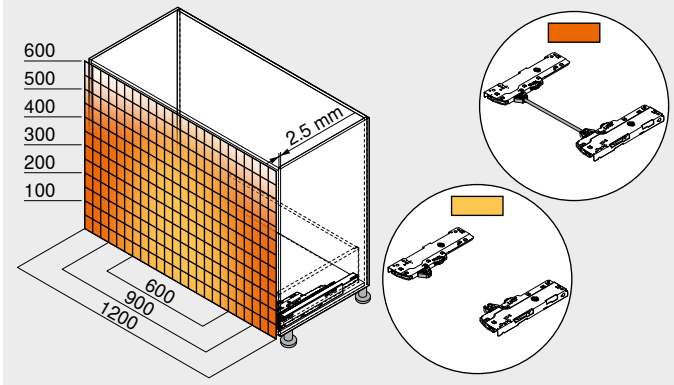

Пример: 760H – 40 кг, номинальная длина NL 500 мм, 4-сторонний ящик, с синхронизатором и без него
Для оптимального функционирования и увеличения области срабатывания мы рекомендуем использовать синхронизатор

Дополнительная информация

Обзор	503
MOVENTO	410
TIP-ON для MOVENTO | TANDEM	506
CABLOXX	594
Принадлежности	420
Крепление направляющих	428
Сервисы Blum	602
Доп. техническая информация	708

Монтаж, демонтаж и регулировка

Короткая ссылка
www.blum.com/a460

Легкое открывание нажатием на фасад



Надежное открывание мебели без ручек
В современном дизайне мебели роль фасадов без ручек становится все более значимой. Благодаря **TIP-ON** – механической системе открывания фирмы Blum – ящики без ручек открываются легким нажатием на фасад. Для закрывания достаточно прижать фасад рукой.

Разнообразные варианты применения
Направляющие с **TIP-ON** можно использовать во всех основных конструкциях: от стандартного корпуса до специальных решений, например, **SPACE STEP**.



Технология **TIP-ON** интегрирована в направляющую. Для простой установки и удобного использования.

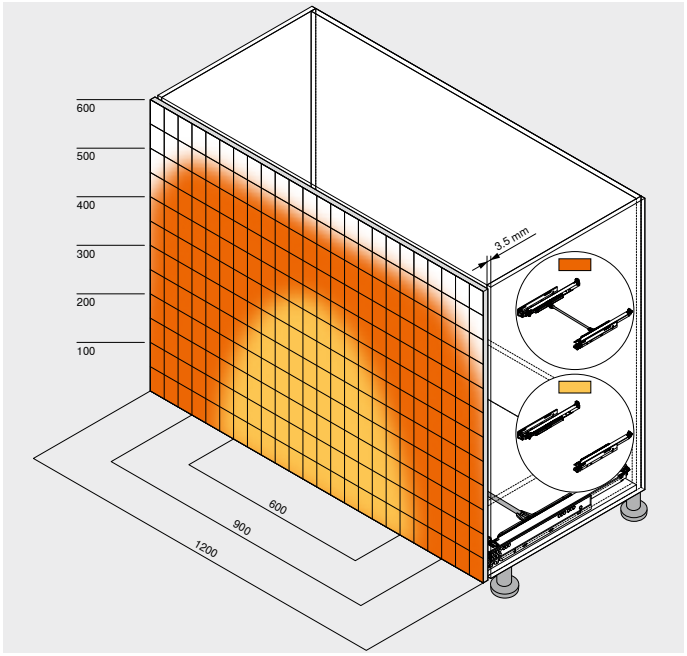

Опциональный синхронизатор обеспечивает надежное открывание и закрывание широких ящиков.

Системы направляющих

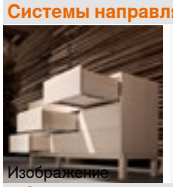
Изображение

Системы направляющих	408
MOVENTO	410
TANDEM	430
SERVO-DRIVE для **MOVENTO** | **TANDEM**	462
TIP-ON BLUMOTION для **MOVENTO**	502

Обзор

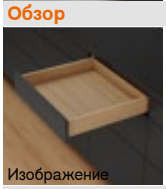
Изображение

Обзор – направляющие	508

Принадлежности


Изображение

Фиксатор выдвижной полки	420	Релинг для угловых держателей выдвижной галереи	424
Комплект бокового стабилизатора	422	Стопор	425
Регулировка по глубине	422	Саморезы	426
Продольный релинг с держателем	423	Центровочное сверло	426
Задний держатель для выдвижной полки	423	Амортизаторы	426
Угловой держатель для выдвижной галереи	424	Отвертки	427

Крепление направляющих



Изображение

Направляющая – 760H – 40 кг	428	Направляющая – 560F – 30 кг	530
Направляющая – 766H – 60 | 70 кг	428	Направляющая – 550F – 30 кг	530
Направляющая – 560H – 30 кг	528	Направляющая – 561F – 30 кг	530
Направляющая – 550H – 30 кг	528	Направляющая – 551F – 30 кг	530
Направляющая – 561H – 30 кг	529		
Направляющая – 551H – 30 кг	529		

Монтаж, демонтаж и регулировка

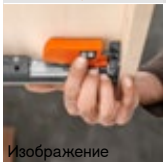
Изображение

Монтаж, демонтаж и регулировка

Короткая ссылка
www.blum.com/a430

Пиктограммы

Только по запросу

Веб-код – задать в Конфигураторе изделий или нажать

MOVENTO

Применение	кг	BLUMOTION by Blum	SERVO-DRIVE by Blum	TIP-ON BLUMOTION by Blum	TIP-ON by Blum	Веб-код	Стр.
MOVENTO – монтаж на замки							
 **MOVENTO** с **TIP-ON** – 760H | 766H	40 60 70	–	–	–	●	DQCZTA	510

кг Динамическая нагрузка ● Встроен ○ Опция – Невозможно

Веб-код – задать в Конфигураторе изделий или нажать

TANDEM для 11–16 мм

Применение	кг	BLUMOTION by Blum	SERVO-DRIVE by Blum	TIP-ON BLUMOTION by Blum	TIP-ON by Blum	Веб-код	Стр.
TANDEM – монтаж на замки							
 **TANDEM** полного выдвижения с **TIP-ON** – 560H	30	–	–	–	●	DQEEHC	512
 **TANDEM** частичного выдвижения с **TIP-ON** – 550H	30	–	–	–	●	DQD41C	514
TANDEM – монтаж на фиксаторы							
 **TANDEM** полного выдвижения с **TIP-ON** – 561H	30	–	–	–	●	DQEGLC	516
 **TANDEM** частичного выдвижения с **TIP-ON** – 551H	30	–	–	–	●	DQD6UP	518

TANDEM для 17–19 мм

Применение	кг	BLUMOTION by Blum	SERVO-DRIVE by Blum	TIP-ON BLUMOTION by Blum	TIP-ON by Blum	Веб-код	Стр.
TANDEM для 19 мм – монтаж на замки							
 **TANDEM** полного выдвижения с **TIP-ON** – 560F	30	–	–	–	●	DQEF6P	520
 **TANDEM** частичного выдвижения с **TIP-ON** – 550F	30	–	–	–	●	DQHNAP	522
TANDEM для 19 мм – монтаж на фиксаторы							
 **TANDEM** полного выдвижения с **TIP-ON** – 561F	30	–	–	–	●	DQEHAP	524
 **TANDEM** частичного выдвижения с **TIP-ON** – 551F	30	–	–	–	●	DQHQ4Z	526

кг Динамическая нагрузка ● Встроен ○ Опция – Невозможно

Веб-код – задать в Конфигураторе изделий или нажать

MOVENTO с TIP-ON – 760H | 766H

Веб-код – задать в Конфигураторе изделий или нажать **DQCZTA**



- Полное выдвижение со скрытыми направляющими со встроенной механической системой открывания **TIP-ON**
- Синхронизированное плавное скольжение
- Регулировка по высоте, ширине и наклону без инструмента
- Встроенная регулировка по глубине без инструмента
- Компенсация погрешности по ширине и глубине
- Можно использовать с боковым стабилизатором для **MOVENTO**
- Для надежного срабатывания **TIP-ON** на очень широких ящиках можно дополнительно использовать синхронизатор

Необходимое пространство

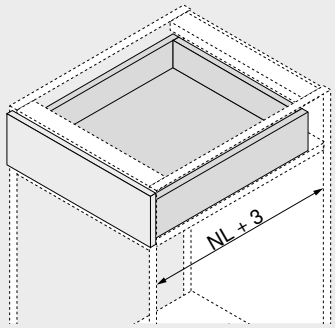

NL Номинальная длина

Информация для заказа

1 Направляющие, левая/правая

Номинальная длина NL (мм)	Исполнение: TIP-ON[1] Динамическая нагрузка (кг) 40	60	70
250	760H2500T		
270	760H2700T		
300	760H3000T		
320	760H3200T		
350	760H3500T		
380	760H3800T		
400	760H4000T		
420	760H4200T		
450	760H4500T		766H4500T
480	760H4800T		
500	760H5000T		766H5000T
520	760H5200T		766H5200T
550	760H5500T		766H5500T
580			766H5800T
600	760H6000T		766H6000T
650			766H6500T
700		766H7000T	
750		766H7500T	

[1] Путь выталкивания при нагрузке или при соответствующей регулировке может варьироваться!

3 Замок

Цвет	Материал	№ арт.
Оранжевый	Пластмасса/сталь [1]	T51.7601

[1] Заказывать левый/правый

Принадлежности

6 Шестерни синхронизатора TIP-ON

Исполнение	Цвет	№ арт.
Круглый	Темно-серый (RAL 7037)	T57.7400.01

Комплектация:
6a 1 x Замок
6b 1 x Предохранительная муфта
6c 2 x Держатель

6f Вал синхронизатора TIP-ON[1]

Исполнение	Материал	№ арт.
Круглый	Алюминий	ZST.1160W

Раскрой **6f** Внутр. ширина корпуса LW – 249 мм

[1] Под раскрой
Для внутренней ширины корпуса LW до 1409 мм
Для оптимального функционирования и увеличения области срабатывания мы рекомендуем использовать синхронизатор

12 Комплект бокового стабилизатора[2]

Номинальная длина NL (мм)[1]	Цвет	№ арт.
До 400	Темно-серый (RAL 7037)	ZS7M400MU
До 600		ZS7M600MU
До 750		ZS7M750MU

[1] Под раскрой
[2] Для ширины корпуса KB до 1400 мм
Мы рекомендуем использовать боковой стабилизатор в широких ящиках с небольшой номинальной длиной

Стандартный ящик

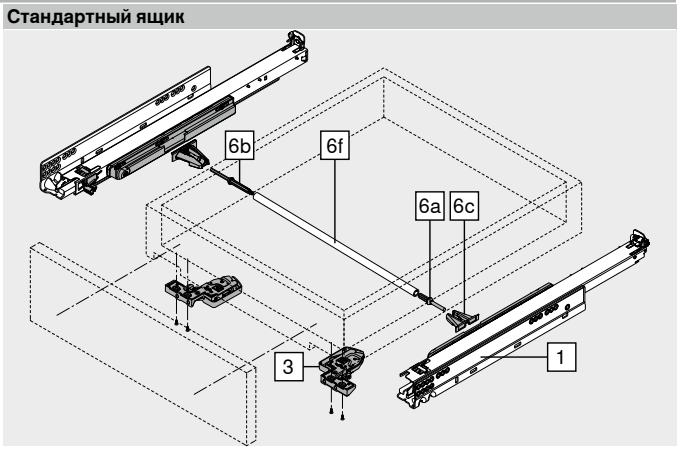

MOVENTO с TIP-ON – 760H | 766H

Веб-код – задать в Конфигураторе изделий или нажать DQCZTA

Проектирование

Необходимое пространство в корпусе

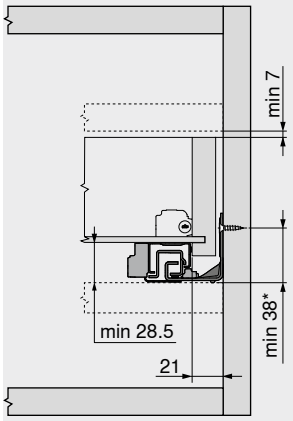

* +1 мм при монтаже направляющей до сборки корпуса

Стандартный ящик | внутренний ящик

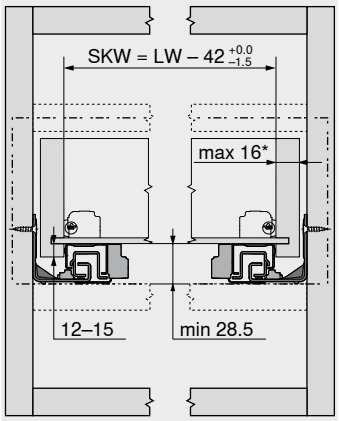

SKW Внутренняя ширина ящика
LW Внутренняя ширина корпуса
* Ограничение регулировки по ширине при толщине боковины ящика 16 мм и соответственно при полном использовании внутренней ширины ящика SKW

Стандартный ящик

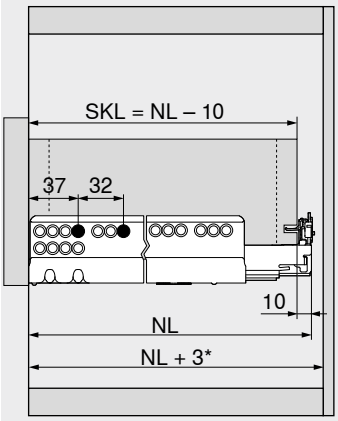

SKL Длина стандартного ящика
NL Номинальная длина
* Дополнительно +12 мм с боковым стабилизатором

Внутренний ящик

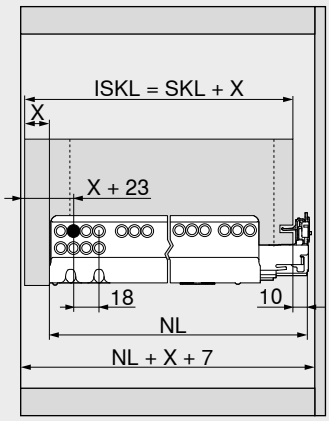

ISKL Длина внутреннего ящика
SKL Длина стандартного ящика
NL Номинальная длина
X Толщина фасада

Обработка ящиков

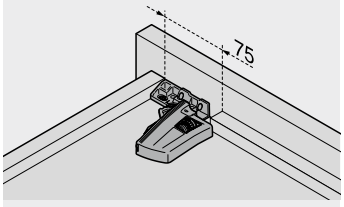

Пользуйтесь шаблоном для сверления T65.1000.02

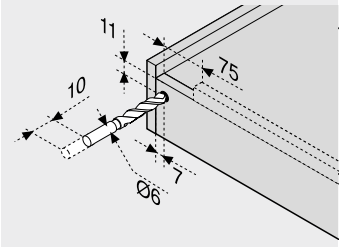

Область срабатывания

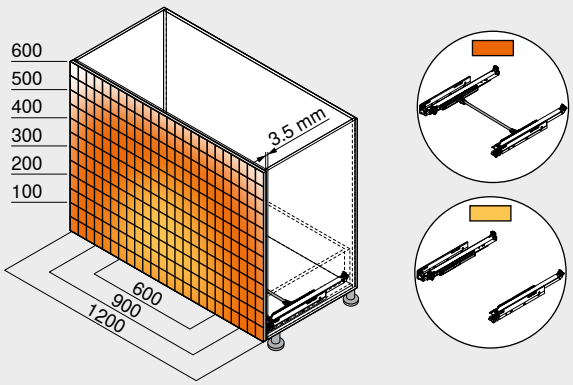

Пример: 760H – 40 кг, номинальная длина NL 500 мм, 4-сторонний ящик, с синхронизатором и без него

Дополнительная информация

Обзор	507
MOVENTO	410
TIP-ON BLUMOTION для **MOVENTO**	502
CABLOXX	594
Принадлежности	420
Крепление направляющих	428
Сервисы Blum	602
Доп. техническая информация	708

Монтаж, демонтаж и регулировка

Короткая ссылка
www.blum.com/a430

TANDEM полного выдвижения с TIP-ON – 560H

Веб-код – задать в Конфигураторе изделий или нажать **DQEEHC**



- Направляющие для деревянных ящиков с боковинами толщиной **11–16 мм**
- Скрытые направляющие **TANDEM** полного выдвижения с плавной остановкой при открывании и интегрированной механической системой открывания **TIP-ON**
- Износостойкие пластиковые валики обеспечивают плавный ход
- Регулировка по высоте без инструмента с помощью замков
- Встроенная регулировка наклона фасада без инструмента
- Компенсация погрешности по ширине и глубине
- Рекомендация: для надежного срабатывания **TIP-ON** на очень широких ящиках можно дополнительно использовать синхронизатор

Необходимое пространство

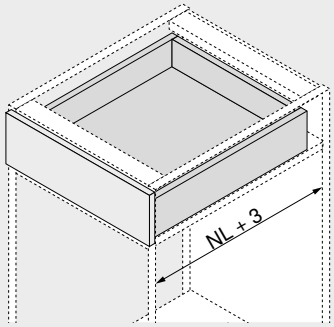

NL Номинальная длина

Информация для заказа

1 Направляющие, левая/правая

Исполнение	TIP-ON
Номинальная длина NL (мм)	**Динамическая нагрузка (кг) 30**
250	560H2500T
270	560H2700T
300	560H3000T
320	560H3200T
350	560H3500T
380	560H3800T
400	560H4000T
420	560H4200T
450	560H4500T
480	560H4800T
500	560H5000T
520	560H5200T
550	560H5500T
600	560H6000T

3 Замок

Цвет	Материал	№ арт.
Оранжевый	Пластмасса/цинк [1]	T51.1700.04

[1] Заказывать левый/правый

Принадлежности

4 Фасадный эксцентрик

Цвет	Материал	№ арт.
Нейтральный	Пластмасса 2 x	295.1000

6f Вал синхронизатора TIP-ON[1]

Исполнение	Цвет	№ арт.
Профиль	Серый	T57.1140S

Раскрой **6f** Внутр. ширина корпуса LW – 31 мм

[1] Под раскрой
Для внутренней ширины корпуса LW до 1171 мм
Для оптимального функционирования и увеличения области срабатывания мы рекомендуем использовать синхронизатор

Стандартный ящик

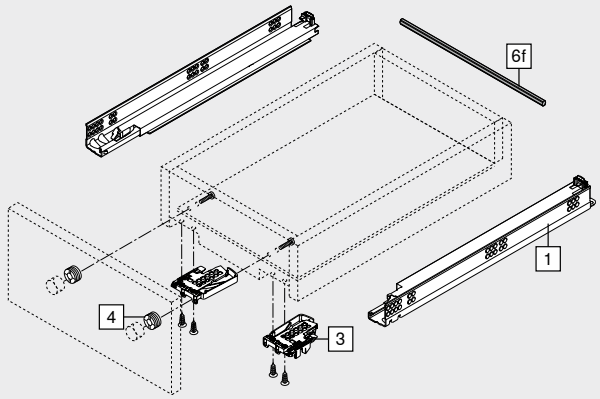

Внутренний ящик

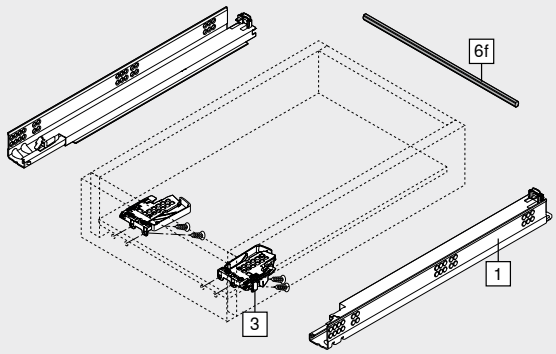

TANDEM полного выдвижения с TIP-ON – 560H

Веб-код – задать в Конфигураторе изделий или нажать DQEEHC

Проектирование

Необходимое пространство в корпусе

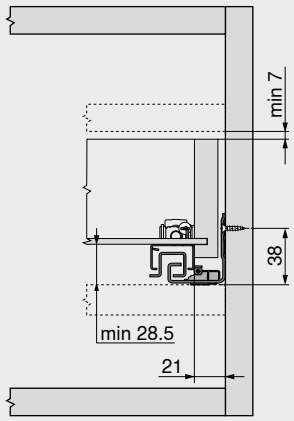

Стандартный ящик | внутренний ящик

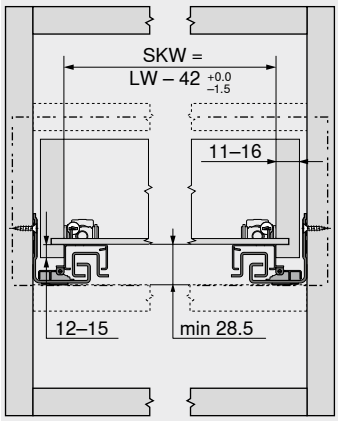

SKW	Внутренняя ширина ящика
LW	Внутренняя ширина корпуса

Стандартный ящик

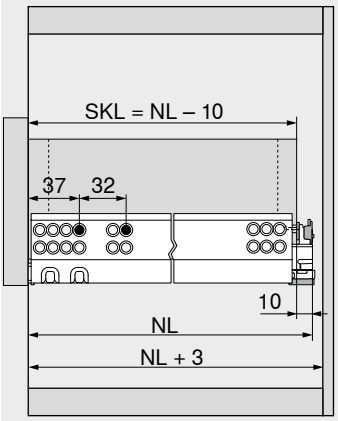

SKL	Длина стандартного ящика
NL	Номинальная длина

Внутренний ящик

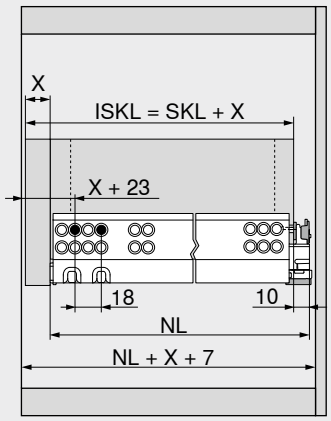

ISKL	Длина внутреннего ящика
SKL	Длина стандартного ящика
NL	Номинальная длина
X	Толщина фасада

Обработка ящиков

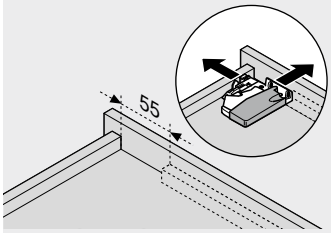

Пользуйтесь шаблоном для сверления T65.1000.02

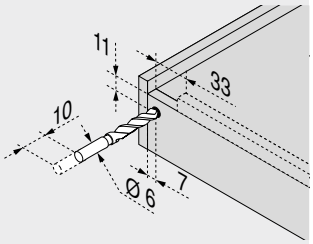

Пользуйтесь шаблоном для сверления T65.1000.02

Область срабатывания

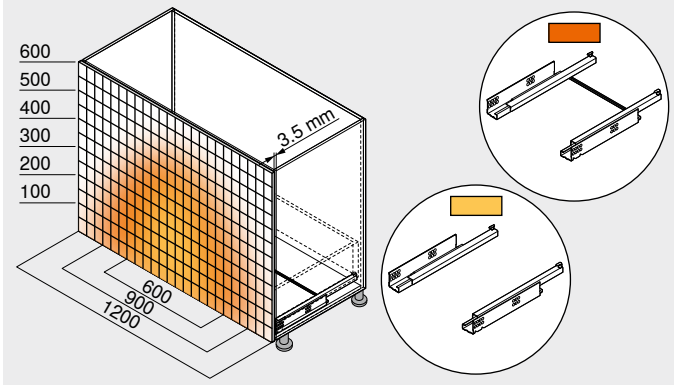

Пример: 560H – 30 кг, номинальная длина NL 500 мм, 4-сторонний ящик, с синхронизатором

Дополнительная информация

Обзор	507
TANDEM	430
CABLOXX	594
Принадлежности	452
Крепление направляющих	528
Сервисы Blum	602
Доп. техническая информация	708

Монтаж, демонтаж и регулировка

Короткая ссылка
www.blum.com/a420

TANDEM частичного выдвижения с TIP-ON – 550H

Веб-код – задать в Конфигураторе изделий или нажать **DQD41C**



- Направляющие для деревянных ящиков с боковинами толщиной **11–16 мм**
- Скрытые направляющие **TANDEM** частичного выдвижения с плавной остановкой при открывании и интегрированной механической системой открывания **TIP-ON**
- Износостойкие пластиковые валики обеспечивают плавный ход
- Регулировка по высоте без инструмента с помощью замков
- Компенсация погрешности по ширине и глубине
- Рекомендация: для надежного срабатывания **TIP-ON** на очень широких ящиках можно дополнительно использовать синхронизатор

Необходимое пространство

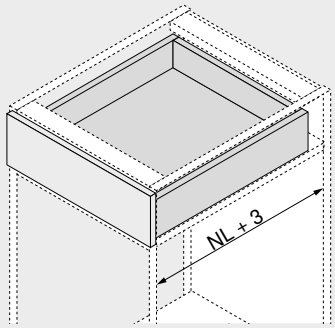

NL Номинальная длина

Информация для заказа

1 **Направляющие, левая/правая**



Исполнение	TIP-ON
Номинальная длина NL (мм)	Динамическая нагрузка (кг) 30
270	550H2700T
300	550H3000T
350	550H3500T
400	550H4000T
450	550H4500T
500	550H5000T
550	550H5500T
600	550H6000T
650	550H6500T

3 **Замок**



Цвет	Материал	№ арт.
Оранжевый	Пластмасса/цинк [1]	T51.1700.04

[1] Заказывать левый/правый

Принадлежности

4 **Фасадный эксцентрик**



Цвет	Материал	№ арт.
Нейтральный	Пластмасса 2 x	295.1000

6f **Вал синхронизатора TIP-ON** [1]

Исполнение	Цвет	№ арт.
Профиль	Серый	T57.1140S

Раскрой **6f** Внутр. ширина корпуса LW – 31 мм

[1] Под раскрой
Для внутренней ширины корпуса LW до 1171 мм
Для оптимального функционирования и увеличения области срабатывания мы рекомендуем использовать синхронизатор

Стандартный ящик

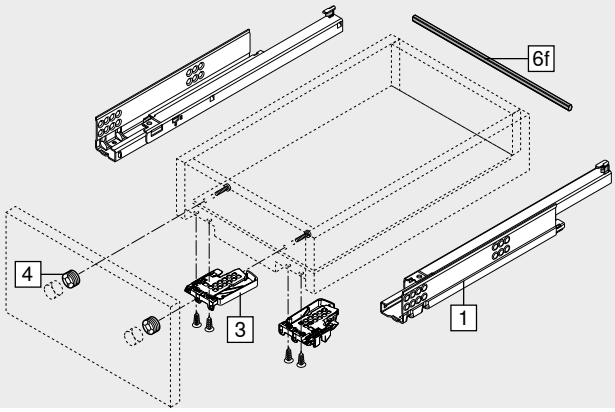

Внутренний ящик

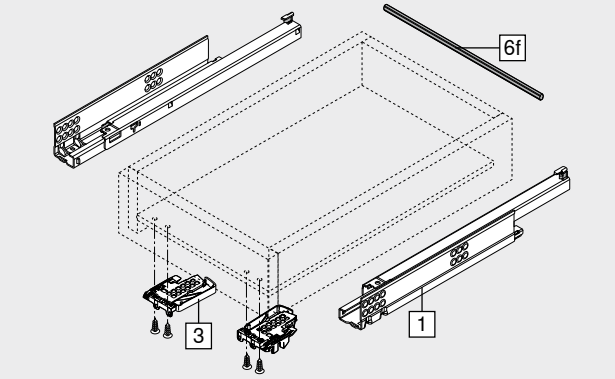

TANDEM частичного выдвижения с TIP-ON – 550H

Веб-код – задать в Конфигураторе изделий или нажать DQD41C

Проектирование

Необходимое пространство в корпусе

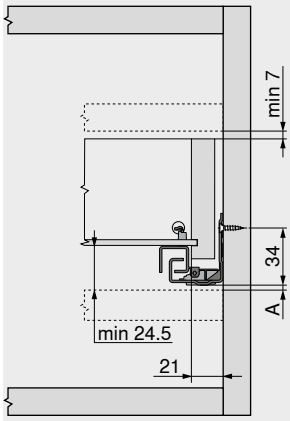

A	Расстояние 3 мм для замены на полное выдвижение

Стандартный ящик | внутренний ящик

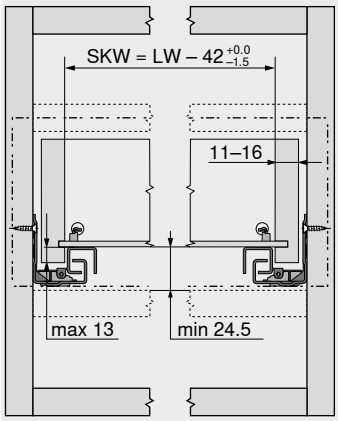

SKW	Внутренняя ширина ящика
LW	Внутренняя ширина корпуса

Стандартный ящик

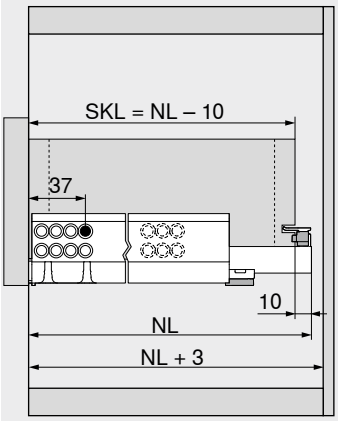

SKL	Длина стандартного ящика
NL	Номинальная длина

Внутренний ящик

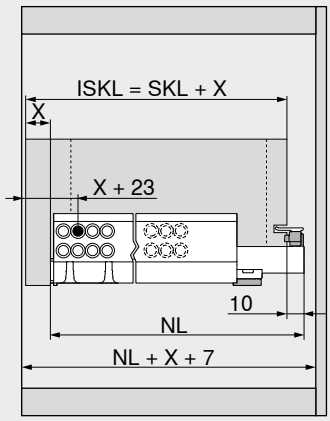

ISKL	Длина внутреннего ящика
SKL	Длина стандартного ящика
NL	Номинальная длина
X	Толщина фасада

Обработка ящиков

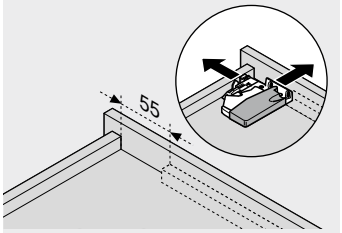

Пользуйтесь шаблоном для сверления T65.1000.02

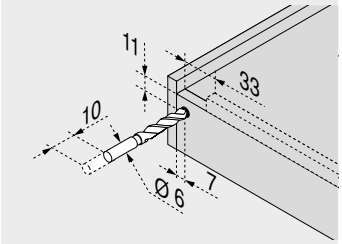

Пользуйтесь шаблоном для сверления T65.1000.02

Область срабатывания

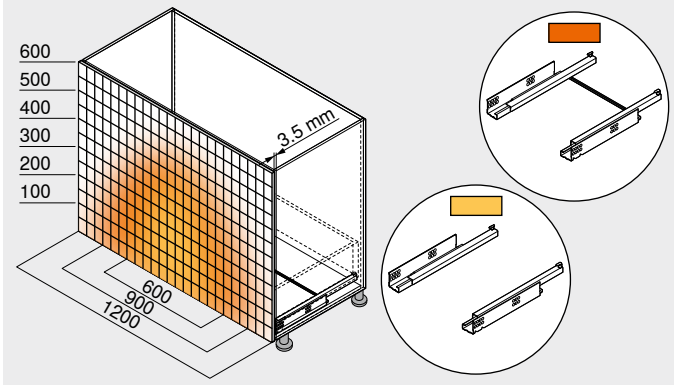

Пример: 550H – 30 кг, номинальная длина NL 500 мм, 4-сторонний ящик, с синхронизатором

Дополнительная информация

Обзор	507
TANDEM	430
Принадлежности	452
Крепление направляющих	528
CABLOXX	594
Сервисы Blum	602
Доп. техническая информация	708

Монтаж, демонтаж и регулировка

Короткая ссылка
www.blum.com/a420

TANDEM полного выдвижения с TIP-ON – 561H

Веб-код – задать в Конфигураторе изделий или нажать **DQEGLC**



- Направляющие для деревянных ящиков с боковинами толщиной **11–16 мм**
- Скрытые направляющие **TANDEM** полного выдвижения с плавной остановкой при открывании и интегрированной механической системой открывания **TIP-ON**
- Износостойкие пластиковые валики обеспечивают плавный ход
- В систему направляющих встроены блокировка от нежелательного снятия и регулировка по высоте
- Встроенная регулировка наклона фасада без инструмента
- Рекомендация: для надежного срабатывания **TIP-ON** на очень широких ящиках можно дополнительно использовать синхронизатор

Необходимое пространство

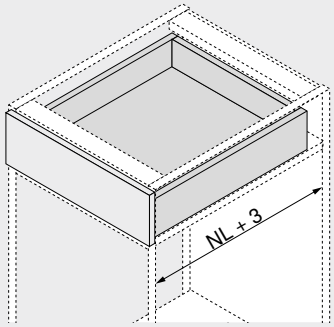

NL Номинальная длина

Информация для заказа

1 Направляющие, левая/правая



Исполнение	TIP-ON
Номинальная длина NL (мм)	Динамическая нагрузка (кг) 30
260	561H2601T
285	561H2851T
310	561H3101T
335	561H3351T
360	561H3601T
385	561H3851T
410	561H4101T
435	561H4351T
460	561H4601T
485	561H4851T
510	561H5101T
535	561H5351T
560	561H5601T

Принадлежности

4 Фасадный эксцентрик



Цвет	Материал		№ арт.
Нейтральный	Пластмасса	2 x	295.1000

6f Вал синхронизатора TIP-ON[1]

Исполнение	Цвет	№ арт.
Профиль	Серый	T57.1140S

Раскрой **6f** Внутр. ширина корпуса LW – 31 мм

[1] Под раскрой
Для внутренней ширины корпуса LW до 1171 мм
Для оптимального функционирования и увеличения области срабатывания мы рекомендуем использовать синхронизатор

Стандартный ящик

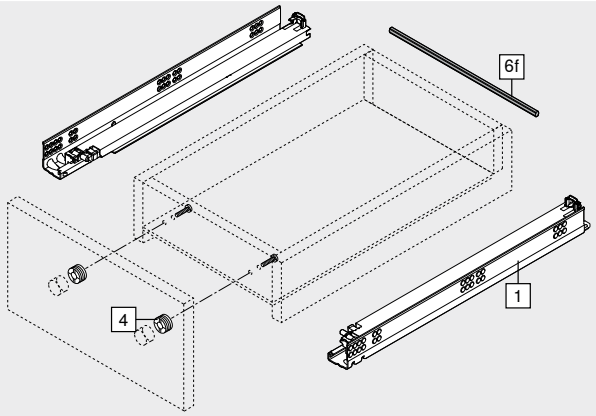

Внутренний ящик

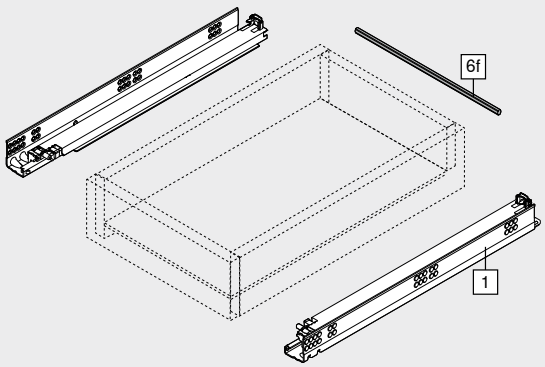

TANDEM полного выдвижения с TIP-ON – 561H

Веб-код – задать в Конфигураторе изделий или нажать DQEGLC

Проектирование

Необходимое пространство в корпусе

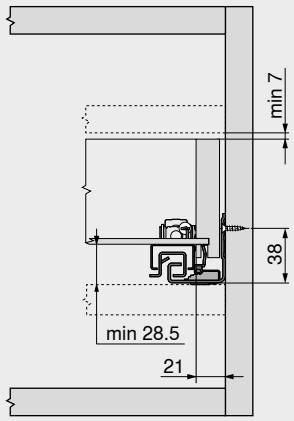

Стандартный ящик | внутренний ящик

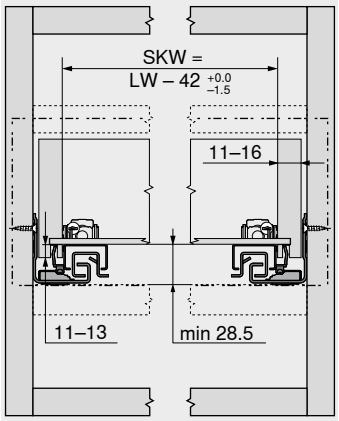

SKW	Внутренняя ширина ящика
LW	Внутренняя ширина корпуса

Стандартный ящик

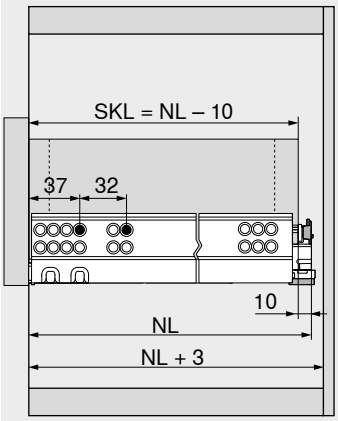

SKL	Длина стандартного ящика
NL	Номинальная длина

Внутренний ящик

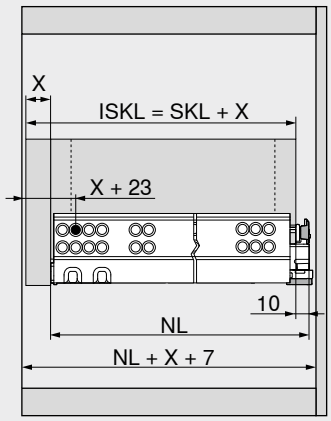

ISKL	Длина внутреннего ящика
SKL	Длина стандартного ящика
NL	Номинальная длина
X	Толщина фасада

Обработка ящиков

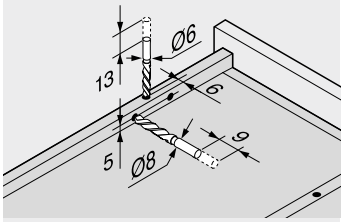

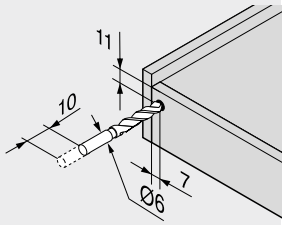

Пользуйтесь шаблоном для сверления T65.1000.02

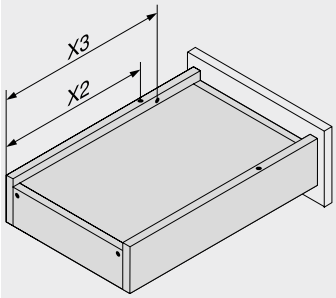

Номинальная длина NL (мм)	Фиксатор X2 (мм)	Блокировка от нежелательного снятия X3 (мм)
260	205	185
285	220	200
310	230	242
335	245	257
360	275	287
385	285	297
410	300	344
435	310	354
460	335	379
485	350	394
510	360	436
535	375	451
560	405	481

Область срабатывания

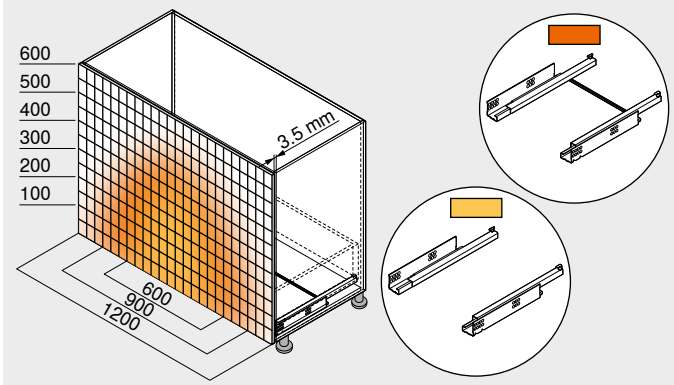

Пример: 560H – 30 кг, номинальная длина NL 500 мм, 4-сторонний ящик, с синхронизатором

Дополнительная информация

Обзор	507
TANDEM	430
CABLOXX	594
Принадлежности	452
Крепление направляющих	528
Сервисы Blum	602
Доп. техническая информация	708

Монтаж, демонтаж и регулировка

Короткая ссылка
www.blum.com/a420

TANDEM частичного выдвижения с TIP-ON – 551H

Веб-код – задать в Конфигураторе изделий или нажать **DQD6UP**



- Направляющие для деревянных ящиков с боковинами толщиной **11–16 мм**
- Скрытые направляющие **TANDEM** частичного выдвижения с плавной остановкой при открывании и интегрированной механической системой открывания **TIP-ON**
- Износостойкие пластиковые валики обеспечивают плавный ход
- В систему направляющих встроены блокировка от нежелательного снятия и регулировка по высоте
- Рекомендация: для надежного срабатывания **TIP-ON** на очень широких ящиках можно дополнительно использовать синхронизатор

Необходимое пространство

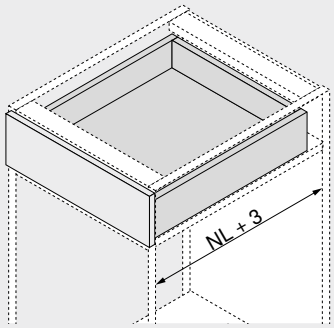

NL Номинальная длина

Информация для заказа

1 **Направляющие, левая/правая**

Исполнение	TIP-ON
Номинальная длина NL (мм)	**Динамическая нагрузка (кг) 30**
250	551H2601T
285	551H2851T
310	551H3101T
335	551H3351T
360	551H3601T
385	551H3851T
410	551H4101T
435	551H4351T
460	551H4601T
485	551H4851T
510	551H5101T
535	551H5351T
560	551H5601T

Принадлежности

4 **Фасадный эксцентрик**

Цвет	Материал		№ арт.
Нейтральный	Пластмасса	2 x	295.1000

6f **Вал синхронизатора TIP-ON**[1]

Исполнение	Цвет	№ арт.
Профиль	Серый	T57.1140S

Раскрой **6f** Внутр. ширина корпуса LW – 31 мм

[1] Под раскрой
Для внутренней ширины корпуса LW до 1171 мм
Для оптимального функционирования и увеличения области срабатывания мы рекомендуем использовать синхронизатор

Стандартный ящик

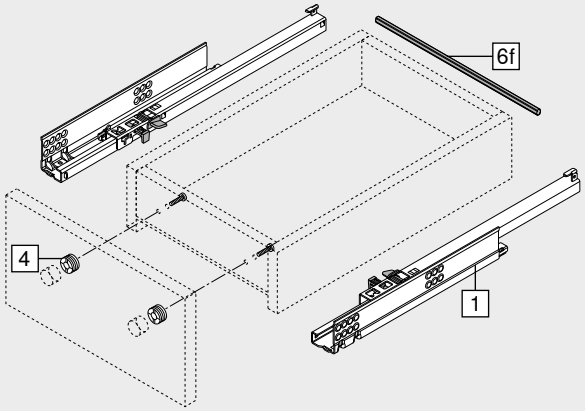

Внутренний ящик

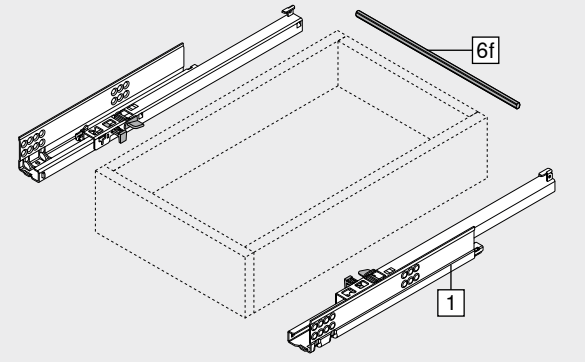

TANDEM частичного выдвижения с TIP-ON – 551H

Веб-код – задать в Конфигураторе изделий или нажать DQD6UP

Проектирование

Необходимое пространство в корпусе

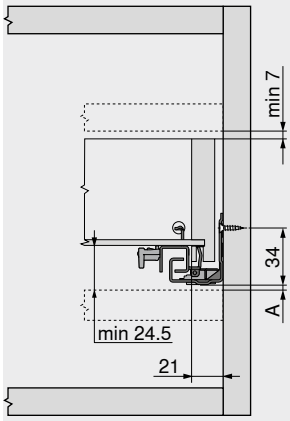

A	Расстояние 3 мм для замены на полное выдвижение

Стандартный ящик | внутренний ящик

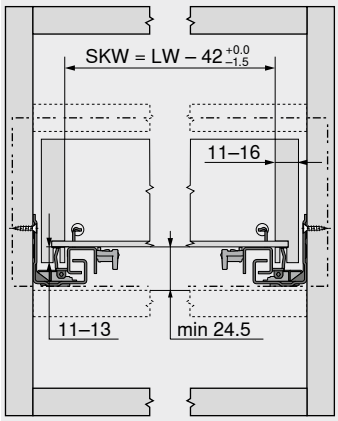

SKW	Внутренняя ширина ящика
LW	Внутренняя ширина корпуса

Стандартный ящик

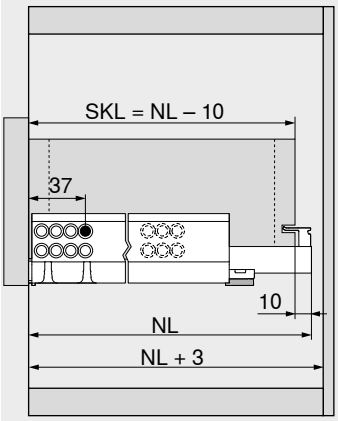

SKL	Длина стандартного ящика
NL	Номинальная длина

Внутренний ящик

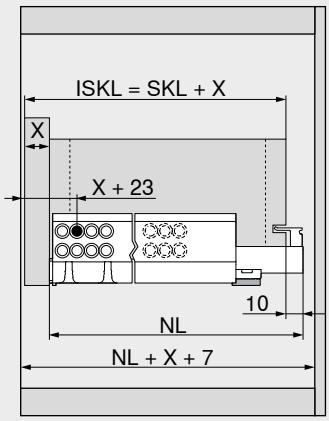

ISKL	Длина внутреннего ящика
SKL	Длина стандартного ящика
NL	Номинальная длина
X	Толщина фасада

Обработка ящиков

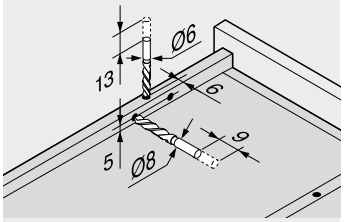

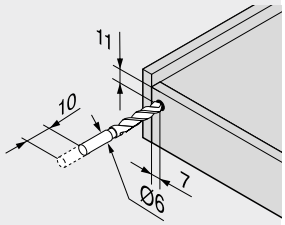

Пользуйтесь шаблоном для сверления T65.1000.02

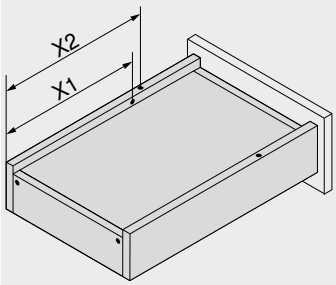

Номинальная длина NL (мм)	Фиксатор X2 (мм)	Блокировка от нежелательного снятия X1 (мм)
260	205	185
285	220	200
310	230	210
335	245	225
360	275	255
385	285	265
410	300	280
435	310	290
460	335	315
485	350	330
510	360	340
535	375	355
560	405	385

Область срабатывания

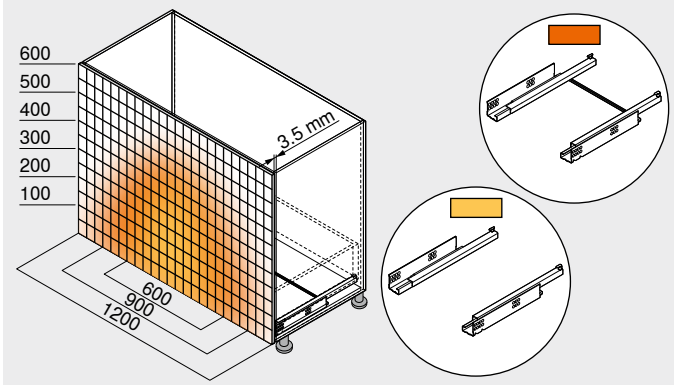

Пример: 550H – 30 кг, номинальная длина NL 500 мм, 4-сторонний ящик, с синхронизатором

Дополнительная информация

Обзор	507
TANDEM	430
CABLOXX	594
Принадлежности	452
Крепление направляющих	528
Сервисы Blum	602
Доп. техническая информация	708

Монтаж, демонтаж и регулировка

Короткая ссылка
www.blum.com/a420

TANDEM полного выдвижения с TIP-ON – 560F

Веб-код – задать в Конфигураторе изделий или нажать: DQEF6P



- Направляющие для деревянных ящиков с боковинами толщиной **17–19 мм**
- Скрытые направляющие **TANDEM** полного выдвижения с плавной остановкой при открывании и интегрированной механической системой открывания **TIP-ON**
- Износостойкие пластиковые валики обеспечивают плавный ход
- Регулировка по высоте без инструмента с помощью замков
- Встроенная регулировка наклона фасада без инструмента
- Компенсация погрешности по ширине и глубине
- Рекомендация: для надежного срабатывания **TIP-ON** на очень широких ящиках можно дополнительно использовать синхронизатор

Необходимое пространство

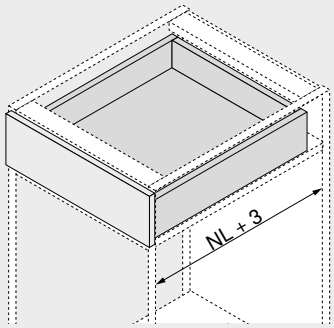

NL Номинальная длина

Информация для заказа

1 Направляющие, левая/правая

Номинальная длина NL (мм)	Исполнение: TIP-ON Динамическая нагрузка (кг): 30
250	☎ 560F2500T
270	☎ 560F2700T
300	☎ 560F3000T
350	☎ 560F3500T
400	☎ 560F4000T
450	☎ 560F4500T
500	☎ 560F5000T
550	☎ 560F5500T
600	☎ 560F6000T

3 Замок



Цвет	Материал	№ арт.
Оранжевый	Пластмасса/цинк [1]	T51.1700.04

[1] Заказывать левый/правый

Принадлежности

4 Фасадный эксцентрик



Цвет	Материал	№ арт.
Нейтральный	2 x Пластмасса	295.1000

6f Вал синхронизатора TIP-ON [1]

Исполнение	Цвет	№ арт.
Профиль	Серый	T57.1140S

Раскрой 6f Внутр. ширина корпуса LW – 39 мм

[1] Под раскрой
Для внутренней ширины корпуса LW до 1179 мм
Для оптимального функционирования и увеличения области срабатывания мы рекомендуем использовать синхронизатор

Стандартный ящик

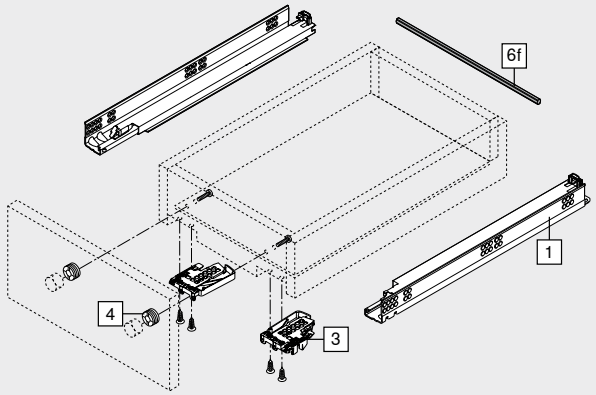

Внутренний ящик

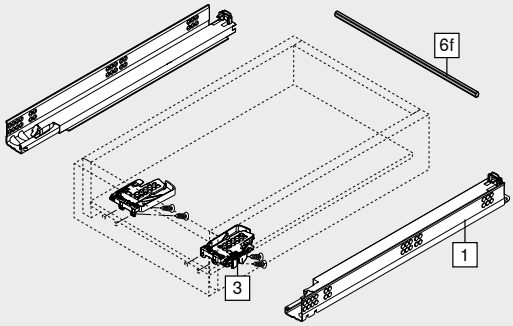

TANDEM полного выдвижения с TIP-ON – 560F

Веб-код – задать в Конфигураторе изделий или нажать DQEF6P

Проектирование

Необходимое пространство в корпусе

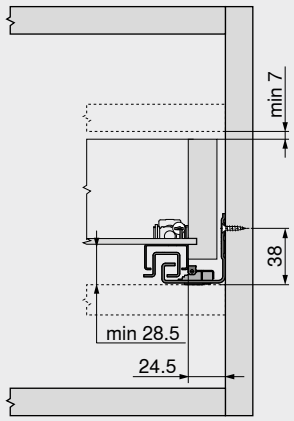

Стандартный ящик | внутренний ящик

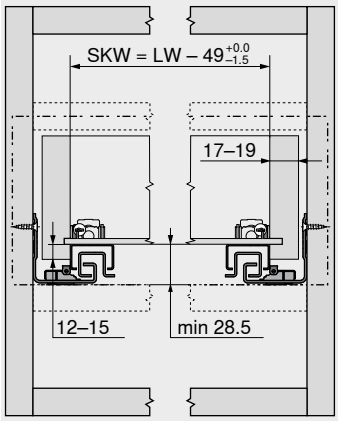

SKW	Внутренняя ширина ящика
LW	Внутренняя ширина корпуса

Стандартный ящик

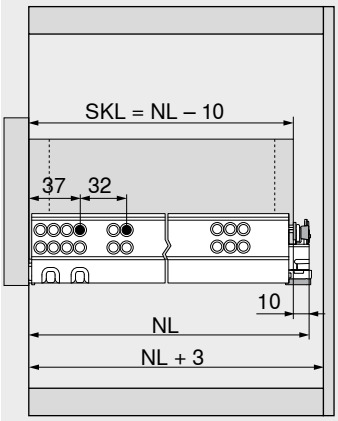

SKL	Длина стандартного ящика
NL	Номинальная длина

Внутренний ящик

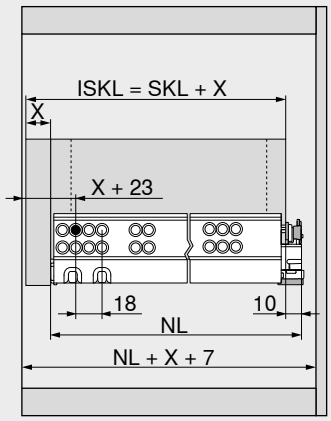

ISKL	Длина внутреннего ящика
SKL	Длина стандартного ящика
NL	Номинальная длина
X	Толщина фасада

Обработка ящиков

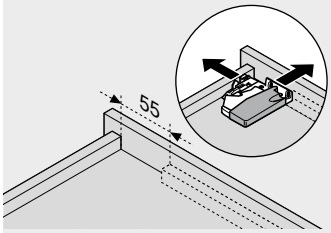

Пользуйтесь шаблоном для сверления T65.1000.02

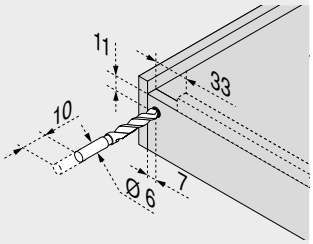

Пользуйтесь шаблоном для сверления T65.1000.02

Область срабатывания

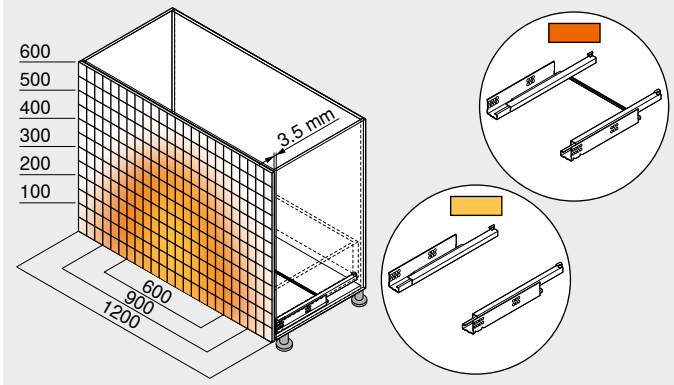

Пример: 560F – 30 кг, номинальная длина NL 500 мм, 4-сторонний ящик, с синхронизатором

Дополнительная информация

Обзор	507
TANDEM	430
CABLOXX	594
Принадлежности	452
Крепление направляющих	530
Сервисы Blum	602
Доп. техническая информация	708

TANDEM для 19 мм

Короткая ссылка
www.blum.com/i011

Монтаж, демонтаж и регулировка

Короткая ссылка
www.blum.com/a420

TANDEM частичного выдвижения с TIP-ON – 550F

Веб-код – задать в Конфигураторе изделий или нажать **DQHNAP**



- Направляющие для деревянных ящиков с боковинами толщиной **17–19 мм**
- Скрытые направляющие **TANDEM** частичного выдвижения с плавной остановкой при открывании и интегрированной механической системой открывания **TIP-ON**
- Износостойкие пластиковые валики обеспечивают плавный ход
- Регулировка по высоте без инструмента с помощью замков
- Компенсация погрешности по ширине и глубине
- Рекомендация: для надежного срабатывания **TIP-ON** на очень широких ящиках можно дополнительно использовать синхронизатор

Необходимое пространство

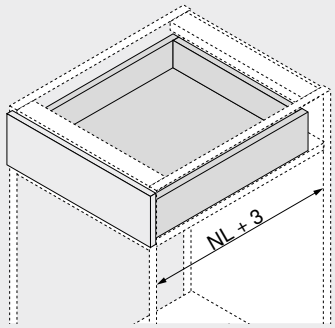

NL Номинальная длина

Информация для заказа

1 **Направляющие, левая/правая**

Исполнение	TIP-ON
Номинальная длина NL (мм)	**Динамическая нагрузка (кг) 30**
270	☎ 550F2700T
300	☎ 550F3000T
350	☎ 550F3500T
400	☎ 550F4000T
450	☎ 550F4500T
500	☎ 550F5000T
550	☎ 550F5500T
600	☎ 550F6000T
650	☎ 550F6500T

3 **Замок**

Цвет	Материал	№ арт.
Оранжевый	Пластмасса/цинк [1]	T51.1700.04

[1] Заказывать левый/правый

Принадлежности

4 **Фасадный эксцентрик**

Цвет	Материал	№ арт.
Нейтральный	Пластмасса 2 x	295.1000

6f **Вал синхронизатора TIP-ON** [1]

Исполнение	Цвет	№ арт.
Профиль	Серый	T57.1140S

Раскрой **6f** Внутр. ширина корпуса LW – 39 мм

[1] Под раскрой
Для внутренней ширины корпуса LW до 1179 мм
Для оптимального функционирования и увеличения области срабатывания мы рекомендуем использовать синхронизатор

Стандартный ящик

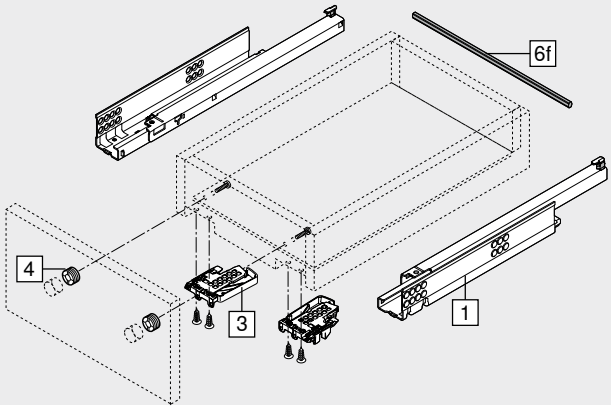

Внутренний ящик

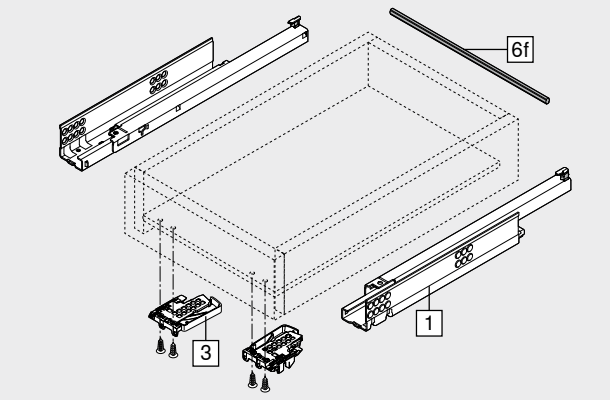

TANDEM частичного выдвижения с TIP-ON – 550F

Веб-код – задать в Конфигураторе изделий или нажать DQHNAP

Проектирование

Необходимое пространство в корпусе

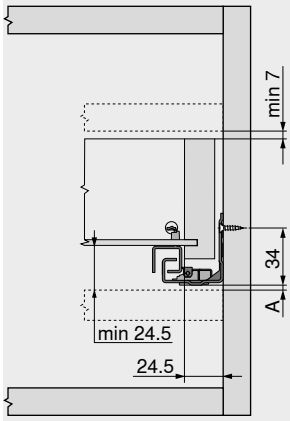

A	Расстояние 3 мм для замены на полное выдвижение

Стандартный ящик | внутренний ящик

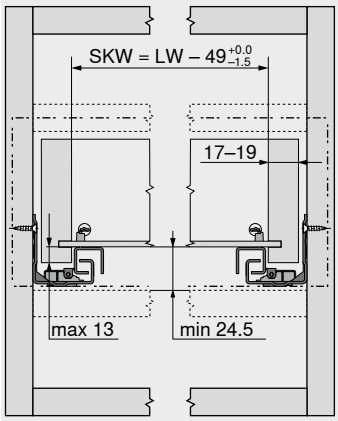

SKW	Внутренняя ширина ящика
LW	Внутренняя ширина корпуса

Стандартный ящик

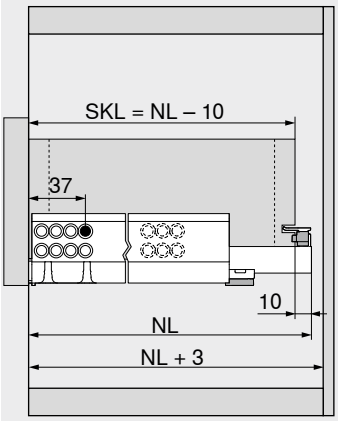

SKL	Длина стандартного ящика
NL	Номинальная длина

Внутренний ящик

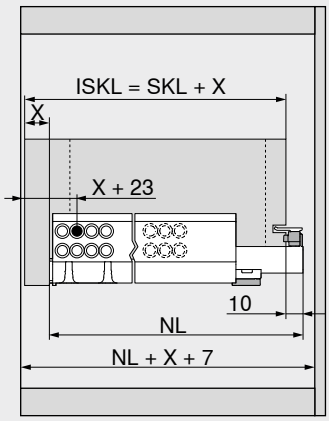

ISKL	Длина внутреннего ящика
SKL	Длина стандартного ящика
NL	Номинальная длина
X	Толщина фасада

Обработка ящиков

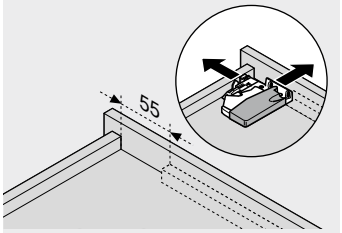

Пользуйтесь шаблоном для сверления T65.1000.02

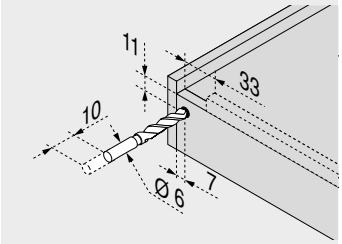

Пользуйтесь шаблоном для сверления T65.1000.02

Область срабатывания

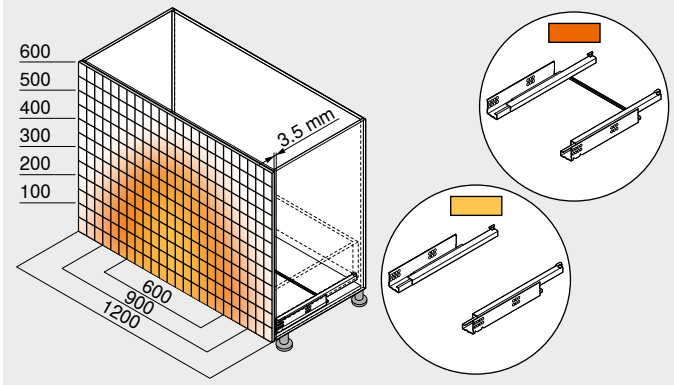

Пример: 550F – 30 кг, номинальная длина NL 500 мм, 4-сторонний ящик, с синхронизатором

Дополнительная информация

Обзор	507
TANDEM	430
Принадлежности	452
Крепление направляющих	530
CABLOXX	594
Сервисы Blum	602
Доп. техническая информация	708

TANDEM для 19 мм

Короткая ссылка
www.blum.com/i011

Монтаж, демонтаж и регулировка

Короткая ссылка
www.blum.com/a420

TANDEM полного выдвижения с TIP-ON – 561F

Веб-код – задать в Конфигураторе изделий или нажать **DQEHAP**



- Направляющие для деревянных ящиков с боковинами толщиной **17–19 мм**
- Скрытые направляющие **TANDEM** полного выдвижения с плавной остановкой при открывании и интегрированной механической системой открывания **TIP-ON**
- Износостойкие пластиковые валики обеспечивают плавный ход
- В систему направляющих встроены блокировка от нежелательного снятия и регулировка по высоте
- Встроенная регулировка наклона фасада без инструмента
- Рекомендация: для надежного срабатывания **TIP-ON** на очень широких ящиках можно дополнительно использовать синхронизатор

Необходимое пространство

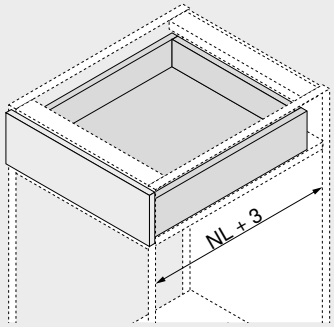

NL Номинальная длина

Информация для заказа

1 Направляющие, левая/правая



Исполнение	TIP-ON
Номинальная длина NL (мм)	Динамическая нагрузка (кг) 30
260	561F2601T
310	561F3101T
360	561F3601T
410	561F4101T
460	561F4601T
510	561F5101T
560	561F5601T

Принадлежности

4 Фасадный эксцентрик



Цвет	Материал		№ арт.
Нейтральный	Пластмасса	2 x	295.1000

6f Вал синхронизатора TIP-ON[1]

Исполнение	Цвет	№ арт.
Профиль	Серый	T57.1140S

Раскрой **6f** Внутр. ширина корпуса LW – 39 мм

[1] Под раскрой
Для внутренней ширины корпуса LW до 1179 мм
Для оптимального функционирования и увеличения области срабатывания мы рекомендуем использовать синхронизатор

Стандартный ящик

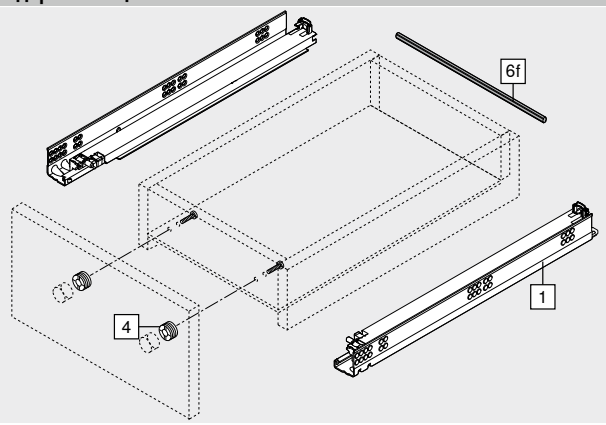

Внутренний ящик

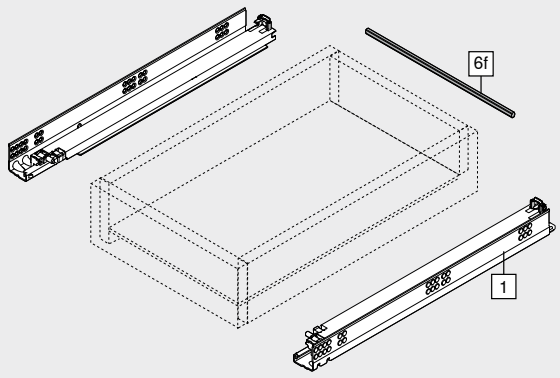

TANDEM полного выдвижения с TIP-ON – 561F

Веб-код – задать в Конфигураторе изделий или нажать **DQEHAP**

Проектирование

Необходимое пространство в корпусе

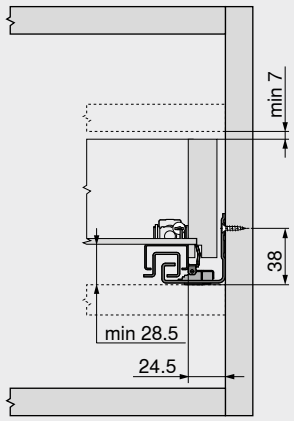

Стандартный ящик | внутренний ящик

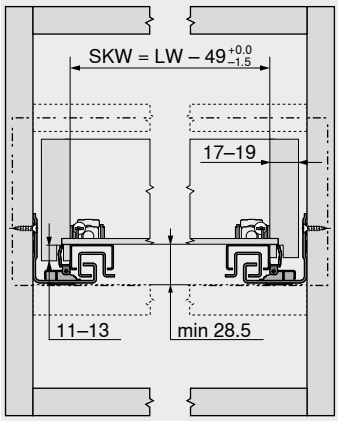

SKW	Внутренняя ширина ящика
LW	Внутренняя ширина корпуса

Стандартный ящик

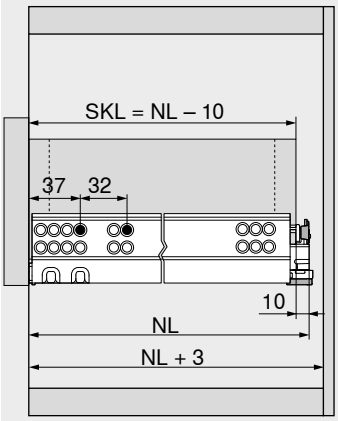

SKL	Длина стандартного ящика
NL	Номинальная длина

Внутренний ящик

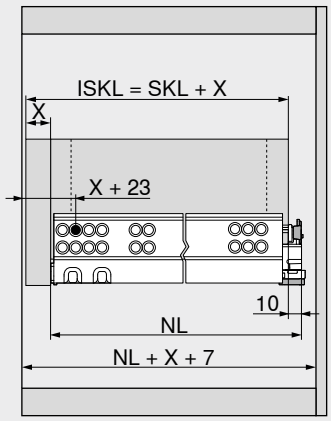

ISKL	Длина внутреннего ящика
SKL	Длина стандартного ящика
NL	Номинальная длина
X	Толщина фасада

Обработка ящиков

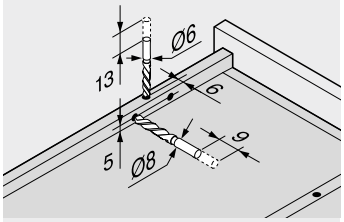

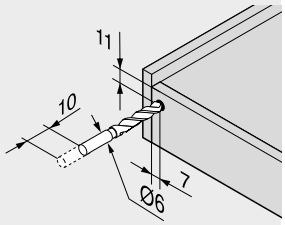

Пользуйтесь шаблоном для сверления T65.1000.02

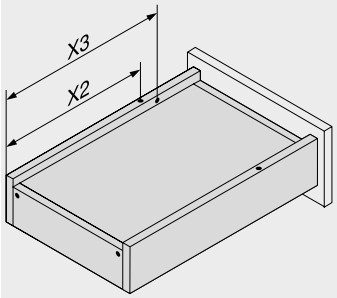

Номинальная длина NL (мм)	Фиксатор X2 (мм)	Блокировка от нежелательного снятия X3 (мм)
260	205	185
310	230	242
360	275	287
410	300	344
460	335	379
510	360	436
560	405	481

Область срабатывания

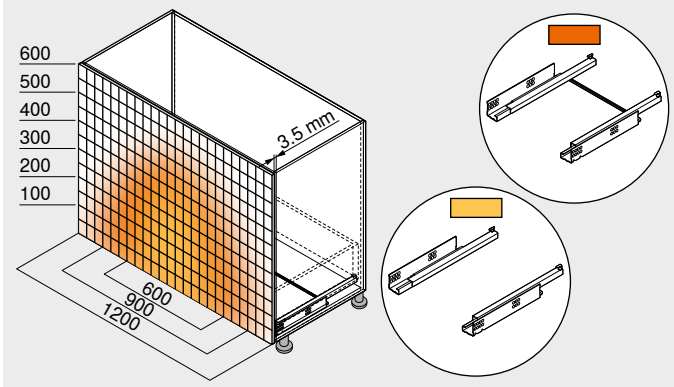

Пример: 560F – 30 кг, номинальная длина NL 500 мм, 4-сторонний ящик, с синхронизатором

Дополнительная информация

Обзор	507
TANDEM	430
CABLOXX	594
Принадлежности	452
Крепление направляющих	530
Сервисы Blum	602
Доп. техническая информация	708

TANDEM для 19 мм

Короткая ссылка
www.blum.com/i011

Монтаж, демонтаж и регулировка

Короткая ссылка
www.blum.com/a420

TANDEM частичного выдвижения с TIP-ON – 551F

Веб-код – задать в Конфигураторе изделий или нажать: DQHQ4Z



- Направляющие для деревянных ящиков с боковинами толщиной **17–19 мм**
- Скрытые направляющие **TANDEM** частичного выдвижения с плавной остановкой при открывании и интегрированной механической системой открывания **TIP-ON**
- Износостойкие пластиковые валики обеспечивают плавный ход
- В систему направляющих встроены блокировка от нежелательного снятия и регулировка по высоте
- Рекомендация: для надежного срабатывания **TIP-ON** на очень широких ящиках можно дополнительно использовать синхронизатор

Необходимое пространство

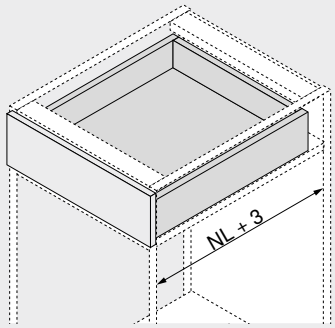

NL Номинальная длина

Информация для заказа

1 Направляющие, левая/правая

Исполнение	TIP-ON
Номинальная длина NL (мм)	Динамическая нагрузка (кг) 30
260	551F2601T
310	551F3101T
360	551F3601T
410	551F4101T
460	551F4601T
510	551F5101T
560	551F5601T

Принадлежности

4 Фасадный эксцентрик

Цвет	Материал		№ арт.
Нейтральный	Пластмасса	2 x	295.1000

6f Вал синхронизатора TIP-ON[1]

Исполнение	Цвет	№ арт.
Профиль	Серый	T57.1140S

Раскрой **6f** Внутр. ширина корпуса LW – 39 мм

[1] Под раскрой
Для внутренней ширины корпуса LW до 1179 мм
Для оптимального функционирования и увеличения области срабатывания мы рекомендуем использовать синхронизатор

Стандартный ящик

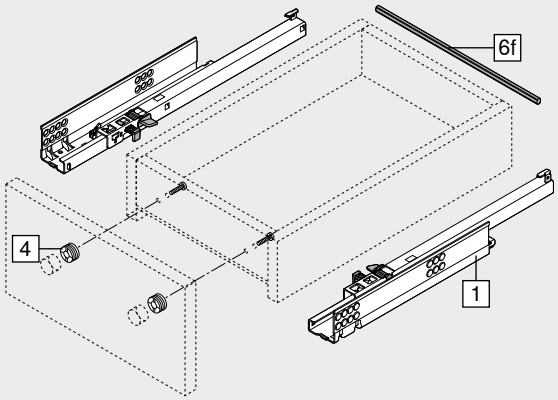

Внутренний ящик

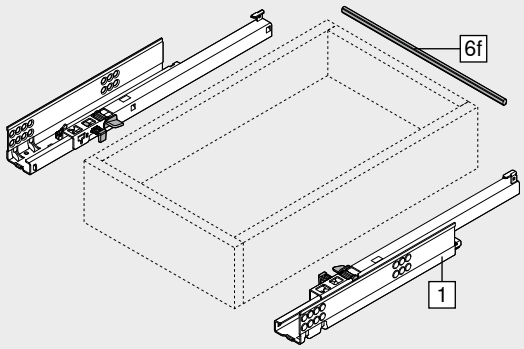

TANDEM частичного выдвижения с TIP-ON – 551F

Веб-код – задать в Конфигураторе изделий или нажать: DQHQ4Z

Проектирование

Необходимое пространство в корпусе

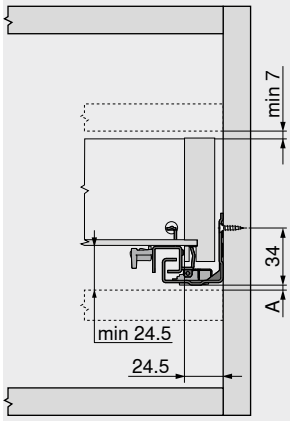

A	Расстояние 3 мм для замены на полное выдвижение

Стандартный ящик | внутренний ящик

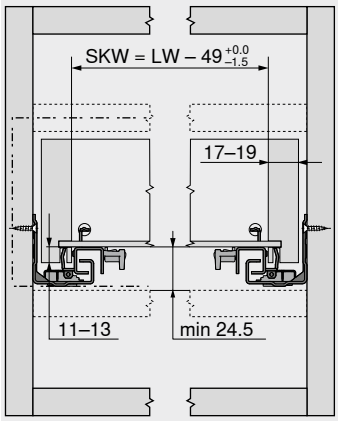

SKW	Внутренняя ширина ящика
LW	Внутренняя ширина корпуса

Стандартный ящик

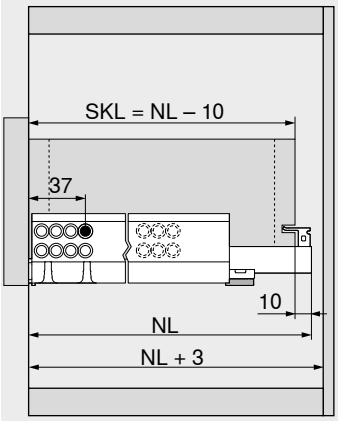

SKL	Длина стандартного ящика
NL	Номинальная длина

Внутренний ящик

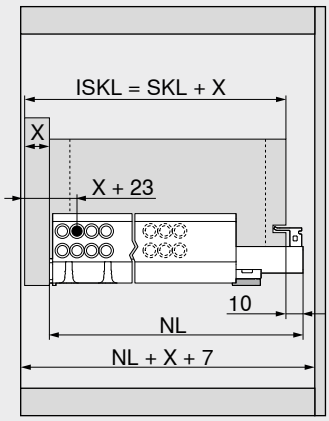

ISKL	Длина внутреннего ящика
SKL	Длина стандартного ящика
NL	Номинальная длина
X	Толщина фасада

Обработка ящиков

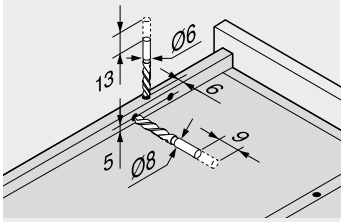

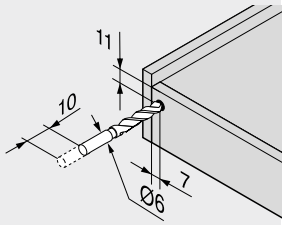

Пользуйтесь шаблоном для сверления T65.1000.02

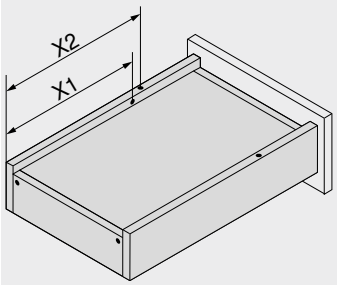

Номинальная длина NL (мм)	Фиксатор X2 (мм)	Блокировка от нежелательного снятия X1 (мм)
260	205	185
310	230	210
360	275	255
410	300	280
460	335	315
510	360	340
560	405	385

Область срабатывания

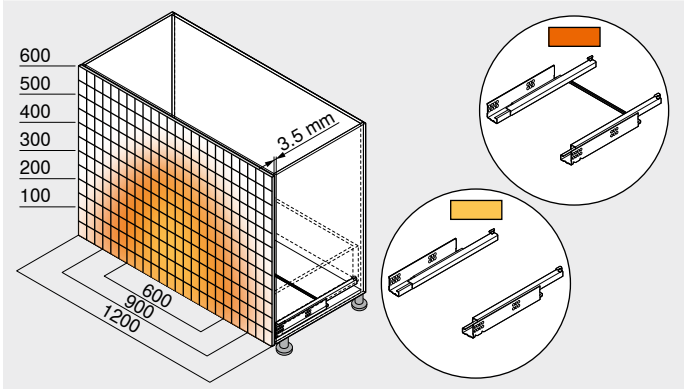

Пример: 550F – 30 кг, номинальная длина NL 500 мм, 4-сторонний ящик, с синхронизатором

Дополнительная информация

Обзор	507
TANDEM	430
CABLOXX	594
Принадлежности	452
Крепление направляющих	530
Сервисы Blum	602
Доп. техническая информация	708

TANDEM для 19 мм

Короткая ссылка
www.blum.com/i011

Монтаж, демонтаж и регулировка

Короткая ссылка
www.blum.com/a420

Направляющая – 560H – 30 кг

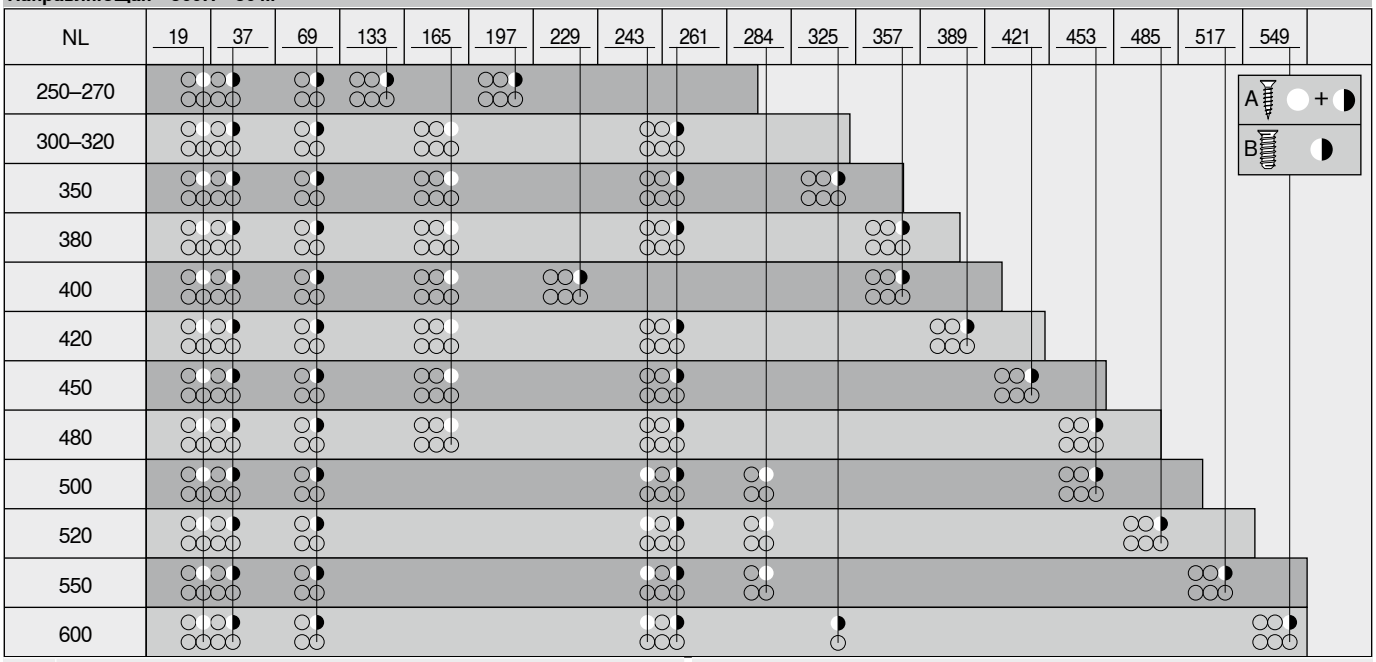

NL	Номинальная длина
A	Саморез Ø 4 x 15 мм
B	Евровинт Ø 6 x 14.5 мм, № арт. 661.1450.HG

Направляющая – 550H – 30 кг

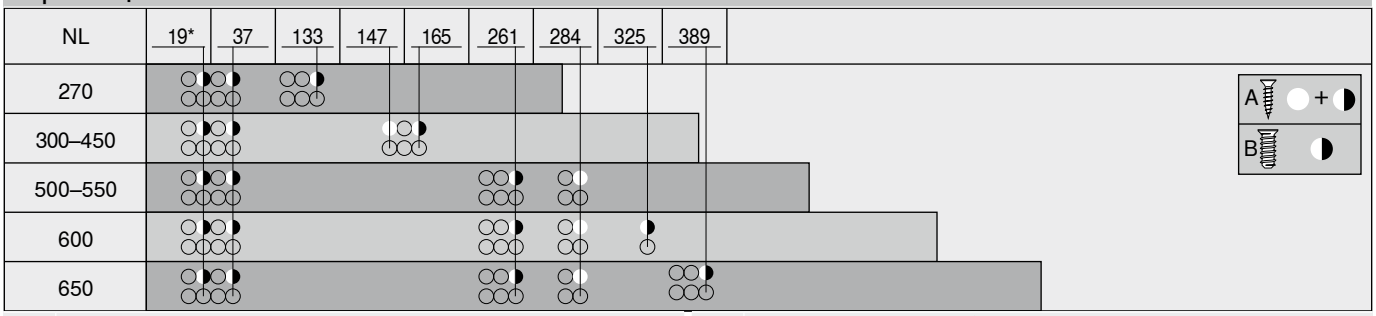

NL	Номинальная длина
A	Саморез Ø 4 x 15 мм
B	Евровинт Ø 6 x 14.5 мм, № арт. 661.1450.HG
*	Можно заменить саморезом Ø 4 x 15 мм

Направляющая – 561H – 30 кг

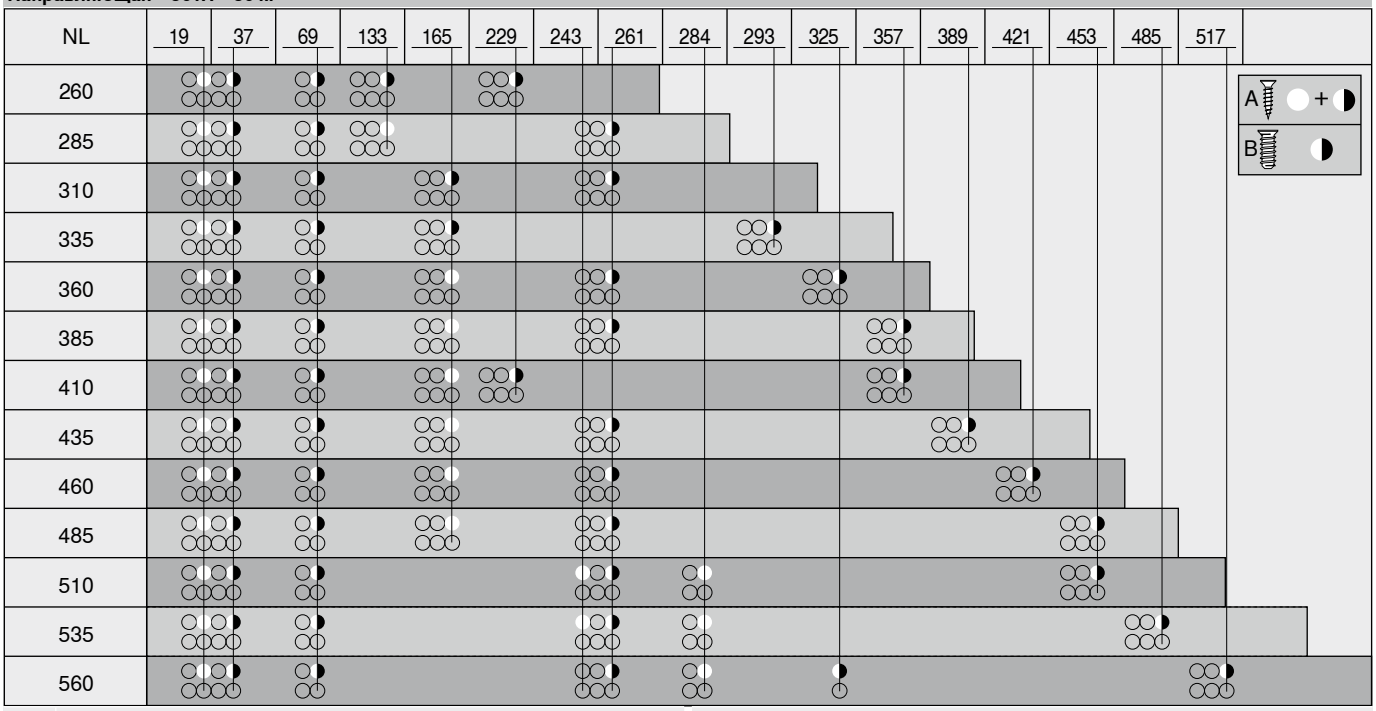

NL	Номинальная длина
A	Саморез Ø 4 x 15 мм
B	Евровинт Ø 6 x 14.5 мм, № арт. 661.1450.HG

Направляющие 551H – 30 кг

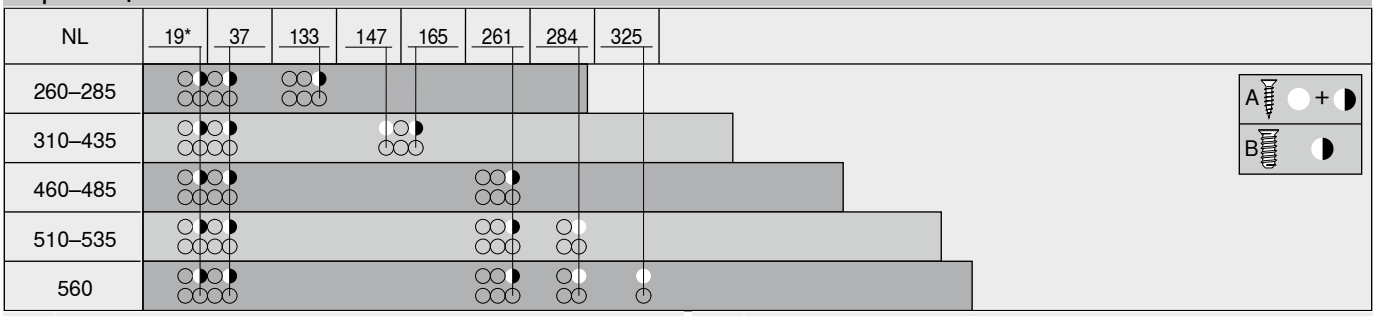

NL	Номинальная длина
A	Саморез Ø 4 x 15 мм
B	Евровинт Ø 6 x 14.5 мм, № арт. 661.1450.HG
*	Можно заменить саморезом Ø 4 x 15 мм

Направляющая – 560F – 30 кг

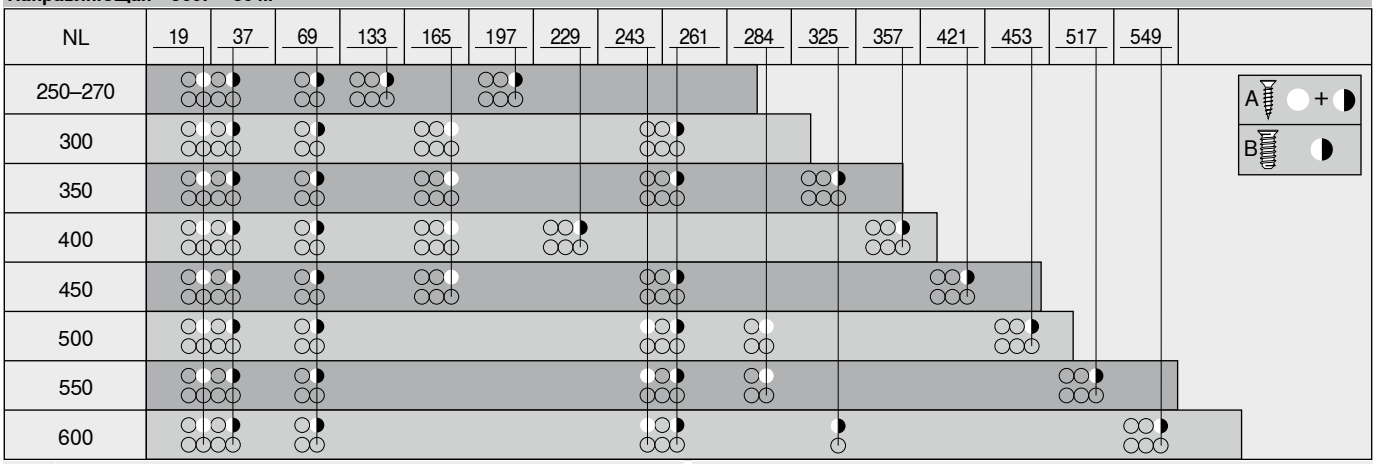

NL	Номинальная длина
A	Саморез Ø 4 x 15 мм
B	Евровинт Ø 6 x 14.5 мм, № арт. 661.1450.HG

Направляющая – 550F – 30 кг

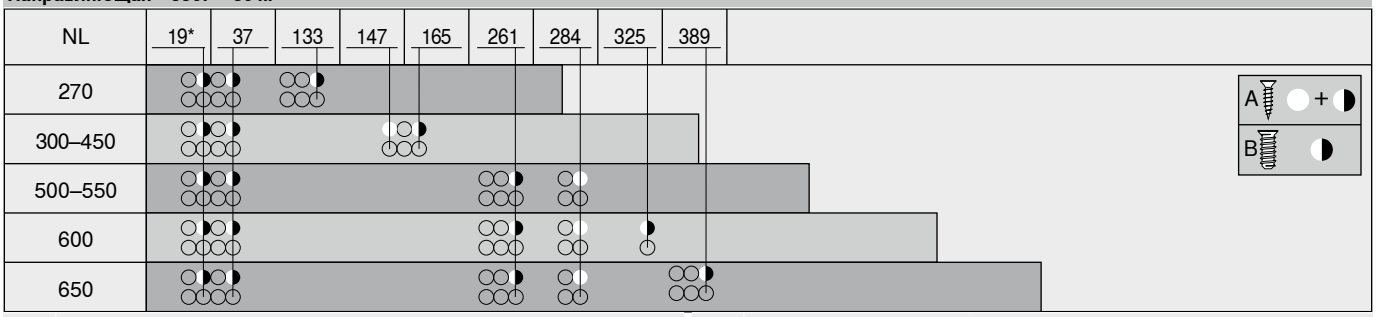

NL	Номинальная длина
A	Саморез Ø 4 x 15 мм
B	Евровинт Ø 6 x 14.5 мм, № арт. 661.1450.HG
*	Можно заменить саморезом Ø 4 x 15 мм

Направляющая – 561F – 30 кг

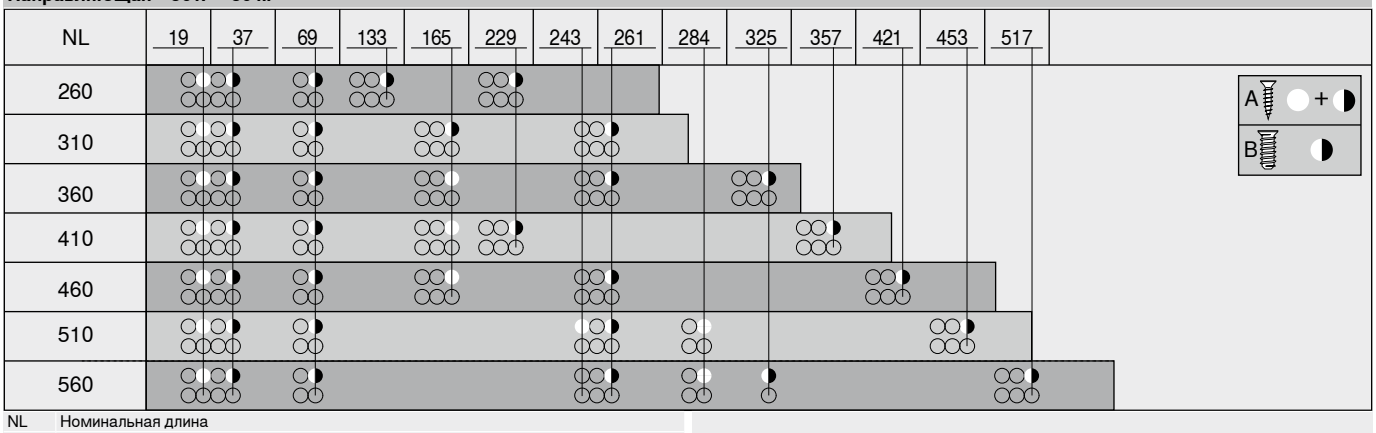

NL	Номинальная длина
A	Саморез Ø 4 x 15 мм
B	Евровинт Ø 6 x 14.5 мм, № арт. 661.1450.HG

Направляющие 551F – 30 кг



NL	Номинальная длина
A	Саморез Ø 4 x 15 мм
B	Евровинт Ø 6 x 14.5 мм, № арт. 661.1450.HG
*	Можно заменить саморезом Ø 4 x 15 мм



Системы зонирования открывают перед Вами совершенно новые перспективы многофункционального использования пространства: благодаря уникальной системе раздвижных дверей **REVEGO** с полностью интегрированными механизмами Вы можете скрыть целые жилые зоны и открывать их, когда это необходимо. Независимо от того, какую конструкцию Вы выберете – одно- или двухдверную – фасады открываются и полностью исчезают в специальном узком дверном модуле.

- Легкое открывание и закрывание фасадов без ручек благодаря встроенной технологии движения **TIP-ON**
- Точная и удобная трехмерная регулировка
- Легкий демонтаж, даже при наличии встроенной мебели
- Накладные фасады полностью скрывают дверной модуль
- Системы **REVEGO uno** и **REVEGO duo** можно комбинировать в зависимости от индивидуальных пожеланий
- **REVEGO** можно использовать во всех комнатах
- Можно реализовать решения с внутренними конструкциями или такие решения, как кладовая или гардеробная

REVEGO



Простое проектирование
Фиксированная ширина дверных модулей упрощает проектирование. Независимо от того, будет ли использоваться одно- или двухдверная конструкция, **REVEGO** позволяет свободное создание и оформление мебели вокруг дверного модуля – двери легко интегрируются в проект кухни или любой другой комнаты..



Предварительная сборка
Система **REVEGO**, благодаря своей уникальной модульной конструкции с полностью встроенным механизмом, включает в себя все необходимые компоненты. Вы можете собрать дверной модуль в мастерской или на фабрике, аккуратно упаковать его, а затем доставить к Вашему клиенту. Это облегчает монтаж дверей на месте и значительно повышает эффективность работы.



Быстрый монтаж
Монтаж **REVEGO** осуществляется быстро и просто: установите, выровняйте и закрепите готовые дверные модули, затем установите фасады и ходовой профиль, отрегулируйте все – готово!

Применение		Количество фасадов	Установочная ширина EB (мм)	Внутренняя ширина конструкции LWA (мм)	Ширина фасада FB (мм)	Веб-код	Стр.
Однодверная конструкция							
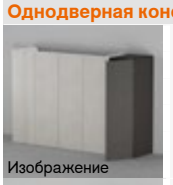 Изображение	**REVEGO uno**	1	450–900	350–800	442–898	DQIU7Y	534
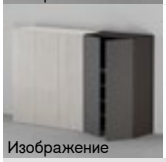 Изображение	**REVEGO uno + uno**	2	900–1800	700–1600	442–898	DQDN1C	535
Двухдверная конструкция							
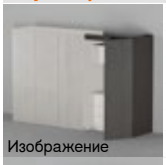 Изображение	**REVEGO duo**	2	900–1500	750–1350	442–748	DQITIM	536
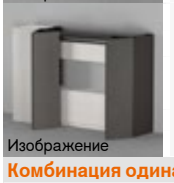 Изображение	**REVEGO duo + duo**	4	1800–3000	1500–2700	442–748	DQIVMM	537
Комбинация одинарной и двойной дверей							
 Изображение	**REVEGO uno + duo**	3	1350–2400	1100–2150	442–898 | 442–748	DQIUXA	538
Проектирование							
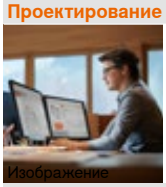 Изображение	**Конфигуратор изделий** Короткая ссылка www.blum.com/s050						
Монтаж, демонтаж и регулировка							
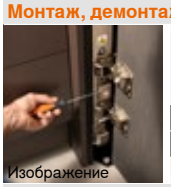 Изображение	**Монтаж, демонтаж и регулировка** Короткая ссылка www.blum.com/a550						
REVEGO AR – почти реальное впечатление							
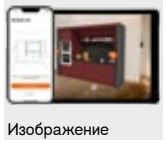 Изображение	AR-приложение от Blum делает это возможным. С помощью Вашего iPhone или iPad Вы сможете разместить **REVEGO** в своем доме. Скачайте приложение в Appstore и приступайте.				**REVEGO AR** Короткая ссылка www.blum.com/s060		

Пиктограммы

Только по запросу

Веб-код – задать в Конфигураторе изделий или нажать

REVEGO uno



- Система раздвижных дверей для однодверной конструкции
- Возможная позиция установки: одинарная дверь, правая или левая
- Простота проектирования благодаря фиксированной ширине дверных модулей POB 100 мм
- Высокий комфорт использования благодаря механической системе открывания **TIP-ON**
- Можно спроектировать с цокольной конструкцией или без нее, а также в качестве шкафа на столешнице
- Свободная адаптация к конкретной ситуации за счет различной номинальной длины
- Точная и удобная трехмерная регулировка

Веб-код – задать в Конфигураторе изделий или нажать **DQIU7Y**

Необходимое пространство

Установочные размеры

Установочная ширина EB (мм)	Высота установки EH (мм)	Установочная глубина ET (мм)
450–900	1155–3012	От 573

Внутренние размеры конструкции

Внутренняя ширина конструкции LWA (мм)	Внутренняя высота конструкции LHA (мм)	Внутренняя глубина конструкции LTA (мм)
До 800	До 2999	От 518

Размеры дверного модуля

Ширина дверного модуля POB (мм)	Высота дверного модуля POH (мм)	Глубина дверного модуля POT (мм)
100	1142–2999	От 553

Размеры фасадов

Ширина фасада FB (мм)	Высота фасада FH (мм)	Толщина фасада FD (мм)
442–898	1130–2980	18–26

Вес фасада FG (кг)

До 35 на фасад

Заказ | Проектирование | изготовление

Конфигуратор изделий поможет Вам при подборе подходящей фурнитуры для Вашего актуального проекта с **REVEGO**.

С каждой конфигурацией изделия Вы получите наряду с проверенным списком артикулов также чертежи для производства, чертежи для раскроя деревянных деталей и фурнитуры, данные 3D CAD для Вашей программы проектирования, а также программ CAM, включая информацию по сверлению отверстий для точной обработки на станке с ЧПУ.

Задайте **веб-код** в Конфигураторе изделий, нажмите на **короткую веб-ссылку** или отсканируйте **QR-код**.

Конфигуратор изделий

Короткая ссылка
www.blum.com/s051

Дополнительную информацию Вы найдете в нашей брошюре «**REVEGO – системы зонирования для новых концепций дизайна**».

Информация для заказа | Проектирование

Короткая ссылка
www.blum.com/p005

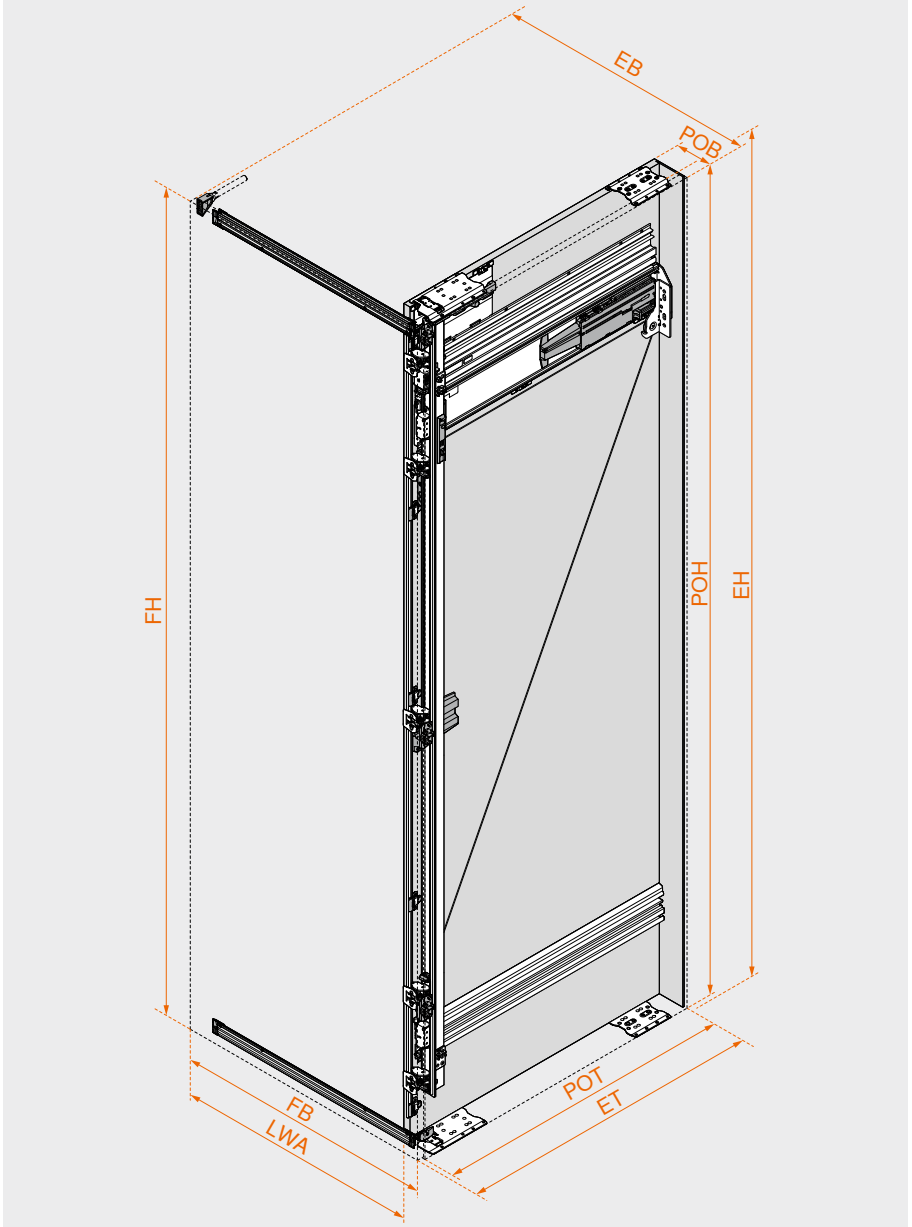

Дополнительная информация

Обзор	533
Сервисы Blum	602
Доп. техническая информация	708

Монтаж, демонтаж и регулировка

Короткая ссылка
www.blum.com/a550

REVEGO uno + uno



- Комбинированная система раздвижных дверей для двух однодверных конструкций
- Возможная позиция установки: одинарная дверь, правая и левая
- Простота проектирования благодаря фиксированной ширине дверных модулей POB 100 мм
- Высокий комфорт использования благодаря механической системе открывания **TIP-ON**
- Можно спроектировать с цокольной конструкцией или без нее, а также в качестве шкафа на столешнице
- Точная и удобная трехмерная регулировка
- Свободная адаптация к конкретной ситуации за счет различной номинальной длины

Веб-код – задать в Конфигураторе изделий или нажать **DQDN1C**

Необходимое пространство

Установочные размеры

Установочная ширина EB (мм)	Высота установки EH (мм)	Установочная глубина ET (мм)
900–1800	1155–3012	От 573

Внутренние размеры конструкции

Внутренняя ширина конструкции LWA (мм)	Внутренняя высота конструкции LHA (мм)	Внутренняя глубина конструкции LTA (мм)
До 1600	До 2999	От 518

Размеры дверного модуля

Ширина дверного модуля POB (мм)	Высота дверного модуля POH (мм)	Глубина дверного модуля POT (мм)
100	1142–2999	От 553

Размеры фасадов

Ширина фасада FB (мм)	Высота фасада FH (мм)	Толщина фасада FD (мм)
442–898	1130–2980	18–26

Вес фасада FG (кг)

До 35 на фасад

Заказ | Проектирование | изготовление

Конфигуратор изделий поможет Вам при подборе подходящей фурнитуры для Вашего актуального проекта с **REVEGO**.

С каждой конфигурацией изделия Вы получите наряду с проверенным списком артикулов также чертежи для производства, чертежи для раскроя деревянных деталей и фурнитуры, данные 3D CAD для Вашей программы проектирования, а также программ CAM, включая информацию по сверлению отверстий для точной обработки на станке с ЧПУ.

Задайте **веб-код** в Конфигураторе изделий, нажмите на **короткую веб-ссылку** или отсканируйте **QR-код**.

Конфигуратор изделий

Короткая ссылка
www.blum.com/s052

Дополнительную информацию Вы найдете в нашей брошюре «**REVEGO – системы зонирования для новых концепций дизайна**».

Информация для заказа | Проектирование

Короткая ссылка
www.blum.com/p005

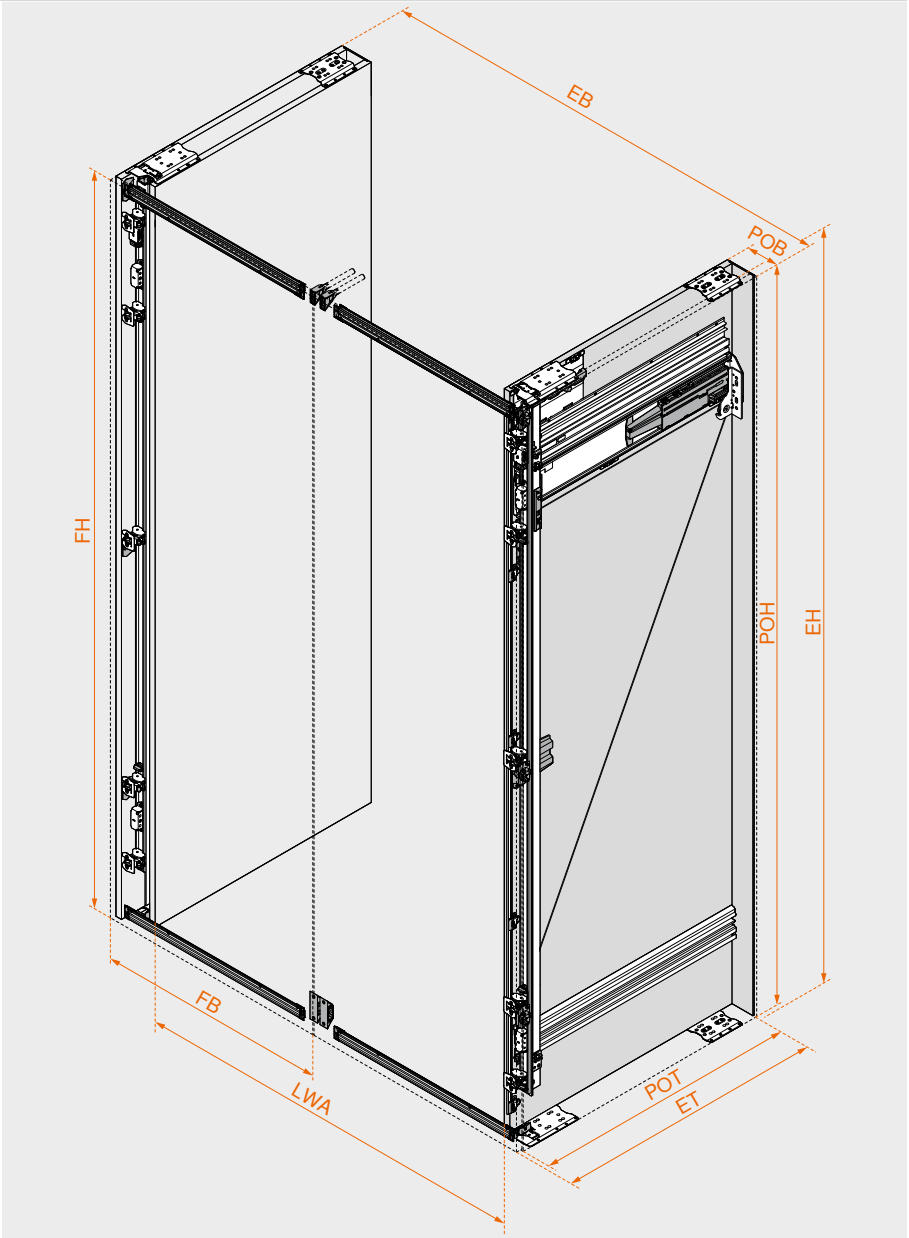

Дополнительная информация

Обзор	533
Сервисы Blum	602
Доп. техническая информация	708

Монтаж, демонтаж и регулировка

Короткая ссылка
www.blum.com/a550

REVEGO duo



- Система раздвижных дверей для двухдверной конструкции
- Возможная позиция установки: двойная дверь, правая или левая
- Простота проектирования благодаря фиксированной ширине дверных модулей POB 150 мм
- Высокий комфорт использования благодаря механической системе открывания **TIP-ON**
- Можно спроектировать с цокольной конструкцией или без нее, а также в качестве шкафа на столешнице
- Свободная адаптация к конкретной ситуации за счет различной номинальной длины
- Точная и удобная трехмерная регулировка

Веб-код – задать в Конфигураторе изделий или нажать **DQITIM**

Необходимое пространство

Установочные размеры

Установочная ширина EB (мм)	Высота установки EH (мм)	Установочная глубина ET (мм)
900–1500	1155–3012	От 573

Внутренние размеры конструкции

Внутренняя ширина конструкции LWA (мм)	Внутренняя высота конструкции LHA (мм)	Внутренняя глубина конструкции LTA (мм)
До 1350	До 2884	От 483

Размеры дверного модуля

Ширина дверного модуля POB (мм)	Высота дверного модуля POH (мм)	Глубина дверного модуля POT (мм)
150	1142–2999	От 553

Размеры фасадов

Ширина фасада FB (мм)	Высота фасада FH (мм)	Толщина фасада FD (мм)
442–748	1130–2980	18–26

Вес фасада FG (кг)

До 35 на фасад

Заказ | Проектирование | изготовление

Конфигуратор изделий поможет Вам при подборе подходящей фурнитуры для Вашего актуального проекта с **REVEGO**.

С каждой конфигурацией изделия Вы получите наряду с проверенным списком артикулов также чертежи для производства, чертежи для раскроя деревянных деталей и фурнитуры, данные 3D CAD для Вашей программы проектирования, а также программ CAM, включая информацию по сверлению отверстий для точной обработки на станке с ЧПУ.

Задайте **веб-код** в Конфигураторе изделий, нажмите на **короткую веб-ссылку** или отсканируйте **QR-код**.

Конфигуратор изделий

Короткая ссылка
www.blum.com/s053

Дополнительную информацию Вы найдете в нашей брошюре «**REVEGO – системы зонирования для новых концепций дизайна**».

Информация для заказа | Проектирование

Короткая ссылка
www.blum.com/p005

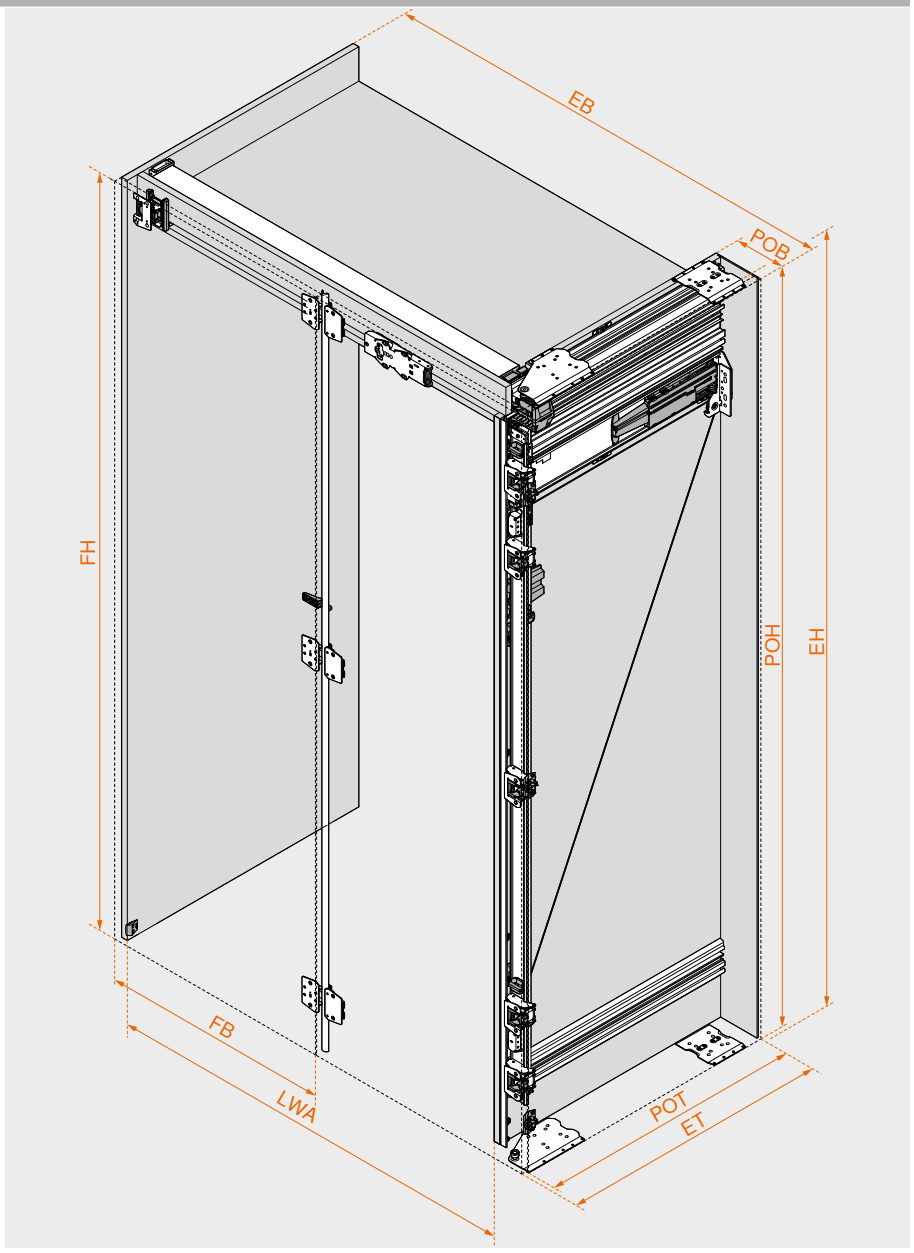

Дополнительная информация

Обзор	533
Сервисы Blum	602
Доп. техническая информация	708

Монтаж, демонтаж и регулировка

Короткая ссылка
www.blum.com/a550

REVEGO duo + duo



- Комбинированная система раздвижных дверей для двух двухдверных конструкций
- Возможная позиция установки: двойная дверь, правая и левая
- Простота проектирования благодаря фиксированной ширине дверных модулей POB 150 мм
- Высокий комфорт использования благодаря механической системе открывания **TIP-ON**
- Можно спроектировать с цокольной конструкцией или без нее, а также в качестве шкафа на столешнице
- Свободная адаптация к конкретной ситуации за счет различной номинальной длины
- Точная и удобная трехмерная регулировка

Веб-код – задать в Конфигураторе изделий или нажать DQIVMM

Необходимое пространство

Установочные размеры		
Установочная ширина EB (мм)	**Высота установки EH (мм)**	**Установочная глубина ET (мм)**
1800–3000	1155–3012	От 573
Внутренние размеры конструкции		
Внутренняя ширина конструкции LWA (мм)	**Внутренняя высота конструкции LHA (мм)**	**Внутренняя глубина конструкции LTA (мм)**
До 2700	До 2884	От 483
Размеры дверного модуля		
Ширина дверного модуля POB (мм)	**Высота дверного модуля POH (мм)**	**Глубина дверного модуля POT (мм)**
150	1142–2999	От 553
Размеры фасадов		
Ширина фасада FB (мм)	**Высота фасада FH (мм)**	**Толщина фасада FD (мм)**
442–748	1130–2980	18–26
Вес фасада FG (кг)		
До 35 на фасад		

Заказ | Проектирование | изготовление

Конфигуратор изделий поможет Вам при подборе подходящей фурнитуры для Вашего актуального проекта с **REVEGO**.

С каждой конфигурацией изделия Вы получите наряду с проверенным списком артикулов также чертежи для производства, чертежи для раскроя деревянных деталей и фурнитуры, данные 3D CAD для Вашей программы проектирования, а также программ CAM, включая информацию по сверлению отверстий для точной обработки на станке с ЧПУ.

Задайте **веб-код** в Конфигураторе изделий, нажмите на **короткую веб-ссылку** или отсканируйте **QR-код**.

Конфигуратор изделий

Короткая ссылка
www.blum.com/s054

Дополнительную информацию Вы найдете в нашей брошюре «**REVEGO – системы зонирования для новых концепций дизайна**».

Информация для заказа | Проектирование

Короткая ссылка
www.blum.com/p005

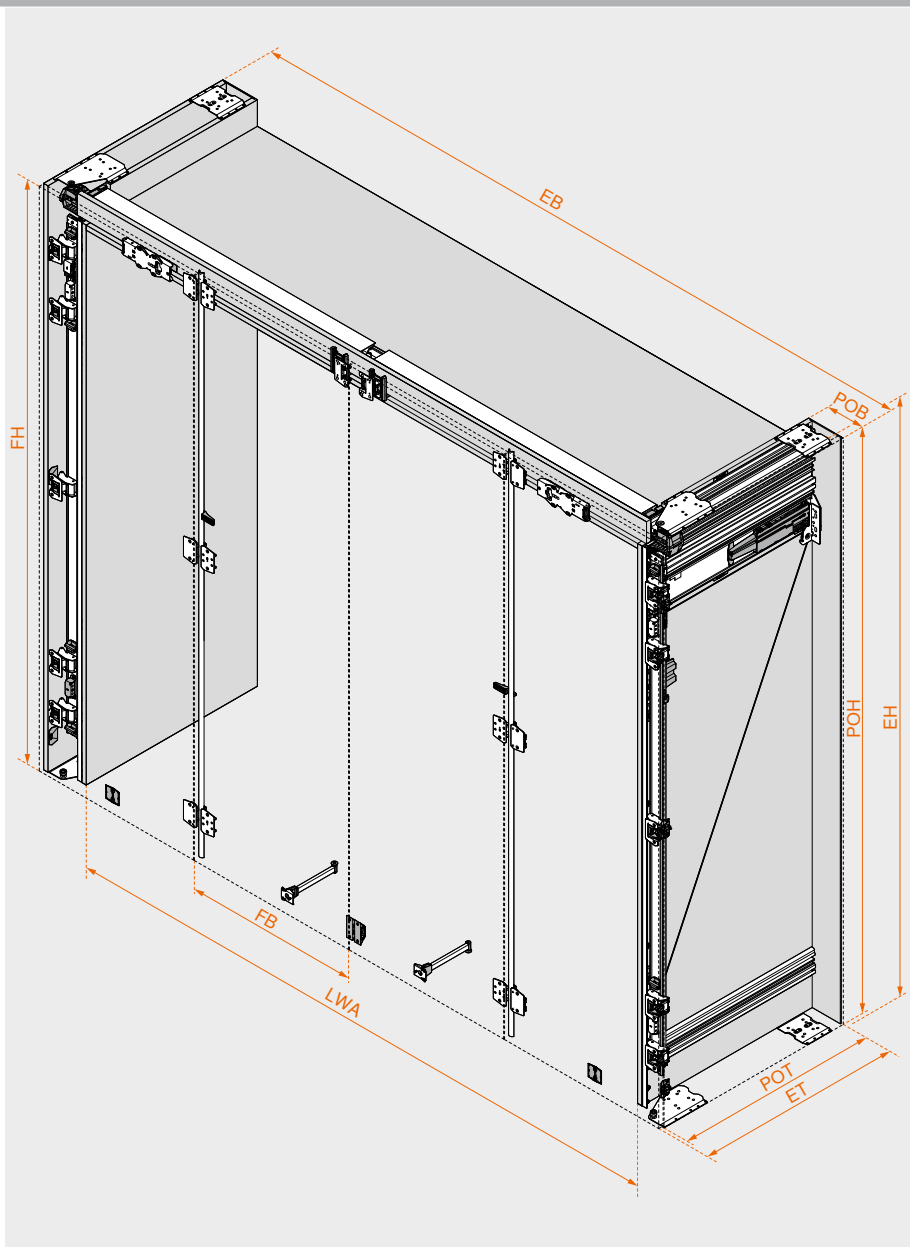

Дополнительная информация

Обзор	533
Сервисы Blum	602
Доп. техническая информация	708

Монтаж, демонтаж и регулировка

Короткая ссылка
www.blum.com/a550

REVEGO uno + duo



- Комбинированная система раздвижных дверей для однодверной и двухдверной конструкций
- Возможная позиция установки: одинарная дверь (правая или левая) и двойная дверь (правая или левая)
- Простота проектирования благодаря фиксированной ширине дверных модулей POB 100 и 150 мм
- Высокий комфорт использования благодаря механической системе открывания **TIP-ON**
- Можно спроектировать с цокольной конструкцией или без нее, а также в качестве шкафа на столешнице
- Свободная адаптация к конкретной ситуации за счет различной номинальной длины
- Точная и удобная трехмерная регулировка

Веб-код – задать в Конфигураторе изделий или нажать DQIUXA

Необходимое пространство

Установочная ширина EB (мм)	Высота установки EH (мм)	Установочная глубина ET (мм)
1350–2400	1155–3012	От 573
Внутренние размеры конструкции		
Внутренняя ширина конструкции LWA (мм)	**Внутренняя высота конструкции LHA (мм)**	**Внутренняя глубина конструкции LTA (мм)**
До 2150	До 2884	От 483
Размеры дверного модуля		
Ширина дверного модуля POB (мм)	**Высота дверного модуля POH (мм)**	**Глубина дверного модуля POT (мм)**
100 | 150	1142–2999	От 553
Размеры фасадов		
Ширина фасада FB (мм)	**Высота фасада FH (мм)**	**Толщина фасада FD (мм)**
442–898 | 442–748	1130–2980	18–26
Вес фасада FG (кг)		
До 35 на фасад		

Заказ | Проектирование | изготовление

Конфигуратор изделий поможет Вам при подборе подходящей фурнитуры для Вашего актуального проекта с **REVEGO**.

С каждой конфигурацией изделия Вы получите наряду с проверенным списком артикулов также чертежи для производства, чертежи для раскроя деревянных деталей и фурнитуры, данные 3D CAD для Вашей программы проектирования, а также программ CAM, включая информацию по сверлению отверстий для точной обработки на станке с ЧПУ.

Задайте **веб-код** в Конфигураторе изделий, нажмите на **короткую веб-ссылку** или отсканируйте **QR-код**.

Конфигуратор изделий

Короткая ссылка
www.blum.com/s055

Дополнительную информацию Вы найдете в нашей брошюре «**REVEGO – системы зонирования для новых концепций дизайна**».

Информация для заказа | Проектирование

Короткая ссылка
www.blum.com/p005

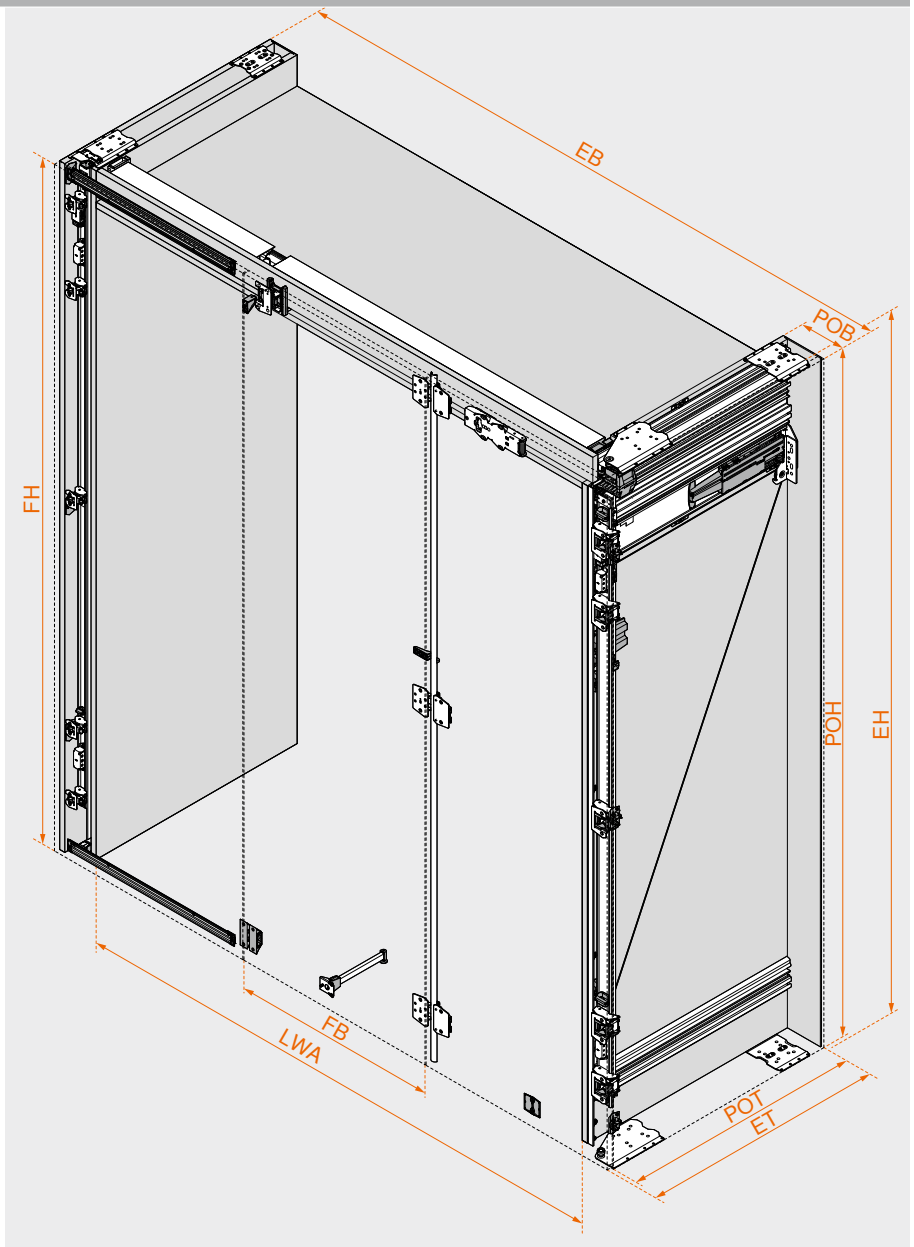

Дополнительная информация

Обзор	533
Сервисы Blum	602
Доп. техническая информация	708

Монтаж, демонтаж и регулировка

Короткая ссылка
www.blum.com/a550



Функциональные внутренние разделители Blum обеспечивают порядок во всех ящиках.

Любое содержимое, начиная с кастрюль и столовых приборов и заканчивая аксессуарами для ванной комнаты, можно легко разместить там, где это необходимо, при этом гарантируется надежное хранение и удобный доступ.

Таким образом, полезное пространство можно использовать очень рационально и с учетом индивидуальных потребностей.

AMBIA-LINE для LEGRABOX | MERIVOBOX



Универсальные элегантные рамки помогут создать безупречный порядок в любом помещении.

Аксессуары для кухни AMBIA-LINE



Практичные аксессуары объединяют в себе элегантный дизайн и безупречную функциональность.

ORGA-LINE для TANDEMBOX



ORGA-LINE помогает навести идеальный порядок в любом ящике.

Аксессуары для кухни ORGA-LINE



Благодаря держателю специй, приспособлениям для резки пленки и фольги и другим аксессуарам все находится на своем месте и всегда под рукой. А после приготовления еды эти аксессуары можно быстро убрать на место.

AMBIA-LINE для LEGRABOX | MERIVOBOX

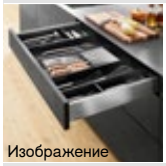
Изображение

AMBIA-LINE для **LEGRABOX** | **MERIVOBOX** 542
Обзор 543

Аксессуары для кухни AMBIA-LINE

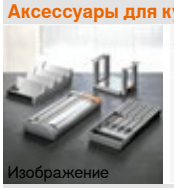
Изображение

Аксессуары для кухни **AMBIA-LINE** 552
Информация для заказа 553

ORGA-LINE для TANDEMBOX

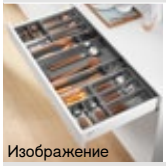
Изображение

ORGA-LINE для **TANDEMBOX** 554
Обзор 555

Аксессуары для кухни ORGA-LINE

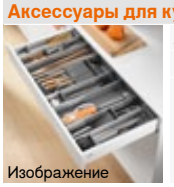
Изображение

Аксессуары для кухни **ORGA-LINE** 566
Информация для заказа 567

Идеальный порядок в элегантном исполнении



Элегантная система внутренних разделителей продолжает лаконичный дизайн внутри ящиков и обеспечивает идеальный порядок в любом помещении.

Рамки из высококачественных материалов в стальном дизайне со специальным покрытием или изысканном декоре под дерево произвольно располагаются в ящике и отличаются простотой использования.

Элегантные аксессуары, такие как держатель специй или тарелок, дополняют ассортимент.

Стандартный ящик



Стальной дизайн



Декор под дерево



Рамки **AMBIA-LINE** для стандартного ящика можно дополнить приспособлениями для резки пищевой пленки и фольги, а также держателем ножей.

Ящик с высоким фасадом



Стальной дизайн



Декор под дерево



Держатели тарелок и специй идеально подходят к рамкам **AMBIA-LINE** в стальном дизайне или декоре под дерево.

Стандартный ящик

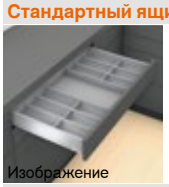
Изображение

Стальной дизайн – декор под дерево	544
Декор под дерево – декор под дерево	545
Рекомендуется – стандартный ящик | внутренний ящик	546

Ящик с высоким фасадом

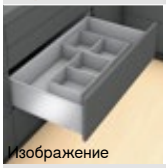
Изображение

Стальной дизайн – декор под дерево	547
Стальной дизайн – бутылки	548
Стальной дизайн – поперечный релинг	549
Декор под дерево – декор под дерево	550
Рекомендуется – ящик с высоким фасадом | высокий внутренний ящик	551

Монтаж, демонтаж и регулировка

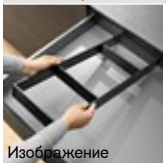
Изображение

Монтаж, демонтаж и регулировка

Короткая ссылка
www.blum.com/a510

Пиктограммы

Только по запросу

Стальной дизайн – декор под дерево



- Удобно использовать на кухне и в других жилых помещениях
- Элегантный строгий дизайн
- Можно использовать в стандартных и внутренних ящиках **LEGRABOX** высотой M или K
- Можно использовать в стандартных и внутренних ящиках **MERIVOBOX** высотой M или K
- Произвольное расположение и надежная фиксация в ящике благодаря магнитам
- Лоток для столовых приборов с покрытием Softtouch
- Можно дополнить приспособлениями для резки фольги и пленки, а также держателем ножей
- Высота рамки 51 мм
- Материал: сталь со специальным порошковым покрытием



Информация для заказа

A Лоток для столовых приборов

Номинальная длина NL (мм)	Ширина (мм)	Цвет	№ арт.
450	300	SW-M/OG-M | IG-M | OG-M | CS-M	ZC7S450BS3
500			ZC7S500BS3
550			ZC7S550BS3
600			ZC7S600BS3
650		SW-M/OG-M | OG-M | CS-M	ZC7S650BS3

B1 Рамка для ящика – 242 мм[1]

Номинальная длина NL (мм)	Ширина (мм)	Цвет	№ арт.
270–400	242	SW-M | IG-M | OG-M | CS-M	ZC7S300RSU

[1] Вкл. магнитом для крепления к задней стенке или царге

B2 Адаптер – для крепления к задней стенке из ДСП[1]

Высота	Ширина (мм)	Цвет	№ арт.
M	242	SW-M | IG-M | OG-M | CS-M	ZC7A0U0M
K			ZC7A0U0K

[1] Рекомендуется
Для номинальной длины от 350 мм

C Рамка для ящика – 100 мм

Номинальная длина NL (мм)	Ширина (мм)	Цвет	№ арт.
450	100	SW-M | IG-M | OG-M | CS-M	ZC7S450RS1
500			ZC7S500RS1
550			ZC7S550RS1
600			ZC7S600RS1
650		SW-M | OG-M | CS-M	ZC7S650RS1

D Рамка для ящика – 200 мм

Номинальная длина NL (мм)	Ширина (мм)	Цвет	№ арт.
450	200	SW-M | IG-M | OG-M | CS-M	ZC7S450RS2
500			ZC7S500RS2
550			ZC7S550RS2
600			ZC7S600RS2
650		SW-M | OG-M | CS-M	ZC7S650RS2

Принадлежности

Z1 Поперечный разделитель

Ширина (мм)	Высота (мм)	Цвет	№ арт.
100	50	SW-M | IG-M | OG-M | CS-M	ZC7Q010SS
200			ZC7Q020SS
242			ZC7Q0U0SS

Рекомендуется – сочетание цветов комплектующих

№	Обозначение	Цвет				
		SW-M	IG-M	OG-M	CS-M	INGL
A	Лоток для столовых приборов	SW-M/ OG-M	IG-M	OG-M	CS-M	CS-M
B1	Рамка для ящика – 242 мм	SW-M	IG-M	OG-M	CS-M	CS-M
B2	Адаптер – для крепления к задней стенке из ДСП	SW-M	IG-M	OG-M	CS-M	CS-M
C	Рамка для ящика – 100 мм	SW-M	IG-M	OG-M	CS-M	CS-M
D	Рамка для ящика – 200 мм	SW-M	IG-M	OG-M	CS-M	CS-M
Z1	Поперечный разделитель	SW-M	IG-M	OG-M	CS-M	CS-M

Цвет	
SW-M	Белый шелк, матовый
IG-M	Индиум серый, матовый
OG-M	Орион серый, матовый
CS-M	Карбоновый черный, матовый
INGL	Нержавеющая сталь с защитой от отпечатков пальцев

Дополнительная информация

Обзор	543	Доп. техническая информация	708
Декор под дерево – декор под дерево	545		
Рекомендуется – стандартный ящик | внутренний ящик	546		
Аксессуары для кухни **AMBIA-LINE**	552		

Монтаж, демонтаж и регулировка

Короткая ссылка
www.blum.com/a510

Декор под дерево – декор под дерево



- Удобно использовать на кухне и в других жилых помещениях
- Элегантный строгий дизайн
- Можно использовать в стандартных и внутренних ящиках **LEGRABOX** высотой M или K
- Можно использовать в стандартных и внутренних ящиках **MERIVOBOX** высотой M или K
- Произвольное расположение и надежное хранение в ящике
- Можно дополнить приспособлениями для резки фольги и пленки, а также держателем ножей
- Высота рамки 51 мм
- Материал: декор под дерево/сталь



Информация для заказа

A Лоток для столовых приборов

Номинальная длина NL (мм)	Ширина (мм)	Цвет	№ арт.
450	300	E01S | E02G | N01C	ZC7S450BH3
500			ZC7S500BH3
550			ZC7S550BH3
600			ZC7S600BH3
650			ZC7S650BH3

B Рамка для ящика – 242 мм

Номинальная длина NL (мм)	Ширина (мм)	Цвет	№ арт.
270–400	242	E01S | E02G | N01C	ZC7S300RHU

C Рамка для ящика – 100 мм

Номинальная длина NL (мм)	Ширина (мм)	Цвет	№ арт.
450	100	E01S | E02G | N01C	ZC7S450RH1
500			ZC7S500RH1
550			ZC7S550RH1
600			ZC7S600RH1
650			ZC7S650RH1

D Рамка для ящика – 200 мм

Номинальная длина NL (мм)	Ширина (мм)	Цвет	№ арт.
450	200	E01S | E02G | N01C	ZC7S450RH2
500			ZC7S500RH2
550			ZC7S550RH2
600			ZC7S600RH2
650			ZC7S650RH2

Принадлежности

Z1 Поперечный разделитель со скобой

Ширина (мм)	Высота (мм)	Цвет	№ арт.
100	50	EC01 | EC02 | NU01	ZC7Q010SH
200			ZC7Q020SH
242			ZC7Q0U0SH

Рекомендуется – сочетание цветов комплектующих

№	Обозначение	Цвет			
		SW-M	OG-M	CS-M	INGL
A	Лоток для столовых приборов	E01S	E02G	N01C	N01C
B	Рамка для ящика – 242 мм	E01S	E02G	N01C	N01C
C	Рамка для ящика – 100 мм	E01S	E02G	N01C	N01C
D	Рамка для ящика – 200 мм	E01S	E02G	N01C	N01C
Z1	Поперечный разделитель со скобой	EC01	EC02	NU01	NU01

Цвет		Цвет	
SW-M	Белый шелк, матовый	E02G	Дуб «Небраска»/OG-M
OG-M	Орион серый, матовый	EC02	Дуб «Небраска»
CS-M	Карбоновый черный, матовый	N01C	Орех «Тенесси»/CS-M
INGL	Нержавеющая сталь с защитой от отпечатков пальцев	NU01	Орех «Тенесси»
E01S	Дуб «Бардолино»/SW-M		
EC01	Дуб «Бардолино»		

Дополнительная информация

Обзор	543	Доп. техническая информация	708	**Монтаж, демонтаж и регулировка**	
Стальной дизайн – декор под дерево	544				
Рекомендуется – стандартный ящик | внутренний ящик	546			**Короткая ссылка**	
Аксессуары для кухни **AMBIA-LINE**	552			www.blum.com/a510	

Рекомендуется – стандартный ящик | внутренний ящик

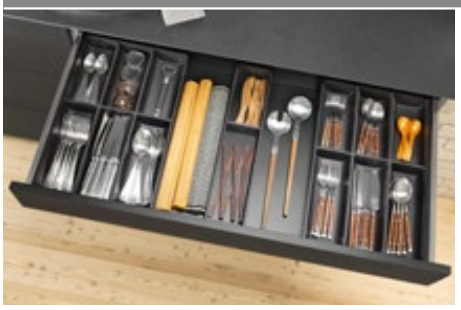





Лотки для столовых приборов и рамки для стандартного ящика

Ширина корпуса КВ (мм)	Номинальная длина NL (мм) 450	500	550	600	650
400	1 x Лоток для столовых приборов				
450					
500					
550	1 x Лоток для столовых приборов				
600	1 x Рамка для ящика – 100 мм				
800	2 x Лоток для столовых приборов				
900	2 x Лоток для столовых приборов 1 x Рамка для ящика – 100 мм				
1000	2 x Лоток для столовых приборов 2 x Рамка для ящика – 100 мм				
1100	2 x Лоток для столовых приборов 1 x Рамка для ящика – 100 мм				
1200	1 x Рамка для ящика – 200 мм				

Рамка для ящика – номинальная длина NL 270–400 мм

Ширина корпуса КВ (мм)	Номинальная длина NL (мм) 270	300	350	400
275	–	–		
300				
350				
400	1 x Рамка для ящика – 242 мм	1 x Рамка для ящика – 242 мм		
450				
500				
550				
600				
800	2 x Рамка для ящика – 242 мм	2 x Рамка для ящика – 242 мм		
900	3 x Рамка для ящика – 242 мм			
1000				
1200	4 x Рамка для ящика – 242 мм			

Рамка для ящика – номинальная длина NL 450–650 мм

Ширина корпуса КВ (мм)	Номинальная длина NL (мм) 450	500	550	600	650
275	1 x Рамка для ящика – 100 мм				
300	1 x Рамка для ящика – 200 мм				
350					
400					
450	1 x Рамка для ящика – 100 мм 1 x Рамка для ящика – 200 мм				
500					
550					
600	2 x Рамка для ящика – 100 мм 1 x Рамка для ящика – 200 мм				
800	2 x Рамка для ящика – 100 мм 2 x Рамка для ящика – 200 мм				
900					
1000					
1100	2 x Рамка для ящика – 100 мм 3 x Рамка для ящика – 200 мм				
1200					

Дополнительная информация

Обзор	543
Стальной дизайн – декор под дерево	544
Декор под дерево – декор под дерево	545
Аксессуары для кухни **AMBIA-LINE**	552
Доп. техническая информация	708

Монтаж, демонтаж и регулировка

Короткая ссылка
www.blum.com/a510

Стальной дизайн – декор под дерево



- Удобно использовать на кухне и в других жилых помещениях
- Элегантный строгий дизайн
- Можно использовать в ящиках с высоким фасадом и высоких внутренних ящиках **LEGRABOX** высотой C и F
- Можно использовать в ящиках с высоким фасадом и высоких внутренних ящиках **MERIVOBOX** высотой E
- Произвольное расположение и надежная фиксация в ящике благодаря магнитам
- Держатель тарелок и держатель специй можно использовать по желанию
- Высота рамки 110 мм
- Материал: сталь со специальным порошковым покрытием



Информация для заказа

B1 **Рамка для ящика с высоким фасадом**[1]

	Номинальная длина NL (мм)	Ширина (мм)	Цвет	№ арт.
	270–650	242	SW-M | IG-M | OG-M | CS-M	ZC7F300RSU
	400–650	218		ZC7F400RSP

[1] Вкл. магнитом для крепления к задней стенке или царге

B2 **Адаптер – для крепления к задней стенке из ДСП**[1]

	Высота	Ширина (мм)	Цвет	№ арт.
	C | E	242	SW-M | IG-M | OG-M | CS-M	ZC7A0U0C
	F[2]		SW-M | OG-M | CS-M	ZC7A0U0F
	C | E	218	SW-M | IG-M | OG-M | CS-M	ZC7A0P0C
	F[2]		SW-M | OG-M | CS-M	ZC7A0P0F

[1] Рекомендуется
Для номинальной длины от 350 мм
[2] Высота F только для ящиков **LEGRABOX**

Принадлежности

Z1 **Поперечный разделитель**

	Ширина (мм)	Высота (мм)	Цвет	№ арт.
	242	110	SW-M | IG-M | OG-M | CS-M	ZC7Q0U0FS
	218			ZC7Q0P0FS

Рекомендуется – сочетание цветов комплектующих

№	Обозначение	Цвет				
		SW-M	IG-M	OG-M	CS-M	INGL
B1	Рамка для ящика с высоким фасадом	SW-M	IG-M	OG-M	CS-M	CS-M
B2	Адаптер – для крепления к задней стенке из ДСП	SW-M	IG-M	OG-M	CS-M	CS-M
Z1	Поперечный разделитель	SW-M	IG-M	OG-M	CS-M	CS-M

Цвет		Цвет	
SW-M	Белый шелк, матовый	CS-M	Карбоновый черный, матовый
IG-M	Индиум серый, матовый	INGL	Нержавеющая сталь с защитой от отпечатков пальцев
OG-M	Орион серый, матовый		

Дополнительная информация

Обзор	543	Рекомендуется – ящик с высоким фасадом | высокий внутренний ящик	551
Стальной дизайн – бутылки	548	Аксессуары для кухни **AMBIA-LINE**	552
Стальной дизайн – поперечный релинг	549	Доп. техническая информация	708
Декор под дерево – декор под дерево	550		

Монтаж, демонтаж и регулировка

Короткая ссылка
www.blum.com/a510

Стальной дизайн – бутылки



- Удобно использовать на кухне
- Элегантный строгий дизайн
- Можно использовать в ящике с высоким фасадом **LEGRABOX** высотой C и F
- Можно использовать в ящике с высоким фасадом **MERIVOBOX** высотой E
- Произвольное расположение и надежное хранение в ящике
- Установочная высота 140 мм (рамки для стандартного ящика и комплект для бутылок)
- Материал: сталь со специальным порошковым покрытием

Информация для заказа

C Рамка для ящика – 100 мм

Номинальная длина NL (мм)	Ширина (мм)	Цвет	№ арт.
450	100	SW-M | IG-M | OG-M | CS-M	ZC7S450RS1
500			ZC7S500RS1
550			ZC7S550RS1
600			ZC7S600RS1
650		SW-M | OG-M | CS-M	ZC7S650RS1

D Рамка для ящика – 200 мм

Номинальная длина NL (мм)	Ширина (мм)	Цвет	№ арт.
450	200	SW-M | IG-M | OG-M | CS-M	ZC7S450RS2
500			ZC7S500RS2
550			ZC7S550RS2
600			ZC7S600RS2
650		SW-M | OG-M | CS-M	ZC7S650RS2

E Комплект для бутылок[1]

Номинальная длина NL (мм)	Ширина (мм)	Цвет	№ арт.
400–650	100	SW-M | IG-M | OG-M | CS-M[2]	ZC7B0100S
	200		ZC7B0200S

Комплектация:
– 2 x Адаптер
– 3 x Поперечный разделитель

[1] Невозможно использовать для высокого внутреннего ящика! Рамка для ящика заказывается отдельно

[2] Ном. длина NL 650 мм в цвете IG-M недоступна

Рекомендуется – сочетание цветов комплектующих

№	Обозначение	Цвет				
		SW-M	IG-M	OG-M	CS-M	INGL
C	Рамка для ящика – 100 мм	SW-M	IG-M	OG-M	CS-M	CS-M
D	Рамка для ящика – 200 мм	SW-M	IG-M	OG-M	CS-M	CS-M
E	Комплект для бутылок	SW-M	IG-M	OG-M	CS-M	CS-M

Цвет		Цвет	
SW-M	Белый шелк, матовый	CS-M	Карбоновый черный, матовый
IG-M	Индиум серый, матовый	INGL	Нержавеющая сталь с защитой от отпечатков пальцев
OG-M	Орион серый, матовый		

Дополнительная информация

Обзор	543	Рекомендуется – ящик с высоким фасадом | высокий внутренний ящик	551	**Монтаж, демонтаж и регулировка**	
Стальной дизайн – декор под дерево	547	Аксессуары для кухни **AMBIA-LINE**	552		
Стальной дизайн – поперечный релинг	549	Доп. техническая информация	708	**Короткая ссылка**	
Декор под дерево – декор под дерево	550			**www.blum.com/a510**	

Стальной дизайн – поперечный релинг

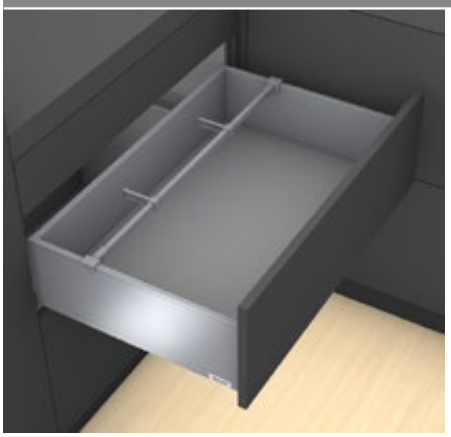

- Удобно использовать на кухне
- С поперечным релингом под раскрой
- Можно использовать в ящиках с высоким фасадом и высоких внутренних ящиках **LEGRABOX** высотой C и F
- Можно использовать в ящиках с высоким фасадом и высоких внутренних ящиках **MERIVOBOX** высотой E
- Произвольное расположение и надежное хранение в ящике

Информация для заказа

LEGRABOX

A1 Поперечный релинг

	Длина (мм)[1]	Цвет	Материал	№ арт.
	1080	SW-M | OG-M | CS-M	Алюминий	ZR7.1080U

Раскрой **A1** Внутр. ширина корпуса LW – 90 мм

[1] Под раскрой

A3 Держатель поперечного релинга[1]

	Царга	Цвет	№ арт.
	**LEGRABOX pure**	SW-M | OG-M | CS-M	ZC7U10E0
	**LEGRABOX free**		ZC7U11E0

[1] Заказывать по 2 шт. на каждый релинг

B Продольный разделитель

	Длина (мм)	Цвет	№ арт.
	84	SW-M | OG-M | CS-M	ZC7U10F0

MERIVOBOX

A1 Поперечный релинг

	Длина (мм)[1]	Цвет	Материал	№ арт.
	1059	SW-M | IG-M | OG-M	Алюминий	ZR4.1059U

Раскрой **A1** Внутр. ширина корпуса LW – 111 мм

[1] Под раскрой

A3 Держатель поперечного релинга[1]

	Боковина	Цвет	№ арт.
	Релинг | **BOXCAP**	SW-M | IG-M | OG-M	ZC4U10E0
	**BOXCOVER**		ZC4U11E0

[1] Заказывать по 2 шт. на каждый релинг

B Продольный разделитель

	Длина (мм)	Цвет	№ арт.
	84	SW-M | IG-M | OG-M	ZC4U10F0

Рекомендуется – сочетание цветов комплектующих

№	Обозначение	Цвет				
		SW-M	IG-M	OG-M	CS-M	INGL
A1	Поперечный релинг	SW-M	IG-M	OG-M	CS-M	CS-M
A3	Держатель поперечного релинга	SW-M	IG-M	OG-M	CS-M	CS-M
B	Продольный разделитель	SW-M	IG-M	OG-M	CS-M	CS-M

Цвет	
SW-M	Белый шелк, матовый
IG-M	Индиум серый, матовый
OG-M	Орион серый, матовый
CS-M	Карбоновый черный, матовый
INGL	Нержавеющая сталь с защитой от отпечатков пальцев

Дополнительная информация

Обзор	543	Стальной дизайн – бутылки	548	**Монтаж, демонтаж и регулировка**	
Аксессуары для кухни **AMBIA-LINE**	552	Декор под дерево – декор под дерево	550		
Рекомендуется – ящик с высоким фасадом | высокий внутренний ящик	551	Доп. техническая информация	708		
Стальной дизайн – декор под дерево	547			**Короткая ссылка**	
				www.blum.com/a510	

Декор под дерево – декор под дерево

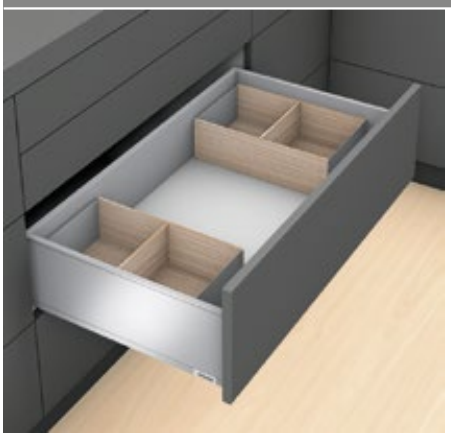

- Удобно использовать на кухне и в других жилых помещениях
- Элегантный строгий дизайн
- Можно использовать в ящиках с высоким фасадом и высоких внутренних ящиках **LEGRABOX** высотой C и F
- Можно использовать в ящиках с высоким фасадом и высоких внутренних ящиках **MERIVOBOX** высотой E
- Произвольное расположение и надежное хранение в ящике
- Держатель тарелок и держатель специй можно использовать по желанию
- Высота рамки 110 мм
- Материал: декор под дерево/сталь



Информация для заказа

B **Рамка для ящика с высоким фасадом**

	Номинальная длина NL (мм)	Ширина (мм)	Цвет	№ арт.
	270–650	242	E01S | E02G | N01C	ZC7F300RHU
	400–650	218		ZC7F400RHP

Принадлежности

Z1 **Поперечный разделитель со скобой**

	Ширина (мм)	Высота (мм)	Цвет	№ арт.
	242	100	EC01 | EC02 | NU01	ZC7Q0U0FH
	218			ZC7Q0P0FH

Рекомендуется – сочетание цветов комплектующих

№	Обозначение	Цвет				
		SW-M	OG-M	CS-M	INGL	
B	Рамка для ящика с высоким фасадом	E01S	E02G	N01C	N01C	
Z1	Поперечный разделитель со скобой	EC01	EC02	NU01	NU01	

Цвет		Цвет	
SW-M	Белый шелк, матовый	E02G	Дуб «Небраска»/OG-M
OG-M	Орион серый, матовый	EC02	Дуб «Небраска»
CS-M	Карбоновый черный, матовый	N01C	Орех «Тенесси»/CS-M
INGL	Нержавеющая сталь с защитой от отпечатков пальцев	NU01	Орех «Тенесси»
E01S	Дуб «Бардолино»/SW-M		
EC01	Дуб «Бардолино»		

Дополнительная информация

Обзор	543	Рекомендуется – ящик с высоким фасадом | высокий внутренний ящик	551	**Монтаж, демонтаж и регулировка**	
Стальной дизайн – декор под дерево	547	Аксессуары для кухни **AMBIA-LINE**	552		
Стальной дизайн – бутылки	548	Доп. техническая информация	708	**Короткая ссылка**	
Стальной дизайн – поперечный релинг	549			**www.blum.com/a510**	

Рекомендуется – ящик с высоким фасадом | высокий внутренний ящик





Рамка для ящика с высоким фасадом – номинальная длина NL 270–400 мм

Ширина корпуса КВ (мм)	Номинальная длина NL (мм)				
	270	300	350	400	
275	–				
300					
350					
400	1 x Рамка для ящика с высоким фасадом – 242 мм				
450					
500					
550					
600					
800	2 x Рамка для ящика с высоким фасадом – 242 мм				
900					
1000	3 x Рамка для ящика с высоким фасадом – 242 мм				
1200					

Рамка для ящика с высоким фасадом – номинальная длина NL 450–650 мм

Ширина корпуса КВ (мм)	Номинальная длина NL (мм)				
	450	500	550	600	650
275	–				
300	1 x Рамка для ящика с высоким фасадом – 218 мм				
350					
400					
450					
500					
550					
600					
800	2 x Рамка для ящика с высоким фасадом – 218 мм				
900					
1000					
1200	3 x Рамка для ящика с высоким фасадом – 218 мм				

Дополнительная информация

Обзор	543
Стальной дизайн – декор под дерево	547
Стальной дизайн – бутылки	548
Стальной дизайн – поперечный релинг	549
Декор под дерево – декор под дерево	550
Аксессуары для кухни **AMBIA-LINE**	552
Доп. техническая информация	708

Монтаж, демонтаж и регулировка

Короткая ссылка
www.blum.com/a510

Надежные помощники на страже порядка



Элегантные аксессуары **AMBIA-LINE** объединяют в себе высокое качество, утонченный дизайн и безупречную функциональность. Держатели ножей, специй и тарелок, а также приспособление для резки пленки и фольги помогут сохранить идеальный порядок на кухне. Все кухонные принадлежности наглядно размещаются в ящике и при этом всегда под рукой, что позволяет избежать лишних действий на кухне.



Приспособление для резки пленки и фольги
Благодаря приспособлению для резки пленка и фольга вытягиваются без единой складки, а края при этом идеально ровные.



Держатель ножей
В держателе ножей **AMBIA-LINE** надежно размещаются девять ножей.



Держатель тарелок Blum
Регулируемый держатель тарелок Blum позволяет устойчиво хранить в ящике и удобно переносить до 12 тарелок в стопке.



Держатель специй
Емкости для специй любого размера размещены в держателе специй наглядно и устойчиво.

Приспособление для резки пленки и фольги



- Стержень позволяет вытягивать пленку без единой складки
- Защита от скольжения с помощью крепления ко дну (по желанию)
- Можно вынимать из ящика
- Можно использовать в стандартных и внутренних ящиках **LEGRABOX** высотой M или K
- Можно использовать в стандартных и внутренних ящиках **MERIVOBOX** высотой M или K
- Можно сочетать с рамкой **AMBIA-LINE** для стандартного ящика шириной 200 мм

Информация для заказа

Исполнение	Цвет	Материал	№ арт.
●	Орион серый, матовый	Пластмасса/нержавеющая сталь	ZC7C0000
–			ZC7C0001

Исполнение	
●	С пищевой пленкой и алюминиевой фольгой
–	Без пищевой пленки и алюминиевой фольги

Размеры	
Длина (мм)	409
Ширина (мм)	187

Дополнительная информация

Монтаж, демонтаж и регулировка

Короткая ссылка
www.blum.com/a520

Держатель ножей



- Надежное размещение четырех больших и пяти маленьких ножей
- Вкл. подставку под рукоятку для длинных ножей
- Защита от скольжения с помощью крепления ко дну
- Можно использовать в стандартных и внутренних ящиках **LEGRABOX** высотой M или K
- Можно использовать в стандартных и внутренних ящиках **MERIVOBOX** высотой M или K
- Можно сочетать с рамкой **AMBIA-LINE** для стандартного ящика шириной 200 мм

Информация для заказа

Цвет	Материал	№ арт.
Орион серый, матовый	Пластмасса/нержавеющая сталь	ZC7M0200

Размеры	
Длина (мм)	409
Ширина (мм)	187

Дополнительная информация

Монтаж, демонтаж и регулировка

Короткая ссылка
www.blum.com/a520

Держатель тарелок Blum

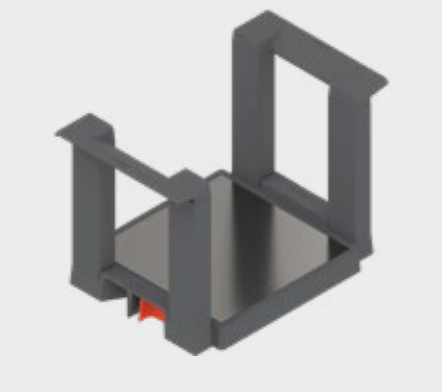

- Надежное размещение до 12 тарелок
- Бесступенчатая регулировка под размер тарелок
- Можно вынимать из ящика
- Можно использовать в ящиках с высоким фасадом и высоких внутренних ящиках **LEGRABOX** высотой C и F
- Можно использовать в ящиках с высоким фасадом и высоких внутренних ящиках **MERIVOBOX** высотой E

Информация для заказа

Цвет	Материал	№ арт.
Орион серый, матовый	Пластмасса/нержавеющая сталь	ZC7T0350

Размеры	
Диаметр тарелки (мм)	186–322
Высота стопки тарелок (мм)	146
Общая высота (мм)	170

Дополнительная информация

Монтаж, демонтаж и регулировка

Короткая ссылка
www.blum.com/a520

Держатель специй



- Удобное размещение емкостей для специй разных размеров
- Можно использовать в ящиках с высоким фасадом и высоких внутренних ящиках **LEGRABOX** высотой C и F
- Можно использовать в ящиках с высоким фасадом и высоких внутренних ящиках **MERIVOBOX** высотой E
- Можно сочетать с рамкой **AMBIA-LINE** для ящика с высоким фасадом шириной 218 мм

Информация для заказа

Цвет	Материал	№ арт.
Орион серый, матовый	Пластмасса/нержавеющая сталь	ZC7G0P0I

Размеры	
Длина (мм)	356
Ширина (мм)	205

Дополнительная информация

Монтаж, демонтаж и регулировка

Короткая ссылка
www.blum.com/a520

Все, что нужно, на виду



ORGA-LINE для **TANDEMBOX** – это высококачественная система внутренних разделителей, дизайн которых гармонирует с дизайном ящика.

Столовые приборы, бутылки, кастрюли и многое другое – все кухонные принадлежности можно разместить компактно и эргономично. Все разделители можно перемещать в зависимости от количества и размеров содержимого. Таким образом **ORGA-LINE** позволяет поддерживать порядок в стандартных ящиках и ящиках с высоким фасадом и отлично видеть их содержимое.

Аксессуары **ORGA-LINE** упрощают множество операций на кухне и обеспечивают порядок, оставаясь почти незаметными.

Стандартный ящик



Комплекты лотков



Комплекты разделителей



Комбинированные наборы



Комплекты **ORGA-LINE** для стандартных ящиков можно дополнить приспособлениями для резки пленки или фольги, а также держателем ножей.

Ящик с высоким фасадом



TANDEMBOX antaro



TANDEMBOX plus



Комплекты **ORGA-LINE** для ящиков с высоким фасадом можно дополнить держателем специй или тарелок.

Стандартный ящик

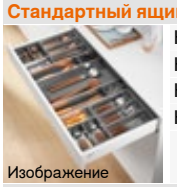
Изображение

Комплекты лотков 556
Комплекты разделителей 557
Комбинированные наборы 558
Комплекты отдельных лотков 560

Ящик с высоким фасадом

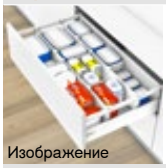
Изображение

ORGA-LINE для **TANDEMBOX antaro** – поперечный разделитель 562
ORGA-LINE для **TANDEMBOX antaro** – поперечный релинг 563
ORGA-LINE для **TANDEMBOX plus** – поперечный разделитель ☎
ORGA-LINE для **TANDEMBOX plus** – поперечный релинг ☎
Рекомендуется – ящик с высоким фасадом | высокий внутренний ящик 564

Монтаж, демонтаж и регулировка

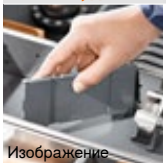
Изображение

Монтаж, демонтаж и регулировка

Короткая ссылка
www.blum.com/a530

Пиктограммы

☎ Только по запросу

65°C Можно мыть в посудомоечной машине при температуре до 65°C

Комплекты лотков

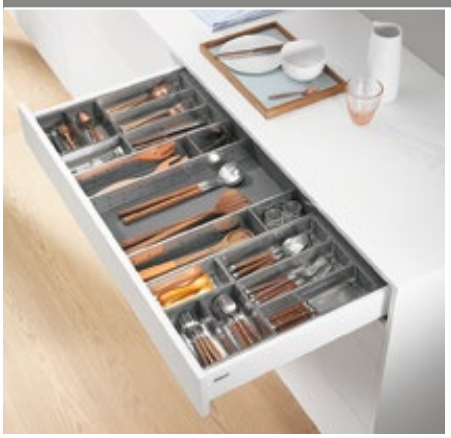

- Удобно использовать на кухне
- Идеально подходят для хранения столовых приборов
- Можно использовать в стандартных и внутренних ящиках **TANDEMBOX antaro** высотой M или K
- Лотки можно вынимать и мыть в посудомоечной машине
- Можно дополнить приспособлениями для резки фольги и пленки, а также держателем ножей
- Рекомендация: ширина корпуса KB 275–1200 мм

Необходимое пространство

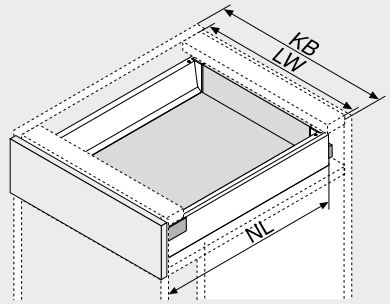

NL	Номинальная длина
KB	Ширина корпуса
LW	Внутренняя ширина корпуса

Информация для заказа

KB (мм) 275–299



Фотография – NL 500 мм

NL (мм)	№ арт.
450	ZSI.450BI1N
500	ZSI.500BI1N
550	ZSI.550BI1N

KB (мм) 300–399



Фотография – NL 500 мм

NL (мм)	№ арт.
450	ZSI.450BI2N
500	ZSI.500BI2N
550	ZSI.550BI2N

KB (мм) 400–549



Фотография – NL 500 мм

NL (мм)	№ арт.
450	ZSI.450BI3N
500	ZSI.500BI3
550	ZSI.550BI3

KB (мм) 550–599



Фотография – NL 500 мм

NL (мм)	№ арт.		№ арт.
450	ZSI.450BI1N	+	ZSI.450BI3N
500	ZSI.500BI1N	+	ZSI.500BI3
550	ZSI.550BI1N	+	ZSI.550BI3

KB (мм) 600



Фотография – NL 500 мм

NL (мм)	№ арт.
450 [1]	ZSI.60VEI4
500 [1]	ZSI.60VEI6
550 [1]	ZSI.60VEI7

[1] Полное заполнение ящиков

KB (мм) 601–699



Фотография – NL 500 мм

NL (мм)	№ арт.		№ арт.
450	ZSI.450BI1N	+	ZSI.450BI3N
500	ZSI.500BI1N	+	ZSI.500BI3
550	ZSI.550BI1N	+	ZSI.550BI3

KB (мм) 700–799



Фотография – NL 500 мм

NL (мм)	№ арт.		№ арт.
450	ZSI.450BI2N	+	ZSI.450BI3N
500	ZSI.500BI2N	+	ZSI.500BI3
550	ZSI.550BI2N	+	ZSI.550BI3

KB (мм) 800–899



Фотография – NL 500 мм

NL (мм)		№ арт.
450	2 x	ZSI.450BI3N
500	2 x	ZSI.500BI3
550	2 x	ZSI.550BI3

KB (мм) 900



Фотография – NL 500 мм

NL (мм)	№ арт.
450 [1]	ZSI.90VEI4
500 [1]	ZSI.90VEI6
550 [1]	ZSI.90VEI7

[1] Полное заполнение ящиков

KB (мм) 901–999



Фотография – NL 500 мм

NL (мм)	№ арт.		№ арт.
450	ZSI.450BI3N	+	ZSI.450KI4N
500	ZSI.500BI3	+	ZSI.500KI4
550	ZSI.550BI3	+	ZSI.550KI4

KB (мм) 1000–1099



Фотография – NL 500 мм

NL (мм)		№ арт.
450	2 x	ZSI.450KI4N
500	2 x	ZSI.500KI4
550	2 x	ZSI.550KI4

KB (мм) 1100–1199



Фотография – NL 500 мм

NL (мм)		№ арт.		№ арт.
450	2 x	ZSI.450BI3N	+	ZSI.450FI2N
500	2 x	ZSI.500BI3	+	ZSI.500FI2N
550	2 x	ZSI.550BI3	+	ZSI.550FI2N

KB (мм) 1200



Фотография – NL 500 мм

NL (мм)	№ арт.
450 [1]	ZSI.12VEI4
500 [1]	ZSI.12VEI6
550 [1]	ZSI.12VEI7

[1] Полное заполнение ящиков

SPACE CORNER



Фотография – NL 650 мм

NL (мм)	№ арт.
600	ZSI.450BI3E
650	ZSI.500BI3E

Аксессуары для кухни ORGA-LINE

Размещение в комплекте	
1	1 x ZSZ.01Fx
1	1 x ZSZ.02Fx
2	1 x ZSZ.01Fx + 1 x ZSZ.02Fx
2	1 x ZSZ.02M0


ZSZ.01Fx


ZSZ.02Fx


ZSZ.02M0

x	0 = с пищевой пленкой и алюминиевой фольгой 1 = без пищевой пленки и алюминиевой фольги

Дополнительная информация

Обзор	555	Принадлежности	561	**Монтаж, демонтаж и регулировка**	
Комплекты разделителей	557	Проектирование	561		
Комбинированные наборы	558	Доп. техническая информация	708		
Комплекты отдельных лотков	560			**Короткая ссылка**	
Аксессуары для кухни **ORGA-LINE**	566			www.blum.com/a530	

Комплекты разделителей



- Удобно использовать на кухне и в других жилых помещениях
- Можно использовать в стандартных и внутренних ящиках **TANDEMBOX antaro** высотой M или K
- Лотки можно вынимать и мыть в посудомоечной машине
- Можно дополнить приспособлениями для резки фольги и пленки, а также держателем ножей
- Рекомендация: ширина корпуса KB 275–1200 мм

Необходимое пространство

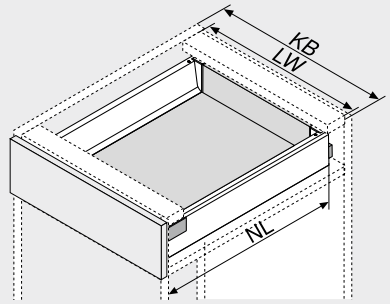

NL	Номинальная длина
KB	Ширина корпуса
LW	Внутренняя ширина корпуса

Информация для заказа

KB (мм) 275–349



Фотография – NL 500 мм

NL (мм)	№ арт.
450	ZSI.450BI1N
500	ZSI.500BI1N
550	ZSI.550BI1N

KB (мм) 350–449



Фотография – NL 500 мм

NL (мм)	№ арт.
450	ZSI.450KI2N
500	ZSI.500KI2N
550	ZSI.550KI2N

KB (мм) 450–599



Фотография – NL 500 мм

NL (мм)	№ арт.
450	ZSI.450FI2N
500	ZSI.500FI2N
550	ZSI.550FI2N

KB (мм) 600



Фотография – NL 500 мм

NL (мм)	№ арт.
450 [1]	ZSI.60VUI4
500 [1]	ZSI.60VUI6
550 [1]	ZSI.60VUI7

[1] Полное заполнение ящиков

KB (мм) 601–699



Фотография – NL 500 мм

NL (мм)	№ арт.		№ арт.
450	ZSI.450BI1N	+	ZSI.450KI3N
500	ZSI.500BI1N	+	ZSI.500KI3N
550	ZSI.550BI1N	+	ZSI.550KI3N

KB (мм) 700–799



Фотография – NL 500 мм

NL (мм)	№ арт.		№ арт.
450	ZSI.450KI2N	+	ZSI.450KI3N
500	ZSI.500KI2N	+	ZSI.500KI3N
550	ZSI.550KI2N	+	ZSI.550KI3N

KB (мм) 800–899



Фотография – NL 500 мм

NL (мм)	№ арт.
450 2 x	ZSI.450KI3N
500 2 x	ZSI.500KI3N
550 2 x	ZSI.550KI3N

KB (мм) 900



Фотография – NL 500 мм

NL (мм)	№ арт.
450 [1]	ZSI.90VUI4
500 [1]	ZSI.90VUI6
550 [1]	ZSI.90VUI7

[1] Полное заполнение ящиков

KB (мм) 901–999



Фотография – NL 500 мм

NL (мм)	№ арт.
450 2 x	ZSI.450KI3N
500 2 x	ZSI.500KI3N
550 2 x	ZSI.550KI3N

KB (мм) 1000–1099



Фотография – NL 500 мм

NL (мм)	№ арт.		№ арт.
450 2 x	ZSI.450KI2N	+	ZSI.450FI3
500 2 x	ZSI.500KI2N	+	ZSI.500FI3
550 2 x	ZSI.550KI2N	+	ZSI.550FI3

KB (мм) 1100–1199

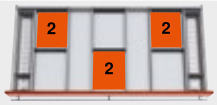

Фотография – NL 500 мм

NL (мм)	№ арт.		№ арт.
450 2 x	ZSI.450KI3N	+	ZSI.450FI2N
500 2 x	ZSI.500KI3N	+	ZSI.500FI2N
550 2 x	ZSI.550KI3N	+	ZSI.550FI2N

KB (мм) 1200



Фотография – NL 500 мм

NL (мм)	№ арт.
450 [1]	ZSI.12VUI4
500 [1]	ZSI.12VUI6
550 [1]	ZSI.12VUI7

[1] Полное заполнение ящиков

SPACE CORNER



Фотография – NL 650 мм

NL (мм)	№ арт.
600	ZSI.450FI3
650	ZSI.500FI3

Аксессуары для кухни ORGA-LINE

Размещение в комплекте	
1	1 x ZSZ.01Fx
1	1 x ZSZ.02Fx
2	1 x ZSZ.01Fx + 1 x ZSZ.02Fx
2	1 x ZSZ.02M0



ZSZ.01Fx	ZSZ.02Fx	ZSZ.02M0
x	0 = с пищевой пленкой и алюминиевой фольгой 1 = без пищевой пленки и алюминиевой фольги	

Дополнительная информация

Обзор	555	Принадлежности	561	**Монтаж, демонтаж и регулировка**	
Комплекты лотков	556	Проектирование	561		
Комбинированные наборы	558	Доп. техническая информация	708		
Комплекты отдельных лотков	560			Короткая ссылка	
Аксессуары для кухни **ORGA-LINE**	566			www.blum.com/a530	

Комбинированные наборы



- Удобно использовать на кухне и в других жилых помещениях
- Можно использовать в стандартных и внутренних ящиках **TANDEMBOX antaro** высотой M или K
- Лотки можно вынимать и мыть в посудомоечной машине
- Можно дополнить приспособлениями для резки фольги и пленки, а также держателем ножей
- Рекомендация: ширина корпуса KB 275–1200 мм

Необходимое пространство

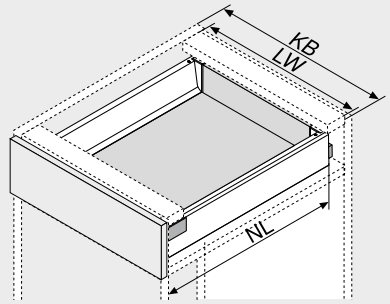

NL	Номинальная длина
KB	Ширина корпуса
LW	Внутренняя ширина корпуса

Информация для заказа

KB (мм) 275–349



Фотография – NL 500 мм

NL (мм)	№ арт.
450	ZSI.450BI1N
500	ZSI.500BI1N
550	ZSI.550BI1N

KB (мм) 350–449



Фотография – NL 500 мм

NL (мм)	№ арт.
450	ZSI.450KI2N
500	ZSI.500KI2N
550	ZSI.550KI2N

KB (мм) 450–600



Фотография – NL 500 мм

NL (мм)	№ арт.
450	ZSI.450MI3
500	ZSI.500MI3
550	ZSI.550MI3

KB (мм) 601–649



Фотография – NL 500 мм

NL (мм)	№ арт.		№ арт.
450	ZSI.450BI1N	+	ZSI.450MI3
500	ZSI.500BI1N	+	ZSI.500MI3
550	ZSI.550BI1N	+	ZSI.550MI3

KB (мм) 650–750



Фотография – NL 500 мм

NL (мм)	№ арт.		№ арт.
450	ZSI.450KI2N	+	ZSI.450MI3
500	ZSI.500KI2N	+	ZSI.500MI3
550	ZSI.550KI2N	+	ZSI.550MI3

KB (мм) 751–899



Фотография – NL 500 мм

NL (мм)	№ арт.		№ арт.
450	ZSI.450KI3N	+	ZSI.450BI3N
500	ZSI.500KI3N	+	ZSI.500BI3
550	ZSI.550KI3N	+	ZSI.550BI3

KB (мм) 900–1200



Фотография – NL 500 мм

NL (мм)	№ арт.		№ арт.
450	ZSI.450KI3N	+	ZSI.450KI4N
500	ZSI.500KI3N	+	ZSI.500KI4
550	ZSI.550KI3N	+	ZSI.550KI4

SPACE CORNER



Фотография – NL 650 мм

NL (мм)	№ арт.
600	ZSI.450FI3
650	ZSI.500FI3

Аксессуары для кухни ORGA-LINE

Размещение в комплекте
1 1 x ZSZ.01Fx
1 1 x ZSZ.02Fx
2 1 x ZSZ.01Fx + 1 x ZSZ.02Fx
2 1 x ZSZ.02M0



ZSZ.01Fx ZSZ.02Fx ZSZ.02M0

x 0 = с пищевой пленкой и алюминиевой фольгой
1 = без пищевой пленки и алюминиевой фольги

Дополнительная информация

Обзор	555	Принадлежности	561	Монтаж, демонтаж и регулировка	
Комплекты лотков	556	Проектирование	561		
Комплекты разделителей	557	Доп. техническая информация	708		
Комплекты отдельных лотков	560			Короткая ссылка	
Аксессуары для кухни **ORGA-LINE**	566			www.blum.com/a530	

Комплекты отдельных лотков



- Комплекты для частичного заполнения ящиков с переставляемыми элементами
- Удобно использовать на кухне и в других жилых помещениях
- Можно использовать в стандартных и внутренних ящиках **TANDEMBOX antaro** высотой M или K
- Лотки можно вынимать и мыть в посудомоечной машине
- Можно дополнить приспособлениями для резки фольги и пленки, а также держателем ножей
- Рекомендация: ширина корпуса KB 275–1200 мм

Необходимое пространство

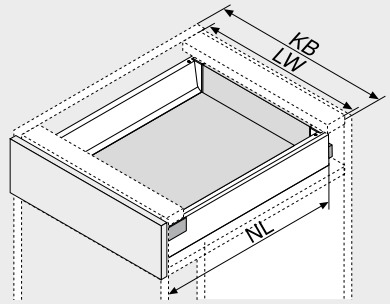

NL	Номинальная длина
KB	Ширина корпуса
LW	Внутренняя ширина корпуса

Информация для заказа

Комплект BI1

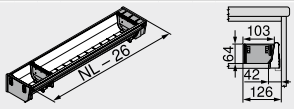

Фотография – NL 500 мм

NL (мм)	№ арт.
450	ZSI.450BI1N
500	ZSI.500BI1N
550	ZSI.550BI1N

Комплект BI2



Фотография – NL 500 мм

NL (мм)	№ арт.
450	ZSI.450BI2N
500	ZSI.500BI2N
550	ZSI.550BI2N

Комплект BI3

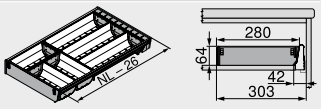

Фотография – NL 500 мм

NL (мм)	№ арт.
450	ZSI.450BI3N
500	ZSI.500BI3
550	ZSI.550BI3

Комплект KI2

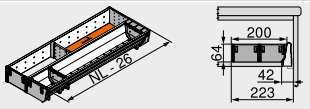

Фотография – NL 500 мм

NL (мм)	№ арт.
450	ZSI.450KI2N
500	ZSI.500KI2N
550	ZSI.550KI2N

Комплект KI3

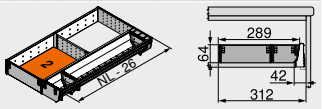

Фотография – NL 500 мм

NL (мм)	№ арт.
450	ZSI.450KI3N
500	ZSI.500KI3N
550	ZSI.550KI3N

Комплект KI4

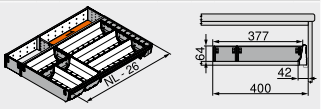

Фотография – NL 500 мм

NL (мм)	№ арт.
450	ZSI.450KI4N
500	ZSI.500KI4
550	ZSI.550KI4

Комплект MI3

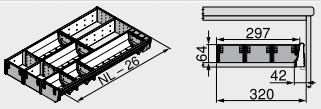

Фотография – NL 500 мм

NL (мм)	№ арт.
450	ZSI.450MI3
500	ZSI.500MI3
550	ZSI.550MI3

Комплект FI1

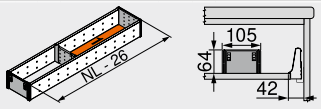

Фотография – NL 500 мм

NL (мм)	№ арт.
450	ZSI.450FI1
500	ZSI.500FI1
550	ZSI.550FI1

Комплект FI2

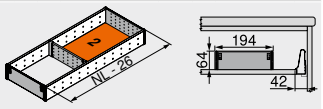

Фотография – NL 500 мм

NL (мм)	№ арт.
450	ZSI.450FI2N
500	ZSI.500FI2N
550	ZSI.550FI2N

Комплект FI3

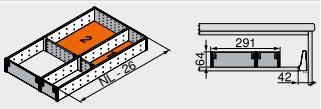

Фотография – NL 500 мм

NL (мм)	№ арт.
450	ZSI.450FI3
500	ZSI.500FI3
550	ZSI.550FI3

Комплект BI3E SPACE CORNER

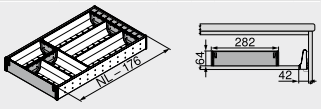

Фотография – NL 650 мм

NL (мм)	№ арт.
600	ZSI.450BI3E
650	ZSI.500BI3E

Комплекты отдельных лотков

Информация для заказа

Принадлежности

Лотки



Длина (мм)	Ширина (мм)	№ арт.
88	88	ZSI.010SI
176		ZSI.020SI
264		ZSI.030SI
352		ZSI.040SI

Поперечные разделители



Ширина (мм)	№ арт.
88	ZSI.010Q
176	ZSI.020Q

Аксессуары для кухни ORGA-LINE

Приспособление для резки пищевой пленки



Исполнение	№ арт.
С пищевой пленкой	ZSZ.01F0
Без пищевой пленки	ZSZ.01F1

Размещение в комплекте

1 1 x ZSZ.01Fx
2 1 x ZSZ.01Fx + 1 x ZSZ.02Fx

Приспособление для резки алюминиевой фольги



Исполнение	№ арт.
С алюминиевой фольгой	ZSZ.02F0
Без алюминиевой фольги	ZSZ.02F1

Размещение в комплекте

1 1 x ZSZ.02Fx
2 1 x ZSZ.01Fx + 1 x ZSZ.02Fx

Держатель ножей

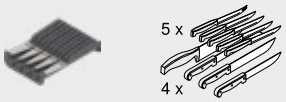

Цвет	№ арт.
Темно-серый (RAL 7037)	ZSZ.02M0
Вкл. подставки под рукоятки	

Размещение в комплекте

2 1 x ZSZ.02M0

Проектирование

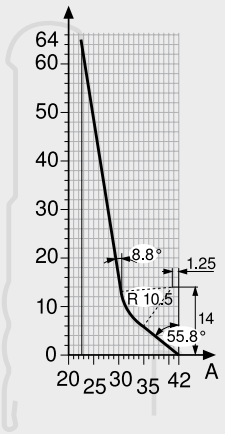

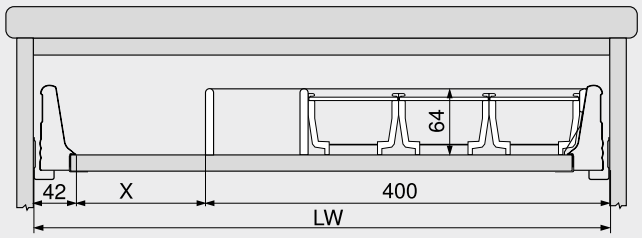

Для дополнительных вставок:
например, под деревянный блок для ножей

Пример:
Ширина корпуса KB 600 мм
Лотки для столовых приборов с разделителями ZSI.500KI4

X = внутр. ширина корпуса LW – 400 мм – 42 мм

Дополнительная информация

Обзор	555
Комплекты лотков	556
Комплекты разделителей	557
Комбинированные наборы	558
Аксессуары для кухни **ORGA-LINE**	566
Доп. техническая информация	708

Монтаж, демонтаж и регулировка

Короткая ссылка
www.blum.com/a530

ORGA-LINE для TANDEMBOX antaro – поперечный разделитель



- Адаптивная система внутренних разделителей **ORGA-LINE**
- С поперечным разделителем под раскрой
- Можно использовать в ящике с высоким фасадом **TANDEMBOX antaro** высотой C и D
- Рекомендация: ширина корпуса KB 275–1200 мм

Необходимое пространство

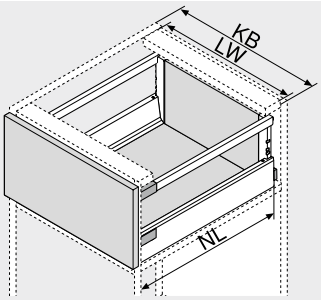

NL	Номинальная длина
KB	Ширина корпуса
LW	Внутренняя ширина корпуса

Информация для заказа

A1 Поперечный разделитель



Материал: Алюминий

Ширина корпуса KB (мм)[1]	Цвет SW | R9006
275	Z40L152A
300	Z40L177A
550	Z40L427A
600	Z40L477A
900	Z40L777A
1200	Z40L1077A

Раскрой		
	X	Внутр. ширина корпуса LW – 91 мм
	Y	Внутр. ширина корпуса LW – 295 мм (KB 275 мм) Внутр. ширина корпуса LW – 320 мм (KB 300 мм)
	Z	152 мм (KB 275 мм) 177 мм (KB 300 мм)

[1] Под раскрой

A2 Держатель поперечного разделителя – межсекционная стенка[1]



Цвет	Материал	№ арт.
SW | WGR	Пластмасса	Z40L0002

[1] Заказывать по 1 шт. на разделитель; Y | Z

A3 Держатель поперечного разделителя – релинг[1]



Высота	Цвет	№ арт.
C	SW | WGR	Z40C0002Z
D		Z40D0002Z

[1] Заказывать по 2 шт. на разделитель; X
Заказывать по 1 шт. на разделитель; Y | Z

B Продольный разделитель



Цвет	Материал	№ арт.
SW | R9006	Сталь	Z43L100S

D Лоток для бутылок



Материал: Нержавеющая сталь

Номинальная длина NL (мм)	Ширина корпуса KB (мм) 275	300
450		Z48.30B0I4
500	☎ Z48.27B0I6	Z48.30B0I6
550	☎ Z48.27B0I7	Z48.30B0I7

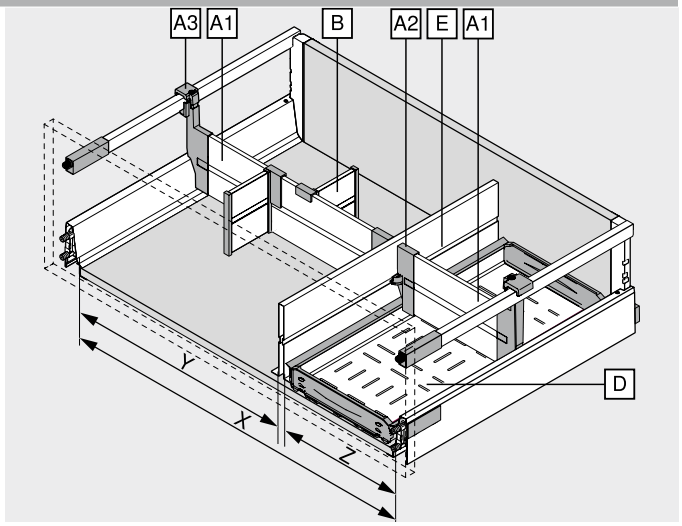

E Межсекционная стенка[1]



Материал: Сталь

Номинальная длина NL (мм)	Цвет SW | R9006
450	Z46L420S
500	Z46L470S
550	Z46L520S

[1] Невозможно использовать для высокого внутреннего ящика!

Рекомендуется – сочетание цветов комплектующих

№	Обозначение	Цвет SW	R9006
A1	Поперечный разделитель	SW	R9006
A2	Держатель поперечного разделителя – межсекционная стенка	SW	WGR
A3	Держатель поперечного разделителя – релинг	SW	WGR
B	Продольный разделитель	SW	R9006
D	Лоток для бутылок	INGL	INGL
E	Межсекционная стенка	SW	R9006

Цвет		Цвет	
SW	Белый шелк	WGR	Серый
R9006	Серый (RAL 9006)		

Дополнительная информация

Обзор	555
Рекомендуется – ящик с высоким фасадом | высокий внутренний ящик	564
Аксессуары для кухни **ORGA-LINE**	566

Монтаж, демонтаж и регулировка

Короткая ссылка
www.blum.com/a530

ORGA-LINE для TANDEMBOX antaro – поперечный релинг



- Адаптивная система внутренних разделителей **ORGA-LINE**
- С поперечным релингом под раскрой
- Можно использовать в ящике с высоким фасадом **TANDEMBOX antaro** высотой C и D
- Рекомендация: ширина корпуса KB 275–1200 мм

Необходимое пространство

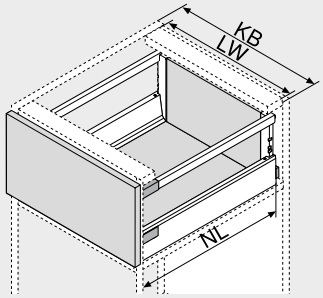

NL	Номинальная длина
KB	Ширина корпуса
LW	Внутренняя ширина корпуса

Информация для заказа

A1	Поперечный релинг			
	Материал	Алюминий		
Ширина корпуса KB (мм)[1]	Цвет			
	SW | R9006			
275	ZRG.179Q			
300	ZRG.204Q			
550	ZRG.454Q			
600	ZRG.504Q			
900	ZRG.804Q			
1200	ZRG.1104Q			
Раскрой	A1 Внутр. ширина корпуса LW – 63 мм			

[1] Под раскрой

A3	Держатель поперечного релинга[1]		
	Цвет	Материал	№ арт.
	SW | WGR	Пластмасса	ZRU.01E0

[1] Заказывать по 2 шт. на каждый релинг

B	Продольный разделитель		
	Цвет	Материал	№ арт.
	SW | WGR	Пластмасса	ZRU.11F0

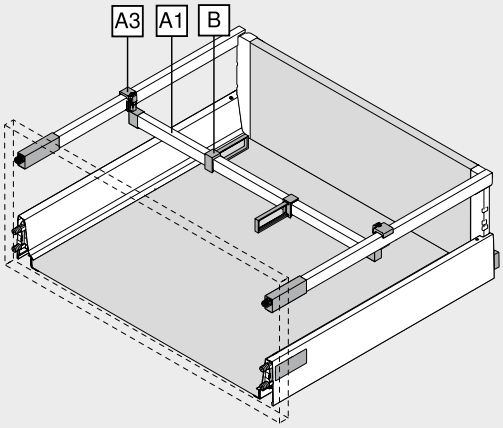

Рекомендуется – сочетание цветов комплектующих

№	Обозначение	Цвет			
		SW	R9006		
A1	Поперечный релинг	SW	R9006		
A3	Держатель поперечного релинга	SW	WGR		
B	Продольный разделитель	SW	WGR		

Цвет		Цвет	
SW	Белый шелк	WGR	Серый
R9006	Серый (RAL 9006)		

Дополнительная информация

Обзор	555
Рекомендуется – ящик с высоким фасадом | высокий внутренний ящик	564
Аксессуары для кухни **ORGA-LINE**	566

Монтаж, демонтаж и регулировка

Короткая ссылка
www.blum.com/a530

Рекомендуется – ящик с высоким фасадом | высокий внутренний ящик



Применение – запасы

Применение – открытые упаковки с продуктами

Ширина корпуса КВ (мм)	Номинальная длина NL (мм)				
	450	500	550	–	–
275	1 x Поперечный разделитель	2 x Поперечный разделитель			
300					
400					
450	1 x Поперечный разделитель, 2 x Продольный разделитель	2 x Поперечный разделитель, 3 x Продольный разделитель			
500					
550					
600					
800	1 x Поперечный разделитель, 3 x Продольный разделитель	2 x Поперечный разделитель, 6 x Продольный разделитель			
900					
1000					
1200					

Применение	Номинальная длина NL (мм)	
	600	650
SPACE CORNER	1 x Поперечный разделитель, 2 x Продольный разделитель	



Применение – тарелки

Ширина корпуса КВ (мм)	Номинальная длина NL (мм)				
	450	500	550	–	–
От 400	2 держателя тарелок Blum				
От 800	4 x Держатель тарелок Blum				

SPACE CORNER		
Установочные размеры РМ (мм)	Номинальная длина NL (мм)	
	600	650
До 1050	2 держателя тарелок Blum	
От 1050	3 x Держатель тарелок Blum	



Применение – пластиковые контейнеры

Ширина корпуса КВ (мм)	Номинальная длина NL (мм)				
	450	500	550	–	–
275	1 x Поперечный разделитель				
300					
400					
450	1 x Поперечный разделитель, 2 x Продольный разделитель				
500					
550					
600					
800	1 x Поперечный разделитель, 3 x Продольный разделитель				
900					
1000					
1200					

Применение	Номинальная длина NL (мм)	
	600	650
SPACE CORNER	1 x Поперечный разделитель, 2 x Продольный разделитель	



Применение – ящик под мусорное ведро | чистящие средства

Ширина корпуса КВ (мм)	Номинальная длина NL (мм)				
	450	500	550	–	–
900–1200	1 x Лоток для бутылок, 2 x Межсекционная стенка, 3 x Поперечный разделитель	1 x Лоток для бутылок, 2 x Межсекционная стенка, 4 x Поперечный разделитель	1 x Лоток для бутылок, 2 x Межсекционная стенка, 5 x Поперечный разделитель		



Применение – специи

Ширина корпуса КВ (мм)	Номинальная длина NL (мм)				
	450	500	550	–	–
300	2 x Держатель специй, 1 x Поперечный разделитель		2 x Держатель специй, 2 x Поперечный разделитель		
400					
450	2 x Держатель специй, 1 x Поперечный разделитель, 2 x Продольный разделитель		2 x Держатель специй, 2 x Поперечный разделитель, 3 x Продольный разделитель		



Применение – бутылки

Ширина корпуса КВ (мм)	Номинальная длина NL (мм)				
	450	500	550	–	–
275	–	1 x Лоток для бутылок, 4 x Поперечный разделитель	1 x Лоток для бутылок, 5 x Поперечный разделитель		
300	1 x Лоток для бутылок, 3 x Поперечный разделитель				

Рекомендуется – ящик с высоким фасадом | высокий внутренний ящик



Применение – бутылки | разделочные доски

Ширина корпуса КВ (мм)	Номинальная длина NL (мм)				
	450	500	550	–	–
400	1 x Лоток для бутылок, 1 x Межсекционная стенка, 3 x Поперечный разделитель	1 x Лоток для бутылок, 1 x Межсекционная стенка, 4 x Поперечный разделитель	1 x Лоток для бутылок, 1 x Межсекционная стенка, 5 x Поперечный разделитель		
450					
500					
550	1 x Лоток для бутылок, 2 x Межсекционная стенка, 3 x Поперечный разделитель	1 x Лоток для бутылок, 2 x Межсекционная стенка, 4 x Поперечный разделитель	1 x Лоток для бутылок, 2 x Межсекционная стенка, 5 x Поперечный разделитель		
600					
800					
900					
1000					
1200					

Невозможно использовать для высокого внутреннего ящика!



Применение – кастрюли | крышки | сковороды | кухонный инвентарь

Ширина корпуса КВ (мм)	Номинальная длина NL (мм)				
	450	500	550	–	–
600	1 x Поперечный разделитель, 2 x Продольный разделитель	2 x Поперечный разделитель, 3 x Продольный разделитель			
800	1 x Поперечный разделитель, 3 x Продольный разделитель	2 x Поперечный разделитель, 6 x Продольный разделитель			
900					
1000					
1200					



Применение – противни | формы для выпечки

Ширина корпуса КВ (мм)	Номинальная длина NL (мм)				
	450	500	550	–	–
300	1 x Межсекционная стенка				
400	2 x Межсекционная стенка				
450					
От 500	3 x Межсекционная стенка				

Невозможно использовать для высокого внутреннего ящика!

Дополнительная информация

Обзор	555
ORGA-LINE для **TANDEMBOX antaro** – поперечный разделитель	562
ORGA-LINE для **TANDEMBOX antaro** – поперечный релинг	563
Аксессуары для кухни **ORGA-LINE**	566

Монтаж, демонтаж и регулировка

Короткая ссылка
www.blum.com/a530

Надежные помощники на страже порядка



Функциональные аксессуары **ORGA-LINE** упрощают множество операций на кухне и обеспечивают порядок, оставаясь почти незаметными. Благодаря держателю специй, приспособлениям для резки пленки и фольги и другим аксессуарам все находится на своем месте и всегда под рукой. А после приготовления пищи их можно быстро убрать на место. Аксессуары **ORGA-LINE** обеспечивают безупречный порядок и при этом выглядят красиво.



Приспособление для резки пленки и фольги
С помощью нашего приспособления вытянуть пленку из рулона без единой складки не представляет никакого труда. Секрет – в стержне Blum для захвата пленки.



Держатель ножей
В держателе ножей Blum можно разместить до 9 ножей, независимо от их размера.



Держатель тарелок Blum
Регулируемый держатель тарелок Blum позволяет устойчиво хранить в ящике и удобно переносить до 12 тарелок в стопке.



Держатель специй
В держателе специй **ORGA-LINE** наглядно хранятся емкости для специй любого размера.

Приспособление для резки пищевой пленки



- Стержень, позволяющий отматывать пленку без единой складки
- Удобное размещение пленки
- Защита от скольжения с помощью крепления ко дну (по желанию)
- Можно вынимать из ящика
- Можно использовать в стандартных и внутренних ящиках **TANDEMBOX antaro** высотой M или K

Информация для заказа

Исполнение	Цвет	Материал	№ арт.
●	Темно-серый (RAL 7037)	Пластмасса	ZSZ.01F0
–			ZSZ.01F1

Исполнение	
●	С пищевой пленкой
–	Без пищевой пленки

Размеры	
Длина (мм)	411
Ширина (мм)	88.5

Дополнительная информация

Монтаж, демонтаж и регулировка

Короткая ссылка
www.blum.com/a540

Приспособление для резки алюминиевой фольги



- Удобное размещение фольги
- Защита от скольжения с помощью крепления ко дну (по желанию)
- Можно вынимать из ящика
- Можно использовать в стандартных и внутренних ящиках **TANDEMBOX antaro** высотой M или K

Информация для заказа

Исполнение	Цвет	Материал	№ арт.
●	Темно-серый (RAL 7037)	Пластмасса	ZSZ.02F0
–			ZSZ.02F1

Исполнение	
●	С алюминиевой фольгой
–	Без алюминиевой фольги

Размеры	
Длина (мм)	411
Ширина (мм)	88.5

Дополнительная информация

Монтаж, демонтаж и регулировка

Короткая ссылка
www.blum.com/a540

Держатель ножей



- Надежное размещение четырех больших и пяти маленьких ножей
- Вкл. подставку под рукоятку для длинных ножей
- Защита от скольжения с помощью крепления ко дну
- Можно мыть в посудомоечной машине при температуре до +65°C
- Можно использовать в стандартных и внутренних ящиках **TANDEMBOX antaro** высотой M или K

Информация для заказа

Цвет	Материал	№ арт.
Темно-серый (RAL 7037)	Пластмасса/нержавеющая сталь	ZSZ.02M0

Размеры	
Длина (мм)	260
Ширина (мм)	177.5

Дополнительная информация

Монтаж, демонтаж и регулировка

Короткая ссылка
www.blum.com/a540

Держатель тарелок Blum

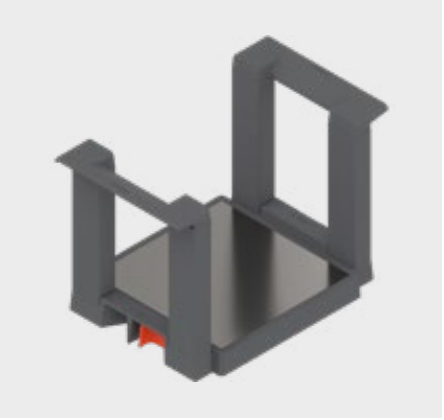

- Надежное размещение до 12 тарелок
- Бесступенчатая регулировка под размер тарелок
- Можно вынимать из ящика
- Можно использовать в ящиках с высоким фасадом и высоких внутренних ящиках **TANDEMBOX antaro** высотой C и D

Информация для заказа

Цвет	Материал	№ арт.
Орион серый, матовый	Пластмасса/нержавеющая сталь	ZC7T0350

Размеры	
Диаметр тарелки (мм)	186–322
Высота стопки тарелок (мм)	146
Общая высота (мм)	170

Дополнительная информация

Монтаж, демонтаж и регулировка

Короткая ссылка
www.blum.com/a540

Держатель специй



- Защита от скольжения с помощью крепления ко дну (по желанию)
- Можно вынимать из ящика
- Для емкостей под специи различного размера
- Можно использовать в ящиках с высоким фасадом и высоких внутренних ящиках **TANDEMBOX antaro** высотой C и D
- Цвет: темно-серый (RAL 7037)
- Материал: пластмасса/нержавеющая сталь

Информация для заказа

Ширина корпуса КВ (мм)	Ширина (мм)	№ арт.
300	212	ZFZ.30G0I
400	312	ZFZ.40G0I
450	362	ZFZ.45G0I

Дополнительная информация

Монтаж, демонтаж и регулировка

Короткая ссылка

www.blum.com/a540

Набор аксессуаров для кухни



Комплект аксессуаров для кухни:

- 1 приспособление для резки пищевой пленки
- 1 приспособление для резки алюминиевой фольги
- 1 держатель ножей
- 2 держателя тарелок Blum
- 2 держателя специй для ширины корпуса КВ 300 мм

Информация для заказа

Исполнение	№ арт.
С пищевой пленкой и алюминиевой фольгой	ZOU.30U1I



Фасады, которые мягко и бесшумно закрываются и удобно открываются легким нажатием, благодаря технологиям движения Blum обеспечивают большую свободу при реализации даже сложных конструкций.

Четыре технологии движения открывают практически безграничные возможности для создания красивой и функциональной мебели на кухне и в других жилых помещениях. Так появляется мебель, соответствующая индивидуальным потребностям заказчика – с ручками или без них.

Мебель с фурнитурой Blum отличается легким открыванием и мягким закрыванием. Инновационные технологии движения Blum обеспечивают высочайший комфорт использования мебели во всех жилых помещениях на протяжении всего срока ее службы.

BLUMOTION



Механическая система – мягкое закрывание
Мебель, оснащенная системой амортизации **BLUMOTION**, закрывается мягко и бесшумно – независимо от веса фасада и силы закрывания.

SERVO-DRIVE



Электрическая система – открывание и мягкое закрывание
Открывание подъемников и ящиков легким нажатием на фасад. Дальнейшее движение происходит абсолютно свободно. А **BLUMOTION** обеспечит мягкое и бесшумное закрывание.

TIP-ON BLUMOTION



Механическая система – открывание и мягкое закрывание
После нажатия на фасад ящик полностью открывается. Процесс закрывания осуществляется мягко и бесшумно, благодаря встроенной системе **BLUMOTION**.

TIP-ON



Механическая система открывания
Благодаря **TIP-ON** мебель без ручек открывается легким нажатием на фасад. Для закрывания подъемников, дверей и ящиков необходимо слегка прижать фасад рукой.

Обзор – применение

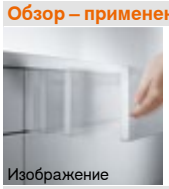
Изображение

Обзор – применение 572

SERVO-DRIVE для одного корпуса

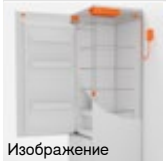
Изображение

SERVO-DRIVE для одного корпуса 574
Обзор 575

Технологии движения	BLUMOTION		SERVO-DRIVE		TIP-ON BLUMOTION		TIP-ON	
	BLUMOTION by Blum		SERVO-DRIVE by Blum		TIP-ON BLUMOTION by Blum		TIP-ON by Blum	
					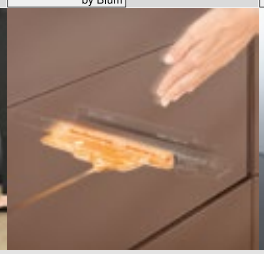			
Подъемные механизмы								
〉 AVENTOS HKi – интегрированный подъемный механизм	●	13	–		–		○	13
〉 AVENTOS HF top – складной подъемный механизм	●	21	○	21	–		–	
〉 AVENTOS HS top – откидной подъемный механизм	●	33	○	33	–		–	
〉 AVENTOS HL top – вертикальный подъемный механизм	●	39	○	39	–		–	
〉 AVENTOS HK top – поворотный подъемный механизм	●	45	○	45	–		○	45
〉 AVENTOS HK-S – малый поворотный подъемный механизм	●	55	–		–		○	55
〉 AVENTOS HK-XS – малый поворотный подъемный механизм	●	61	–		–		○	61
Системы петель								
〉 CLIP top BLUMOTION | CLIP top – петли								
CLIP top BLUMOTION	●	73	–		–		–	
CLIP top	○	177	–		–		○	191
〉 MODUL – петли								
MODUL BLUMOTION	●	163	–		–		–	
MODUL	–		–		–		–	
Системы выдвижения								
〉 LEGRABOX	●	197	○	363	○	395	○	405
〉 MERIVOBOX	●	251	○	363	○	395	–	
〉 TANDEMBOX antaro	●	291	○	363	○	395	–	
〉 TANDEMBOX plus	●	337	○	363	○	395	–	
〉 METABOX	○	339	–		–		–	
Системы направляющих								
〉 MOVENTO	●	411	○	463	○	503	●	508
〉 TANDEM								
TANDEM полного выдвижения с BLUMOTION	●	432	○	463	–		–	
TANDEM частичного выдвижения с BLUMOTION	●	432	○	463	–		–	
TANDEM полного выдвижения с TIP-ON	–		–		–		●	509
TANDEM частичного выдвижения с TIP-ON	–		–		–		●	509
Системы зонирования								
〉 REVEGO	–		–		–		●	541

● Встроен ○ Возможно – Невозможно

Комфорт использования SERVO-DRIVE теперь доступен также для отдельных корпусов



Будь то холодильник, ящик под мусор или отдельный подъемник в верхнем шкафу, электрическая система открывания **SERVO-DRIVE** обеспечивает удивительно простое открывание.

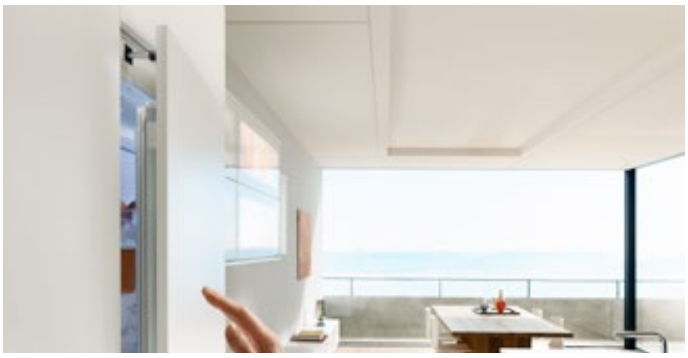

SERVO-DRIVE flex для холодильника/морозильной камеры и посудомоечной машины.



Привод **SERVO-DRIVE flex** подходит для всех вариантов использования.



SERVO-DRIVE uno для ящика под мусор.



SERVO-DRIVE uno для ящика под мусор – удобное решение для дооснащения уже используемых корпусов, монтаж осуществляется буквально в пару приемов.



SERVO-DRIVE uno для **AVENTOS**

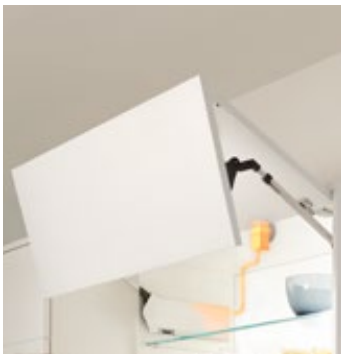

Если электрической системой необходимо оснастить только один подъемник, то **SERVO-DRIVE uno** для **AVENTOS** – это идеальное решение.

SERVO-DRIVE flex

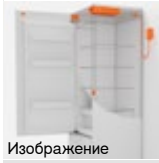
Изображение

SERVO-DRIVE flex для холодильника и морозильника – высота ниши NH < 1700 мм 576
SERVO-DRIVE flex для холодильника и морозильника – высота ниши NH ≥ 1700 мм 578
SERVO-DRIVE flex для комбинация холодильника и морозильника – высота ниши NH ≥ 1700 мм 580
SERVO-DRIVE flex для посудомоечной машины 582

SERVO-DRIVE uno


Изображение

SERVO-DRIVE для LEGRABOX | MERIVOBOX | TANDEMBOX

SERVO-DRIVE uno для напольных контейнеров под мусор 388
SERVO-DRIVE uno для подвесных контейнеров под мусор – **TANDEMBOX** 390

SERVO-DRIVE для MOVENTO | TANDEM

SERVO-DRIVE uno для напольных контейнеров под мусор 498

SERVO-DRIVE uno для AVENTOS


Изображение

Подъемные механизмы

AVENTOS HF top 22
AVENTOS HS top 34
AVENTOS HL top 40
AVENTOS HK top 46

Монтаж, демонтаж и регулировка

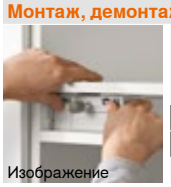
Изображение

Монтаж, демонтаж и регулировка

Короткая ссылка
www.blum.com/a610

Директива об автоматизированном оборудовании 711

Подробная информация об автоматизированном оборудовании

Короткая ссылка
www.blum.com/s025

Пиктограммы

Только по запросу

Веб-код – задать в Конфигураторе изделий или нажать

SERVO-DRIVE flex для холодильника и морозильника – высота ниши NH < 1700 мм

Веб-код – задать в Конфигураторе изделий или нажать **DQBPDC**



- Для всех моделей встроенных холодильников и морозильных камер
- Высота ниши NH < 1700 мм
- Минимальная высота ниши NH для привода 60 мм
- Адаптивность системы
- Самозакрывание при неумышленном нажатии
- Защита от прислонения
- Защита от срабатывания в открытом состоянии
- Простая установка и регулировка

Комплект SERVO-DRIVE flex



Информация для заказа

17 Комплект SERVO-DRIVE flex

	Цвет	Материал	№ арт.
	TGR	Пластмасса	Z10C500A.01

Комплектация:

9	1 x	Привод
17a	2 x	Ответная планка
17b	2 x	Крепление глухой панели
17c	1 x	Заглушка в глухой панели
17d	1 x	Фиксирующая пластина
1	2 x	Дистанционный амортизатор Blum
12a	1 x	Соединительный узел
11b	2 x	Защита концов кабеля
–	11 x	Саморез
–	1 x	Шаблон для монтажа

16 Штепсельный блок питания SERVO-DRIVE[5]

	Цвет			SZ	
	Сетевой адаптер[1]	Рынок[2]	Языковой пакет[3]	Язык[4]	№ арт.
	E	Европа	A	DE | EN | FR | IT | NL	Z10NA40EA
			B	DA | EN | FI | NO | SV	Z10NA40EB
			C	EL | EN | HR | SL | SR | TR	Z10NA40EC
			D	EN | ES | FR | IT | PT	Z10NA40ED
			E	CS | HU | PL | SK	Z10NA40EE
			F	BG | ET | LT | LV | RO | RU | UK	Z10NA40EF
	B	GB	A	DE | EN | FR | IT | NL	Z10NA40BA
	K	AU	I	EN	Z10NA40KI
	N	CN	H	EN | ZH | KO	Z10NA40NH
	U	US | CA | JP	G	EN | ES | FR	Z10NA40UG

Комплектация:

16	1 x	Штепсельный блок питания **SERVO-DRIVE** Вкл. кабель 1120 мм (распределительный кабель **SERVO-DRIVE** можно удлинять; общая длина не должна превышать 2000 мм) Вкл. инструкцию по монтажу и эксплуатации

1 Подробный список рынков ищите в разделе «Информация»
2 Обозначения рынков согласно ISO 3166
3 Языковой пакет – инструкция по эксплуатации
4 Обозначения языков согласно ISO 639
5 Подходит для использования только с одним приводом
Другие сочетания по запросу



Y ≥ 600 мм

24 Радиокнопка SERVO-DRIVE

	Цвет	Материал	№ арт.
	SW | HGR | TGR	Пластмасса	23P5020

Цвет		Цвет	
HGR	Светло-серый	SZ	Черный
SW	Белый шелк	TGR	Глубокий серый

SERVO-DRIVE flex для холодильника и морозильника – высота ниши NH < 1700 мм

Веб-код – задать в Конфигураторе изделий или нажать **DQBPDC**

Проектирование

Ответная планка

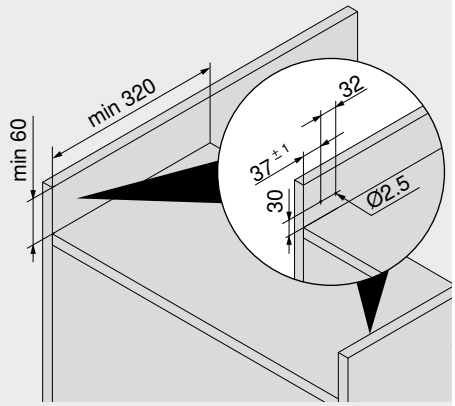

Глухая панель – привод

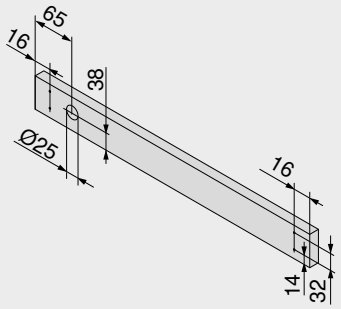

Дистанционный амортизатор Blum

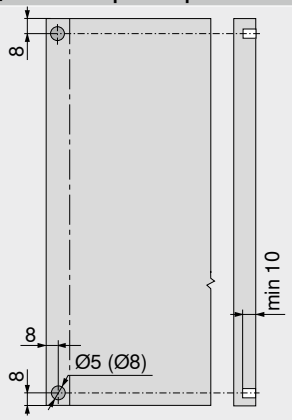

Для двери встроенных холодильника и морозильной камеры требуется установка дистанционных амортизаторов Blum
Дистанционные амортизаторы Blum обеспечивают необходимый ход срабатывания = 2 мм

Расстояние для доступа к фасаду

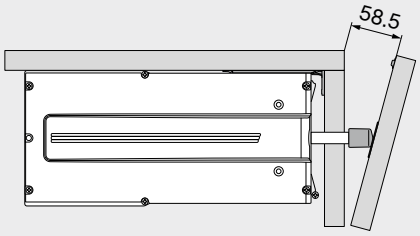

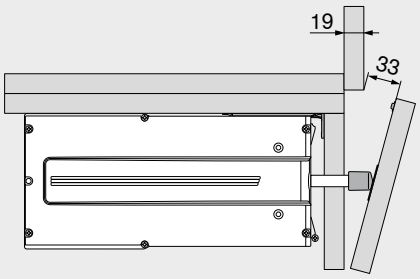

Радиокнопка SERVO-DRIVE

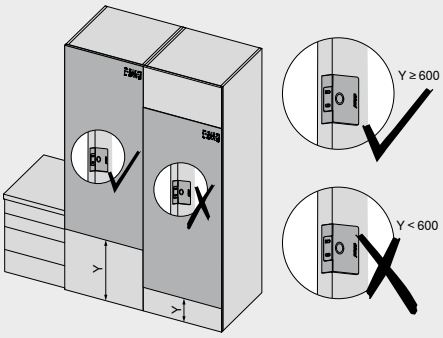

Радиокнопка SERVO-DRIVE

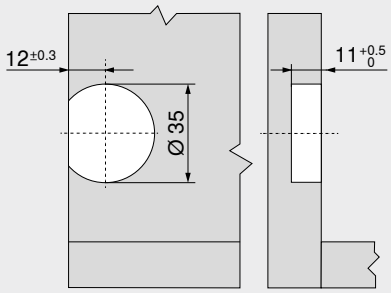

Расположение в зоне столешницы

Примечание

Не подходит для: холодильников и морозильных камер без корпуса; морозильных камер с блоком охлаждения, который расположен в цоколе (высота ниши NH ≥ 1700 мм); холодильников с выдвижными ящиками

Дополнительная информация

Обзор	575
SERVO-DRIVE uno – список рынков	732
Сервисы Blum	602
Директива об автоматизированном оборудовании	711
Доп. техническая информация	708

Монтаж, демонтаж и регулировка

Короткая ссылка
www.blum.com/a610

SERVO-DRIVE flex для холодильника и морозильника – высота ниши NH ≥ 1700 мм

Веб-код – задать в Конфигураторе изделий или нажать **DQBQ2P**



- Для всех моделей встроенных холодильников и морозильных камер
- Высота ниши NH ≥ 1700 мм
- Минимальная высота ниши NH для привода 60 мм
- Адаптивность системы
- Самозакрывание при неумышленном нажатии
- Защита от прислонения
- Защита от срабатывания в открытом состоянии
- Простая установка и регулировка

Комплект SERVO-DRIVE flex



Информация для заказа

17 Комплект SERVO-DRIVE flex

Цвет	Материал		№ арт.
TGR	Пластмасса	2 x	Z10C500A.01

Комплектация:

9	1 x	Привод
17a	2 x	Ответная планка
17b	2 x	Крепление глухой панели
17c	1 x	Заглушка в глухой панели
17d	1 x	Фиксирующая пластина
1	2 x	Дистанционный амортизатор Blum
12a	1 x	Соединительный узел
11b	2 x	Защита концов кабеля
–	11 x	Саморез
–	1 x	Шаблон для монтажа

13 Блок питания и сетевой кабель SERVO-DRIVE[4]

Цвет: SZ

Штекер	Рынок[1]	Языковой пакет[2]	Язык[3]	№ арт.
E	Европа	A	DE | EN | FR | IT | NL	Z10NE04EA
		B	DA | EN | FI | NO | SV	Z10NE04EB
		C	EL | EN | HR | SL | SR | TR	Z10NE04EC
		D	EN | ES | FR | IT | PT	Z10NE04ED
		E	CS | HU | PL | SK	Z10NE04EE
		F	BG | ET | LT | LV | RO | RU | UK	Z10NE04EF
		I	EN	Z10NE04EI
B	GB	A	DE | EN | FR | IT | NL	Z10NE04BA
		I	EN	Z10NE04BI
H	IN			Z10NE04HI
I	IL	A	DE | EN | FR | IT | NL	Z10NE04IA
K	AU	I	EN	Z10NE04KI
N	CN	H	EN | ZH | KO	Z10NE04NH
R	KR			Z10NE04RH
S	BR	K	EN | ES | PT	Z10NE04SK
T	TW	H	EN | ZH | KO	Z10NE04TH
U	US | CA	G	EN | ES | FR	Z10NE04UG
	JP	J	JA	Z10NE04UJ
Z	ZA	I	EN	Z10NE04ZI

Комплектация:

13a	1 x	Блок питания **SERVO-DRIVE** Исходящий кабель – длина 2 м Вкл. инструкцию по монтажу и эксплуатации
13b	1 x	Сетевой кабель Длина 1.5–1.8 м, вкл. штекер

[1] Обозначения рынков согласно ISO 3166
[2] Языковой пакет – инструкция по эксплуатации
[3] Обозначения языков согласно ISO 639
[4] Требуется при использовании двух и более приводов

11a Распределительный кабель SERVO-DRIVE

Цвет	Длина (мм)[1]	№ арт.
SZ	3000	Z10K300A

[1] Под раскрой

Цвет		Цвет	
SZ	Черный	WGR	Серый
TGR	Глубокий серый	WS	Белый

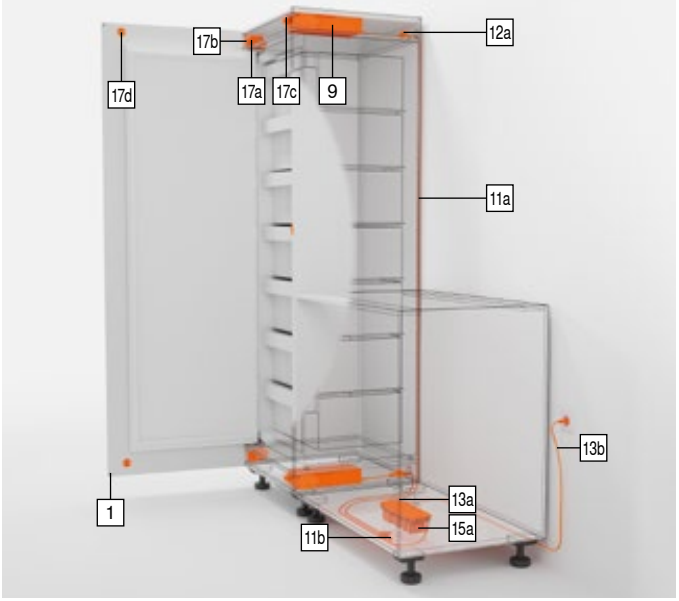

12 Комплект соединительный узел

Цвет	Материал		№ арт.
SZ	Пластмасса	3 x	Z10V100E.01

Комплектация:

12a	1 x	Соединительный узел
11b	2 x	Защита концов кабеля

15a Держатель блока питания – монтаж к полу[1]

Цвет	Материал	№ арт.
TGR	Пластмасса	Z10NG000

Комплектация:

15a	1 x	Держатель блока питания – монтаж к полу Вкл. крышкой

[1] Для блока питания **SERVO-DRIVE**

Альтернатива для 15a

15b Держатель блока питания – монтаж к стене[1]

Цвет	Материал	№ арт.
WGR	Пластмасса	Z10NG120

Комплектация:

15b	1 x	Держатель блока питания – монтаж к стене

[1] Для блока питания **SERVO-DRIVE**

Принадлежности

– Держатель кабеля[1]

Цвет	Материал	№ арт.
WS	Пластмасса	Z10K0009

Комплектация:

–	1 x	Держатель кабеля

[1] Например, для фиксации распределительного кабеля **SERVO-DRIVE**

SERVO-DRIVE flex для холодильника и морозильника – высота ниши NH ≥ 1700 мм

Веб-код – задать в Конфигураторе изделий или нажать DQBQ2P

Проектирование

Ответная планка

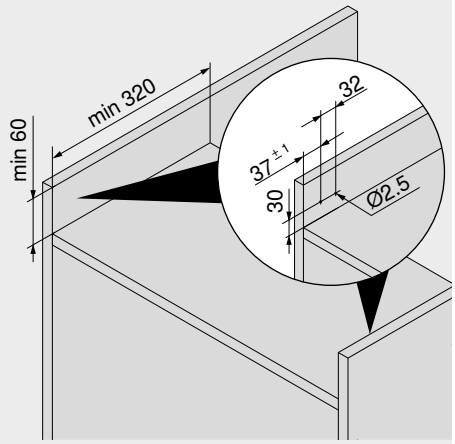

Глухая панель – привод

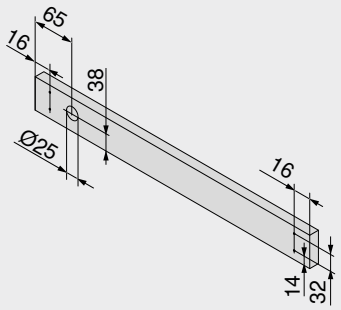

Дистанционный амортизатор Blum

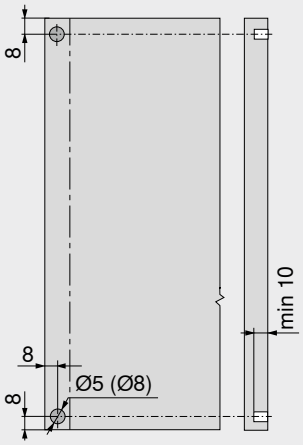

Для двери встроенных холодильника и морозильной камеры требуется установка дистанционных амортизаторов Blum
Дистанционные амортизаторы Blum обеспечивают необходимый ход срабатывания = 2 мм

Расстояние для доступа к фасаду

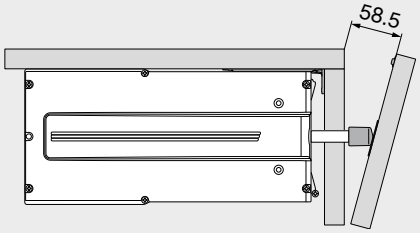

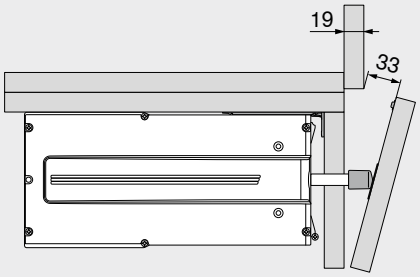

Необходимое пространство и безопасное расстояние – держатель блока питания

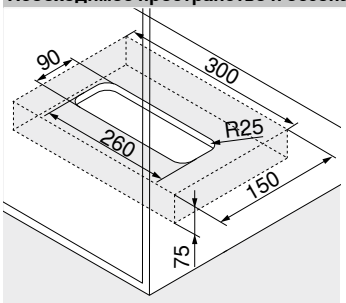

Монтаж к полу

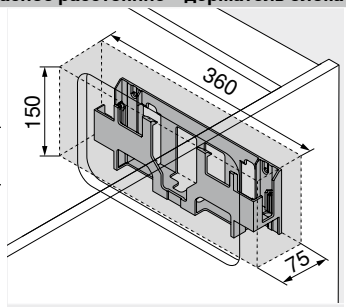

Монтаж к стене

Внимание
Необходимо соблюдать безопасное расстояние 30 мм от нижней кромки (монтаж к полу) или от передней кромки (монтаж к стене) крепления блока питания до соседних элементов!

Необходимо обеспечить циркуляцию воздуха. В противном случае возможен перегрев блока питания **SERVO-DRIVE**!

Примечание

Не подходит для: холодильников и морозильных камер без корпуса; морозильных камер с блоком охлаждения, который расположен в цоколе (высота ниши NH ≥ 1700 мм); холодильников с выдвижными ящиками

Дополнительная информация

Обзор	575
SERVO-DRIVE uno – список рынков	732
Сервисы Blum	602
Директива об автоматизированном оборудовании	711
Доп. техническая информация	708

Монтаж, демонтаж и регулировка

Короткая ссылка
www.blum.com/a610

SERVO-DRIVE flex для комбинация холодильника и морозильника – высота ниши NH ≥ 1700 мм

Веб-код – задать в Конфигураторе изделий или нажать **DQBNYP**



- Для всех моделей встроенных холодильников и морозильных камер
- Высота ниши NH ≥ 1700 мм
- Минимальная высота ниши NH для привода 60 мм
- Адаптивность системы
- Самозакрывание при неумышленном нажатии
- Защита от прислонения
- Защита от срабатывания в открытом состоянии
- Простая установка и регулировка

Комплект SERVO-DRIVE flex



Информация для заказа

17 Комплект SERVO-DRIVE flex

Цвет	Материал		№ арт.
TGR	Пластмасса	2 x	Z10C500A.01

Комплектация:

9	1 x	Привод
17a	2 x	Ответная планка
17b	2 x	Крепление глухой панели
17c	1 x	Заглушка в глухой панели
17d	1 x	Фиксирующая пластина
1	2 x	Дистанционный амортизатор Blum
12a	1 x	Соединительный узел
11b	2 x	Защита концов кабеля
–	11 x	Саморез
–	1 x	Шаблон для монтажа

13 Блок питания и сетевой кабель SERVO-DRIVE[4]

Цвет: SZ

Штекер	Рынок[1]	Языковой пакет[2]	Язык[3]	№ арт.
E	Европа	A	DE | EN | FR | IT | NL	Z10NE04EA
		B	DA | EN | FI | NO | SV	Z10NE04EB
		C	EL | EN | HR | SL | SR | TR	Z10NE04EC
		D	EN | ES | FR | IT | PT	Z10NE04ED
		E	CS | HU | PL | SK	Z10NE04EE
		F	BG | ET | LT | LV | RO | RU | UK	Z10NE04EF
		I	EN	Z10NE04EI
B	GB	A	DE | EN | FR | IT | NL	Z10NE04BA
		I	EN	Z10NE04BI
H	IN			Z10NE04HI
I	IL	A	DE | EN | FR | IT | NL	Z10NE04IA
K	AU	I	EN	Z10NE04KI
N	CN	H	EN | ZH | KO	Z10NE04NH
R	KR			Z10NE04RH
S	BR	K	EN | ES | PT	Z10NE04SK
T	TW	H	EN | ZH | KO	Z10NE04TH
U	US | CA	G	EN | ES | FR	Z10NE04UG
	JP	J	JA	Z10NE04UJ
Z	ZA	I	EN	Z10NE04ZI

Комплектация:

13a	1 x	Блок питания **SERVO-DRIVE** Исходящий кабель – длина 2 м Вкл. инструкцию по монтажу и эксплуатации
13b	1 x	Сетевой кабель Длина 1.5–1.8 м, вкл. штекер

[1] Обозначения рынков согласно ISO 3166
[2] Языковой пакет – инструкция по эксплуатации
[3] Обозначения языков согласно ISO 639
[4] Требуется при использовании двух и более приводов

11a Распределительный кабель SERVO-DRIVE

Цвет	Длина (мм)[1]	№ арт.
SZ	3000	Z10K300A

[1] Под раскрой

Цвет		Цвет	
HGR	Светло-серый	TGR	Глубокий серый
SW	Белый шелк	WGR	Серый
SZ	Черный	WS	Белый

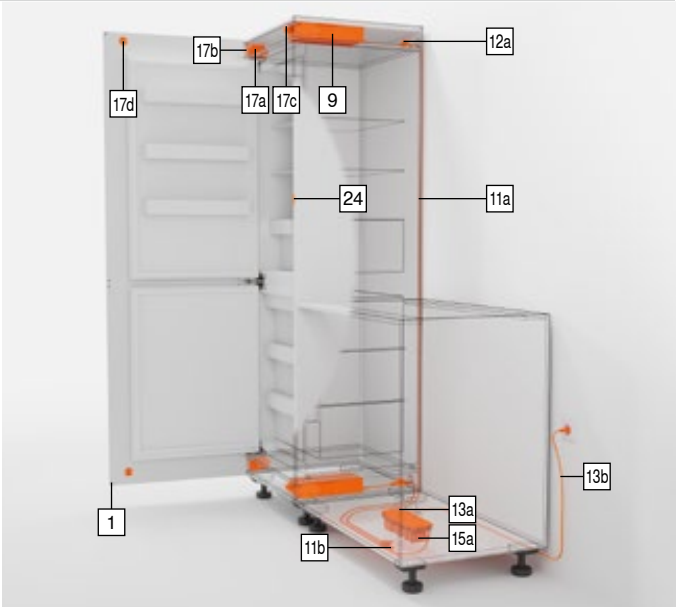

12 Комплект соединительный узел

Цвет	Материал	№ арт.
SZ	Пластмасса	Z10V100E.01

Комплектация:

12a	1 x	Соединительный узел
11b	2 x	Защита концов кабеля

15a Держатель блока питания – монтаж к полу[1]

Цвет	Материал	№ арт.
TGR	Пластмасса	Z10NG000

Комплектация:

15a	1 x	Держатель блока питания – монтаж к полу Вкл. крышкой

[1] Для блока питания **SERVO-DRIVE**

Альтернатива для 15a

15b Держатель блока питания – монтаж к стене[1]

Цвет	Материал	№ арт.
WGR	Пластмасса	Z10NG120

Комплектация:

15b	1 x	Держатель блока питания – монтаж к стене

[1] Для блока питания **SERVO-DRIVE**

24 Радиокнопка SERVO-DRIVE

Цвет	Материал	№ арт.
SW | HGR | TGR	Пластмасса	23P5020

Принадлежности

– Держатель кабеля[1]

Цвет	Материал	№ арт.
WS	Пластмасса	Z10K0009

[1] Например, для фиксации распределительного кабеля **SERVO-DRIVE**

SERVO-DRIVE flex для комбинация холодильника и морозильника – высота ниши NH ≥ 1700 мм

Веб-код – задать в Конфигураторе изделий или нажать **DQBNYP**

Проектирование

Ответная планка

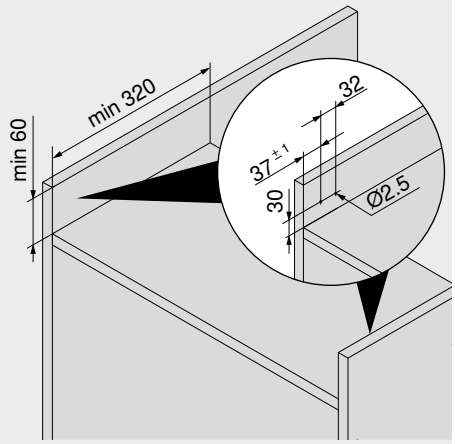

Глухая панель – привод

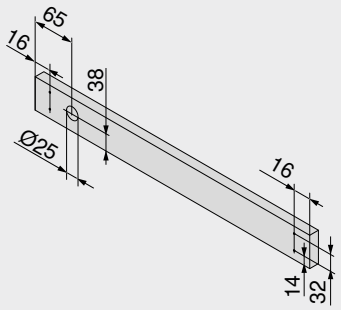

Дистанционный амортизатор Blum

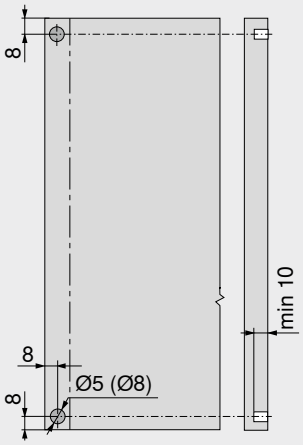

Для двери встроенных холодильника и морозильной камеры требуется установка дистанционных амортизаторов Blum
Дистанционные амортизаторы Blum обеспечивают необходимый ход срабатывания = 2 мм

Расстояние для доступа к фасаду

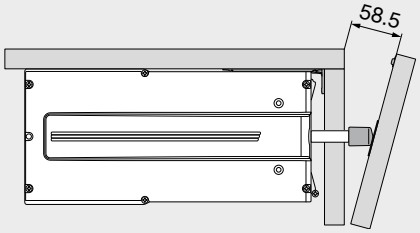

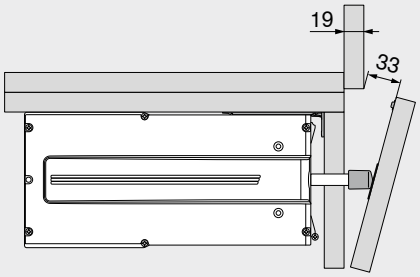

Радиокнопка SERVO-DRIVE

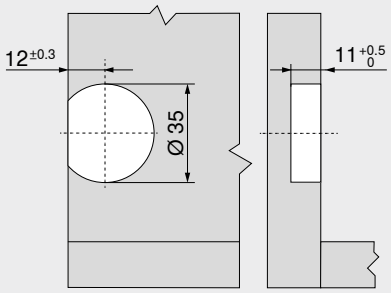

Расположение в зоне столешницы

Необходимое пространство и безопасное расстояние – держатель блока питания

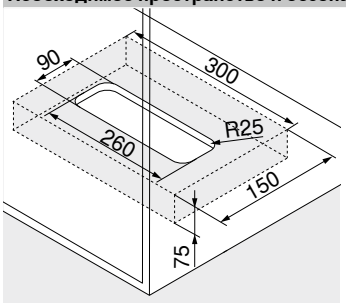

Монтаж к полу

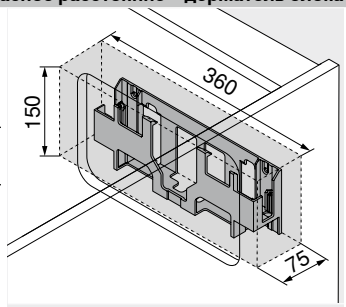

Монтаж к стене

Внимание
Необходимо соблюдать безопасное расстояние 30 мм от нижней кромки (монтаж к полу) или от передней кромки (монтаж к стене) крепления блока питания до соседних элементов!

Необходимо обеспечить циркуляцию воздуха. В противном случае возможен перегрев блока питания **SERVO-DRIVE**!

Примечание

Не подходит для: холодильников и морозильных камер без корпуса; морозильных камер с блоком охлаждения, который расположен в цоколе (высота ниши NH ≥ 1700 мм); холодильников с выдвижными ящиками

Дополнительная информация

Обзор	575
SERVO-DRIVE uno – список рынков	732
Сервисы Blum	602
Директива об автоматизированном оборудовании	711
Доп. техническая информация	708

Монтаж, демонтаж и регулировка

Короткая ссылка
www.blum.com/a610

SERVO-DRIVE flex для посудомоечной машины

Веб-код – задать в Конфигураторе изделий или нажать **DQE8UM**



- Для всех встроенных посудомоечных машин
- Минимальная высота ниши NH для привода 60 мм
- Адаптивность системы
- Защита от прислонения
- Защита от срабатывания в открытом состоянии
- Простая установка и регулировка
- Возможность установки в зависимости от типа устройства, высоты столешницы и цоколя, см. раздел «Проектирование»

Комплект SERVO-DRIVE flex



Информация для заказа

17		Комплект SERVO-DRIVE flex		
		Цвет	**Материал**	**№ арт.**
		TGR	Пластмасса	**Z10C500A.01**

Комплектация:

9	1 x	Привод
17a	2 x	Ответная планка
17b	2 x	Крепление глухой панели
17c	1 x	Заглушка в глухой панели
17d	1 x	Фиксирующая пластина
1	2 x	Дистанционный амортизатор Blum
12a	1 x	Соединительный узел
11b	2 x	Защита концов кабеля
–	11 x	Саморез
–	1 x	Шаблон для монтажа

17a		Ответная планка[1]	
	Цвет	**Материал**	**№ арт.**
	R7035	Пластмасса	**Z10C5005**

[1] Требуется дополнительно

16		Штепсельный блок питания SERVO-DRIVE[5]				
		Цвет			SZ	
		Сетевой адаптер[1]	**Рынок[2]**	**Языковой пакет[3]**	**Язык[4]**	**№ арт.**
		E	Европа	A	DE | EN | FR | IT | NL	☎ Z10NA40EA
				B	DA | EN | FI | NO | SV	☎ Z10NA40EB
				C	EL | EN | HR | SL | SR | TR	☎ Z10NA40EC
				D	EN | ES | FR | IT | PT	☎ Z10NA40ED
				E	CS | HU | PL | SK	☎ Z10NA40EE
				F	BG | ET | LT | LV | RO | RU | UK	☎ Z10NA40EF
		B	GB	A	DE | EN | FR | IT | NL	☎ Z10NA40BA
		K	AU	I	EN	☎ Z10NA40KI
		N	CN	H	EN | ZH | KO	☎ Z10NA40NH
		U	US | CA | JP	G	EN | ES | FR	☎ Z10NA40UG

Комплектация:

16	1 x	Штепсельный блок питания **SERVO-DRIVE** Вкл. кабель 1120 мм (распределительный кабель **SERVO-DRIVE** можно удлинять; общая длина не должна превышать 2000 мм) Вкл. инструкцию по монтажу и эксплуатации

[1] Подробный список рынков ищите в разделе «Информация»
[2] Обозначения рынков согласно ISO 3166
[3] Языковой пакет – инструкция по эксплуатации
[4] Обозначения языков согласно ISO 639
[5] Подходит для использования только с одним приводом
Другие сочетания по запросу

Цвет		Цвет	
R7035	Светло-серый (RAL 7035)	TGR	Глубокий серый
SZ	Черный		

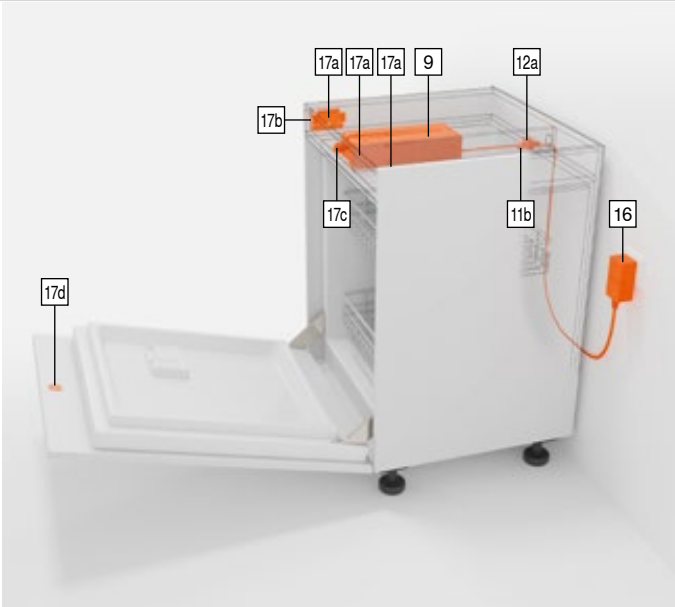

SERVO-DRIVE flex для посудомоечной машины

Веб-код – задать в Конфигураторе изделий или нажать DQE8UM

Проектирование

Ответная планка

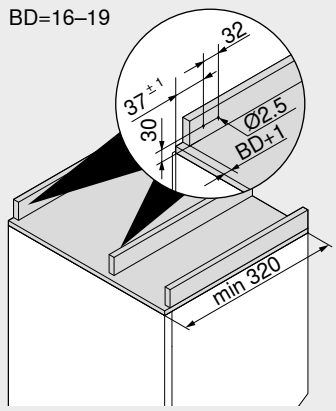

BD	Толщина глухой панели Макс. 19 мм

Глухая панель – привод

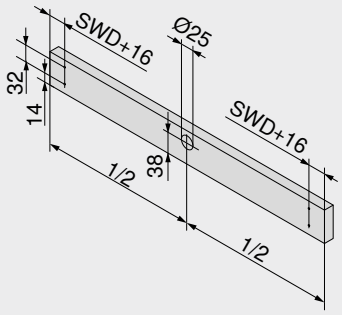

SWD	Толщина боковины корпуса

Привод

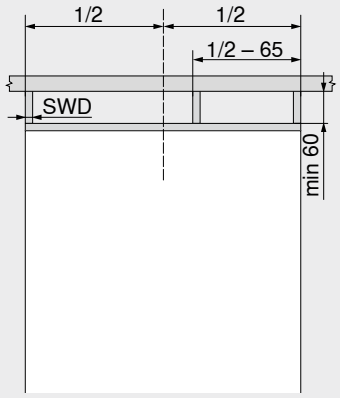

SWD	Толщина боковины корпуса

Расстояние для доступа к фасаду

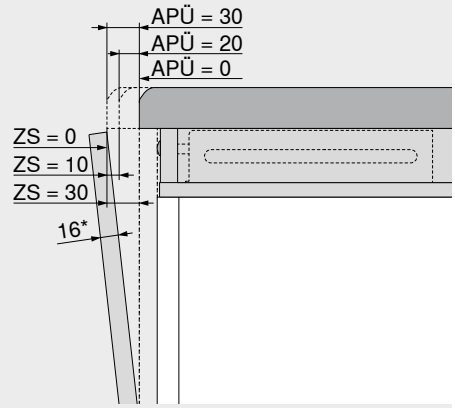

APÜ (мм)	ZS (мм)
0	30
20	10
30	0

APÜ	Выступающая часть столешницы
ZS	Расстояние для доступа к фасаду
*	При более толстых фасадах уменьшается расстояние для доступа к фасаду ZS

Дополнительная информация

Обзор	575
SERVO-DRIVE uno – список рынков	732
Сервисы Blum	602
Директива об автоматизированном оборудовании	711
Доп. техническая информация	708

Монтаж, демонтаж и регулировка

Короткая ссылка
www.blum.com/a610



Конструкции шкафов



SPACE STEP предоставляет дополнительное полезное пространство в области цоколя и обеспечивает удобный доступ к верхним полкам в шкафах.

Центральные замки



CABLOXX обеспечивает дополнительную надежность высококачественной мебели и открывает широкие возможности для дизайна.

Системы крепления



Система крепления **EXPANDO T** предназначена для крепления тонких фасадов подъемных механизмов, дверей и ящиков из различных материалов.

Навески | стяжки



Навески для шкафов фирмы Blum надежны и выдерживают большие нагрузки. Это особенно важно при загрузке мебели тяжелым содержимым. В ассортименте **стяжек** имеется множество решений для различных конструкций, обеспечивающих высочайший уровень качества и дизайна.

Конструкции шкафов

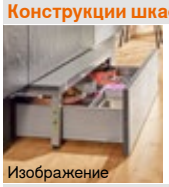
Изображение

SPACE STEP	586

Центральные замки

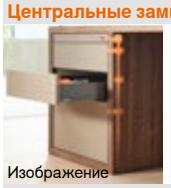
Изображение

CABLOXX	594

Системы крепления

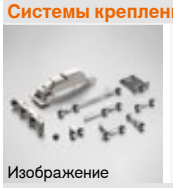
Изображение

Система крепления для тонких фасадов – **EXPANDO T**	596

Навески

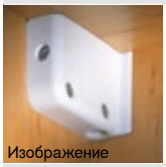
Изображение

Навеска на саморезы	598
Навеска под пресс	598

Стяжки

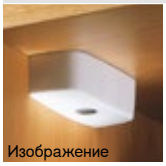
Изображение

Стяжка на саморезы	599
Стяжка под пресс	599
Стяжка с шурупом	600
Стяжка с дюбелем и распорным штифтом	601
Стяжка с ответной частью под систему 32	601

Пиктограммы

Только по запросу

Веб-код – задать в Конфигураторе изделий или нажать

SPACE STEP

Веб-код – задать в Конфигураторе изделий или нажать **DQHKHA**



- Обеспечивает доступ к следующему по высоте уровню полезного пространства в верхнем сегменте шкафов
- Создает дополнительное полезное пространство в ящике под ступенькой **SPACE STEP**
- Можно сочетать со всеми системами выдвижения и направляющих Blum
- Возможно сочетание со всеми технологиями движения Blum
- Разнообразие вариантов применения: **SPACE STEP** можно использовать во всех жилых помещениях

Информация для заказа

1 Комплект SPACE STEP

Номинальная длина NL (мм)	Цвет	№ арт.
410	Орион серый, матовый	Z95.4100
460		Z95.4600

Комплектация:

1a	1 x	**TANDEM** 561Hxxx1B95, левая/правая
1b	2 x	Опорный профиль
1c	2 x	Угловой соединитель
1d	2 x	Ножки
1e	2 x	Держатель выдвижной полки, задний
1f	1 x	Фасадный фиксатор (магнит и фиксирующая пластина)
1g	4 x	Пружинный амортизатор При ширине корпуса KB от 900 мм необходимо использовать 4 пружинных амортизатора
1h	2 x	Наклейки (с указанием производителя и инофрмацией по технике безопасности)
–	14 x	Саморезы с плоской головкой Ø 4 x 15 мм
–	1 x	Инструкция по монтажу

2 Поперечный профиль[2]

Цвет	Материал	Длина (мм)[1]	№ арт.
Орион серый, матовый	Алюминий	1040	Z95Q1040A

Раскрой 2 Внутр. ширина корпуса LW – 130 мм

[1] Под раскрой

[2] При ширине корпуса KB 1200 мм необходимо использовать 2 шт., чтобы избежать сильной деформации

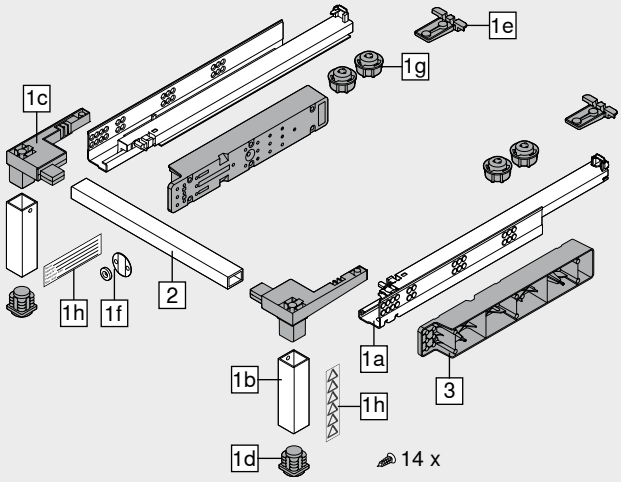

Принадлежности

3 Дистанционная проставка Blum[1]

Цвет	Материал		№ арт.
Орион серый, матовый	Пластмасса	2 x	Z95D4100

[1] Для монтажа направляющих ящика, подходит для всех систем выдвижения и направляющих Blum

Проектирование

Примечание



Максимальная нагрузка: 150 кг

Действительную нагрузку произведенной мебели со **SPACE STEP** согласно норме EN-14183 должен утвердить и нанести на свою этикетку производитель

Допустимая высота корпуса

Допустимая высота корпуса для **SPACE STEP** составляет 150–250 мм

Рекомендация по материалу

Для ступеньки выдвижной цокольной системы рекомендуется использовать трехслойную плиту толщиной минимум 21 мм

Рекомендация по поверхности ступеньки

Поверхность ступеньки не должна скользить

Этого можно добиться, используя противоскользящий коврик, который крепится непосредственно к поверхности ступеньки, или благодаря использованию плит, препятствующих скольжению

Чтобы обеспечить наибольшую устойчивость **SPACE STEP**, пол и сама ступенька должны быть чистыми и сухими

При ширине корпуса KB от 900 мм необходимо использовать 4 пружинных амортизатора

Нанесение наклеек

Норма EN-14183 предусматривает нанесение обеих вложенных в комплект наклеек на видном месте

Ящик под ступенькой SPACE STEP

Можно использовать только направляющие на 30 или 40 кг

Динамическая нагрузка ящика под **SPACE STEP** составляет 20 кг

Корпус над SPACE STEP

Если расположенный выше корпус будет сильно загружен, мы рекомендуем принять меры от возможного провисания дна под тяжестью предметов

Благодаря этому Вы предотвратите задевание **SPACE STEP** за нижнюю часть корпуса

TIP-ON BLUMOTION

При использовании **TIP-ON BLUMOTION** мы рекомендуем механизм L5

SPACE STEP

Веб-код – задать в Конфигураторе изделий или нажать **DQHKHA**

Проектирование

LEGRABOX

Высота N

Необходимое пространство в корпусе

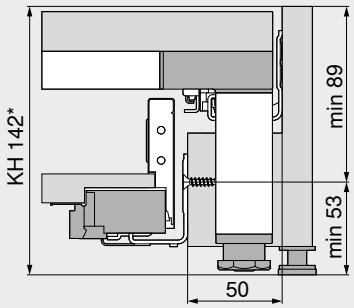

KH Высота корпуса
Мин. ширина корпуса KB 400 мм
* При использовании дистанционной проставки Blum мин. высота корпуса KH должна составлять 148 мм
Установочные размеры для минимальной толщины ступеньки 21 мм – без противоскользящего коврика

Установочные размеры – фасад – монтаж на саморезы

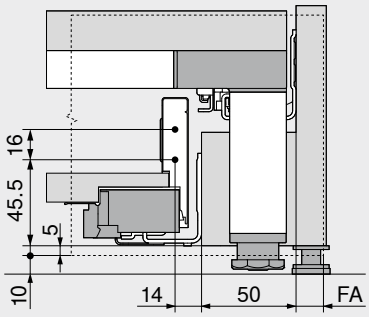

FA Наложение фасада
Установочные размеры для минимальной толщины ступеньки 21 мм – без противоскользящего коврика

Карта сверления – фасад – монтаж EXPANDO

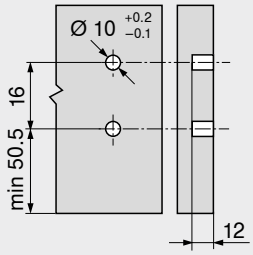

Высота M

Необходимое пространство в корпусе

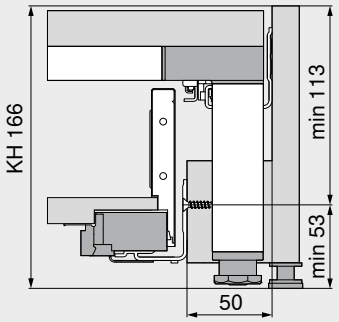

KH Высота корпуса
Установочные размеры для минимальной толщины ступеньки 21 мм – без противоскользящего коврика
Мин. ширина корпуса KB 400 мм

Установочные размеры – фасад – монтаж на саморезы

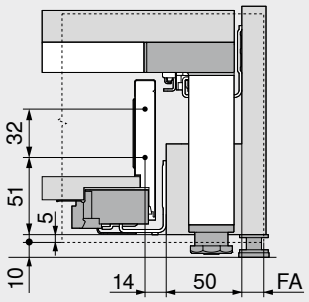

FA Наложение фасада
Установочные размеры для минимальной толщины ступеньки 21 мм – без противоскользящего коврика

Карта сверления – фасад – монтаж EXPANDO

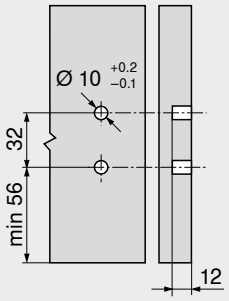

Высота K

Необходимое пространство в корпусе

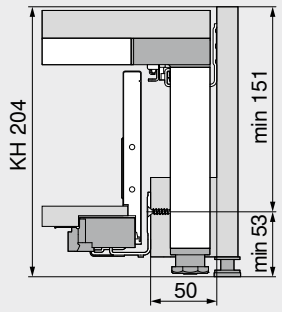

KH Высота корпуса
Установочные размеры для минимальной толщины ступеньки 21 мм – без противоскользящего коврика
Мин. ширина корпуса KB 400 мм

Установочные размеры – фасад – монтаж на саморезы

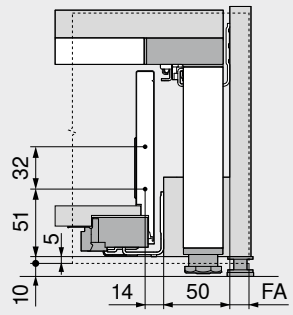

FA Наложение фасада
Установочные размеры для минимальной толщины ступеньки 21 мм – без противоскользящего коврика

Карта сверления – фасад – монтаж EXPANDO

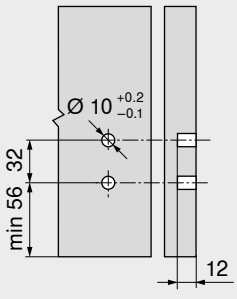

Дополнительная информация

Обзор	585
LEGRABOX	196
Сервисы Blum	602

SPACE STEP

Короткая ссылка
www.blum.com/i009

Монтаж, демонтаж и регулировка

Короткая ссылка
www.blum.com/a730

SPACE STEP

Веб-код – задать в Конфигураторе изделий или нажать **DQHKHA**

Проектирование

MERIVOBOX

Высота N

Необходимое пространство в корпусе

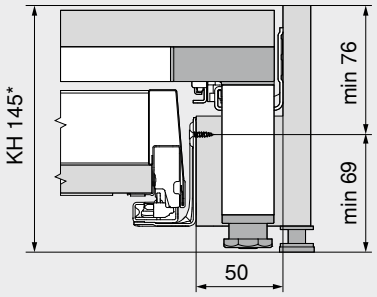

KH Высота корпуса
* При использовании дистанционной проставки Blum мин. высота корпуса KH должна составлять 146 мм
Установочные размеры для минимальной толщины ступеньки 21 мм – без противоскользящего коврика
Мин. ширина корпуса KB 400 мм

Установочные размеры – фасад – монтаж на саморезы

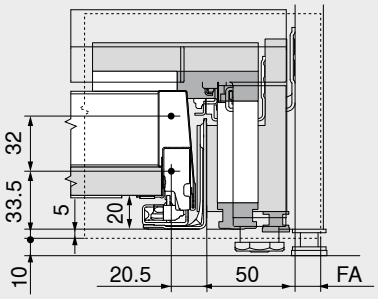

FA Наложение фасада
Установочные размеры для минимальной толщины ступеньки 21 мм – без противоскользящего коврика

Карта сверления – фасад – монтаж EXPANDO

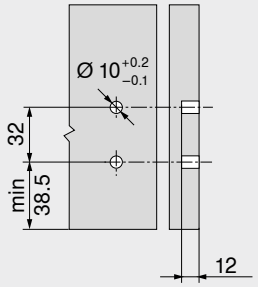

Высота M

Необходимое пространство в корпусе

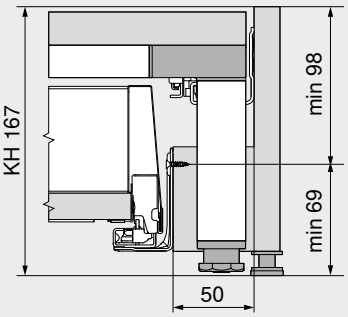

KH Высота корпуса
Установочные размеры для минимальной толщины ступеньки 21 мм – без противоскользящего коврика
Мин. ширина корпуса KB 400 мм

Установочные размеры – фасад – монтаж на саморезы

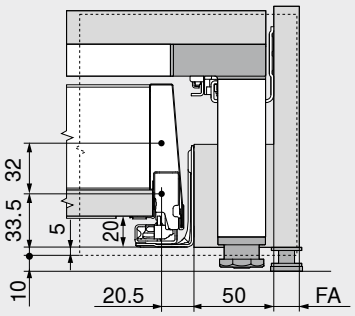

FA Наложение фасада
Установочные размеры для минимальной толщины ступеньки 21 мм – без противоскользящего коврика

Карта сверления – фасад – монтаж EXPANDO

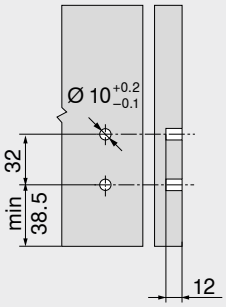

Высота K

Необходимое пространство в корпусе

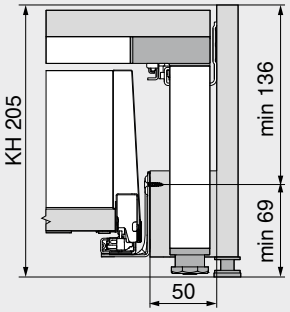

KH Высота корпуса
Установочные размеры для минимальной толщины ступеньки 21 мм – без противоскользящего коврика
Мин. ширина корпуса KB 400 мм

Установочные размеры – фасад – монтаж на саморезы

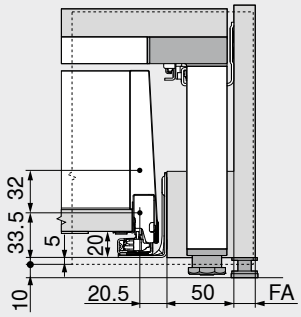

FA Наложение фасада
Установочные размеры для минимальной толщины ступеньки 21 мм – без противоскользящего коврика

Карта сверления – фасад – монтаж EXPANDO

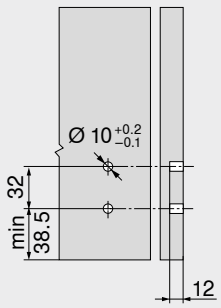

Дополнительная информация

Обзор	585
MERIVOBOX	250
Сервисы Blum	602

SPACE STEP

Короткая ссылка
www.blum.com/i009

Монтаж, демонтаж и регулировка

Короткая ссылка
www.blum.com/a730

SPACE STEP

Веб-код – задать в Конфигураторе изделий или нажать DQHKHA

Проектирование

TANDEMBOX

Высота N

Необходимое пространство в корпусе

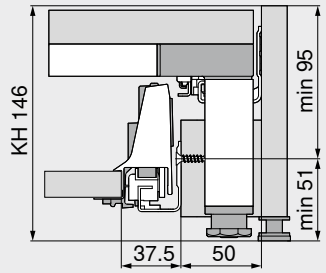

KH Высота корпуса

Установочные размеры для минимальной толщины ступеньки 21 мм – без противоскользящего коврика

Мин. ширина корпуса KB 400 мм

Установочные размеры – фасад – монтаж на саморезы

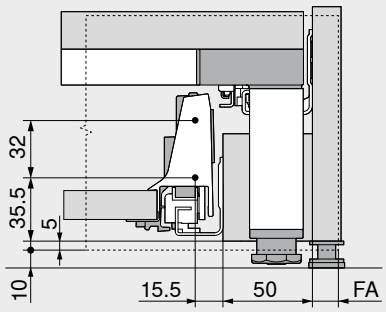

FA Наложение фасада

Установочные размеры для минимальной толщины ступеньки 21 мм – без противоскользящего коврика

Карта сверления – фасад – монтаж EXPANDO

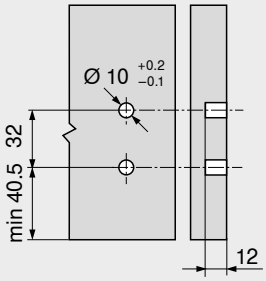

Высота M

Необходимое пространство в корпусе

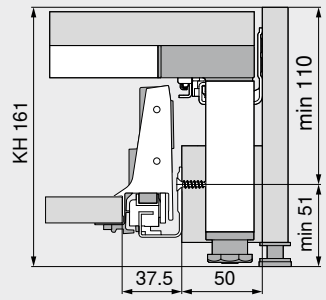

KH Высота корпуса

Установочные размеры для минимальной толщины ступеньки 21 мм – без противоскользящего коврика

Мин. ширина корпуса KB 400 мм

Установочные размеры – фасад – монтаж на саморезы

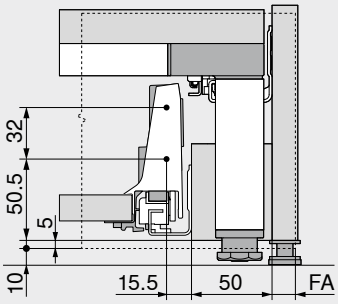

FA Наложение фасада

Установочные размеры для минимальной толщины ступеньки 21 мм – без противоскользящего коврика

Карта сверления – фасад – монтаж EXPANDO

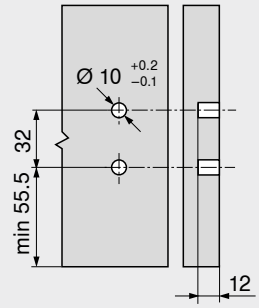

Высота K

Необходимое пространство в корпусе

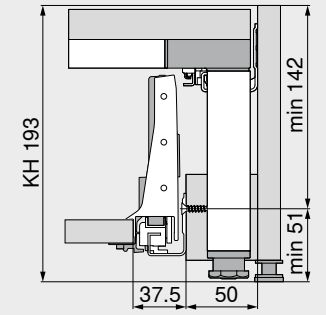

KH Высота корпуса

Установочные размеры для минимальной толщины ступеньки 21 мм – без противоскользящего коврика

Мин. ширина корпуса KB 400 мм

Установочные размеры – фасад – монтаж на саморезы

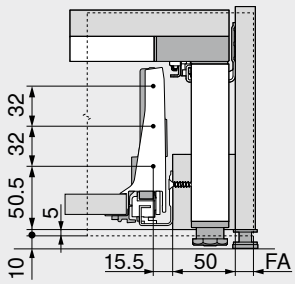

FA Наложение фасада

Установочные размеры для минимальной толщины ступеньки 21 мм – без противоскользящего коврика

Карта сверления – фасад – монтаж EXPANDO

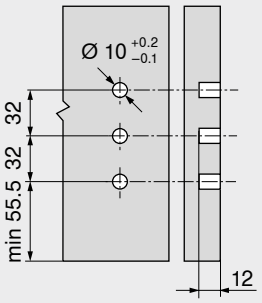

Дополнительная информация

Обзор	585
TANDEMBOX antaro	290
TANDEMBOX plus	394
Сервисы Blum	602

SPACE STEP

Короткая ссылка

www.blum.com/i009

Монтаж, демонтаж и регулировка

Короткая ссылка

www.blum.com/a730

SPACE STEP

Веб-код – задать в Конфигураторе изделий или нажать **DQHKHA**

Проектирование

MOVENTO

Необходимое пространство в корпусе

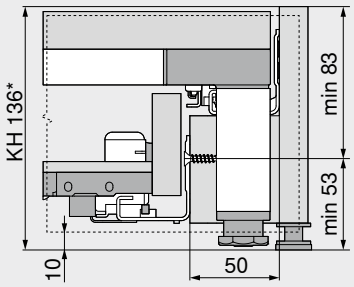

KH	Высота корпуса
*	При использовании дистанционной проставки Blum мин. высота корпуса KH должна составлять 148 мм
Установочные размеры для минимальной толщины ступеньки 21 мм – без противоскользящего коврика	
Мин. ширина корпуса KB 400 мм	
Мин. ширина корпуса KB 450 мм с **SERVO-DRIVE**	

TANDEM

Необходимое пространство в корпусе

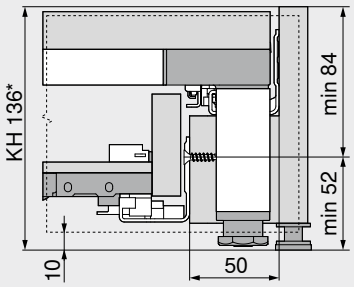

KH	Высота корпуса
*	При использовании дистанционной проставки Blum мин. высота корпуса KH должна составлять 148 мм
Установочные размеры для минимальной толщины ступеньки 21 мм – без противоскользящего коврика	
Мин. ширина корпуса KB 400 мм	
Мин. ширина корпуса KB 450 мм с **SERVO-DRIVE**	

Необходимое пространство – смещение вовнутрь | сплошной фасад

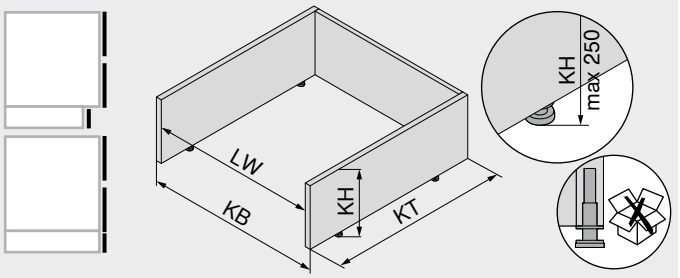

KB	Ширина корпуса
KH	Высота корпуса
	Включая ножки корпуса
KT	Глубина корпуса
LW	Внутренняя ширина корпуса

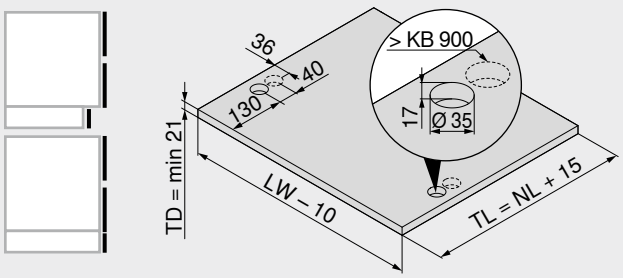

KB	Ширина корпуса
LW	Внутренняя ширина корпуса
NL	Номинальная длина
TD	Толщина выдвижной полки
TL	Длина полки с передней панелью

Необходимое пространство – смещение вовнутрь – z-вариант цоколя

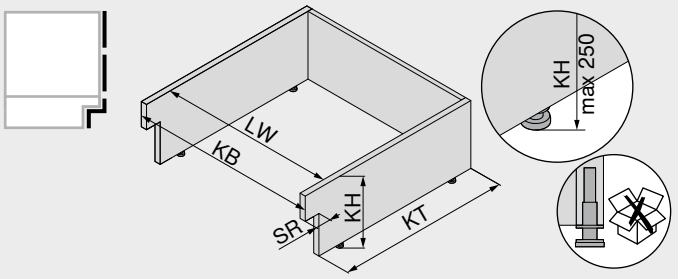

KB	Ширина корпуса
KH	Высота корпуса
	Включая ножки корпуса
KT	Глубина корпуса
LW	Внутренняя ширина корпуса
SR	Смещение цоколя вовнутрь
	Макс. 100 мм

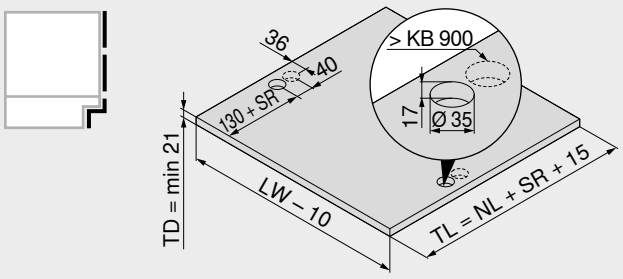

KB	Ширина корпуса
LW	Внутренняя ширина корпуса
NL	Номинальная длина
SR	Смещение цоколя вовнутрь
TD	Толщина выдвижной полки
TL	Длина полки с передней панелью

Дополнительная информация

Обзор	585
MOVENTO	410
TANDEM	430
Сервисы Blum	602

SPACE STEP

Короткая ссылка
www.blum.com/i009

Монтаж, демонтаж и регулировка

Короткая ссылка
www.blum.com/a730

SPACE STEP

Веб-код – задать в Конфигураторе изделий или нажать DQHKHA

Проектирование

Пример – поперечная рейка для цокольного корпуса

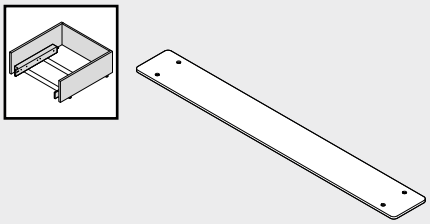

Собственное изготовление

Установочные размеры – боковая планка слева/справа

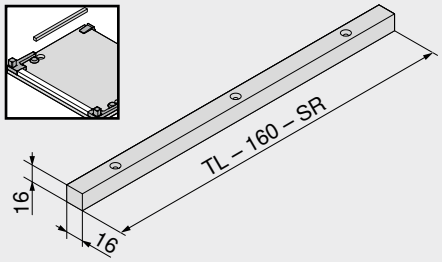

SR	Смещение цоколя вовнутрь
TL	Длина полки с передней панелью

Собственное изготовление

Раскрой – поперечный профиль

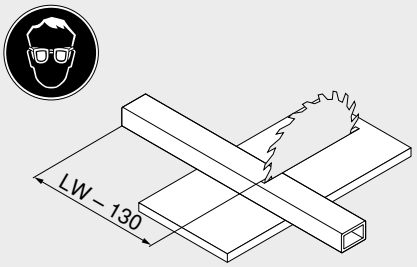

LW	Внутренняя ширина корпуса

Раскрой – опорный профиль

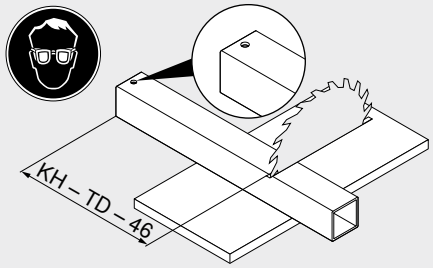

KH	Высота корпуса
TD	Толщина выдвижной полки

Установочные размеры – деревянная дистанционная проставка

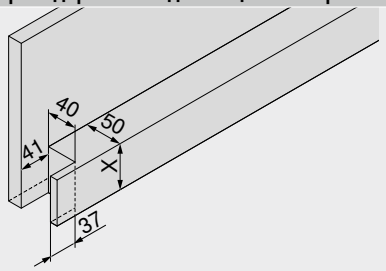

Системы выдвижения и направляющие	X (мм)
LEGRABOX	50
MERIVOBOX	65
TANDEMBOX	50
MOVENTO | TANDEM	50

Собственное изготовление

Установочные размеры – дистанционная проставка Blum

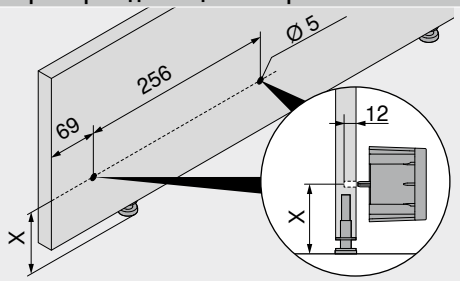

Системы выдвижения и направляющие	X (мм)
LEGRABOX	53
MERIVOBOX	51
TANDEMBOX	51
MOVENTO | TANDEM	53

Саморезы Ø 3.5 x 60 мм или Ø 4 x 60 мм

Примечание

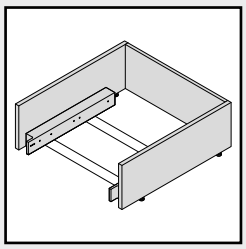

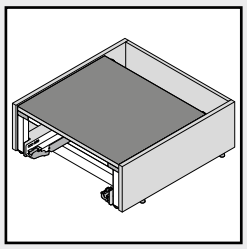

Номинальная длина NL (мм)

Системы выдвижения и направляющие	SPACE STEP
≤ 450	410
> 450	460

Направляющая – SPACE STEP – 561H4101B95

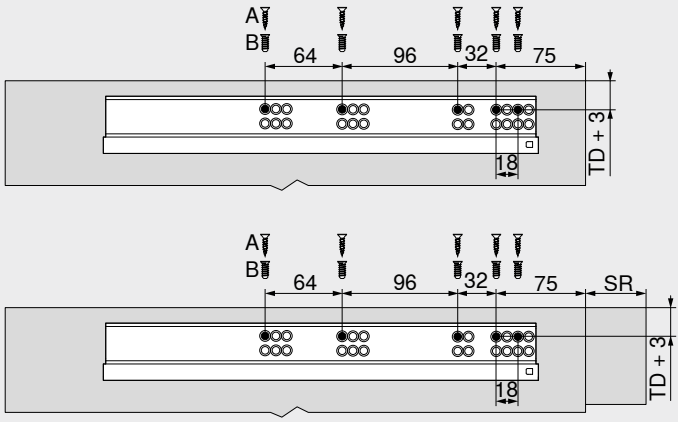

Номинальная длина NL (мм)	
Системы выдвижения и направляющие	**SPACE STEP**
≤ 450	410

TD	Толщина выдвижной полки
SR	Смещение цоколя вовнутрь
A	Саморез Ø 4 x 15 мм
B	Евровинт Ø 6 x 14.5 мм, № арт. 661.1450.HG

Направляющая – SPACE STEP – 561H4601B95

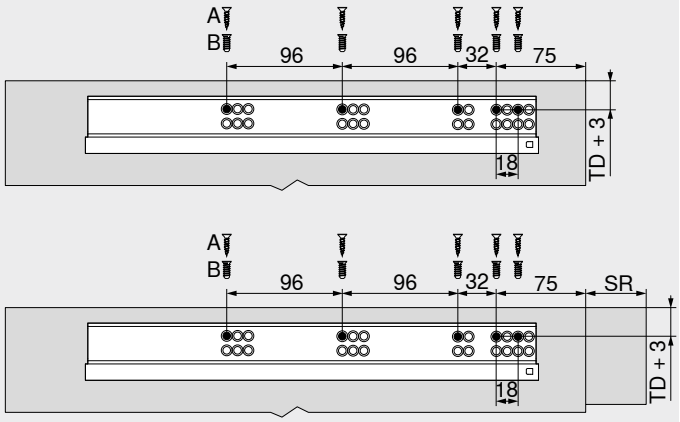

Номинальная длина NL (мм)	
Системы выдвижения и направляющие	**SPACE STEP**
> 450	460

TD	Толщина выдвижной полки
SR	Смещение цоколя вовнутрь
A	Саморез Ø 4 x 15 мм
B	Евровинт Ø 6 x 14.5 мм, № арт. 661.1450.HG

Направляющая к корпусу – 750 – 40 кг | 450 – 40 кг | 578 – 30 кг

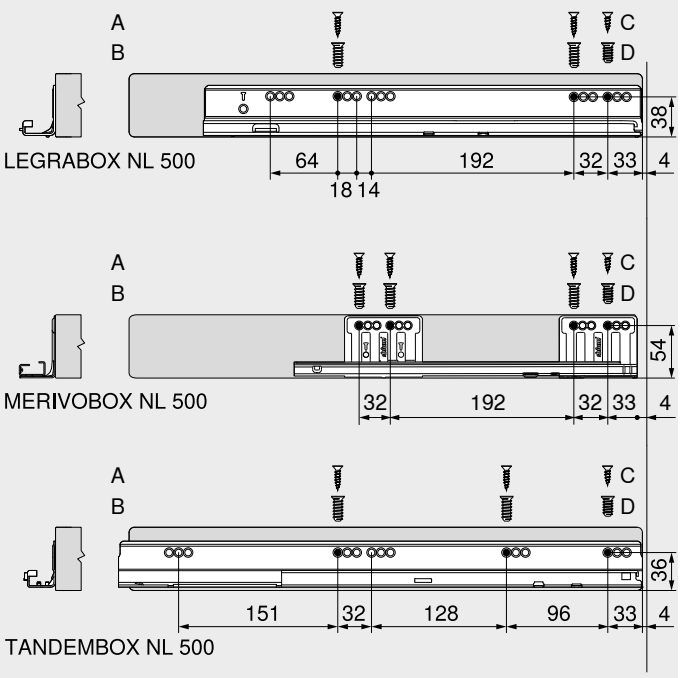

NL	Номинальная длина
A	Саморез Ø 4 x 15 мм
B	Евровинт Ø 6 x 14.5 мм, № арт. 661.1450.HG
	Крепление дистанционной проставки Blum может осуществляться только на евровинты
C	Саморез Ø 4 x 12 мм
D	Евровинт Ø 6 x 11.5 мм, № арт. 661.1150.HG
	Крепление дистанционной проставки Blum может осуществляться только на евровинты

Направляющая – 760H – 40 кг | 560H – 30 кг

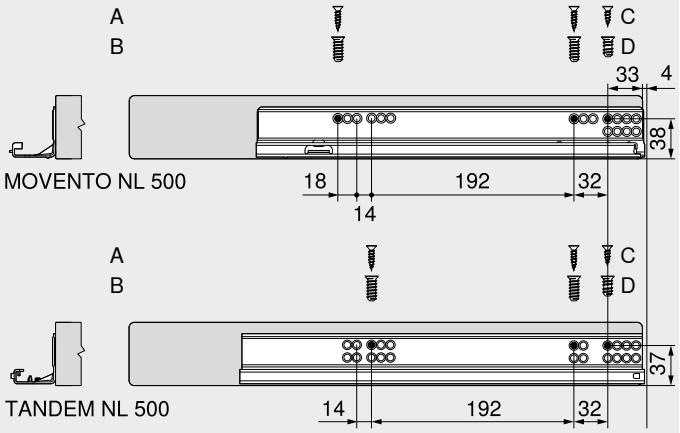

NL	Номинальная длина
A	Саморез Ø 4 x 15 мм
B	Евровинт Ø 6 x 14.5 мм, № арт. 661.1450.HG
	Крепление дистанционной проставки Blum может осуществляться только на евровинты
C	Саморез Ø 4 x 12 мм
D	Евровинт Ø 6 x 11.5 мм, № арт. 661.1150.HG
	Крепление дистанционной проставки Blum может осуществляться только на евровинты

CABLOXX



- Благодаря компактному ассортименту **CABLOXX** обеспечивает дополнительную надежность и свободу дизайна мебели
- Универсальное решение: возможно сочетание с различными системами выдвижения и направляющих
- Разнообразие вариантов применения: возможно использование для корпусов различных размеров
- С одной блокирующей штангой можно использовать до пяти ящиков
- Возможно сочетание со всеми технологиями движения
- Удобство регулировки

Проектирование и расчет дистанционных пластин

Короткая ссылка
www.blum.com/configurator

Информация для заказа

1 Комплект блокирующей штанги[1]

Высота корпуса KH (мм)	Материал	№ арт.
До 600	Сталь	Z80S0560
До 800		Z80S0760
До 1300		Z80S1260

Комплектация:
- **1a** 1 x Блокирующая штанга
- **1b** 1 x Дистанционная пластина, под раскрой
- **1c** 1 x Концевик
- **1d** 1 x Гильза замка
- **–** 1 x Шаблон для концевика
- **–** 1 x Инструкция по монтажу

Раскрой **1a** Внутренняя высота корпуса LH – 2 мм

[1] Под раскрой
Можно сочетать со всеми системами выдвижения и направляющих Blum

2 Фиксаторы

Исполнение	Цвет	№ арт.
Правый	SZ	Z80.000V
Левый		Z80.000V

– Комплект блокирующей штанги справа – M | M | M[1]

Длина (мм)	Материал	№ арт.
542	Сталь	Z80S0542CA

Комплектация:
- **1a** 1 x Блокирующая штанга
- **1b** 3 x Дистанционная пластина, предустановленная
- **1d** 1 x Гильза замка, предустановленная
- **2** 3 x Фиксатор, правый, предустановленный

[1] Комплекты блокирующей штанги справа, в сборе
Предназначен для трех стандартных ящиков M
Для использования с **LEGRABOX** и **TANDEMBOX** в системе 32, внутренняя высота LH 544 мм

– Комплект блокирующей штанги справа – C | M[1]

Длина (мм)	Материал	№ арт.
542	Сталь	Z80S0542BA

Комплектация:
- **1a** 1 x Блокирующая штанга
- **1b** 2 x Дистанционная пластина, предустановленная
- **1d** 1 x Гильза замка, предустановленная
- **2** 2 x Фиксатор, правый, предустановленный

[1] Комплекты блокирующей штанги справа, в сборе
Предназначен для одного стандартного ящика M и одного ящика с высоким фасадом C
Для использования с **LEGRABOX** и **TANDEMBOX** в системе 32, внутренняя высота LH 544 мм

3 Комплект ригеля

Цвет	Материал	№ арт.
SW-M | WGR | OG-M | TS-M	Пластмасса/цинк	Z80.000S

Комплектация:
- **3a** 1 x Ригель
- **3b** 1 x Держатель ригеля
- **3c** 1 x Заглушка

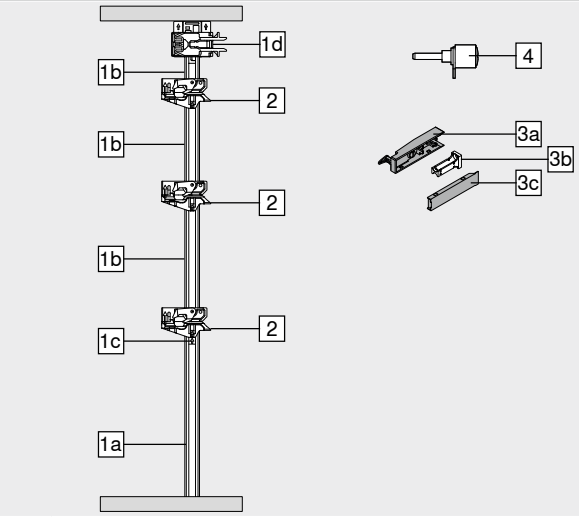

4 Цилиндровый замок не входит в объем поставок

Принадлежности

– Комплект синхронизатора[1]

Цвет	Материал	№ арт.
SZ	Пластмасса	Z80V000A

Комплектация:
- **–** 2 x Держатель синхронизатора
- **–** 2 x Рычаг синхронизатора

[1] Рекомендуется при ширине корпуса KB > 600 мм в сочетании с запирающей функцией
При использовании синхронизатора требуется два комплекта блокирующих штанг

– Вал синхронизатора[2]

Длина (мм)[1]	Материал	№ арт.
1163	Алюминий	Z80V1163W

Раскрой **–** Внутр. ширина корпуса LW – 7 мм

[1] Под раскрой
[2] В комбинации с комплектом синхронизатора
При использовании синхронизатора требуется два комплекта блокирующих штанг

Цвет		Цвет	
SW-M	Белый шелк, матовый	TS-M	Терра-черный, матовый
WGR	Серый	SZ	Черный
OG-M	Орион серый, матовый		

CABLOXX

Проектирование

Необходимое пространство – блокирующей штанги и синхронизатора

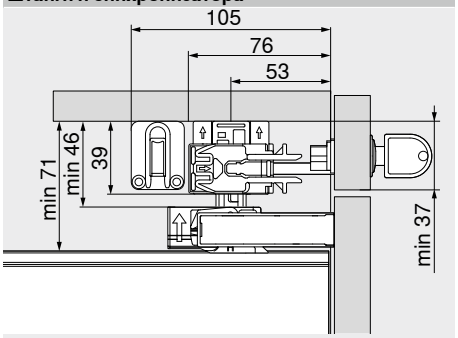

Размер паза – блокирующая штанга

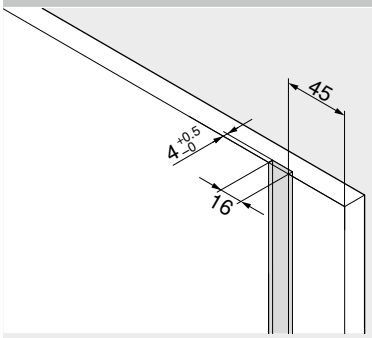

Карта сверления – блокирующая штанга

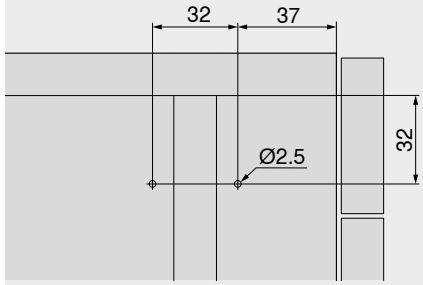

Технические требования – цилиндровый замок

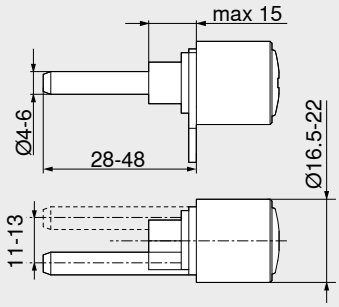

Цилиндровый замок не входит в объем поставок

Карта сверления – цилиндровый замок

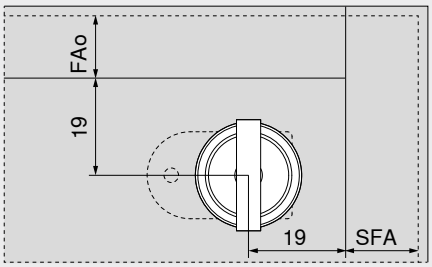

FAo Наложение фасада сверху
SFA Наложение фасада на боковины

Карта сверления – держатель синхронизатора

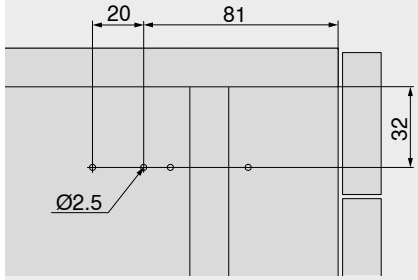

Карта сверления – держатель ригеля

Системы выдвижения

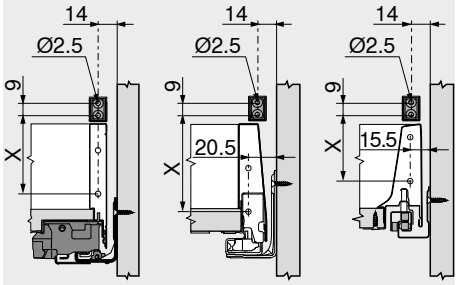

Системы выдвижения	X (мм)							
	Стандартный ящик			Ящик с высоким фасадом				
	N	M	K	B	C	D	E	F
LEGRABOX	40	59	97	–	148[1]	–	–	212[1]
MERIVOBOX	57	80	116	–	–	–	181[1]	–
TANDEMBOX antaro	57	57	87	114	146	178	–	–

Отверстие под держатель ригеля Ø 2.5 мм
[1] +4 мм с поперечным релингом **AMBIA-LINE**

Системы направляющих

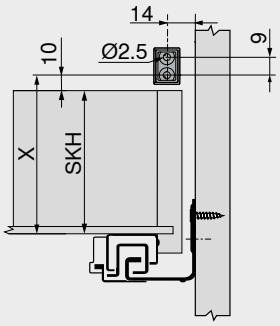

MOVENTO | TANDEM
X = SKH + 10 мм
SKH Высота ящика

Высота фасада FH мин.

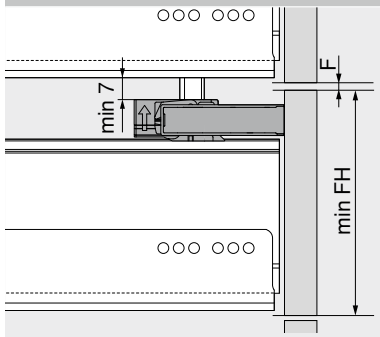

Системы выдвижения	Высота фасада FH мин. (мм)							
	Стандартный ящик			Ящик с высоким фасадом				
	N	M	K	B	C	D	E	F
LEGRABOX	107	132	170	–	221[1]	–	–	285[1]
MERIVOBOX	113	136	173	–	–	–	236[1]	–
TANDEMBOX antaro	111	126	156	183	215	247	–	–

Действительно для направляющих с **BLUMOTION**
[1] +4 мм с поперечным релингом **AMBIA-LINE**
F Зазор
2 мм

Примечание

AMBIA-LINE: при монтаже поперечного релинга необходимо соблюдать минимальное расстояние до фасада 80 мм, чтобы предотвратить столкновение держателя поперечного релинга с ригелем.

Дополнительная информация

Обзор	585
LEGRABOX	196
MERIVOBOX	250
TANDEMBOX antaro	290
MOVENTO	410
TANDEM	430
Сервисы Blum	602
Доп. техническая информация	708

Монтаж, демонтаж и регулировка

Короткая ссылка
www.blum.com/a710

Система крепления для тонких фасадов – EXPANDO T



- 3 типа изделий: подъемные механизмы | системы петель | системы выдвижения
- Тонкие фасады от 8 мм
- **EXPANDO T** – система крепления
- Различные материалы фасадов
- Используйте Конфигуратор изделий – на чертежах будут рассчитаны все размеры для Вашего проекта

Помощь при проектировании и заказе

Короткая ссылка
www.blum.com/configurator

Информация для заказа

Подъемные механизмы

AVENTOS HS top | HL top | HK top

–		Крепление фасада[1]		
		Исполнение	**Вид крепления**	**№ арт.**
		Тонкие фасады	**EXPANDO T**	**20S42T1**

[1] Позиции крепления согласно данным в разделе «Подъемные механизмы»

Системы петель

CLIP top BLUMOTION | CLIP top

–		Петля для тонких фасадов[1]			
		Петля	**Пружина**	**Цвет**	**№ арт.**
		CLIP top BLUMOTION	С пружиной	NI | ONS	**71B453T**
		CLIP top	С пружиной	NI	**71T453T**
		CLIP top	Без пружины	NI	**70T453T.TL**

[1] Наложение двери определяется позицией крепления чашки петли

Системы выдвижения

LEGRABOX

–		Крепление фасада[1]		
		Высота	**Вид крепления**	**№ арт.**
		N	**EXPANDO T**	**ZF7N70T2**
		M		**ZF7M70T2**
		K		**ZF7K70T2**
		C		**ZF7C70T2**

[1] Высота F и позиции крепления согласно данным в разделе «Системы выдвижения» – **LEGRABOX**

MERIVOBOX

–		Крепление фасада[1]		
		Высота	**Вид крепления**	**№ арт.**
		N | M | K | E	**EXPANDO T**	**ZF4.10T2**

[1] Позиции крепления согласно данным в разделе «Системы выдвижения – **MERIVOBOX**

–		Крепление фасада сверху[1]		
		Высота	**Вид крепления**	**№ арт.**
		E	**EXPANDO T**	**ZF4.50T2**

[1] Позиции крепления согласно данным в разделе «Системы выдвижения – **MERIVOBOX**

LEGRABOX | MERIVOBOX

–		Стабилизатор фасада/дна для тонких фасадов[1]		
		Цвет	**Вид крепления**	**№ арт.**
		R7037	**EXPANDO T**	**Z96.00T1**

[1] Позиции крепления согласно данным в разделе «Системы выдвижения – **LEGRABOX | MERIVOBOX**
Рекомендуется
Ширина корпуса KB > 600 мм: 1 шт.
Ширина корпуса KB > 900 мм: 2 шт.
Высота фасада FH > 380 мм: 1 шт.

Прочие изделия

–		EXPANDO T – дополнительная опция		
		Цвет	**Вид крепления**	**№ арт.**
		TGR	**EXPANDO T**	**70T4532T**

Цвет		Цвет	
NI	Никелиров.	R7037	Темно-серый (RAL 7037)
ONS	Черный оникс	TGR	Глубокий серый

Система крепления для тонких фасадов – EXPANDO T

Проектирование

Применение – EXPANDO T

EXPANDO T предназначен для крепления фурнитуры Blum при использовании тонких материалов в мебельном производстве
При достаточно высоких показателях стабильности и прочности могут использоваться фасады толщиной от 8 мм

Рекомендации по использованию

Материалы, протестированные Blum	Предел прочности на разрыв (Н/мм²)	Мин. крутящий момент (Нм)
ДСП	> 0.40	1.5
МДФ	> 0.60	1.5
Панели ХДФ		2
Пластик HPL		2
Искусственный камень		2
Натуральный гранит Nero Assoluto		3
Искусственный кварцевый камень		3
Керамическая плитка		3

Глубина сверления | подбор винтов – EXPANDO T

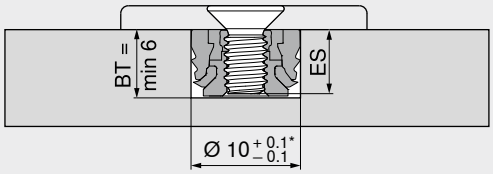

Для **EXPANDO T** в виде отдельных комплектующих необходимо использовать винты M4
Глубина сверления под отдельную комплектующую в зависимости от длины винта должна быть как можно меньше

BT	Глубина сверления
ES	Длина резьбы винта

ES мин. = 4 мм
ES макс. = BT – 0.5 мм
* Для камня и керамики +0.2/–0.1мм

Монтаж – EXPANDO T

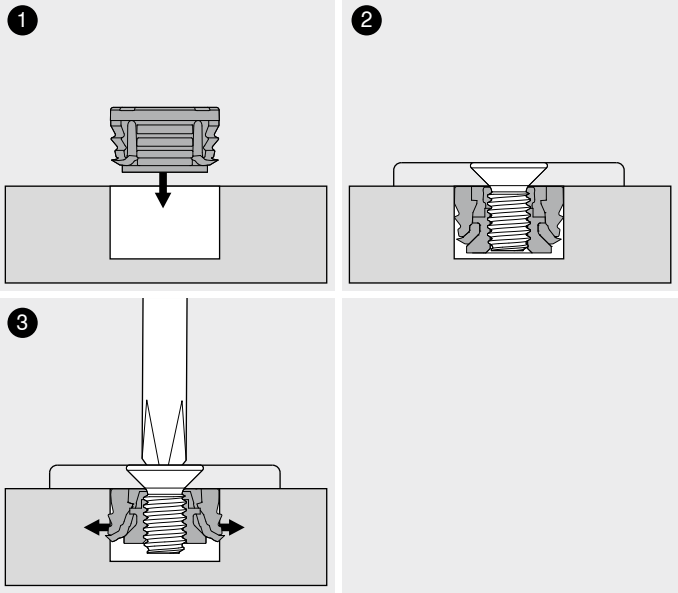

Ограничение ответственности

Компания Blum не несет ответственности за качество соединения при использовании крепления **EXPANDO T** для материалов, не входящих в список выше, или в комбинации с фурнитурой других производителей
Мы рекомендуем доверить монтаж квалифицированным специалистам

Дополнительная информация

Обзор 585
AVENTOS HS top – откидной подъемный механизм 32
AVENTOS HL top – вертикальный подъемный механизм 38
AVENTOS HK top – поворотный подъемный механизм 44
CLIP top BLUMOTION | **CLIP top** – петли 72
LEGRABOX 196
MERIVOBOX 250
Стабилизатор фасада/дна для тонких фасадов 245

Подробнее о нашей новой системе крепления EXPANDO T

Короткая ссылка
www.blum.com/EXPANDO_T_3

Монтаж, демонтаж и регулировка

Короткая ссылка
www.blum.com/a720

Навеска на саморезы

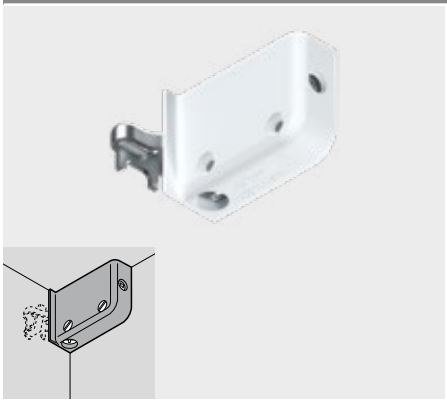

- Пластмассовый корпус с оцинкованным крючком из стали
- Регулировка в трех плоскостях
- Нагрузка 130 кг на каждую пару в соответствии с DIN EN 15939 (условия испытания A)

Информация для заказа

	Исполнение	Цвет	№ арт.
	Правый	WS | BR | R9001	48N0510.02
	Левый		48N0510.03

BR	Коричневый
R9001	Кремово-белый (RAL 9001)
WS	Белый

Дополнительная информация

Стандарты испытаний	712

Проектирование

Необходимое пространство

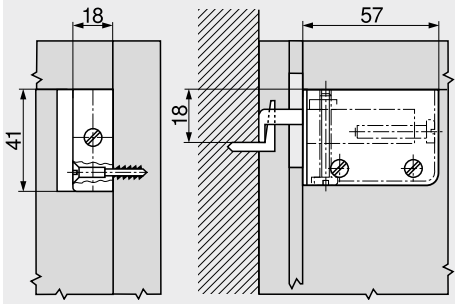

Позиция крепления

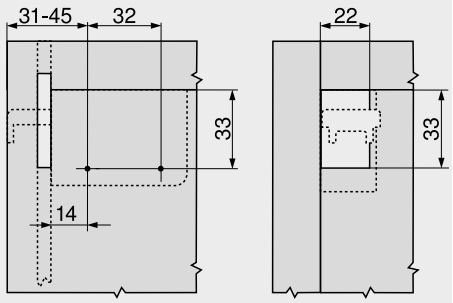

На боковине корпуса и вырез в задней стенке

Навеска под пресс

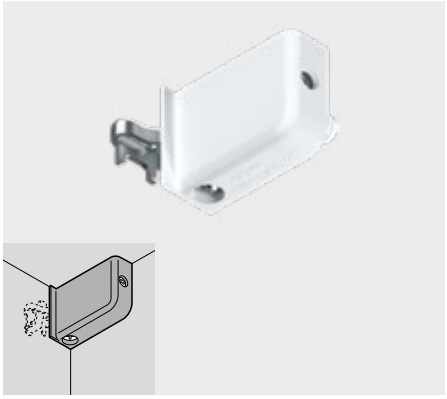

- Пластмассовый корпус с оцинкованным крючком из стали
- Регулировка в трех плоскостях
- Нагрузка 130 кг на каждую пару в соответствии с DIN EN 15939 (условия испытания A)

Информация для заказа

	Исполнение	Цвет	№ арт.
	Правый	WS	48N0610.02
	Левый		48N0610.03

WS	Белый

Принадлежности

	Обозначение	№ арт.
	Матрица – навески – 48N0610.02 | 48N0610.03	[1] MZM.0078

[1] **MINIPRESS**

Дополнительная информация

Стандарты испытаний	712

Проектирование

Необходимое пространство

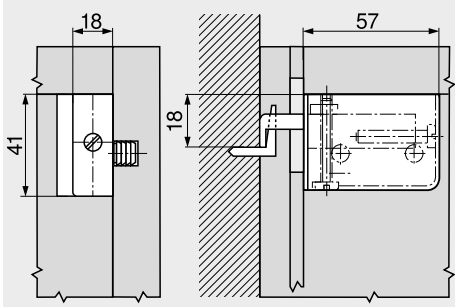

Позиция крепления

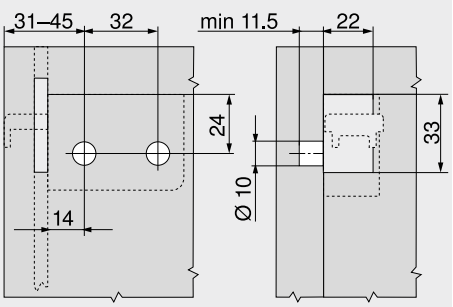

На боковине корпуса и вырез в задней стенке

Стяжка на саморезы

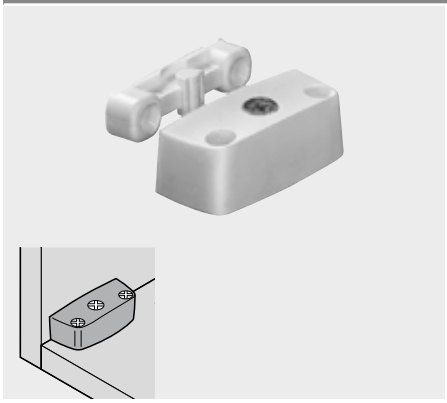

- Пластмассовый корпус с цинковым эксцентриком
- Ответная часть из пластмассы

Информация для заказа

	Обозначение	Цвет	№ арт.
	Стяжка на саморезы	WS	40.2000

WS Белый

Проектирование

Дно/крышка корпуса

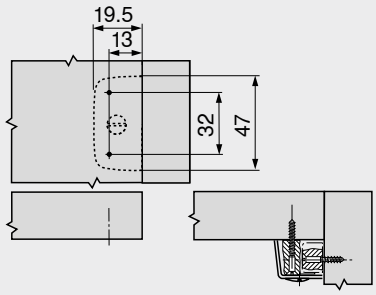

Боковина корпуса

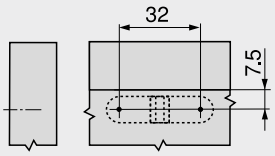

Стяжка под пресс

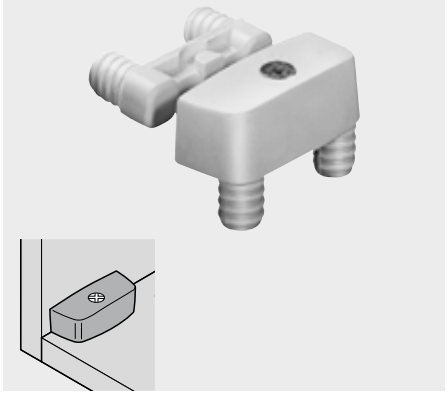

- Пластмассовый корпус с цинковым эксцентриком
- Ответная часть из пластмассы

Информация для заказа

	Обозначение	Цвет	№ арт.
	Корпус стяжки	WS	40.2110
	Ответная часть	NA	40.2120.02

NA Нейтральный
WS Белый

Проектирование

Обработка корпуса

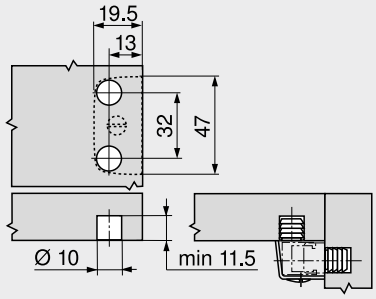

Боковина корпуса

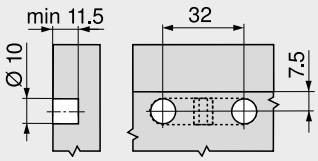

Стяжка с шурупом

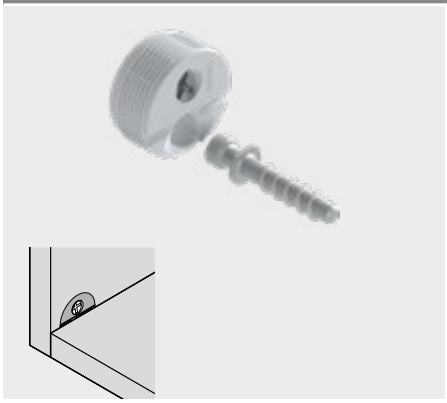

- Пластмассовый корпус с цинковым эксцентриком
- Шуруп из цинкового литья

Информация для заказа

	Обозначение	Цвет	№ арт.
	Стяжка с шурупом	WS | BR	42.0700.01

BR Коричневый
WS Белый

Принадлежности

	Обозначение		№ арт.
	Матрица – ответная часть – 42.0700.01	[1]	MZM.0077

[1] MINIPRESS

Проектирование

Дно/крышка корпуса

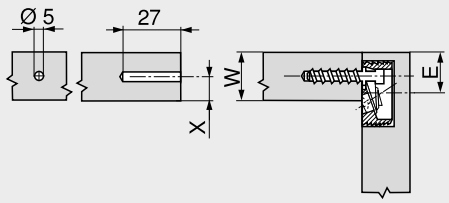

E = W – X + 8 мм
X макс. = 9.5 мм

Боковина корпуса

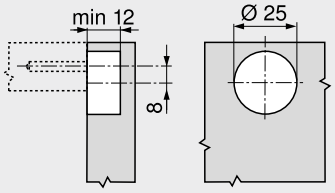

Стяжка с шурупом

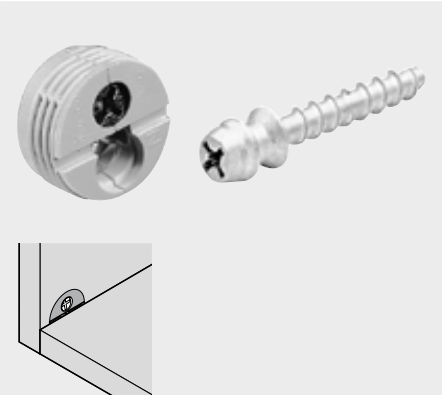

- Пластмассовый корпус с цинковым эксцентриком
- Шуруп из цинкового литья

Информация для заказа

	Обозначение	Цвет	№ арт.
	Корпус стяжки	WS | BR	40.0110N
	Шуруп для стяжки	ZN	40.0720

BR Коричневый
WS Белый
ZN Цинк

Принадлежности

	Обозначение		№ арт.
	Матрица – корпус стяжки – 40.0110N | 40.0200N	[1]	MZM.0070

[1] MINIPRESS

Проектирование

Обработка корпуса

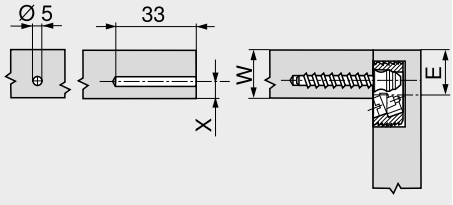

E = W – X + 5.8 мм
X макс. = 8 мм

Боковина корпуса

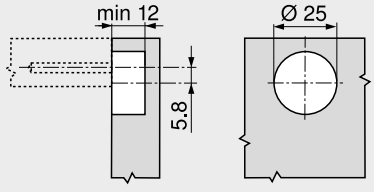

Стяжка с дюбелем и распорным штифтом

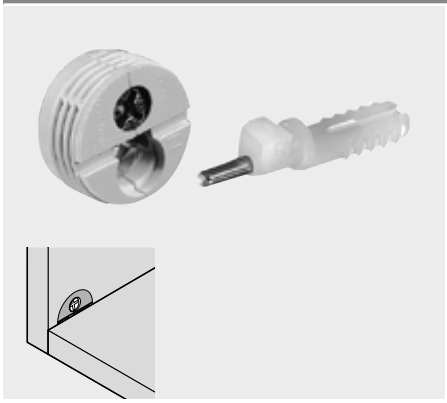

- Пластмассовый корпус с цинковым эксцентриком
- Пластмассовый дюбель с распорным штифтом из стали

Информация для заказа

	Обозначение	Цвет	№ арт.
	Стяжка с дюбелем и распорным штифтом	WS	40.0200N

WS Белый

Принадлежности

	Обозначение		№ арт.
	Матрица – корпус стяжки – 40.0110N | 40.0200N	[1]	MZM.0070

[1] MINIPRESS

Проектирование

Дно/крышка корпуса

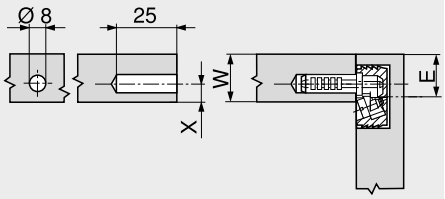

E = W – X + 7.4 мм
X макс. = 9 мм

Боковина корпуса

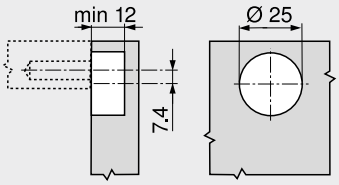

Стяжка с ответной частью под систему 32

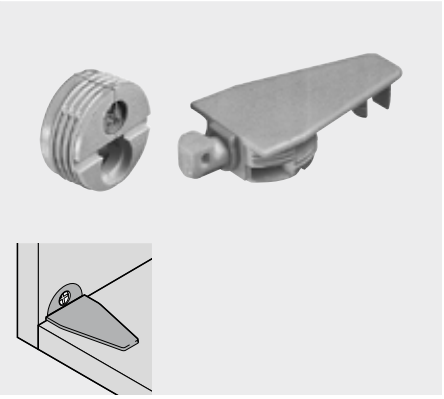

- Пластмассовый корпус с цинковым эксцентриком
- Ответная часть из пластмассы

Информация для заказа

	Обозначение	Цвет	№ арт.
	Корпус стяжки	WS | BR	40.0110N
	Ответная часть		40.0620

BR Коричневый
WS Белый

Принадлежности

	Обозначение		№ арт.
	Матрица – корпус стяжки – 40.0110N | 40.0200N	[1]	MZM.0070
	Матрица – ответная часть – 40.0620	[1]	MZM.0071

[1] MINIPRESS

Проектирование

Обработка корпуса

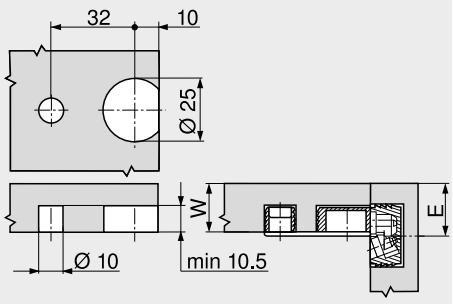

E = W + 1.5 мм

Боковина корпуса

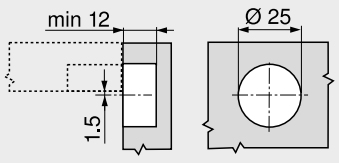



Что является решающим фактором для удачной реализации Ваших проектов? Во-первых, это наша высококачественная фурнитура для мебели, а во-вторых, наши удобные сервисы. Они в точности отвечают Вашим потребностям на каждом этапе производственного процесса.

Помогая Вам работать более эффективно и экономить время. Уникальное сочетание этих двух факторов превращает наши решения в ключевой комплекс для достижения успеха. Они подходят под Ваши индивидуальные особенности и доступны в любом месте и в любое время.

Благодаря нашим электронным сервисам, станкам, приспособлениям для монтажа и шаблонам мы открываем Вам разнообразные возможности для максимального использования потенциала наших изделий.

Электронные сервисы



С помощью электронных сервисов Blum мы поддерживаем Вас в режиме онлайн в любое время и в любом месте. Наши сервисы ориентированы непосредственно на решение Ваших повседневных вопросов. Каждый из них позволяет Вам проще и быстрее достичь оптимального результата.

Станки



Наш ассортимент сверлильно-присадочных станков позволит Вам решить любую задачу.

Приспособления для сборки



Наши приспособления для монтажа помогут Вам выполнить точную сборку систем выдвижения Blum.

Шаблоны



Наши шаблоны обеспечивают точную присадку изделий.

Электронные сервисы

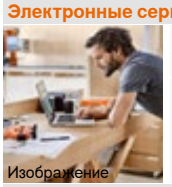
Изображение

Электронные сервисы	604
Обзор	605

Станки


Изображение

Станки	616
Обзор	617
Обзор – возможности	618

Приспособления для сборки

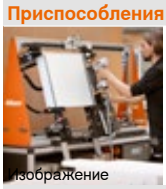
Изображение

Приспособления для сборки	654
Обзор	655

Шаблоны


Изображение

Шаблоны	660
Обзор	661
Обзор – шаблоны	662
Обзор – возможности	664

E-SERVICES – эффективная поддержка на каждом этапе работы



С помощью электронных сервисов Blum мы поддерживаем Вас в режиме онлайн в любое время и в любом месте. В зависимости от Ваших индивидуальных потребностей они будут сопровождать Вас на одном или нескольких этапах работы или на протяжении всей технологической цепочки. Они помогают Вам работать еще более эффективно и быстрее достигать желаемого результата. Это Ваш персональный код доступа к реальным преимуществам цифрового мира.

Медиатека маркетинговых материалов



Разнообразные материалы для любых маркетинговых целей.

База данных изделий



Техническая информация об изделиях Blum.

Конфигуратор изделий

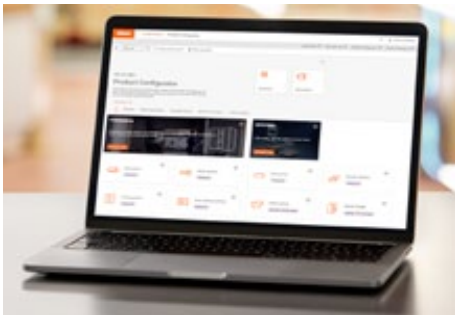

Подбор и заказ фурнитуры, проектирование конструкций.

Конфигуратор корпусов



Оптимальная поддержка на всех этапах работы – от проектирования до передачи данных в производство.

Сервис данных CAD/CAM

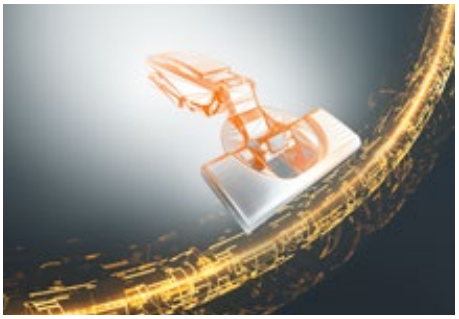

Прямой доступ к актуальным данным.

Приложение EASY ASSEMBLY



Электронный помощник для сборщиков.

Обозначение	Стр.	Этапы работы						
		Маркетинговое продвижение	Макеты | Проектирование | Ассортимент	Конструирование	Заказ	Изготовление	Доставка | Монтаж	Послепродажное обслуживание
Применение								
 Медиатека маркетинговых материалов	606	•						
 База данных изделий	607		•	•				
 Конфигуратор изделий	608		•	•	•	•		
 Конфигуратор корпусов	610		•	•	•	•		
 Сервис данных CAD/CAM	612			•		•		
Интерфейсы	613							
EA blum Приложение **EASY ASSEMBLY**	614						•	
Послепродажное обслуживание	615							•

Медиатека маркетинговых материалов



Разнообразные материалы для любых маркетинговых целей

В нашей Медиатеке маркетинговых материалов Вы найдете медиаданные профессионального качества для создания Вашей собственной стратегии продвижения на рынке – бесплатно и в любое время суток. Скачивайте видео, фотографии или брошюры высокого качества и продвигайте Ваши изделия, используя эффектные рекламные материалы.

- Используйте более 19000 маркетинговых материалов Blum на более чем 40 языках
- Скачивайте бесплатно брошюры, буклеты, фотографии, логотипы, фильмы, презентации, технические руководства, сертификаты и т.п.
- Продвигайте изделия Blum и мебель с фурнитурой Blum еще более эффективно – в Вашем онлайн-магазине, демонстрационном зале или при общении с покупателем

Этапы работы

На каких этапах работы Вам будет оказана поддержка?

Маркетинговое продвижение	Макеты | Проектирование | Ассортимент	Конструирование	Заказ	Изготовление	Доставка | Монтаж	Послепродажное обслуживание

Маркетинговое продвижение	Мы помогаем в рыночном продвижении Вашей мебели, оснащенной фурнитурой Blum, бесплатно предоставляя Вам всевозможные маркетинговые материалы на более чем 40 языках. Сэкономьте время и затраты на изготовление собственных брошюр.

Полезные функции



Медиаколлекция

С помощью медиаколлекции Вы можете выбрать различные данные для будущей работы и сохранить их, используя собственную структуру папок. Таким образом Вы легко управляете всеми материалами в соответствии с Вашими потребностями. Вы можете поделиться этими папками, или даже отдельными файлами, со своей командой, отправив ссылку, или загрузить их себе на компьютер в различных форматах.

Дополнительная информация

Обзор 605

Медиатека маркетинговых материалов

Короткая ссылка
www.blum.com/s017

База данных изделий

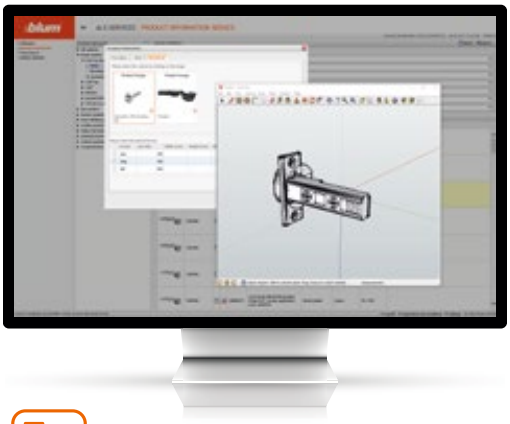

Техническая информация об изделиях Blum

В Базе данных изделий содержится вся важная информация о каждом изделии Blum. Скачивайте описание изделий, технические данные, чертежи, данные CAD и другую подробную информацию для дальнейшей работы.

- Обзор всех доступных на Вашем рынке артикулов Blum
- Полные описания изделий, включая технические характеристики
- Точные данные непосредственно от производителя фурнитуры для свободного использования
- Возможность скачивания различных данных об изделиях: фото, графики, чертежей и данных 3D-CAD для проектирования конструкций с фурнитурой Blum

Этапы работы

На каких этапах работы Вам будет оказана поддержка?

Маркетинговое продвижение | **Макеты \| Проектирование \| Ассортимент** | **Конструирование** | Заказ | Изготовление | Доставка \| Монтаж | Послепродажное обслуживание

Макеты | Проектирование | Ассортимент	База данных изделий дает Вам представление о том, какие товары доступны на Вашем рынке. Технические характеристики каждого артикула представлены коротко и наглядно. Это поможет Вам при проектировании или планировании конструкции Вашей мебели.
Конструирование	База данных изделий, помимо технических характеристик для проектирования, предоставляет также чертежи и данные 3D-CAD по каждому отдельному артикулу.

Функции



Информация об изделиях

Простой поиск по категориям изделий или свободный поиск. Благодаря ему Вы быстро найдете всю основную информацию о каждом артикуле. Более подробная информация, такая как номер артикула, идентификационный номер, вес, EAN-код, а также детали упаковки и материала товара представлены в краткой форме.



Подробное описание изделий

В дополнение ко всем техническим характеристикам каждого артикула Вы можете загрузить также различные изображения, графику, чертежи и данные 3D-CAD.

Дополнительная информация

Обзор 605

База данных изделий

Короткая ссылка
www.blum.com/s001

Конфигуратор изделий



Быстрый и удобный подбор, заказ и изготовление изделий

Конфигуратор изделий позволяет легко и быстро подобрать правильную фурнитуру для проектируемой Вами мебели. Полные списки артикулов для всего проекта Вы можете затем отправить непосредственно выбранному Вами дилеру. Результат проектирования включает производственные чертежи для печати или данные CAD для дальнейшей обработки в Вашей программе проектирования. Для передачи на **EASYSTICK** или станок с ЧПУ в Вашем распоряжении данные в формате BXF[1] или данные CAM.

- Полные списки фурнитуры для безошибочного оформления заказа
- Детализированный результат проектирования с информацией по конструированию, монтажу, регулировке и изготовлению
- Все функции доступны на планшетах и смартфонах
- Интуитивно понятный процесс выбора изделий вплоть до получения точных и безошибочных списков артикулов с полезной информацией о новинках

Этапы работы

На каких этапах работы Вам будет оказана поддержка?

Маркетинговое продвижение | **Макеты | Проектирование | Ассортимент** | **Конструирование** | **Заказ** | **Изготовление** | Доставка | Монтаж | Послепродажное обслуживание

Макеты | Проектирование | Ассортимент	Подбор правильной фурнитуры для Ваших мебельных проектов: простое и быстрое формирование полных и проверенных изготовителем списков артикулов значительно упрощает проектирование и разработку предложений.
Конструирование	Точный расчет решений Blum со всеми соответствующими размерами. При загрузке предоставляются данные CAD в форматах 2D и 3D в виде составных моделей – точно согласованных с Вашими проектами мебели (размеры, калькуляция веса, тип материала, нагрузка,...). Разнообразные возможности экспорта для дальнейшего использования данных в Ваших программах проектирования.
Заказ	Списки артикулов можно сохранять в разделе «Мои проекты», структурируя их по проектам клиентов. Полные, проверенные списки артикулов можно быстро и удобно отправить выбранным дилерам.
Изготовление	Подробный результат проектирования с чертежами раскроя, производственными чертежами и данными CAD/CAM поможет Вам при изготовлении мебели. Независимо от того, производите ли Вы ее вручную или с использованием станков.

Применение

Моя библиотека	Мои проекты | мои списки фурнитуры	Интерфейс для передачи данных в магазины дилеров
Повторяющиеся конфигурации можно сохранить в виде шаблона с использованием Ваших индивидуальных настроек.	Сохранение конфигураций и объединение их в проекты позволят Вам позже вернуться к результатам Вашей работы.	Простая отправка полных, проверенных списков артикулов выбранным дилерам.

[1] Файл BXF (Blum eXchange-Format) содержит не только данные о фурнитуре, но и информацию для обработки комплектующих из ДСП для производства, например, схемы раскроя и карты сверления.

Конфигуратор изделий

Функции

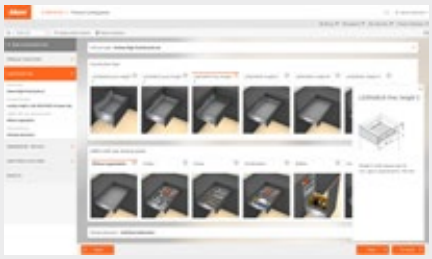

Выбор изделий – правильная фурнитура в несколько кликов

С помощью последовательного процесса выбора изделий Вы находите подходящую фурнитуру для Вашего проекта мебели. При сложных мебельных конструкциях на помощь приходят дополнительные калькуляторы, позволяющие рассчитать правильный вес фасада для подъемного механизма или выбрать наиболее подходящий механизм **TIP-ON BLUMOTION**. Готовые списки артикулов для таких конструкций, как **SPACE STEP** или **CABLOXX**, можно создавать легко и быстро.



Полноценный результат планирования – для всех видов производства

Полноценный результат проектирования включает все необходимые виды данных: проверенные производителем списки артикулов, точные и безошибочные данные 2D-/3D-CAD, которые можно использовать далее в специальных конструкторских программах, производственные чертежи для мелкосерийного производства, информация по проектированию и монтажу, списки деревянных деталей и обзор в 3D для быстрой визуальной проверки. Все это Вы получаете по каждой отдельной конфигурации или собираете для всего проекта.

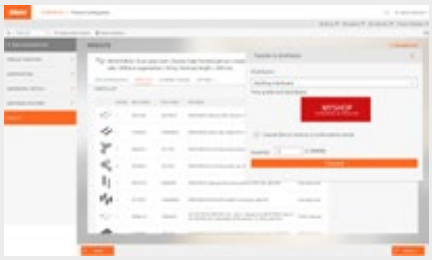

Отправка списков артикулов выбранным дилерам

Вы можете управлять нашими проверенными списками артикулов в проектах и отправлять их непосредственно выбранным дилерам несколькими щелчками мыши. Структурируйте свои проекты в приложении «Мои проекты» и используйте «Мои списки фурнитуры» для формирования крупных заказов, в том числе по нескольким проектам.



Библиотека – полезные шаблоны по стандартам Вашей мастерской

Используйте приложение «Моя библиотека» для хранения необходимых, часто повторяющихся конфигураций в виде шаблонов. В шаблонах библиотеки можно указать Ваши значения по умолчанию и сохранить их для дальнейшей работы.
При следующем обращении к шаблону Ваши личные стандартные значения будут уже заполнены. Вы должны будете внести лишь несколько значений. Это сэкономит Вам много времени – проверенный список фурнитуры для заказа можно будет создать всего в несколько кликов.

Дополнительная информация

Обзор 605

Конфигуратор изделий

Короткая ссылка
www.blum.com/s002

Конфигуратор корпусов



Оптимальная поддержка на всех этапах работы – от проектирования до передачи данных в производство

Спроектируйте корпус с фурнитурой Blum всего в несколько щелчков мыши. Встроенная проверка на столкновение позволит Вам избежать ошибок, т.е. создавать такие конструкции, которые гарантированно можно реализовать на практике. Детализированный результат существенно упрощает работу на всех стадиях: проектирования, конструирования, заказа и изготовления мебели.

- Комплексное онлайн-приложение с понятным интерфейсом – без установки обновлений вручную
- Проектирование корпусов с учетом проверки фурнитуры на столкновение и экономия времени

Этапы работы

На каких этапах работы Вам будет оказана поддержка?

Маркетинговое продвижение | Макеты \| Проектирование \| Ассортимент | Конструирование | Заказ | Изготовление | Доставка \| Монтаж | Послепродажное обслуживание

Макеты | Проектирование | Ассортимент	Конфигурируйте и сохраняйте Ваши проекты онлайн. Вы получите полные и проверенные списки артикулов для заказов Ваших клиентов.
Конструирование	Наши Конфигуратор изделий и Конфигуратор корпусов помогут Вам подобрать подходящую фурнитуру при проектировании мебели. Вы получите данные CAD в самых популярных форматах, которые можете использовать в дальнейшем в своих программах проектирования. Ваша программа имеет интерфейс BXF[1]? Тогда воспользуйтесь нашими данными в формате BXF[1] с дополнительной информацией для производства.
Заказ	Отправляйте полные списки артикулов непосредственно в интернет-магазин или службу поддержки выбранных дилеров. Управлять своими проектами и списками фурнитуры для заказа удобно в разделах «Мои проекты» и «Мои списки фурнитуры».
Изготовление	Используйте наши списки артикулов, размеры раскроя деталей или чертежи для производства – в цифровой или аналоговой форме для печати. Переносите свои результаты проектирования в формате BXF[1] на станок **MINIPRESS** с **EASYSTICK**.

[1] Файл BXF (Blum eXchange-Format) содержит не только данные о фурнитуре, но и информацию для обработки комплектующих из ДСП для производства, например, схемы раскроя и карты сверления.

Конфигуратор корпусов

Функции



Проектирование корпусов

При конструировании Вам необходимо определить высоту, ширину, глубину, а также крышку, дно и заднюю стенку Вашего корпуса. Процесс проектирования может проходить еще быстрее, если Вы сохраните часто используемые размеры корпуса в виде шаблона. Изменения в конструкцию корпуса можно вносить и после выбора фурнитуры.



Выбор фурнитуры

Нажмите и перетащите с помощью мыши доступную для Вашего региона фурнитуру в свой корпус. Экономьте время при проектировании, дублируя изделия одним щелчком мыши или используя свои персональные шаблоны.

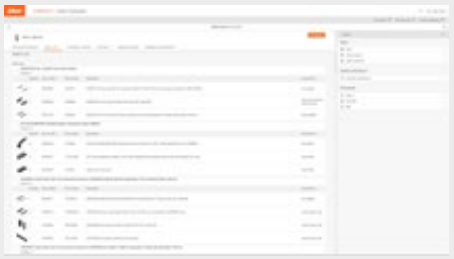

Результаты проектирования

Детализированный результат проектирования существенно упрощает процесс производства мебели.

- Проектирование: используйте полные и проверенные списки артикулов для коммерческих предложений Вашим клиентам
- Конструирование: продолжайте работать с полученными данными CAD и данными в формате BXF[1] в Ваших программах CAD
- Заказ: отправляйте списки артикулов непосредственно в интернет-магазин или службу поддержки выбранных дилеров
- Производство: распечатывайте необходимую для производства информацию или переносите данные в формате BXF[1] станок **MINIPRESS** с **EASYSTICK**



Мои проекты | мои списки фурнитуры

В разделе «Мои проекты» Вы можете сохранять результаты Вашего проектирования и управлять ими. Благодаря этому вся информация останется доступной Вам в течение долгого времени.
С помощью функции «Мои списки фурнитуры» Вы сможете удобно формировать Ваши заказы и отправлять их непосредственно в интернет-магазин или службу поддержки выбранных дилеров.

[1] Файл BXF (Blum eXchange-Format) содержит не только данные о фурнитуре, но и информацию для обработки комплектующих из ДСП для производства, например, схемы раскроя и карты сверления.

Дополнительная информация

Обзор 605

Конфигуратор корпусов

Короткая ссылка
www.blum.com/s003

Сервис данных CAD/CAM



Ваш путь к актуальным данным CAD/CAM

Чтобы оказать Вам максимальную поддержку при проектировании и производстве мебели, мы предлагаем множество различных форматов данных CAD/CAM. Наш Сервис данных CAD/CAM предоставляет доступ к актуальной и достоверной информации о фурнитуре в любое время суток.

- Используйте актуальные данные CAD/CAM[2], проверенные производителем
- Проектируйте с помощью наших конфигураторов и скачивайте чертежи для производства, данные в формате BXF[1], варианты конструкций – точные и с проверенной возможностью их реализации
- Вам не хватает данных?
  Просто запросите у нас недостающую информацию, например, чертежи для специальных конструкций

Этапы работы

На каких этапах работы Вам будет оказана поддержка?

Маркетинговое продвижение | Макеты | Проектирование | Ассортимент | **Конструирование** | Заказ | **Изготовление** | Доставка | Монтаж | Послепродажное обслуживание

Конструирование	Вы получите данные CAD в самых популярных форматах 2D и 3D, а также в нашем формате BXF[1]. Со всем этим Вы можете работать дальше в Вашей программе проектирования с интерфейсом BXF[1]. Данные CAD предоставляются для отдельных элементов, целых конфигураций или в виде пакета данных.
Изготовление	Скачивайте данные для производства, например производственные чертежи, или используйте наши данные CAM[2], представленные в самых популярных форматах, для Вашей программы CAM. Наши данные в формате BXF[1] включают также производственную информацию для обработки Ваших комплектующих из ДСП.

Данные для скачивания в сервисе данных CAD/CAM

- Пакет данных CAD/CAM[2]
- Отдельное изделие (3D)
- Конфигурация (3D)
- Установочные чертежи (2D)
- Чертежи для производства (2D)
- Данные CAM[2] для дальнейшей обработки на станке с ЧПУ
- Данные в формате BXF[1]
- Индивидуальный запрос клиента для нестандартных конструкций или при наличии вопросов

1 Файл BXF (Blum eXchange-Format) содержит не только данные о фурнитуре, но и информацию для обработки комплектующих из ДСП для производства, например, схемы раскроя и карты сверления.

2 Доступные для выбора данные CAM относятся к соответствующим отдельным изделиям. Поэтому, пожалуйста, выполните вручную правильное позиционирование на деревянных деталях.

Дополнительная информация

Обзор 605

Сервис данных CAD/CAM

Короткая ссылка
www.blum.com/s004

Интерфейсы



Простое проектирование мебели с изделиями Blum

С помощью Конфигуратора корпусов и Конфигуратора изделий Вы можете быстро и просто спроектировать наши изделия. Полученные при этом проверенные списки артикулов можно удобно передать в онлайн-магазин выбранного дилера.

Мы также тесно сотрудничаем с разработчиками программ CAD/CAM. Наши партнеры по программному обеспечению интегрировали данные о фурнитуре Blum в свои программы и предоставили Вам возможность таким образом легко проектировать фурнитуру Blum. Другие, в свою очередь, предлагают удобные интерфейсы к нашим конфигураторам.

Интерфейс для передачи данных в магазины дилеров



Мои проекты

Создайте с помощью наших конфигураторов полные и проверенные списки артикулов. которые можно с легкостью разложить в папки и затем передать напрямую в онлайн-магазин выбранного дилера. В онлайн-магазине дилера Вы можете ознакомиться со всеми деталями, связанными с заказом, и завершить покупку фурнитуры.

Интерфейс для программ CAD/CAM



Выбор изделий – правильная фурнитура в несколько кликов

Вам нужны технические параметры фурнитуры Blum для Вашей программы CAD/CAM? Создавайте в наших Конфигураторах конструкции и. получайте полные данные, соответствующие именно Вашим производственным процессам.

- Интерфейс BXF[1], чтобы импортировать результаты проектирования в Вашу программу для дальнейшей работы
- Скачивание данных CAD/CAM или списков артикулов в формате CSV или XLS для дальнейшей обработки в Вашей программе проектирования
- Воспользуйтесь нашим бесплатным сервисом данных CAD/CAM



Данные об изделиях Blum, интегрированные в Вашу программу CAD/CAM

С некоторыми партнерами мы интегрировали библиотеку фурнитуры Blum непосредственно в их программное обеспечение. Благодаря этому Вы можете добавить данные CAD/CAM по отдельным изделиям или целым конструкциям в Ваши проекты мебели в Вашей привычной программе.



Партнеры по программному обеспечению

Дополнительную актуальную информацию о наших партнерах по программному обеспечению можно найти на сайте www.blum.com/interfaces.

[1] Файл BXF (Blum eXchange-Format) содержит не только данные о фурнитуре, но и информацию для обработки комплектующих из ДСП для производства, например, схемы раскроя и карты сверления.

Дополнительная информация

Обзор 605

Партнеры по программному обеспечению

Короткая ссылка
www.blum.com/interfaces

Интерфейсы

Короткая ссылка
www.blum.com/s061

Приложение EASY ASSEMBLY

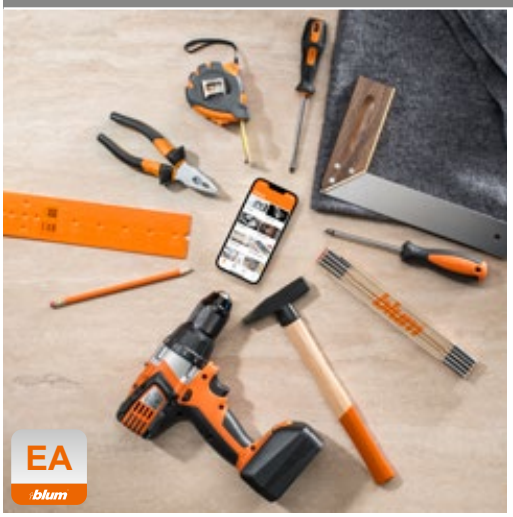

Электронный помощник для сборщиков

Вы хотите установить и правильно отрегулировать петли, подъемные механизмы, системы выдвижения или другую фурнитуру Blum? Приложение **EASY ASSEMBLY** для смартфонов и планшетов поможет Вам, если у Вас есть вопросы по монтажу и регулировке изделий Blum. Приложение содержит инструкции и фильмы по монтажу для всех изделий Blum.

Этапы работы

На каких этапах работы Вам будет оказана поддержка?

Маркетинговое продвижение | Макеты \| Проектирование \| Ассортимент | Конструирование | Заказ | Изготовление | **Доставка \| Монтаж** | Послепродажное обслуживание

Доставка | Монтаж	Приложение **EASY ASSEMBLY** предоставляет Вам всю необходимую информацию для монтажа и регулировки изделий Blum.

Функции



Обзор всех инструкций по монтажу

EASY ASSEMBLY содержит полный перечень инструкций по монтажу, упорядоченных по группам изделий. Приложение имеет интуитивно понятный интерфейс и удобно в эксплуатации.



Интерактивные функции

Интерактивные функции позволяют точно определить позиции присадки и отрегулировать фурнитуру Blum.

Дополнительная информация

Обзор 605

Приложение EASY ASSEMBLY

Короткая ссылка
www.blum.com/s015

Послепродажное обслуживание



Персональные консультации

У Вас есть вопросы или проблемы, которые Вас беспокоят? Мы всегда рядом, и Вы можете обратиться к нам в любое время после покупки наших изделий. Наша служба поддержки доступна по всему миру и на многих языках. Мы отвечаем на Ваши запросы лично по телефону, по электронной почте и в чате. Не стесняйтесь обращаться к нам – вместе мы обязательно решим Ваши проблемы.

Этапы работы

На каких этапах работы Вам будет оказана поддержка?

Маркетинговое продвижение | Макеты \| Проектирование \| Ассортимент | Конструирование | Заказ | Изготовление | Доставка \| Монтаж | **Послепродажное обслуживание**

Функции



Всегда в контакте при любых вопросах

Наши эксперты с удовольствием ответят на любые Ваши вопросы – от технических деталей до проектирования и установки фурнитуры Blum. Вы получите исчерпывающую консультацию по всем нашим изделиям и сервисам.



Профессиональная поддержка по всем вопросам

Наши сотрудники помогут Вам при монтаже и регулировке фурнитуры Blum, в том числе непосредственно на месте у Вашего заказчика, а также порекомендуют приспособление для сборки и электронные сервисы, которые соответствуют Вашим потребностям.

Представители отдела продаж будут рады лично представить Вам новые изделия Blum, включая образцы, и проконсультировать Вас по вопросам реализации индивидуальных проектов мебели.

Дополнительная информация

Обзор 605

Техническая консультация

Короткая ссылка
www.blum.com/s020

Быстрая и точная установка высочайшего качества



Сверлильно-присадочные станки Blum предназначены не только для установки фурнитуры Blum, но и для сверления других отверстий в корпусе. Они обеспечивают точное сверление и удобную установку фурнитуры.

Широкий ассортимент станки позволяет выполнить любую задачу в зависимости от Ваших потребностей. Быстрая настройка и легкая эксплуатация обеспечивают рациональную установку всей фурнитуры Blum.



MINIPRESS top для EASYSTICK

- Вертикальное сверление и запрессовка фурнитуры Blum
- Горизонтальное сверление (опционально)
- Смена сверлильных головок без инструмента
- Автоматическая настройка по осям X и Y



MINIPRESS top

- Вертикальное сверление и запрессовка фурнитуры Blum
- Смена линеек и сверлильных головок без инструмента
- Привычная система упоров



MINIPRESS P

- Вертикальное сверление и запрессовка фурнитуры Blum
- Установка дополнительных головок без инструмента
- Можно оснастить системой **EASYSTICK** (опционально)



Приспособление для фрезерования дна

- Точное фрезерование дна **LEGRABOX**



EASYSTICK – автоматически выставляемая линейка (по оси X).



Монтаж сверлильных головок без инструмента.



Запрессовка фурнитуры Blum (опционально).



Горизонтальное сверление (необязательный; возможно только на станке **MINIPRESS top** для **EASYSTICK**).

Обзор – возможности



Изображение

Обзор – возможности 618

Основное оборудование


Изображение

MINIPRESS top для **EASYSTICK** 622
MINIPRESS top 626
MINIPRESS P 630
Приспособление для фрезерования дна 634

Возможности

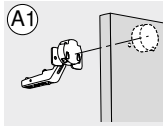

Изображение

MINIPRESS top для **EASYSTICK** | **MINIPRESS top** 636
MINIPRESS P 644

Принадлежности

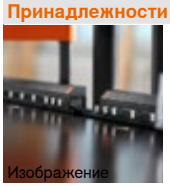
Изображение

EASYSTICK 650
Матрицы 652
Сверла 652

Пиктограммы

Только по запросу	Вертикальное сверление
Горизонтальное сверление	Установка фурнитуры Blum

Возможности

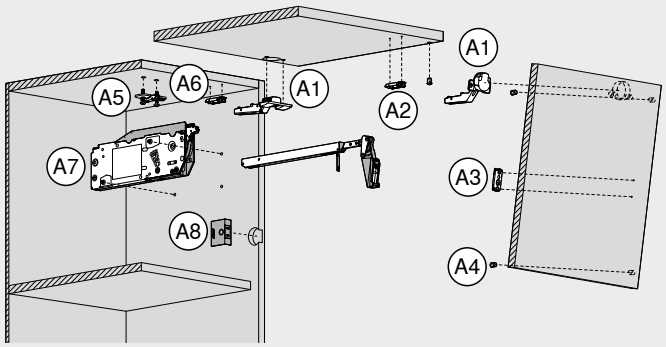

Установка – подъемные механизмы – AVENTOS HF top | HK-XS

Обработка фасада

A1 Петля
A2 Прямая ответная планка
A3 Прямая ответная планка | рычаг | крепление фасада
A4 Дистанционный амортизатор Blum

Обработка корпуса

A5 Крестообразная ответная планка
A6 Прямая ответная планка
A7 Силовой механизм – крепление корпуса
A8 Радиокнопка **SERVO-DRIVE**

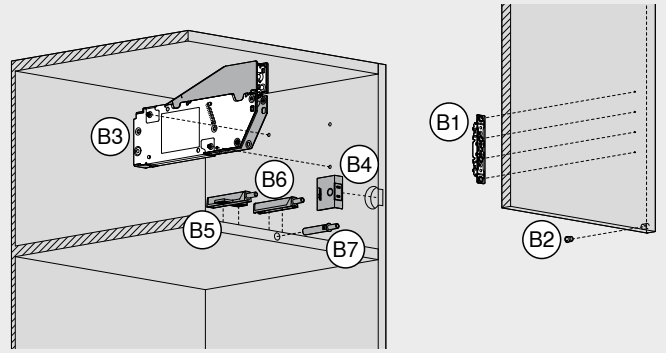

Установка – подъемные механизмы – AVENTOS HKi | HS top | HL top | HK top | HK-S

Обработка фасада

B1 Крепление фасада
B2 Дистанционный амортизатор Blum

Обработка корпуса

B3 Силовой механизм
B4 Радиокнопка **SERVO-DRIVE**
B5 **TIP-ON** – крестообразный держатель
B6 **TIP-ON** – прямой держатель
B7 **TIP-ON** – врезной

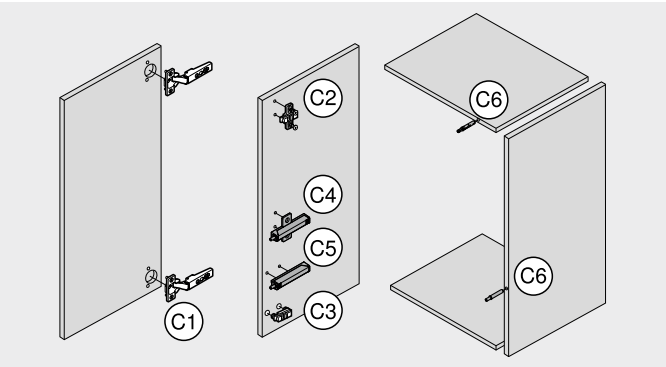

Установка – системы петель

Обработка фасада

C1 Петля

Обработка корпуса

C2 Крестообразная ответная планка
C3 Прямая ответная планка
C4 **BLUMOTION** | **TIP-ON** – крестообразный держатель
C5 **BLUMOTION** | **TIP-ON** – прямой держатель
C6 **BLUMOTION** | **TIP-ON** – врезной

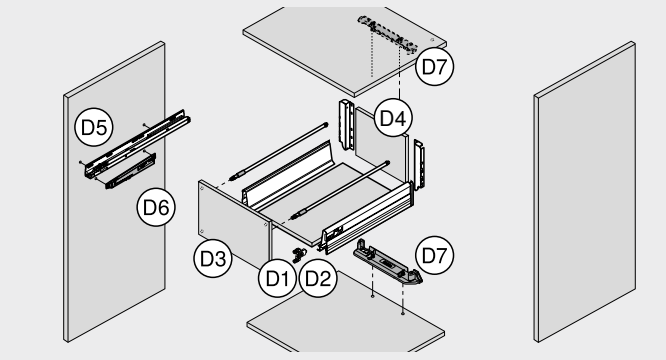

Установка – системы выдвижения и направляющие

Обработка фасада

D1 Крепление фасада **LEGRABOX** | **MERIVOBOX** | **TANDEMBOX** | **METABOX**
D2 Фасадный эксцентрик **MOVENTO** | **TANDEM**
D3 Дистанционный амортизатор Blum

Обработка ящиков

D4 Дно | задняя стенка

Обработка корпуса

D5 Направляющие к корпусу
D6 **BLUMOTION** для **METABOX**
D7 Держатель несущего профиля **SERVO-DRIVE**

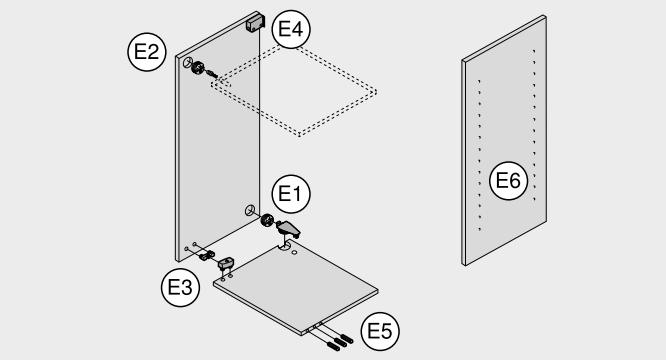

Установка – прочие изделия

Обработка корпуса

E1 Стяжка с ответной частью под систему 32
E2 Стяжка с шурупом
E3 Стяжка под пресс
E4 Навески

Установка – корпус

Обработка корпуса

E5 Торцевые отверстия под деревянные дюбели
E6 Сверление серийных отверстий

Вид обработки	MINIPRESS top для EASYSTICK Вертикальное | горизонтальное сверление		MINIPRESS top для EASYSTICK MINIPRESS top Вертикальное сверление		MINIPRESS P	
Основное оборудование		622		626		630
Принадлежности		623		627		631
Установка – подъемные механизмы – AVENTOS HF top | HK-XS						
Обработка фасада						
A1 Петля						
AVENTOS HF top | HK-XS	●	636	●	636	●	644
A2 Прямая ответная планка						
AVENTOS HF top | HK-XS	●	636	●	636	●	644
A3 Прямая ответная планка | рычаг | крепление фасада						
AVENTOS HF top | HK-XS	●	636	●	636	○	644
A4 Дистанционный амортизатор Blum						
AVENTOS HF top	●	636	●	636	●	644
Обработка корпуса						
A5 Крестообразная ответная планка						
AVENTOS HF top | HK-XS	●	636	●	636	●	644
A6 Прямая ответная планка						
AVENTOS HF top | HK-XS	●	636	●	636	●	644
A7 Силовой механизм – крепление корпуса						
AVENTOS HF top | HK-XS	●	637	●	637	○	644
A8 Радиокнопка **SERVO-DRIVE**						
AVENTOS HF top	●	637	●	637	●	645
Установка – подъемные механизмы – AVENTOS HKi | HS top | HL top | HK top | HK-S						
Обработка фасада						
B1 Крепление фасада						
AVENTOS HKi	●	637	●	637	○	645
B1 Крепление фасада						
AVENTOS HS top | HL top | HK top	●	637	●	637	○	645
B1 Крепление фасада						
AVENTOS HK-S	●	637	●	637	○	645
B2 Дистанционный амортизатор Blum						
AVENTOS HS top | HL top | HK top	●	637	●	637	●	645
Обработка корпуса						
B3 Силовой механизм						
AVENTOS HS top | HL top | HK top | HK-S	●	637	●	637	○	645
B4 Радиокнопка **SERVO-DRIVE**						
AVENTOS HS top | HL top | HK top	●	637	●	637	●	645
B5 **TIP-ON** – крестообразный держатель						
AVENTOS HKi | HK top | HK-S	●	638	●	638	●	645
B6 **TIP-ON** – прямой держатель						
AVENTOS HKi | HK top | HK-S	●	638	●	638	●	645
B7 **TIP-ON** – врезной						
AVENTOS HKi | HK top | HK-S	●	638	–		–	

● Рекомендуется ○ Возможно – Невозможно

Вид обработки		MINIPRESS top для EASYSTICK Вертикальное | горизонтальное сверление		MINIPRESS top для EASYSTICK MINIPRESS top Вертикальное сверление		MINIPRESS P	
Основное оборудование			622		626		630
Принадлежности			623		627		631
Установка – системы петель							
Обработка фасада							
C1	Петля	●	638	●	638	●	646
Обработка корпуса							
C2	Крестообразная ответная планка	●	638	●	638	●	646
C3	Прямая ответная планка	●	638	●	638	●	646
C4	**BLUMOTION** | **TIP-ON** Крестообразный держатель	●	639	●	639	●	646
C5	**BLUMOTION** | **TIP-ON** Прямой держатель	●	639	●	639	●	646
C6	**BLUMOTION** | **TIP-ON** Врезной	●	639	–		–	
Установка – системы выдвижения и направляющие							
Обработка фасада							
D1	Крепление фасада **LEGRABOX**	●	639	●	639	○	646
D1	Крепление фасада **MERIVOBOX**	●	639	●	639	○	647
D1	Крепление фасада **TANDEMBOX antaro** | **TANDEMBOX plus**	●	639	●	639	○	647
D1	Крепление фасада **METABOX**	●	639	●	639	○	647
D2	Фасадный эксцентрик **MOVENTO** | **TANDEM** 295.1000	●	640	●	640	●	647
D3	Дистанционный амортизатор Blum	●	640	●	640	●	647
Обработка ящиков							
D4	Дно | задняя стенка	●	640	●	640	○	647
Обработка корпуса							
D5	Направляющие к корпусу	●	640	●	640	○	648
D6	**BLUMOTION** для **METABOX**	●	640	●	640	○	648
D7	Держатель несущего профиля **SERVO-DRIVE**	●	640	●	640	○	648

● Рекомендуется ○ Возможно – Невозможно

Вид обработки		MINIPRESS top для EASYSTICK Вертикальное | горизонтальное сверление		MINIPRESS top для EASYSTICK MINIPRESS top Вертикальное сверление		MINIPRESS P	
Основное оборудование			622		626		630
Принадлежности			623		627		631
Установка – прочие изделия							
Обработка корпуса							
E1	Стяжка с ответной частью под систему 32 40.0110N | 40.0620	●	641	●	641	●	648
E2	Стяжка с шурупом 40.0200N | 42.0700.01	●	641	–		–	
E3	Стяжка под пресс 40.2110 | 40.2120.02	●	641	●	641	●	648
E4	Навески 48N0610.02 | 48N0610.03	●	641	●	641	●	648
Установка – корпус							
Обработка корпуса							
E5	Отверстия под деревянные шканты	●	649	–		–	
E6	Сверление серийных отверстий	●	642	●	642	○	648

● Рекомендуется ○ Возможно – Невозможно

Установка – системы зонирования

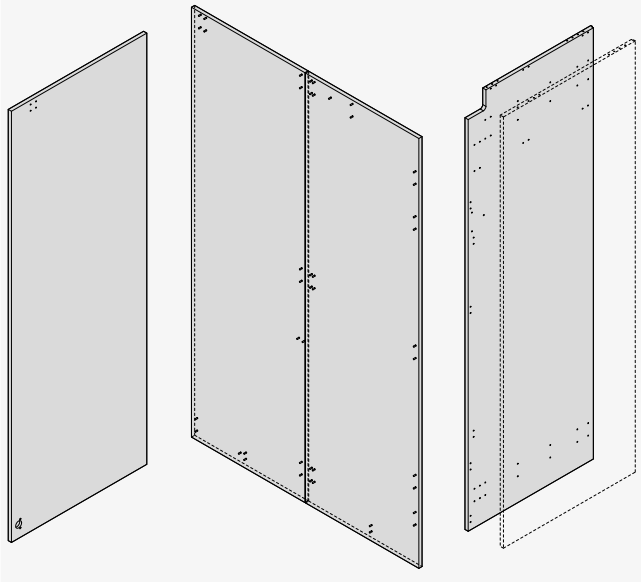

Обработка возможна только с помощью **MINIPRESS top** с **EASYSTICK**

Конфигуратор изделий

Короткая ссылка
www.blum.com/s050

MINIPRESS top для EASYSTICK


Изображение

MINIPRESS top для EASYSTICK – вертикальное | горизонтальное и вертикальное сверление

На станке **MINIPRESS top** с системой упоров **EASYSTICK** можно осуществлять любые операции по обработке корпусов и фасадов. Блок управления **EASYSTICK** позволяет Вам устанавливать параметры обработки деталей непосредственно на станке **MINIPRESS top**. **EASYSTICK** автоматически рассчитывает позиции сверления. Линейка | каретка станка автоматически выставляется в нужную позицию. Установите заготовку, просверлите, готово.

- Вертикальное сверление и запрессовка (опционально) фурнитуры Blum
- Горизонтальное сверление (опционально)
- Быстрая смена сверлильных головок с предустановленными сверлами
- Автоматическое перемещение каретки станка (по оси Y) до 350 мм
- Автоматически выставляемая линейка (по оси X) для заготовок размерами до 2681 мм
- Простая настройка размеров с помощью удобных элементов управления с точным отображением данных

Примеры использования

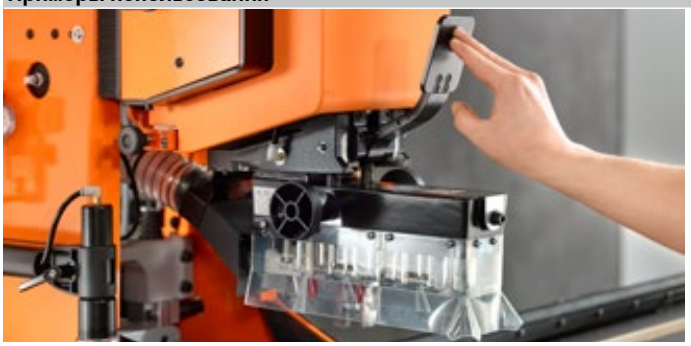

Установка сверлильных головок

Установка сверлильной головки, оснащенной сверлами или матрицей (опционально), производится быстро без инструмента с помощью рычага механизма быстрой фиксации.



Цифровой рабочий процесс: проектирование непосредственно на станке

Благодаря **EASYSTICK** проектирование и обработка деталей переходят на цифровой уровень. Вы можете проектировать непосредственно на станке либо использовать Ваши данные из Конфигуратора корпусов или изделий.



Удобная работа с Вашими заказ-нарядами на работу

С помощью сканера штрих-кода Вы можете найти нужный наряд на работу и продолжить обработку.



Эффективное и разностороннее использование

С **EASYSTICK** каретка станка может автоматически перемещаться (по оси Y) до 350 мм. Это увеличивает диапазон возможностей обработки и позволяет производить сверление центральных серийных отверстий при большой глубине корпусов.

MINIPRESS top для EASYSTICK



Изображение

MINIPRESS top для EASYSTICK – вертикальное | горизонтальное и вертикальное сверление

- С рабочим столом и комплектом инструментов
- Вкл. автоматически выставляемую каретку станка (по оси Y)
- Блок управления **EASYSTICK** 2.0, USB-адаптер WLAN, линейка **EASYSTICK**, сверлильные головки и прочие принадлежности не входят в основную комплектацию станка
- По желанию с устройством горизонтального сверления (3-шпиндельным)

Примечание

Станки могут быть подключены к Конфигуратору изделий

Короткая ссылка

www.blum.com/configurator

Информация для заказа

F1	MINIPRESS top для EASYSTICK – вертикальное | горизонтальное сверление		
	Напряжение (В)	**Частота (Гц)**	**№ арт.**
	3 x 400	50 | 60 [1]	**M75E2000**

Комплектация:

F1	1 x **MINIPRESS top** для **EASYSTICK** – вертикальное | горизонтальное сверление
–	1 x Набор инструментов
–	1 x Рабочий стол
–	1 x Прижимы (пневматические) – левый | правый
–	1 x Устройство торцевого сверления 3-шпиндельное

[1] Блок управления **EASYSTICK** и линейка **EASYSTICK** не входят в комплектацию

F2	MINIPRESS top для EASYSTICK – вертикальное сверление		
	Напряжение (В)	**Частота (Гц)**	**№ арт.**
	3 x 400	50 | 60 [1]	**M70E2000**

Комплектация:

F2	1 x **MINIPRESS top** для **EASYSTICK** – вертикальное сверление
–	1 x Набор инструментов
–	1 x Рабочий стол
–	1 x Прижимы (пневматические) – левый | правый

[1] Блок управления **EASYSTICK** и линейка **EASYSTICK** не входят в комплектацию

EASYSTICK

M2	Блок управления 2.0 **EASYSTICK**	651	H1	Линейка **EASYSTICK**	651
M4	Сетевой кабель	651	H6	**EASYSTICK** удлинительная линейка – левый | правый	651
M5	USB-адаптер WLAN	651	H12	Опора удлинительной линейки	651

Принадлежности

Сверлильные головки без держателя матрицы

		Количество шпинделей (шт.)	Расположение шпинделя	Расстояние между шпинделями (мм)	Быстросъемные патроны[1]	Держатель матрицы[2]	№ арт.	Сверление	Установка (опция)
G1		3		9.5 | 45	–	I18	**MZK.2000.01**	Петля	Петля
G2		2		32	■	I18	**MZK.210S**	Прямая ответная планка Крепление фасада Навески Стяжки **REVEGO**	Прямая ответная планка Крепление фасада Навески Стяжки
G3		2		32	■	I18	**MZK.211S**	Крестообразная ответная планка **REVEGO**	Крестообразная ответная планка
G4		8		32	■	–	**MZK.220S.01**	Крепление фасада Направляющая к корпусу Силовой механизм **REVEGO**	–
G5		3		32	–	–	**MZK.2400.01**	Серийные отверстия	–
G6		9		32	–	–	**MZK.2810.03**	Деревянные шканты Стяжки **REVEGO**	–
G7		11		32	■	–	**MZK.224S.01**	Крепление фасада Направляющая к корпусу Силовой механизм **REVEGO**	–

[1] Со сверлильными головками с быстросъемными патронами нельзя использовать сверла > Ø 10 мм

[2] Держатель матрицы для установки фурнитуры необходимо заказывать отдельно

● Левый ● Правый ■ С быстросъемным патроном

– Невозможно

Дополнительная информация

Обзор	617	Принадлежности – сверла	652	**MINIPRESS top**	
Обзор – возможности	618				
Возможности	636			**Короткая ссылка**	
Принадлежности – **EASYSTICK**	650			**www.blum.com/i012**	
Принадлежности – матрицы	652				

MINIPRESS top для EASYSTICK

Информация для заказа

Принадлежности

Линейка

		Обозначение	№ арт.	Применение
H11		Опора удлинительной линейки	MZV.3700	Для удлинительных линеек **MINIPRESS top** и **EASYSTICK**

Общие

		Обозначение	№ арт.	Применение
I1		Втулка быстросъемного патрона – левый	MZK.2023	Сверла ≤ 10 мм
I2		Втулка быстросъемного патрона – правый	MZK.2024	Сверла ≤ 10 мм
I3		Втулка быстросъемного патрона – левый	MZF.2000	Сверла > 10 мм
I4		Втулка быстросъемного патрона – правый	MZF.2000	Сверла > 10 мм
I10		Быстросъемный патрон	MZF.1030	MZF.2000 | MZF.1010 | MZF.1020
I11		Заглушка для быстросъемного патрона	MZF.1050	MZF.2000 | MZF.1010 | MZF.1020
I18		Держатель матрицы, малый	MZK.2008.02	MZK.2000.01 | MZK.210S | MZK.211S
I20		Стеллаж для сверлильных головок и линеек к **MINIPRESS top**	MZA.2600	
I24		Вытяжная система – **MINIPRESS top** – Ø 125 мм – шланг и раструбы	M75.2910	
I25	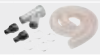	Вытяжная система – **MINIPRESS top** – Ø 160 мм – шланг и раструбы	M75.2920	

Дополнительная информация

Обзор	617	Принадлежности – сверла	652
Обзор – возможности	618		
Возможности	636		
Принадлежности – **EASYSTICK**	650		
Принадлежности – матрицы	652		

MINIPRESS top для EASYSTICK

Возможности

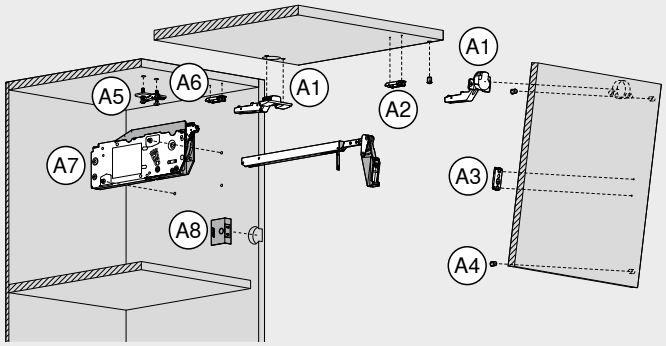

Установка – подъемные механизмы – AVENTOS HF top | HK-XS		
Обработка фасада	v | h	v
A1 Петля	●	●
A2 Прямая ответная планка	●	●
A3 Прямая ответная планка | рычаг | крепление фасада	●	●
A4 Дистанционный амортизатор Blum	●	●
Обработка корпуса		
A5 Крестообразная ответная планка	●	●
A6 Прямая ответная планка	●	●
A7 Силовой механизм – крепление корпуса	●	●
A8 Радиокнопка **SERVO-DRIVE**	●	●

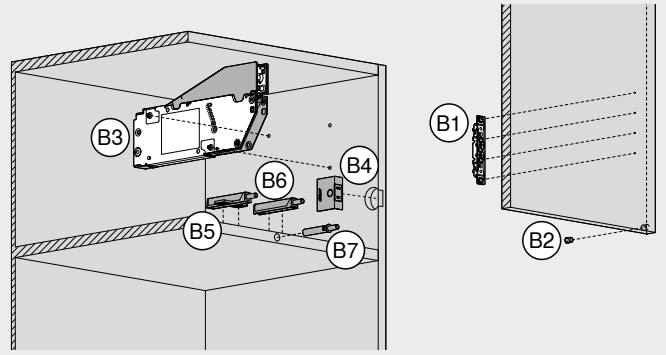

Установка – подъемные механизмы – AVENTOS HKi | HS top | HL top | HK top | HK-S		
Обработка фасада		
B1 Крепление фасада	●	●
B2 Дистанционный амортизатор Blum	●	●
Обработка корпуса		
B3 Силовой механизм	●	●
B4 Радиокнопка **SERVO-DRIVE**	●	●
B5 **TIP-ON** – крестообразный держатель	●	●
B6 **TIP-ON** – прямой держатель	●	●
B7 **TIP-ON** – врезной	●	–

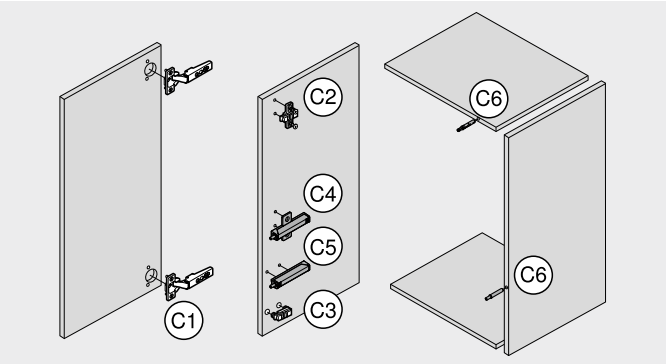

Установка – системы петель		
Обработка фасада		
C1 Петля	●	●
Обработка корпуса		
C2 Крестообразная ответная планка	●	●
C3 Прямая ответная планка	●	●
C4 **BLUMOTION** | **TIP-ON** – крестообразный держатель	●	●
C5 **BLUMOTION** | **TIP-ON** – прямой держатель	●	●
C6 **BLUMOTION** | **TIP-ON** – врезной	●	–

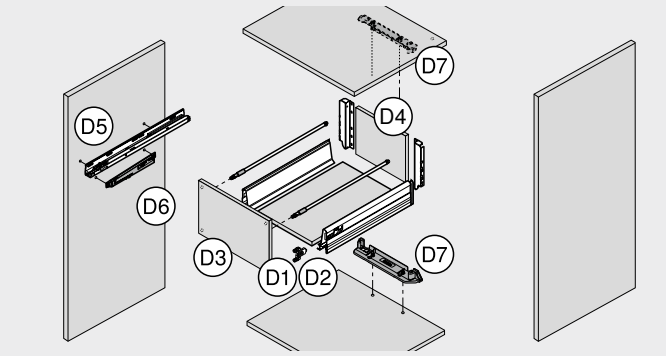

Установка – системы выдвижения и направляющие		
Обработка корпуса		
D1 Крепление фасада **LEGRABOX** | **MERIVOBOX** | **TANDEMBOX** | **METABOX**	●	●
D2 Фасадный эксцентрик **MOVENTO** | **TANDEM**	●	●
D3 Дистанционный амортизатор Blum	●	●
Обработка ящиков		
D4 Дно | задняя стенка	●	●
Обработка корпуса		
D5 Направляющие к корпусу	●	●
D6 **BLUMOTION** для **METABOX**	●	●
D7 Держатель несущего профиля **SERVO-DRIVE**	●	●

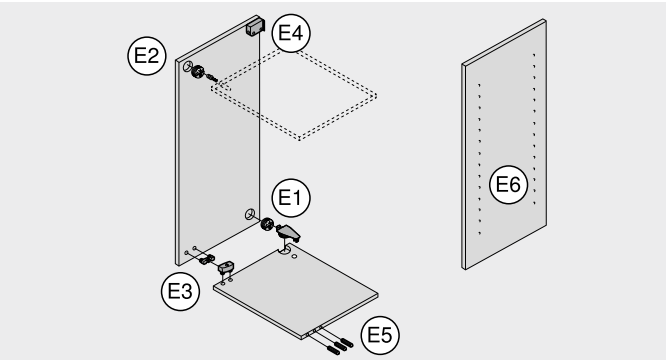

Установка – прочие изделия		
Обработка корпуса		
E1 Стяжка с ответной частью под систему 32	●	●
E2 Стяжка с шурупом	●	–
E3 Стяжка под пресс	●	●
E4 Навески	●	●
Установка – корпус		
Обработка корпуса		
E5 Торцевые отверстия под деревянные дюбели	●	–
E6 Сверление серийных отверстий	●	●

●	Рекомендуется	v | h	Вертикальное | горизонтальное сверление
○	Возможно	v	Вертикальное сверление
–	Невозможно		

MINIPRESS top


Изображение

MINIPRESS top – вертикальное сверление

Станок **MINIPRESS top** в обслуживании и при настройке еще более удобен и точен. На станке **MINIPRESS top** можно высверливать любые вертикальные отверстия. Также (опционально) возможна вертикальная запрессовка фурнитуры Blum. Разнообразные возможности модульной системы (планы наладки, сверлильные головки и линейки) позволяют настроить **MINIPRESS top** в соответствии с Вашими потребностями.

- Вертикальное сверление и запрессовка (опционально) фурнитуры Blum
- Быстрая смена сверлильных головок с предустановленными сверлами
- Простое определение позиций благодаря быстрой смене заранее предустановленной линейки без использования инструмента
- Ручная регулировка каретки станка (по оси Y) до 350 мм
- Простая настройка размеров с помощью удобных элементов управления с точным отображением данных

Примеры использования

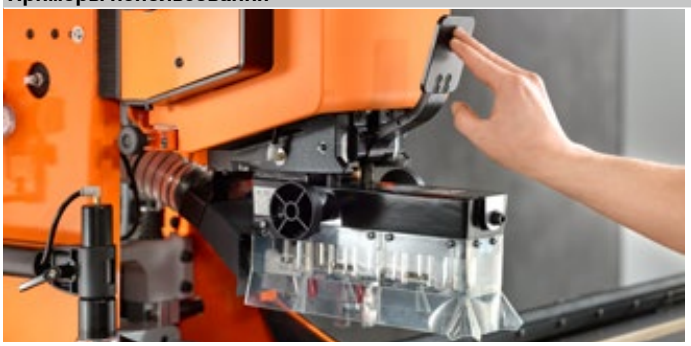

Установка сверлильных головок

Установка сверлильной головки, оснащенной сверлами или матрицей (опционально), производится быстро без инструмента с помощью рычага механизма быстрой фиксации.

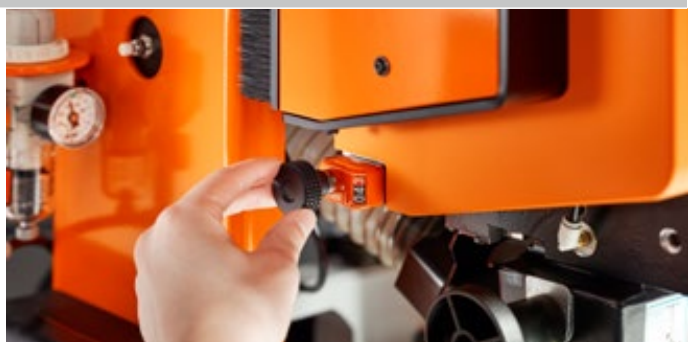

Отображение точных данных настройки гарантирует надежную работу с размерами

Удобная регулировка с отображением данных облегчает настройку размеров и повышает точность работы. Так Ваш рабочий процесс будет проходить быстрее и без ошибок.



Точная регулировка упоров: позиционирование каретки станка по оси Y

Все положения упоров можно точно настроить с помощью регулировочной рукоятки благодаря удобной регулировке каретки станка (по оси Y). Рабочий стол и линейка остаются на той же позиции. Таким образом, обслуживание станка простое и точное.



Смена линейки

Линейка с предустановленными упорами, обозначенными цветом, легко устанавливается без инструмента.

MINIPRESS top



Изображение

MINIPRESS top – вертикальное сверление

- С системой упоров, рабочим столом и комплектом инструментов
- Линейки, сверлильные головки и прочие принадлежности не входят в комплектацию основного станка

Примечание

Станки могут быть подключены к Конфигуратору изделий

Короткая ссылка

www.blum.com/configurator

Информация для заказа

F1	MINIPRESS top – вертикальное сверление		
	Напряжение (В)	**Частота (Гц)**	**№ арт.**
	3 x 400	50 | 60	**M70.2000**

Комплектация:

F	1 x **MINIPRESS top** – вертикальное сверление
–	1 x Набор инструментов
–	1 x Рабочий стол
–	1 x Прижимы (пневматические) – левый | правый
–	1 x Держатель плана наладки

Принадлежности

Сверлильные головки без держателя матрицы

		Количество шпинделей (шт.)	Расположение шпинделя	Расстояние между шпинделями (мм)	Быстросъемные патроны[1]	Держатель матрицы[2]	№ арт.	Сверление	Установка (опция)
G1		3		9.5 | 45	–	I18	**MZK.2000.01**	Петля	Петля
G2		2		32	■	I18	**MZK.210S**	Прямая ответная планка Крепление фасада Навески Стяжки **REVEGO**	Прямая ответная планка Крепление фасада Навески Стяжки
G3		2		32	■	I18	**MZK.211S**	Крестообразная ответная планка **REVEGO**	Крестообразная ответная планка
G4		8		32	■	–	**MZK.220S.01**	Крепление фасада Направляющая к корпусу Силовой механизм **REVEGO**	–
G5		3		32	–	–	**MZK.2400.01**	Серийные отверстия	–
G6		9		32	–	–	**MZK.2810.03**	Деревянные шканты Стяжки **REVEGO**	–
G7		11		32	■	–	**MZK.224S.01**	Крепление фасада Направляющая к корпусу Силовой механизм **REVEGO**	–

[1] Со сверлильными головками с быстросъемными патронами нельзя использовать сверла > Ø 10 мм

[2] Держатель матрицы для установки фурнитуры необходимо заказывать отдельно

● Левый ● Правый ■ С быстросъемным патроном

– Невозможно

Дополнительная информация

Обзор	617
Обзор – возможности	618
Возможности	636
Принадлежности – матрицы	652
Принадлежности – сверла	652

MINIPRESS top

Короткая ссылка

www.blum.com/i012

MINIPRESS top

Информация для заказа

Принадлежности

Линейка

		Обозначение	Длина (мм)	Шкала (мм)	№ арт.	Применение
H3		Симметричная линейка	1700	850–0–850	MZL.2000	Для вертикального сверления
H4		Линейка под серийные отверстия – левый | правый	953	0–832	MZL.2080	Для удобства сверления серийных отверстий
H5		Установочная линейка	1250	0–850	MZL.2010	Для точного позиционирования отверстий
H7		Удлинительная линейка – левый | правый	1700	850–2550	MZL.2090	Для удлинения центральной, горизонтальной, установочной линейки и линейки для серийных отверстий
H8		Удлинительная линейка – левый	1700	850–2550	MZL.2090.03	Для удлинения центральной, горизонтальной, установочной линейки и линейки для серийных отверстий

		Обозначение	№ арт.	Применение
H11		Опора удлинительной линейки	MZV.3700	Для удлинительных линеек **MINIPRESS top** и **EASYSTICK**
H15		Откидной упор	MZS.1000	Симметричный, используется слева и справа
H16		Откидной упор – с вертикальной установкой – узкий – левый	MZS.2000	
H17		Откидной упор – с вертикальной установкой – узкий – правый	MZS.2000	
H18		Центральный упор	MZR.1200	

Общие

		Обозначение	№ арт.	Применение
I1		Втулка быстросъемного патрона – левый	MZK.2023	Сверла ≤ 10 мм
I2		Втулка быстросъемного патрона – правый	MZK.2024	Сверла ≤ 10 мм
I3		Втулка быстросъемного патрона – левый	MZF.2000	Сверла > 10 мм
I4		Втулка быстросъемного патрона – правый	MZF.2000	Сверла > 10 мм
I10		Быстросъемный патрон	MZF.1030	MZF.2000 | MZF.1010 | MZF.1020
I11		Заглушка для быстросъемного патрона	MZF.1050	MZF.2000 | MZF.1010 | MZF.1020
I18		Держатель матрицы, малый	MZK.2008.02	MZK.2000.01 | MZK.210S | MZK.211S
I20		Стеллаж для сверлильных головок и линеек к **MINIPRESS top**	MZA.2600	
I24		Вытяжная система – **MINIPRESS top** – Ø 125 мм – шланг и раструбы	M75.2910	
I25	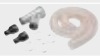	Вытяжная система – **MINIPRESS top** – Ø 160 мм – шланг и раструбы	M75.2920	

Дополнительная информация

Обзор	617
Обзор – возможности	618
Возможности	636
Принадлежности – матрицы	652
Принадлежности – сверла	652

MINIPRESS top

Возможности

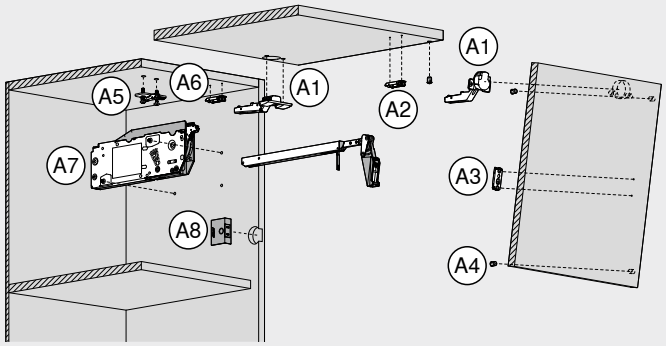

Установка – подъемные механизмы – AVENTOS HF top | HK-XS	
Обработка фасада	
A1 Петля	●
A2 Прямая ответная планка	●
A3 Прямая ответная планка | рычаг | крепление фасада	●
A4 Дистанционный амортизатор Blum	●
Обработка корпуса	
A5 Крестообразная ответная планка	●
A6 Прямая ответная планка	●
A7 Силовой механизм – крепление корпуса	●
A8 Радиокнопка **SERVO-DRIVE**	●

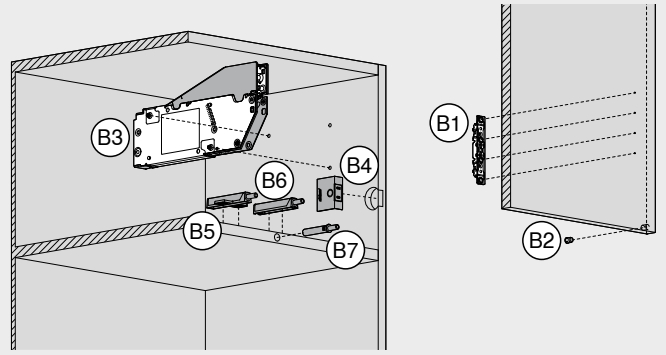

Установка – подъемные механизмы – AVENTOS HKi | HS top | HL top | HK top | HK-S	
Обработка фасада	
B1 Крепление фасада	●
B2 Дистанционный амортизатор Blum	●
Обработка корпуса	
B3 Силовой механизм	●
B4 Радиокнопка **SERVO-DRIVE**	●
B5 **TIP-ON** – крестообразный держатель	●
B6 **TIP-ON** – прямой держатель	●
B7 **TIP-ON** – врезной	–

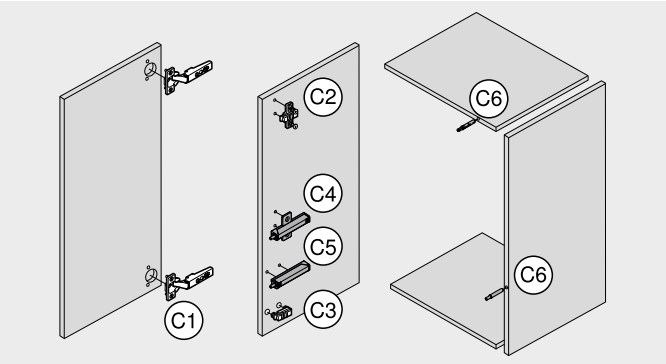

Установка – системы петель	
Обработка фасада	
C1 Петля	●
Обработка корпуса	
C2 Крестообразная ответная планка	●
C3 Прямая ответная планка	●
C4 **BLUMOTION** | **TIP-ON** – крестообразный держатель	●
C5 **BLUMOTION** | **TIP-ON** – прямой держатель	●
C6 **BLUMOTION** | **TIP-ON** – врезной	–

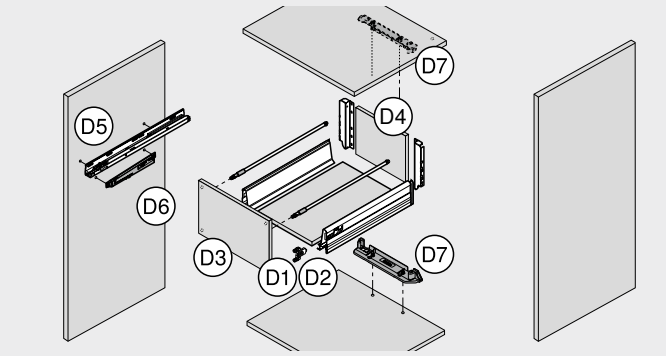

Установка – системы выдвижения и направляющие	
Обработка корпуса	
D1 Крепление фасада **LEGRABOX** | **MERIVOBOX** | **TANDEMBOX** | **METABOX**	●
D2 Фасадный эксцентрик **MOVENTO** | **TANDEM**	●
D3 Дистанционный амортизатор Blum	●
Обработка ящиков	
D4 Дно | задняя стенка	●
Обработка корпуса	
D5 Направляющие к корпусу	●
D6 **BLUMOTION** для **METABOX**	●
D7 Держатель несущего профиля **SERVO-DRIVE**	●

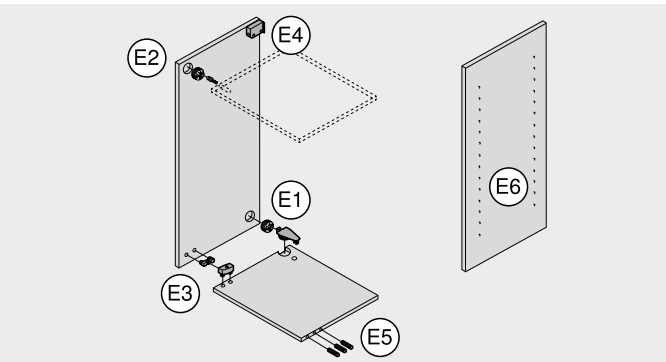

Установка – прочие изделия	
Обработка корпуса	
E1 Стяжка с ответной частью под систему 32	●
E2 Стяжка с шурупом	–
E3 Стяжка под пресс	●
E4 Навески	●
Установка – корпус	
Обработка корпуса	
E5 Торцевые отверстия под деревянные дюбели	–
E6 Сверление серийных отверстий	●

● Рекомендуется
○ Возможно
– Невозможно

MINIPRESS P


Изображение

Специалист

Станок **MINIPRESS P** – специалист по обработке фасадов. Он также подходит для рационального сверления серийных отверстий и отверстий для направляющих к корпусу. Однажды настроив станок, в дальнейшем можно будет быстро засверлить нужную схему и присадить необходимую фурнитуру. Пневматический привод при вертикальном сверлении и запрессовке фурнитуры Blum, а также регулировка размеров сверления с помощью специальной рукоятки делают работу с **MINIPRESS P** надежной и точной.

- Вертикальное сверление и запрессовка фурнитуры Blum
- Установка расстояния до отверстия с помощью рукоятки
- Пневматический привод
- Можно оснастить **EASYSTICK** для автоматического выставления упоров по оси X

Примеры использования



Присадка различных карт сверления
Благодаря многофункциональной поворотной головке Вы можете настроить различные карты сверления быстро, точно и без инструмента.



Установка фурнитуры Blum
MINIPRESS P обеспечивает простую и удобную установку фурнитуры Blum.



Практичная и точная система линеек
Расстояние до отверстия легко устанавливается спереди с помощью рукоятки.



Быстросъемные патроны
Для быстрой и удобной смены сверл. Возможна дополнительная комплектация быстросъемными патронами.



9-шпиндельная сверлильная головка
Для рационального сверления серийных отверстий с шагом 32 мм. Сверлильная головка по умолчанию оснащена быстросъемными патронами.



8-шпиндельная сверлильная головка
Для сверления отверстий под силовой механизм **AVENTOS**, крепления фасада и направляющие. Сверлильная головка по умолчанию оснащена быстросъемными патронами.

MINIPRESS P


Изображение

- Вкл. многофункциональную поворотную головку (5 шпинделей)
- С системой упоров, вкл. центральную линейку (600 мм) и комплект инструментов
- Электромотор с другим напряжением по запросу
- Линейки, сверлильные головки и прочие принадлежности не входят в комплектацию основного станка
- Можно оснастить системой **EASYSTICK** (опционально)

Дополнительная информация

Видеоролик по использованию

Короткая ссылка
www.blum.com/gmSum

Информация для заказа

F1 **MINIPRESS P**

Напряжение (В)	Частота (Гц)	№ арт.
1 x 230	50	M53.3050EU
3 x 400	50 | 60	☎ M53.3000EU

Комплектация:

F	1 x **MINIPRESS P**
I14	1 x Ограничитель глубины сверления – **MINIPRESS P** | **MINIPRESS M** – начиная с 2010 года выпуска
I16	1 x Индикатор позиции – **MINIPRESS P**
–	4 x Заглушка для сверлильного патрона
–	1 x Запасная муфта
–	1 x Набор инструментов
–	1 x Симметричная линейка

F2 **MINIPRESS P**

Напряжение (В)	Частота (Гц)	№ арт.
1 x 230	50	M53.2050EU
3 x 400	50 | 60 [1]	M53.2000EU

Комплектация:

F	1 x **MINIPRESS P**
I14	1 x Ограничитель глубины сверления – **MINIPRESS P** | **MINIPRESS M** – начиная с 2010 года выпуска
I16	1 x Индикатор позиции – **MINIPRESS P**
–	4 x Заглушка для сверлильного патрона
–	1 x Запасная муфта
–	1 x Набор инструментов
–	1 x Симметричная линейка
H9	1 x Удлинительная линейка – симметричный
H12	1 x Опора удлинительной линейки
H20	1 x Центральный упор с лазерной маркировкой
I17	1 x Прижимы (пневматические) – левый | правый
I20	1 x Рабочий стол – **MINIPRESS P**
K9	2 x Сверло – Ø 8 x 57 мм – левый
K20	1 x Фреза – Ø 35 x 57 мм – правый
–	1 x Шаблон для серийных отверстий

[1] H20 не поставляется

Принадлежности

EASYSTICK

M1	Блок управления **EASYSTICK**	651
M2	Блок управления 2.0 **EASYSTICK**	651
M3	Держатель и блок питания блока управления **EASYSTICK** 2.0	651
M4	Сетевой кабель	651
M5	USB-адаптер WLAN	651
H2	Линейка **EASYSTICK**	651
H6	**EASYSTICK** удлинительная линейка – левый | правый	651
H12	Опора удлинительной линейки	651

Сверлильные головки без держателя матрицы

		Количество шпинделей (шт.)	Расположение шпинделя	Расстояние между шпинделями (мм)	Быстросъемные патроны[1]	Держатель матрицы[2]	№ арт.	Сверление	Установка (опция)
G8		9		32	■	–	MZK.190S	Серийные отверстия	–
G9		8		32	■	–	MZK.880S	Направляющая к корпусу Крепление фасада Силовой механизм	–

[1] Со сверлильными головками с быстросъемными патронами нельзя использовать сверла > Ø 10 мм
[2] Держатель матрицы для установки фурнитуры необходимо заказывать отдельно

● Левый ● Правый ■ С быстросъемным патроном
– Невозможно

Дополнительная информация

Обзор	617	Принадлежности – сверла	652
Обзор – возможности	618		
Возможности	644		
Принадлежности – **EASYSTICK**	650		
Принадлежности – матрицы	652		

MINIPRESS P

Информация для заказа

Принадлежности

Линейка

		Обозначение	Длина (мм)	Шкала (мм)		№ арт.	Применение
H9		Удлинительная линейка – симметричный	1250	300–1550	[1]	MZL.1250	Для удлинения центральной линейки
H10		Удлинительная линейка – симметричный	1250	1550–2800	[1]	MZL.2500	Для удлинения удлинительной линейки

[1] Для **MINIPRESS P** с **EASYSTICK** линейка и откидные упоры не требуются

		Обозначение		№ арт.	Применение
H15		Откидной упор	[1]	MZS.1000	Симметричный, используется слева и справа
H16		Откидной упор – с вертикальной установкой – узкий – левый	[1]	MZS.2000	
H17		Откидной упор – с вертикальной установкой – узкий – правый	[1]	MZS.2000	
H19		Центральный упор		MZR.1000	
H20		Центральный упор с лазерной маркировкой		MZR.5300.02	
H21		Полунакладная конструкция – **MINIPRESS**		MZR.2000	
H22		Устройство фиксации – регулировка линейки 16 мм		MZE.1300	

[1] Для **MINIPRESS P** с **EASYSTICK** линейка и откидные упоры не требуются

Общие

		Обозначение	№ арт.	Применение
I5		Комплект быстросъемного патрона – 5 шт.: патрон | зажим | заглушка – левый | правый	MZF.1000.01	
I6		Втулка быстросъемного патрона – левый	MZF.1010	
I7		Втулка быстросъемного патрона – правый	MZF.1020	
I10		Быстросъемный патрон	MZF.1030	MZF.2000 | MZF.1010 | MZF.1020
I11		Заглушка для быстросъемного патрона	MZF.1050	MZF.2000 | MZF.1010 | MZF.1020
I12		Переходник для сверлильной головки – стандарт	MZK.1120	MZK.1900 | MZK.8800 | MZK.190S | MZK.880S
I13		Переходник для сверлильной головки – быстросъемного патрона	MZK.1130	MZK.1900 | MZK.8800 | MZK.190S | MZK.880S
I14		Ограничитель глубины сверления – **MINIPRESS P** | **MINIPRESS M** – начиная с 2010 года выпуска	M30.1304.02	
I15		Комплект переоснащения для сверлильной головки – **MINIPRESS P** | **MINIPRESS M** – начиная с 2010 года выпуска	M30.1313.UM	
I16		Индикатор позиции – **MINIPRESS P**	MZE.2110	Цифровая установка размеров сверления
I17		Прижимы (пневматические) – левый | правый	M53.0720	
I20		Рабочий стол – **MINIPRESS P**	MZA.5300	
I22		Держатель инструментов	M51.0802	
I23		Держатель плана наладки	M54.2117	

Дополнительная информация

Обзор	617	Принадлежности – сверла	652
Обзор – возможности	618		
Возможности	644		
Принадлежности – **EASYSTICK**	650		
Принадлежности – матрицы	652		

MINIPRESS P

Возможности

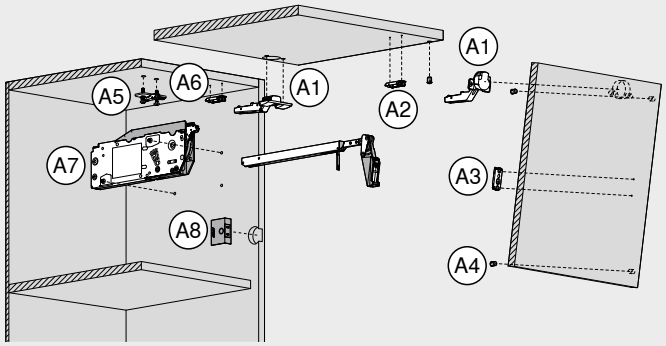

Установка – подъемные механизмы – AVENTOS HF top | HK-XS	
Обработка фасада	
A1 Петля	●
A2 Прямая ответная планка	●
A3 Прямая ответная планка | рычаг | крепление фасада	○
A4 Дистанционный амортизатор Blum	●
Обработка корпуса	
A5 Крестообразная ответная планка	●
A6 Прямая ответная планка	●
A7 Силовой механизм – крепление корпуса	○
A8 Радиокнопка **SERVO-DRIVE**	●

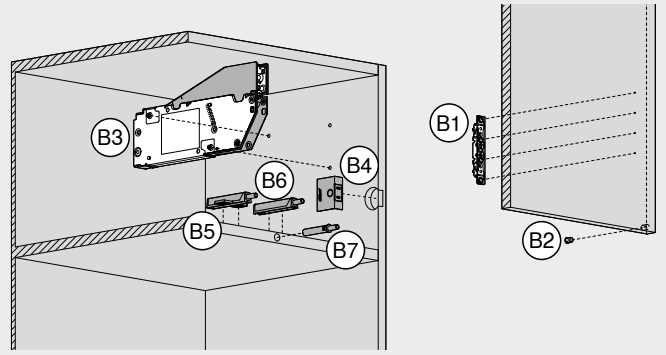

Установка – подъемные механизмы – AVENTOS HKi | HS top | HL top | HK top | HK-S	
Обработка фасада	
B1 Крепление фасада	○
B2 Дистанционный амортизатор Blum	●
Обработка корпуса	
B3 Силовой механизм	○
B4 Радиокнопка **SERVO-DRIVE**	●
B5 **TIP-ON** – крестообразный держатель	●
B6 **TIP-ON** – прямой держатель	●
B7 **TIP-ON** – врезной	–

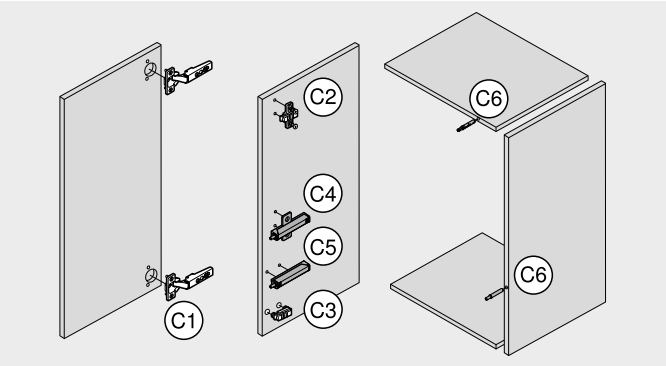

Установка – системы петель	
Обработка фасада	
C1 Петля	●
Обработка корпуса	
C2 Крестообразная ответная планка	●
C3 Прямая ответная планка	●
C4 **BLUMOTION** | **TIP-ON** – крестообразный держатель	●
C5 **BLUMOTION** | **TIP-ON** – прямой держатель	●
C6 **BLUMOTION** | **TIP-ON** – врезной	–

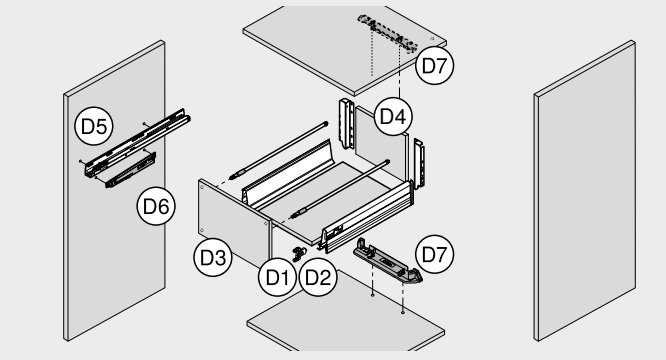

Установка – системы выдвижения и направляющие	
Обработка фасада	
D1 Крепление фасада **LEGRABOX** | **MERIVOBOX** | **TANDEMBOX** | **METABOX**	○
D2 Фасадный эксцентрик **MOVENTO** | **TANDEM**	●
D3 Дистанционный амортизатор Blum	●
Обработка ящиков	
D4 Дно | задняя стенка	○
Обработка корпуса	
D5 Направляющие к корпусу	○
D6 **BLUMOTION** для **METABOX**	○
D7 Держатель несущего профиля **SERVO-DRIVE**	○

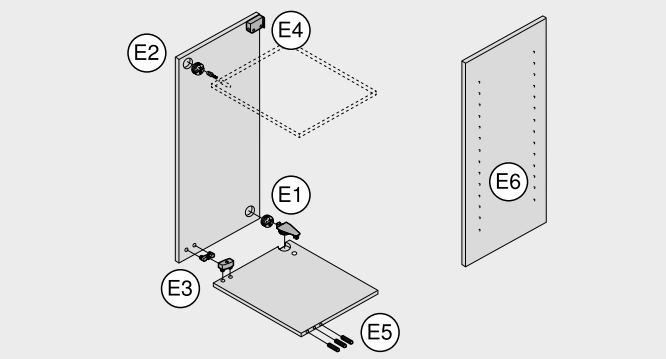

Установка – прочие изделия	
Обработка корпуса	
E1 Стяжка с ответной частью под систему 32	●
E2 Стяжка с шурупом	–
E3 Стяжка под пресс	●
E4 Навески	●
Установка – корпус	
Обработка корпуса	
E5 Торцевые отверстия под деревянные дюбели	–
E6 Сверление серийных отверстий	○

● Рекомендуется
○ Возможно
– Невозможно

Приспособление для фрезерования дна



Изображение

- Обработка дна ящика **LEGRABOX**
- Точное фрезерование дна **LEGRABOX**
- Простой зажим дна, обеспечивающий удобство в работе
- Наладка не требуется
- По запросу дно стандартного ящика может быть 18–19 мм
- По запросу дно стандартного ящика**TANDEMBOX** может быть 18–19 мм

Примечание

Станки могут быть подключены к Конфигуратору изделий

Короткая ссылка

www.blum.com/configurator

Информация для заказа

	Обозначение	№ арт.
	Приспособление для фрезерования дна	M35.7200.01

Комплектация:

1 x	Приспособление для фрезерования дна
1 x	Фреза Ø 60 мм
2 x	Деревянный упор
1 x	Набор инструментов

Принадлежности

	Обозначение	№ арт.
	Комплект сменных пластин	M35.ZW40
	Деревянный упор (10 шт.)	M35.ZT01
	Угольная щетка для приспособления для фрезерования дна	M35.ZM01

Дополнительная информация

Обзор	617
Обзор – возможности	618
Возможности	636

MINIPRESS top для EASYSTICK | MINIPRESS top

Установка – подъемные механизмы – AVENTOS HF top | HK-XS

Обработка фасада

A1

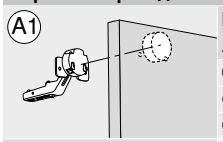

	Петля AVENTOS HF top | HK-XS	Необход. кол-во	№ арт.
	Сверлильная головка, количество шпинделей 3, сверление и опциональная установка фурнитуры (заказать держатель матрицы)	1 x	MZK.2000.01
	Фреза, 35 x 57 мм, прав.	1 x	M01.ZB35.02
	Сверло, 8 x 57 мм, лев.	2 x	M01.ZB08.03
Вертикальное | горизонтальное сверление	Сверло с конусом, 2.5 x 57 мм, лев.	2 x	M01.ZB02.D3
	Двусторонняя линейка, 1250 мм (1 шт., шкала от 0–850 мм)	1 x [1]	MZL.2010
Вертикальное сверление	Симметричная линейка, 1700 мм (1 шт., шкала от 850–0–850 мм)	1 x [1]	MZL.2000
	Откидной упор	4 x [1]	MZS.1000

A2

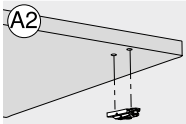

	Прямая ответная планка AVENTOS HF top	Необход. кол-во	№ арт.
	Сверлильная головка, количество шпинделей 2, сверление и опциональная установка фурнитуры (заказать держатель матрицы)	1 x	MZK.210S
	Сверло, 10 x 57 мм, прав.	1 x	M01.ZB10.02
	Сверло, 10 x 57 мм, лев.	1 x	M01.ZB10.03
Вертикальное | горизонтальное сверление	Сверло, 5 x 57 мм, прав.	1 x	M01.ZB05.02
	Сверло, 5 x 57 мм, лев.	1 x	M01.ZB05.03
Вертикальное сверление	Сверло с конусом, 2.5 x 57 мм, прав.	1 x	M01.ZB02.D2
	Сверло с конусом, 2.5 x 57 мм, лев.	1 x	M01.ZB02.D3
	Двусторонняя линейка, 1250 мм (1 шт., шкала от 0–850 мм)	1 x [1]	MZL.2010
	Симметричная линейка, 1700 мм (1 шт., шкала от 850–0–850 мм)	1 x [1]	MZL.2000
	Откидной упор	4 x [1]	MZS.1000
	Держатель матрицы для установки ответных планок	1 x	MZK.2008.02
	Матрица под прямые ответные планки из цинка 177H51x0	1 x	MZM.0050
	Матрица под прямые ответные планки из стали 177H31x0	1 x	MZM.0053

A3

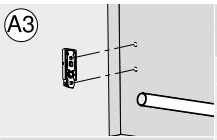

	Прямая ответная планка | рычаг | крепление фасада AVENTOS HF top | HK-XS	Необход. кол-во	№ арт.
	Сверлильная головка, количество шпинделей 2, сверление	1 x	MZK.211S
	Сверло, 5 x 57 мм, лев.	2 x	M01.ZB05.03
	Сверло с конусом, 2.5 x 57 мм, лев.	2 x	M01.ZB02.D3
Вертикальное | горизонтальное сверление	Симметричная линейка, 1700 мм (1 шт., шкала от 850–0–850 мм)	1 x [1]	MZL.2000
	Откидной упор	2 x [1]	MZS.1000
Вертикальное сверление			

A4

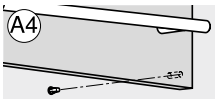

	Дистанционный амортизатор Blum AVENTOS HF top	Необход. кол-во	№ арт.
	Сверлильная головка, количество шпинделей 2, сверление	1 x	MZK.210S
	Сверло, 8 x 57 мм, прав.	1 x	M01.ZB08.02
	Сверло, 5 x 57 мм, прав.	1 x	M01.ZB05.02
Вертикальное | горизонтальное сверление	Симметричная линейка, 1700 мм (1 шт., шкала от 850–0–850 мм)	1 x [1]	MZL.2000
	Откидной упор	2 x [1]	MZS.1000
Вертикальное сверление			

Обработка корпуса

A5

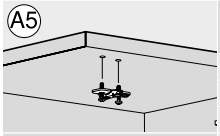

	Крестообразная ответная планка AVENTOS HF top | HK-XS	Необход. кол-во	№ арт.
	Сверлильная головка, количество шпинделей 2, сверление и опциональная установка фурнитуры (заказать держатель матрицы)	1 x	MZK.211S
	Сверло, 5 x 57 мм, лев.	2 x	M01.ZB05.03
	Сверло с конусом, 2.5 x 57 мм, лев.	2 x	M01.ZB02.D3
Вертикальное | горизонтальное сверление	Сверло, 10 x 57 мм, лев.	2 x	M01.ZB10.03
	Двусторонняя линейка, 1250 мм (1 шт., шкала от 0–850 мм)	1 x [1]	MZL.2010
Вертикальное сверление	Симметричная линейка, 1700 мм (1 шт., шкала от 850–0–850 мм)	1 x [1]	MZL.2000
	Откидной упор	4 x [1]	MZS.1000
	Держатель матрицы для установки ответных планок	1 x	MZK.2008.02
	Матрица под ответные планки 174H71xx	1 x	MZM.0061.01

A6

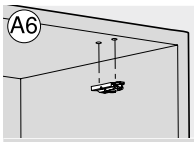

	Прямая ответная планка AVENTOS HF top | HK-XS	Необход. кол-во	№ арт.
	Сверлильная головка, количество шпинделей 2, сверление и опциональная установка фурнитуры (заказать держатель матрицы)	1 x	MZK.210S
	Сверло, 10 x 57 мм, прав.	1 x	M01.ZB10.02
	Сверло, 10 x 57 мм, лев.	1 x	M01.ZB10.03
Вертикальное | горизонтальное сверление	Сверло, 5 x 57 мм, прав.	1 x	M01.ZB05.02
	Сверло, 5 x 57 мм, лев.	1 x	M01.ZB05.03
Вертикальное сверление	Сверло с конусом, 2.5 x 57 мм, прав.	1 x	M01.ZB02.D3
	Сверло с конусом, 2.5 x 57 мм, лев.	1 x	M01.ZB02.D2
	Двусторонняя линейка, 1250 мм (1 шт., шкала от 0–850 мм)	1 x [1]	MZL.2010
	Симметричная линейка, 1700 мм (1 шт., шкала от 850–0–850 мм)	1 x [1]	MZL.2000
	Откидной упор	4 x [1]	MZS.1000
	Держатель матрицы для установки ответных планок	1 x	MZK.2008.02
	Матрица под прямые ответные планки из цинка 177H51x0	1 x	MZM.0050
	Матрица под прямые ответные планки из стали 177H31x0	1 x	MZM.0053

[1] Для **MINIPRESS top** для **EASYSTICK** линейка и откидные упоры не требуются

MINIPRESS top для EASYSTICK | MINIPRESS top

		Необход. кол-во	№ арт.
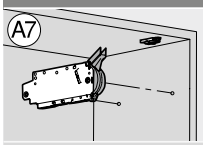	**Силовой механизм AVENTOS HF top**		
	Сверлильная головка, количество шпинделей 8, сверление	1 x	MZK.220S.01
	Сверло, 5 x 57 мм, прав.	2 x	M01.ZB05.02
	Симметричная линейка, 1700 мм (1 шт., шкала от 850–0–850 мм)	1 x [1]	MZL.2000
Вертикальное | горизонтальное сверление	Откидной упор	2 x [1]	MZS.1000
Вертикальное сверление			
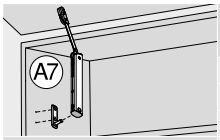	**Крепление корпуса AVENTOS HK-XS**		
	Сверлильная головка, количество шпинделей 2, сверление	1 x	MZK.211S
	Сверло с конусом, 2.5 x 57 мм, лев.	2 x	M01.ZB02.D3
	Сверло, 5 x 57 мм, лев.	2 x	M01.ZB05.03
Вертикальное | горизонтальное сверление	Симметричная линейка, 1700 мм (1 шт., шкала от 850–0–850 мм)	1 x [1]	MZL.2000
	Откидной упор	2 x [1]	MZS.1000
Вертикальное сверление			
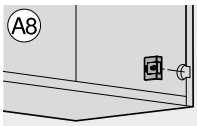	**Радиокнопка SERVO-DRIVE AVENTOS HF top**		
	Сверлильная головка, количество шпинделей 2, сверление	1 x	MZK.210S
	Фреза, 35 x 57 мм, прав.	1 x	M01.ZB35.02
	Фреза без острия, 35 x 57 мм, прав.	1 x	M01.ZB35.OS
Вертикальное | горизонтальное сверление	Сверлильный патрон для отверстий больше Ø 10 мм, правый	1 x	MZK.2124
	Симметричная линейка, 1700 мм (1 шт., шкала от 850–0–850 мм)	1 x [1]	MZL.2000
Вертикальное сверление	Откидной упор	2 x [1]	MZS.1000

Установка – подъемные механизмы – AVENTOS HKi | HS top | HL top | HK top | HK-S

Обработка фасада

		Необход. кол-во	№ арт.
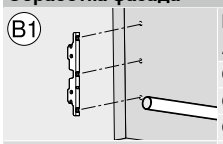	**Крепление фасада AVENTOS HKi**		
	Сверлильная головка, количество шпинделей 9, сверление	1 x	MZK.2810.03
	Сверло с конусом, 2.5 x 57 мм, прав.	2 x	M01.ZB02.D2
	Сверло с конусом, 2.5 x 57 мм, лев.	2 x	M01.ZB02.D3
Вертикальное | горизонтальное сверление	Симметричная линейка, 1700 мм (1 шт., шкала от 850–0–850 мм)	1 x [1]	MZL.2000
	Откидной упор	2 x [1]	MZS.1000
Вертикальное сверление			
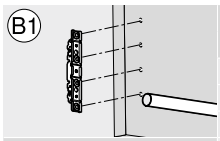	**Крепление фасада AVENTOS HS top | HL top | HK top**		
	Сверлильная головка, количество шпинделей 9, сверление	1 x	MZK.2810.03
	Сверло с конусом, 2.5 x 57 мм, прав.	2 x	M01.ZB02.D2
	Сверло с конусом, 2.5 x 57 мм, лев.	2 x	M01.ZB02.D3
Вертикальное | горизонтальное сверление	Симметричная линейка, 1700 мм (1 шт., шкала от 850–0–850 мм)	1 x [1]	MZL.2000
	Откидной упор	2 x [1]	MZS.1000
Вертикальное сверление			
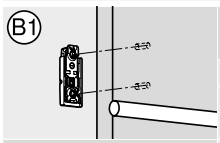	**Крепление фасада AVENTOS HK-S**		
	Сверлильная головка, количество шпинделей 2, сверление	1 x	MZK.211S
	Сверло с конусом, 2.5 x 57 мм, лев.	2 x	M01.ZB02.D3
	Симметричная линейка, 1700 мм (1 шт., шкала от 850–0–850 мм)	1 x [1]	MZL.2000
Вертикальное | горизонтальное сверление	Откидной упор	2 x [1]	MZS.1000
	Держатель матрицы для установки ответных планок	1 x	MZK.2008.02
Вертикальное сверление	Матрица под прямые ответные планки из стали 177H31x0	1 x	MZM.0053
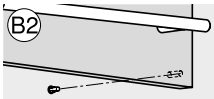	**Дистанционный амортизатор Blum AVENTOS HS top | HL top | HK top**		
	Сверлильная головка, количество шпинделей 2, сверление	1 x	MZK.210S
	Сверло, 8 x 57 мм, прав.	1 x	M01.ZB08.02
	Сверло, 5 x 57 мм, прав.	1 x	M01.ZB05.02
Вертикальное | горизонтальное сверление	Симметричная линейка, 1700 мм (1 шт., шкала от 850–0–850 мм)	1 x [1]	MZL.2000
	Откидной упор	2 x [1]	MZS.1000
Вертикальное сверление			

Обработка корпуса

		Необход. кол-во	№ арт.
	**Силовой механизм AVENTOS HS top | HL top | HK top | HK-S**		
	Сверлильная головка, количество шпинделей 8, сверление	1 x	MZK.220S
	Сверло, 5 x 57 мм, прав.	2 x	M01.ZB05.02
	Симметричная линейка, 1700 мм (1 шт., шкала от 850–0–850 мм)	1 x [1]	MZL.2000
Вертикальное | горизонтальное сверление	Откидной упор	2 x [1]	MZS.1000
Вертикальное сверление			

[1] Для **MINIPRESS top** для **EASYSTICK** линейка и откидные упоры не требуются

MINIPRESS top для EASYSTICK | MINIPRESS top

B4 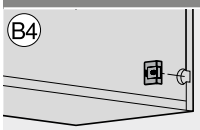	**Радиокнопка SERVO-DRIVE AVENTOS HS top | HL top | HK top**	**Необход. кол-во**	**№ арт.**
	Сверлильная головка, количество шпинделей 2, сверление	1 x	MZK.210S
	Фреза, 35 x 57 мм, прав.	1 x	M01.ZB35.02
	Фреза без острия, 35 x 57 мм, прав.	1 x	M01.ZB35.OS
Вертикальное | горизонтальное сверление	Сверлильный патрон для отверстий больше Ø 10 мм, правый	1 x	MZK.2124
	Симметричная линейка, 1700 мм (1 шт., шкала от 850–0–850 мм)	1 x [1]	MZL.2000
Вертикальное сверление	Откидной упор	2 x [1]	MZS.1000
B5 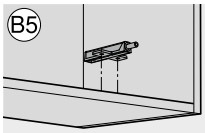	**TIP-ON – крестообразный держатель AVENTOS HKi | HK top | HK-S**	**Необход. кол-во**	**№ арт.**
	Сверлильная головка, количество шпинделей 2, сверление	1 x	MZK.211S
	Сверло с конусом, 2.5 x 57 мм, лев.	2 x	M01.ZB02.D3
	Сверло, 5 x 57 мм, лев.	2 x	M01.ZB05.03
Вертикальное | горизонтальное сверление	Симметричная линейка, 1700 мм (1 шт., шкала от 850–0–850 мм)	1 x [1]	MZL.2000
	Откидной упор	2 x [1]	MZS.1000
Вертикальное сверление			
B6 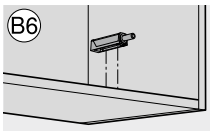	**TIP-ON – прямой держатель AVENTOS HKi | HK top | HK-S**	**Необход. кол-во**	**№ арт.**
	Сверлильная головка, количество шпинделей 2, сверление	1 x	MZK.210S
	Сверло с конусом, 2.5 x 57 мм, прав.	1 x	M01.ZB02.D2
	Сверло с конусом, 2.5 x 57 мм, лев.	1 x	M01.ZB02.D3
Вертикальное | горизонтальное сверление	Симметричная линейка, 1700 мм (1 шт., шкала от 850–0–850 мм)	1 x [1]	MZL.2000
	Откидной упор	2 x [1]	MZS.1000
Вертикальное сверление			
B7 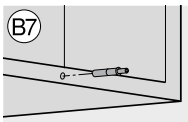	**TIP-ON – врезной AVENTOS HKi | HK top | HK-S**	**Необход. кол-во**	**№ арт.**
	Сверло, 10 x 114.5 мм, прав.	1 x	M75.ZB10.L2
	Линейка под торц. сверление, 1700 мм (1 шт., шкала от 850–0–850 мм)	1 x [1]	MZL.2060
	Откидной упор	2 x [1]	MZS.1000
Вертикальное | горизонтальное сверление			

Установка – системы петель

Обработка фасада

C1 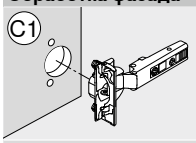	**Петля**	**Необход. кол-во**	**№ арт.**
	Сверлильная головка, количество шпинделей 3, сверление и опциональная установка фурнитуры (заказать держатель матрицы)	1 x	MZK.2000.01
	Фреза, 35 x 57 мм, прав.	1 x	M01.ZB35.02
	Сверло, 8 x 57 мм, лев.	2 x	M01.ZB08.03
Вертикальное | горизонтальное сверление	Сверло с конусом, 2.5 x 57 мм, лев.	2 x	M01.ZB02.D3
	Фреза, 26 x 57 мм, прав.	1 x	M01.ZB26.02
Вертикальное сверление	Двусторонняя линейка, 1250 мм (1 шт., шкала от 0–850 мм)	1 x [1]	MZL.2010
	Симметричная линейка, 1700 мм (1 шт., шкала от 850–0–850 мм)	1 x [1]	MZL.2000
	Откидной упор	4 x [1]	MZS.1000
	Держатель матрицы для установки петель	1 x	MZK.2008.02
	Матрица для запрессовки под петли, все углы открывания – кроме петли Мини	1 x	MZM.0040

Обработка корпуса

C2 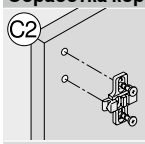	**Крестообразная ответная планка**	**Необход. кол-во**	**№ арт.**
	Сверлильная головка, количество шпинделей 2, сверление и опциональная установка фурнитуры (заказать держатель матрицы)	1 x	MZK.211S
	Сверло, 5 x 57 мм, лев.	2 x	M01.ZB05.03
	Сверло с конусом, 2.5 x 57 мм, лев.	2 x	M01.ZB02.D3
Вертикальное | горизонтальное сверление	Сверло, 10 x 57 мм, лев.	2 x	M01.ZB10.03
	Двусторонняя линейка, 1250 мм (1 шт., шкала от 0–850 мм)	1 x [1]	MZL.2010
Вертикальное сверление	Симметричная линейка, 1700 мм (1 шт., шкала от 850–0–850 мм)	1 x [1]	MZL.2000
	Откидной упор	4 x [1]	MZS.1000
	Держатель матрицы для установки ответных планок	1 x	MZK.2008.02
	Матрица под ответные планки 174H71xx	1 x	MZM.0061.01

[1] Для **MINIPRESS top** для **EASYSTICK** линейка и откидные упоры не требуются

MINIPRESS top для EASYSTICK | MINIPRESS top

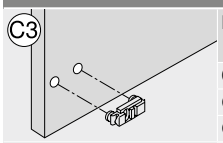

	Прямая ответная планка	**Необход. кол-во**	**№ арт.**
	Сверлильная головка, количество шпинделей 2, сверление и опциональная установка фурнитуры (заказать держатель матрицы)	1 x	MZK.210S
	Сверло, 10 x 57 мм, прав.	1 x	M01.ZB10.02
	Сверло, 10 x 57 мм, лев.	1 x	M01.ZB10.03
Вертикальное | горизонтальное сверление	Сверло, 5 x 57 мм, прав.	1 x	M01.ZB05.02
	Сверло, 5 x 57 мм, лев.	1 x	M01.ZB05.03
Вертикальное сверление	Сверло с конусом, 2.5 x 57 мм, прав.	1 x	M01.ZB02.D2
	Сверло с конусом, 2.5 x 57 мм, лев.	1 x	M01.ZB02.D3
	Двусторонняя линейка, 1250 мм (1 шт., шкала от 0–850 мм)	1 x [1]	MZL.2010
	Симметричная линейка, 1700 мм (1 шт., шкала от 850–0–850 мм)	1 x [1]	MZL.2000
	Откидной упор	4 x [1]	MZS.1000
	Держатель матрицы для установки ответных планок	1 x	MZK.2008.02
	Матрица под прямые ответные планки из цинка 177H51x0	1 x	MZM.0050
	Матрица под прямые ответные планки из стали 177H31x0	1 x	MZM.0053

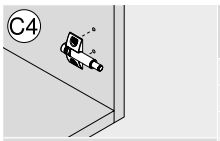

	Крестообразный держатель BLUMOTION | TIP-ON	**Необход. кол-во**	**№ арт.**
	Сверлильная головка, количество шпинделей 2, сверление	1 x	MZK.211S
	Сверло, 5 x 57 мм, лев.	2 x	M01.ZB05.03
	Сверло с конусом, 2.5 x 57 мм, лев.	2 x	M01.ZB02.D3
Вертикальное | горизонтальное сверление	Симметричная линейка, 1700 мм (1 шт., шкала от 850–0–850 мм)	1 x [1]	MZL.2000
	Откидной упор	2 x [1]	MZS.1000
Вертикальное сверление			

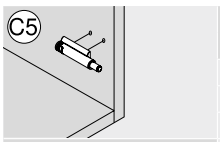

	Прямой держатель BLUMOTION | TIP-ON	**Необход. кол-во**	**№ арт.**
	Сверлильная головка, количество шпинделей 2, сверление	1 x	MZK.210S
	Сверло с конусом, 2.5 x 57 мм, прав.	1 x	M01.ZB02.D2
	Сверло с конусом, 2.5 x 57 мм, лев.	1 x	M01.ZB02.D3
Вертикальное | горизонтальное сверление	Симметричная линейка, 1700 мм (1 шт., шкала от 850–0–850 мм)	1 x [1]	MZL.2000
	Откидной упор	2 x [1]	MZS.1000
Вертикальное сверление			

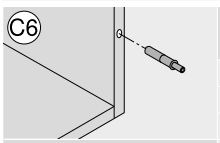

	Врезной BLUMOTION | TIP-ON	**Необход. кол-во**	**№ арт.**
	Сверло, 10 x 114.5 мм, прав.	1 x	M75.ZB10.L2
	Линейка под торц. сверление, 1700 мм (1 шт., шкала от 850–0–850 мм)	1 x [1]	MZL.2060
	Откидной упор	2 x [1]	MZS.1000
Вертикальное | горизонтальное сверление			

Установка – системы выдвижения и направляющие

Обработка фасада

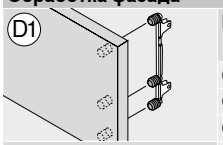

	Крепление фасада LEGRABOX	**Необход. кол-во**	**№ арт.**
	Сверлильная головка, количество шпинделей 8, сверление	1 x	MZK.220S.01
	Сверло, 10 x 57 мм, прав.	3 x	M01.ZB10.02
	Сверло, 10 x 57 мм, лев.	3 x	M01.ZB10.03
Вертикальное | горизонтальное сверление	Сверло с конусом, 2.5 x 57 мм, прав.	3 x	M01.ZB02.D2
	Сверло с конусом, 2.5 x 57 мм, лев.	3 x	M01.ZB02.D3
Вертикальное сверление	Симметричная линейка, 1700 мм (1 шт., шкала от 850–0–850 мм)	1 x [1]	MZL.2000
	Откидной упор	2 x [1]	MZS.1000

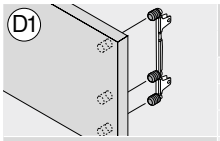

	Крепление фасада MERIVOBOX	**Необход. кол-во**	**№ арт.**
	Сверлильная головка, количество шпинделей 8, сверление	1 x	MZK.220S.01
	Сверло, 10 x 57 мм, прав.	3 x	M01.ZB10.02
	Сверло, 10 x 57 мм, лев.	3 x	M01.ZB10.03
Вертикальное | горизонтальное сверление	Сверло с конусом, 2.5 x 57 мм, прав.	3 x	M01.ZB02.D2
	Сверло с конусом, 2.5 x 57 мм, лев.	3 x	M01.ZB02.D3
Вертикальное сверление	Симметричная линейка, 1700 мм (1 шт., шкала от 850–0–850 мм)	1 x [1]	MZL.2000
	Откидной упор	2 x [1]	MZS.1000

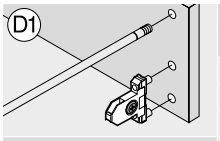

	Крепление фасада TANDEMBOX antaro | TANDEMBOX plus	**Необход. кол-во**	**№ арт.**
	Сверлильная головка, количество шпинделей 8, сверление	1 x	MZK.220S.01
	Сверло, 10 x 57 мм, прав.	1 x	M01.ZB10.02
	Сверло, 10 x 57 мм, лев.	3 x	M01.ZB10.03
Вертикальное | горизонтальное сверление	Сверло с конусом, 2.5 x 57 мм, прав.	1 x	M01.ZB02.D2
	Сверло с конусом, 2.5 x 57 мм, лев.	1 x	M01.ZB02.D3
Вертикальное сверление	Симметричная линейка, 1700 мм (1 шт., шкала от 850–0–850 мм)	1 x [1]	MZL.2000
	Откидной упор	2 x [1]	MZS.1000

[1] Для **MINIPRESS top** для **EASYSTICK** линейка и откидные упоры не требуются

MINIPRESS top для EASYSTICK | MINIPRESS top

D1 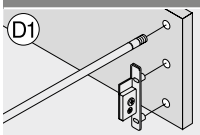	**Крепление фасада METABOX**	**Необход. кол-во**	**№ арт.**
	Сверлильная головка, количество шпинделей 8, сверление	1 x	MZK.220S.01
	Сверло, 10 x 57 мм, прав.	4 x	M01.ZB10.02
	Сверло, 10 x 57 мм, лев.	1 x	M01.ZB10.03
Вертикальное | горизонтальное сверление	Сверло с конусом, 2.5 x 57 мм, прав.	2 x	M01.ZB02.D2
Вертикальное | горизонтальное сверление	Сверло с конусом, 2.5 x 57 мм, лев.	1 x	M01.ZB02.D3
Вертикальное сверление	Симметричная линейка, 1700 мм (1 шт., шкала от 850–0–850 мм)	1 x [1]	MZL.2000
Вертикальное сверление	Откидной упор	2 x [1]	MZS.1000
D2 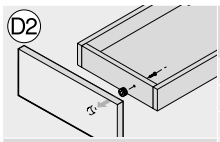	**Фасадный эксцентрик MOVENTO | TANDEM 295.1000**	**Необход. кол-во**	**№ арт.**
	Сверлильная головка, количество шпинделей 2, сверление и опциональная установка фурнитуры (заказать держатель матрицы)	1 x	MZK.210S
	Фреза, 20 x 57 мм, прав.	1 x	M01.ZB20.02
	Сверлильный патрон для отверстий больше Ø 10 мм, правый	1 x	MZK.2124
Вертикальное | горизонтальное сверление	Симметричная линейка, 1700 мм (1 шт., шкала от 850–0–850 мм)	1 x [1]	MZL.2000
Вертикальное | горизонтальное сверление	Откидной упор	2 x [1]	MZS.1000
Вертикальное сверление	Держатель матрицы для установки фасадного эксцентрика	1 x	MZK.2008.02
Вертикальное сверление	Матрица под фасадный эксцентрик 295.1000	1 x	MZM.0095
D3 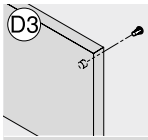	**Дистанционный амортизатор Blum**	**Необход. кол-во**	**№ арт.**
	Сверлильная головка, количество шпинделей 2, сверление	1 x	MZK.210S
	Сверло, 8 x 57 мм, прав.	1 x	M01.ZB08.02
	Сверло, 5 x 57 мм, прав.	1 x	M01.ZB05.02
Вертикальное | горизонтальное сверление	Симметричная линейка, 1700 мм (1 шт., шкала от 850–0–850 мм)	1 x [1]	MZL.2000
Вертикальное | горизонтальное сверление	Откидной упор	2 x [1]	MZS.1000
Вертикальное сверление			
Обработка ящиков			
D4 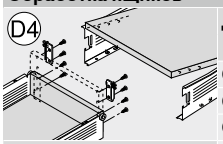	**Дно | задняя стенка**	**Необход. кол-во**	**№ арт.**
	Сверлильная головка, количество шпинделей 8, сверление	1 x	MZK.220S.01
	Сверло, 5 x 57 мм, прав.	2 x	M01.ZB05.02
	Сверло, 5 x 57 мм, лев.	2 x	M01.ZB05.03
Вертикальное | горизонтальное сверление	Сверло с конусом, 2.5 x 57 мм, прав.	2 x	M01.ZB02.D2
Вертикальное | горизонтальное сверление	Сверло с конусом, 2.5 x 57 мм, лев.	2 x	M01.ZB02.D3
Вертикальное сверление	Симметричная линейка, 1700 мм (1 шт., шкала от 850–0–850 мм)	1 x [1]	MZL.2000
Вертикальное сверление	Откидной упор	2 x [1]	MZS.1000
Обработка корпуса			
D5 	**Направляющие к корпусу 11-шпиндельная сверлильная головка**	**Необход. кол-во**	**№ арт.**
	Сверлильная головка, количество шпинделей 11, сверление	1 x	MZK.224S.01
	Сверло, 5 x 57 мм, прав.	2 x	M01.ZB05.02
	Сверло, 5 x 57 мм, лев.	2 x	M01.ZB05.03
Вертикальное | горизонтальное сверление	Сверло с конусом, 2.5 x 57 мм, прав.	2 x	M01.ZB02.D2
Вертикальное | горизонтальное сверление	Сверло с конусом, 2.5 x 57 мм, лев.	2 x	M01.ZB02.D3
Вертикальное сверление	Симметричная линейка, 1700 мм (1 шт., шкала от 850–0–850 мм)	1 x [1]	MZL.2000
	Двусторонняя линейка, 1250 мм (1 шт., шкала от 0–850 мм)	1 x [1]	MZL.2010
	Откидной упор	10 x [1]	MZS.1000
D5 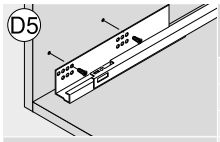	**Направляющие к корпусу 8-шпиндельная сверлильная головка**	**Необход. кол-во**	**№ арт.**
	Сверлильная головка, количество шпинделей 8, сверление	1 x	MZK.220S.01
	Сверло, 5 x 57 мм, прав.	2 x	M01.ZB05.02
	Сверло, 5 x 57 мм, лев.	2 x	M01.ZB05.03
Вертикальное | горизонтальное сверление	Сверло с конусом, 2.5 x 57 мм, прав.	2 x	M01.ZB02.D2
Вертикальное | горизонтальное сверление	Сверло с конусом, 2.5 x 57 мм, лев.	2 x	M01.ZB02.D3
Вертикальное сверление	Симметричная линейка, 1700 мм (1 шт., шкала от 850–0–850 мм)	1 x [1]	MZL.2000
Вертикальное сверление	Двусторонняя линейка, 1250 мм (1 шт., шкала от 0–850 мм)	1 x [1]	MZL.2010
	Откидной упор	10 x [1]	MZS.1000
D6 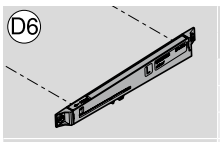	**BLUMOTION для METABOX**	**Необход. кол-во**	**№ арт.**
	Сверлильная головка, количество шпинделей 8, сверление	1 x	MZK.220S.01
	Сверло, 5 x 57 мм, прав.	1 x	M01.ZB05.02
	Сверло, 5 x 57 мм, лев.	1 x	M01.ZB05.03
Вертикальное | горизонтальное сверление	Сверло с конусом, 2.5 x 57 мм, прав.	1 x	M01.ZB02.D2
Вертикальное | горизонтальное сверление	Сверло с конусом, 2.5 x 57 мм, лев.	1 x	M01.ZB02.D3
Вертикальное сверление	Симметричная линейка, 1700 мм (1 шт., шкала от 850–0–850 мм)	1 x [1]	MZL.2000
Вертикальное сверление	Откидной упор	2 x [1]	MZS.1000

[1] Для **MINIPRESS top** для **EASYSTICK** линейка и откидные упоры не требуются

MINIPRESS top для EASYSTICK | MINIPRESS top

		Необход. кол-во	№ арт.
D7 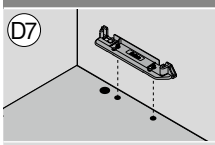	**Держатель несущего профиля SERVO-DRIVE**		
	Сверлильная головка, количество шпинделей 9, сверление	1 x	MZK.2810.03
	Сверло, 10 x 57 мм, прав.	1 x	M01.ZB10.02
	Сверло, 10 x 57 мм, лев.	1 x	M01.ZB10.03
Вертикальное | горизонтальное сверление	Фреза, 25 x 57 мм, прав.	1 x	M01.ZB25.02
	Сверлильный патрон для отверстий больше Ø 10 мм, правый	1 x	MZK.2124
Вертикальное сверление	Симметричная линейка, 1700 мм (1 шт., шкала от 850–0–850 мм)	1 x [1]	MZL.2000
	Откидной упор	2 x [1]	MZS.1000

Установка – прочие изделия

Обработка корпуса

		Необход. кол-во	№ арт.
E1 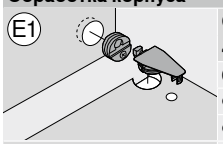	**Стяжка с ответной частью под систему 32 40.0110N | 40.0620**		
	Сверлильная головка, количество шпинделей 2, сверление и опциональная установка фурнитуры (заказать держатель матрицы)	1 x	MZK.210S
	Фреза – Ø 28 x 57 мм – правый	1 x	M01.ZB28.02
	Фреза – Ø 25 x 57 мм – правый	1 x	M01.ZB25.02
Вертикальное | горизонтальное сверление	Сверлильный патрон для отверстий больше Ø 10 мм, правый	1 x	MZK.2124
	Сверло – Ø 10 x 57 мм – левый	1 x	M01.ZB10.03
Вертикальное сверление	Сверло – Ø 5 x 57 мм – правый	1 x	M01.ZB05.02
	Откидной упор – с вертикальной установкой – узкий – левый	2 x [1]	MZS.2000
	Откидной упор – с вертикальной установкой – узкий – правый	2 x [1]	MZS.2000
	Держатель матрицы, малый	1 x	MZK.2008.02
	Матрица под корпус стяжки 40.0110N | 40.0200N	1 x	MZM.0070
	Матрица под стяжку 40.0620	1 x	MZM.0071
E2 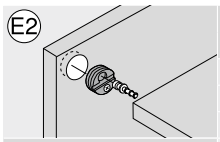	**Стяжка с шурупом 40.0200N | 42.0700.01**		
	Сверлильная головка, количество шпинделей 2, сверление и опциональная установка фурнитуры (заказать держатель матрицы)	1 x	MZK.210S
	Сверлильный патрон для отверстий больше Ø 10 мм, правый	1 x	MZK.2124
	Фреза, 25 x 57 мм, прав.	1 x	M01.ZB25.02
Вертикальное | горизонтальное сверление	Сверло, 5 x 114.5 мм, прав.	1 x	M75.ZB05.02
	Линейка под торц. сверление, 1700 мм (1 шт., шкала от 850–0–850 мм)	1 x [1]	MZL.2060
	Откидной упор	4 x [1]	MZS.1000
	Держатель матрицы, малый	1 x	MZK.2008.02
	Матрица под корпус стяжки 40.0110N | 40.0200N	1 x	MZM.0070
	Матрица под стяжку 42.0700.01	1 x	MZM.0077
E3 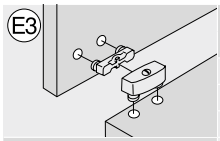	**Стяжка под пресс 40.2110 | 40.2120.02**		
	Сверлильная головка, количество шпинделей 2, сверление	1 x	MZK.211S
	Сверло, 10 x 57 мм, лев.	2 x	M01.ZB10.03
	Симметричная линейка, 1700 мм (1 шт., шкала от 850–0–850 мм)	1 x [1]	MZL.2000
Вертикальное | горизонтальное сверление	Откидной упор	4 x [1]	MZS.1000
Вертикальное сверление			
E4 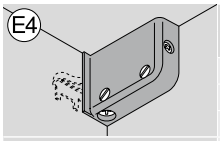	**Навески 48N0610.02 | 48N0610.03**		
	Сверлильная головка, количество шпинделей 2, сверление и опциональная установка фурнитуры (заказать держатель матрицы)	1 x	MZK.210S
	Сверло, 10 x 57 мм, прав.	1 x	M01.ZB10.02
	Сверло, 10 x 57 мм, лев.	1 x	M01.ZB10.03
Вертикальное | горизонтальное сверление	Симметричная линейка, 1700 мм (1 шт., шкала от 850–0–850 мм)	1 x [1]	MZL.2000
	Откидной упор	2 x [1]	MZS.1000
Вертикальное сверление	Держатель матрицы, малый	1 x	MZK.2008.02
	Матрица под навеску 48N0610.02 | 48N0610.03	1 x	MZM.0078

Установка – корпус

Обработка корпуса

		Необход. кол-во	№ арт.
E5 	**Отверстия под деревянные шканты 9-шпиндельная сверлильная головка**		
	Сверлильная головка, количество шпинделей 9, сверление	1 x	MZK.2810.03
	Сверло, 8 x 57 мм, прав.	5 x	M01.ZB08.02
	Сверло, 8 x 57 мм, лев.	4 x	M01.ZB08.03
Вертикальное | горизонтальное сверление	Сверло, 10 x 57 мм, прав.	5 x	M01.ZB10.02
	Сверло, 10 x 57 мм, лев.	4 x	M01.ZB10.03
	Сверло, 8 x 114.5 мм, прав.	1 x	M75.ZB08.02
	Сверло, 8 x 114.5 мм, лев.	2 x	M75.ZB08.03
	Сверло, 10 x 114.5 мм, прав.	1 x	M75.ZB10.02
	Сверло, 10 x 114.5 мм, лев.	2 x	M75.ZB10.03
	Линейка под торц. сверление, 1700 мм (1 шт., шкала от 850–0–850 мм)	1 x [1]	MZL.2060
	Откидной упор	8 x [1]	MZS.1000

[1] Для **MINIPRESS top** для **EASYSTICK** линейка и откидные упоры не требуются

MINIPRESS top для EASYSTICK | MINIPRESS top

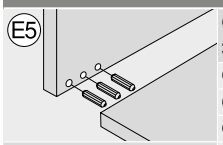

	Отверстия под деревянные шканты **3-шпиндельная сверлильная головка**	**Необход. кол-во**	**№ арт.**
	Сверлильная головка, количество шпинделей 3, сверление	1 x	MZK.2400.01
	Сверло, 8 x 57 мм, прав.	1 x	M01.ZB08.02
	Сверло, 8 x 57 мм, лев.	2 x	M01.ZB08.03
Вертикальное | горизонтальное сверление	Сверло, 10 x 57 мм, прав.	1 x	M01.ZB10.02
	Сверло, 10 x 57 мм, лев.	2 x	M01.ZB10.03
	Сверло, 8 x 114.5 мм, прав.	1 x	M75.ZB08.02
	Сверло, 8 x 114.5 мм, лев.	2 x	M75.ZB08.03
	Сверло, 10 x 114.5 мм, прав.	1 x	M75.ZB10.02
	Сверло, 10 x 114.5 мм, лев.	2 x	M75.ZB10.03
	Линейка под торц. сверление, 1700 мм (1 шт., шкала от 850–0–850 мм)	1 x [1]	MZL.2060
	Откидной упор	6 x [1]	MZS.1000

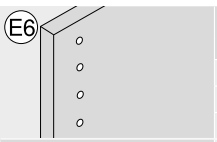

	Сверление серийных отверстий **9-шпиндельная сверлильная головка**	**Необход. кол-во**	**№ арт.**
	Сверлильная головка, количество шпинделей 9, сверление	1 x	MZK.2810.03
	Сверло, 5 x 57 мм, прав.	5 x	M01.ZB05.02
	Сверло, 5 x 57 мм, лев.	4 x	M01.ZB05.03
Вертикальное | горизонтальное сверление	Сверло, 3 x 57 мм, прав.	5 x	M01.ZB03.02
	Сверло, 3 x 57 мм, лев.	4 x	M01.ZB03.03
Вертикальное сверление	Линейка под серийные отверстия, 953 мм (прав. и лев., шкала 0–832 мм)	1 x [1]	MZL.2080
	Симметричная линейка, 1700 мм (1 шт., шкала от 850–0–850 мм)	1 x [1]	MZL.2000
	Откидной упор	14 x [1]	MZS.1000

[1] Для **MINIPRESS top** для **EASYSTICK** линейка и откидные упоры не требуются

MINIPRESS top для EASYSTICK | MINIPRESS top

MINIPRESS P

Установка – подъемные механизмы – AVENTOS HF top | HK-XS

Обработка фасада

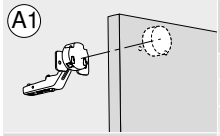

	Петля AVENTOS HF top | HK-XS	Необход. кол-во	№ арт.
	Фреза – Ø 35 x 57 мм – правый	1 x	M01.ZB35.02
	Сверло – Ø 8 x 57 мм – левый	2 x	M01.ZB08.03
	Сверло – Ø 2.5 x 57 мм – левый – с конусом	2 x	M01.ZB02.D3
MINIPRESS P	Откидной упор – с вертикальной установкой – узкий – правый	2 x [1]	MZS.2000
	Откидной упор – с вертикальной установкой – узкий – левый	2 x [1]	MZS.2000

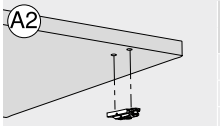

	Прямая ответная планка AVENTOS HF top	Необход. кол-во	№ арт.
	Сверло, 10 x 57 мм, прав.	1 x	M01.ZB10.02
	Сверло, 10 x 57 мм, лев.	1 x	M01.ZB10.03
	Сверло, 5 x 57 мм, прав.	1 x	M01.ZB05.02
MINIPRESS P	Сверло, 5 x 57 мм, лев.	1 x	M01.ZB05.03
	Сверло с конусом, 2.5 x 57 мм, прав.	1 x	M01.ZB02.D2
	Сверло с конусом, 2.5 x 57 мм, лев.	1 x	M01.ZB02.D3
	Узкий откидной упор с вертикальной установкой, правый	2 x [1]	MZS.2000
	Узкий откидной упор с вертикальной установкой, левый	2 x [1]	MZS.2000
	Матрица под прямые ответные планки из цинка 177H51x0	1 x	MZM.0050
	Матрица под прямые ответные планки из стали 177H31x0	1 x	MZM.0053

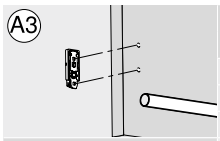

	Прямая ответная планка | рычаг | крепление фасада AVENTOS HF top | HK-XS	Необход. кол-во	№ арт.
	Сверло, 5 x 57 мм, прав.	1 x	M01.ZB05.02
	Сверло, 5 x 57 мм, лев.	1 x	M01.ZB05.03
	Сверло с конусом, 2.5 x 57 мм, прав.	1 x	M01.ZB02.D2
MINIPRESS P	Сверло с конусом, 2.5 x 57 мм, лев.	1 x	M01.ZB02.D3
	Узкий откидной упор с вертикальной установкой, правый	1 x [1]	MZS.2000
	Узкий откидной упор с вертикальной установкой, левый	1 x [1]	MZS.2000

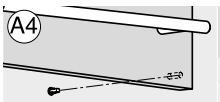

	Дистанционный амортизатор Blum AVENTOS HF top	Необход. кол-во	№ арт.
	Сверло, 8 x 57 мм, прав.	1 x	M01.ZB08.02
	Сверло, 5 x 57 мм, прав.	1 x	M01.ZB05.02
	Узкий откидной упор с вертикальной установкой, правый	1 x	MZS.2000
MINIPRESS P	Узкий откидной упор с вертикальной установкой, левый	1 x [1]	MZS.2000

Обработка корпуса

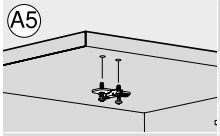

	Крестообразная ответная планка AVENTOS HF top | HK-XS	Необход. кол-во	№ арт.
	Сверло, 5 x 57 мм, прав.	1 x	M01.ZB05.02
	Сверло, 5 x 57 мм, лев.	1 x	M01.ZB05.03
	Сверло с конусом, 2.5 x 57 мм, прав.	1 x	M01.ZB02.D2
MINIPRESS P	Сверло с конусом, 2.5 x 57 мм, лев.	1 x	M01.ZB02.D3
	Сверло, 10 x 57 мм, прав.	1 x	M01.ZB10.02
	Сверло, 10 x 57 мм, лев.	1 x	M01.ZB10.03
	Узкий откидной упор с вертикальной установкой, правый	2 x [1]	MZS.2000
	Узкий откидной упор с вертикальной установкой, левый	2 x [1]	MZS.2000
	Матрица под ответные планки 174H71xx	1 x	MZM.0061.01

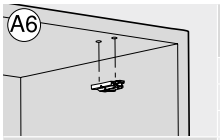

	Прямая ответная планка AVENTOS HF top | HK-XS	Необход. кол-во	№ арт.
	Сверло, 10 x 57 мм, прав.	1 x	M01.ZB10.02
	Сверло, 10 x 57 мм, лев.	1 x	M01.ZB10.03
	Сверло, 5 x 57 мм, прав.	1 x	M01.ZB05.02
MINIPRESS P	Сверло, 5 x 57 мм, лев.	1 x	M01.ZB05.03
	Сверло с конусом, 2.5 x 57 мм, прав.	1 x	M01.ZB02.D2
	Сверло с конусом, 2.5 x 57 мм, лев.	1 x	M01.ZB02.D3
	Узкий откидной упор с вертикальной установкой, правый	2 x [1]	MZS.2000
	Узкий откидной упор с вертикальной установкой, левый	2 x [1]	MZS.2000
	Матрица под прямые ответные планки из цинка 177H51x0	1 x	MZM.0050
	Матрица под прямые ответные планки из стали 177H31x0	1 x	MZM.0053

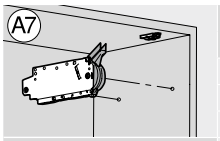

	Силовой механизм AVENTOS HF top	Необход. кол-во	№ арт.
	Сверлильная головка, количество шпинделей 8, сверление	1 x	MZK.880S
	Сверло, 5 x 57 мм, прав.	2 x	M01.ZB05.02
	Узкий откидной упор с вертикальной установкой, правый	1 x [1]	MZS.2000
MINIPRESS P	Узкий откидной упор с вертикальной установкой, левый	1 x [1]	MZS.2000

[1] Для **MINIPRESS P** с **EASYSTICK** линейка и откидные упоры не требуются

MINIPRESS P

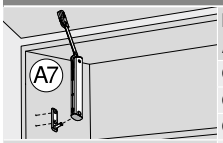	**Крепление корпуса AVENTOS HK-XS**	**Необход. кол-во**	**№ арт.**
A7	Сверло, 5 x 57 мм, прав.	1 x	M01.ZB05.02
	Сверло, 5 x 57 мм, лев.	1 x	M01.ZB05.03
	Сверло с конусом, 2.5 x 57 мм, прав.	1 x	M01.ZB02.D2
MINIPRESS P	Сверло с конусом, 2.5 x 57 мм, лев.	1 x	M01.ZB02.D3
	Узкий откидной упор с вертикальной установкой, правый	1 x [1]	MZS.2000
	Узкий откидной упор с вертикальной установкой, левый	1 x [1]	MZS.2000
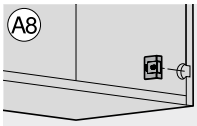	**Радиокнопка SERVO-DRIVE AVENTOS HF top**	**Необход. кол-во**	**№ арт.**
A8	Фреза, 35 x 57 мм, прав.	1 x	M01.ZB35.02
	Фреза без острия, 35 x 57 мм, прав.	1 x	M01.ZB35.OS
	Узкий откидной упор с вертикальной установкой, правый	1 x [1]	MZS.2000
MINIPRESS P	Узкий откидной упор с вертикальной установкой, левый	1 x [1]	MZS.2000

Установка – подъемные механизмы – AVENTOS HKi | HS top | HL top | HK top | HK-S

Обработка фасада

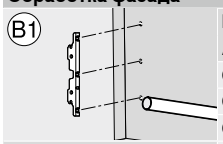	**Крепление фасада AVENTOS HKi**	**Необход. кол-во**	**№ арт.**
B1	Сверлильная головка, количество шпинделей 9, сверление	1 x	MZK.190S
	Сверло с конусом, 2.5 x 57 мм, прав.	2 x	M01.ZB02.D2
	Сверло с конусом, 2.5 x 57 мм, лев.	2 x	M01.ZB02.D3
MINIPRESS P	Узкий откидной упор с вертикальной установкой, правый	2 x [1]	MZS.2000
	Узкий откидной упор с вертикальной установкой, левый	2 x [1]	MZS.2000
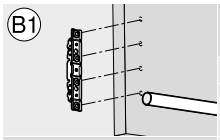	**Крепление фасада AVENTOS HS top | HL top | HK top**	**Необход. кол-во**	**№ арт.**
B1	Сверлильная головка, количество шпинделей 9, сверление	1 x	MZK.190S
	Сверло с конусом, 2.5 x 57 мм, прав.	2 x	M01.ZB02.D2
	Сверло с конусом, 2.5 x 57 мм, лев.	2 x	M01.ZB02.D3
MINIPRESS P	Узкий откидной упор с вертикальной установкой, правый	2 x [1]	MZS.2000
	Узкий откидной упор с вертикальной установкой, левый	2 x [1]	MZS.2000
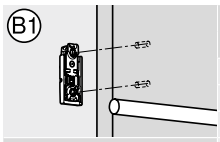	**Крепление фасада AVENTOS HK-S**	**Необход. кол-во**	**№ арт.**
B1	Сверло с конусом, 2.5 x 57 мм, прав.	1 x	M01.ZB02.D2
	Сверло с конусом, 2.5 x 57 мм, лев.	1 x	M01.ZB02.D3
	Узкий откидной упор с вертикальной установкой, правый	1 x [1]	MZS.2000
MINIPRESS P	Узкий откидной упор с вертикальной установкой, левый	1 x [1]	MZS.2000
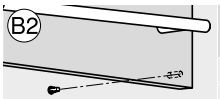	**Дистанционный амортизатор Blum AVENTOS HS top | HL top | HK top**	**Необход. кол-во**	**№ арт.**
B2	Сверло, 8 x 57 мм, прав.	1 x	M01.ZB08.02
	Сверло, 5 x 57 мм, прав.	1 x	M01.ZB05.02
	Узкий откидной упор с вертикальной установкой, правый	1 x [1]	MZS.2000
MINIPRESS P	Узкий откидной упор с вертикальной установкой, левый	1 x [1]	MZS.2000

Обработка корпуса

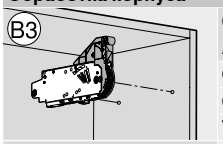	**Силовой механизм AVENTOS HS top | HL top | HK top**	**Необход. кол-во**	**№ арт.**
B3	Сверлильная головка, количество шпинделей 8, сверление	1 x	MZK.880S
	Сверло, 5 x 57 мм, прав.	2 x	M01.ZB05.02
	Узкий откидной упор с вертикальной установкой, правый	1 x [1]	MZS.2000
MINIPRESS P	Узкий откидной упор с вертикальной установкой, левый	1 x [1]	MZS.2000
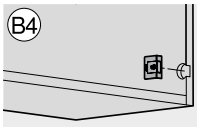	**Радиокнопка SERVO-DRIVE AVENTOS HS top | HL top | HK top**	**Необход. кол-во**	**№ арт.**
B4	Фреза, 35 x 57 мм, прав.	1 x	M01.ZB35.02
	Узкий откидной упор с вертикальной установкой, правый	1 x [1]	MZS.2000
	Узкий откидной упор с вертикальной установкой, левый	1 x [1]	MZS.2000
MINIPRESS P			
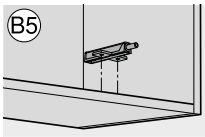	**TIP-ON – крестообразный держатель AVENTOS HKi | HK top | HK-S**	**Необход. кол-во**	**№ арт.**
B5	Сверло, 5 x 57 мм, прав.	1 x	M01.ZB05.02
	Сверло, 5 x 57 мм, лев.	1 x	M01.ZB05.03
	Сверло с конусом, 2.5 x 57 мм, прав.	1 x	M01.ZB02.D2
MINIPRESS P	Сверло с конусом, 2.5 x 57 мм, лев.	1 x	M01.ZB02.D3
	Узкий откидной упор с вертикальной установкой, правый	1 x [1]	MZS.2000
	Узкий откидной упор с вертикальной установкой, левый	1 x [1]	MZS.2000

[1] Для **MINIPRESS P** с **EASYSTICK** линейка и откидные упоры не требуются

MINIPRESS P

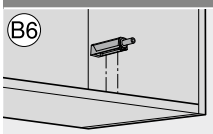 B6	**TIP-ON – прямой держатель AVENTOS HKi | HK top | HK-S**	**Необход. кол-во**	**№ арт.**
	Сверло с конусом, 2.5 x 57 мм, прав.	1 x	M01.ZB02.D2
	Сверло с конусом, 2.5 x 57 мм, лев.	1 x	M01.ZB02.D3
	Узкий откидной упор с вертикальной установкой, правый	1 x [1]	MZS.2000
MINIPRESS P	Узкий откидной упор с вертикальной установкой, левый	1 x [1]	MZS.2000

Установка – системы петель

Обработка фасада

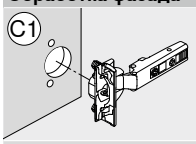 C1	**Петля**	**Необход. кол-во**	**№ арт.**
	Фреза, 35 x 57 мм, прав.	1 x	M01.ZB35.02
	Сверло, 8 x 57 мм, лев.	2 x	M01.ZB08.03
	Сверло с конусом, 2.5 x 57 мм, лев.	2 x	M01.ZB02.D3
MINIPRESS P	Фреза, 26 x 57 мм, прав.	1 x	M01.ZB26.02
	Узкий откидной упор с вертикальной установкой, правый	4 x [1]	MZS.2000
	Узкий откидной упор с вертикальной установкой, левый	4 x [1]	MZS.2000
	Матрица для запрессовки под петли, все углы открывания – кроме петли Мини	1 x	MZM.0040

Обработка корпуса

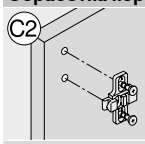 C2	**Крестообразная ответная планка**	**Необход. кол-во**	**№ арт.**
	Сверло, 5 x 57 мм, прав.	1 x	M01.ZB05.02
	Сверло, 5 x 57 мм, лев.	1 x	M01.ZB05.03
	Сверло с конусом, 2.5 x 57 мм, прав.	1 x	M01.ZB02.D2
MINIPRESS P	Сверло с конусом, 2.5 x 57 мм, лев.	1 x	M01.ZB02.D3
	Сверло, 10 x 57 мм, прав.	1 x	M01.ZB10.02
	Сверло, 10 x 57 мм, лев.	1 x	M01.ZB10.03
	Узкий откидной упор с вертикальной установкой, правый	4 x [1]	MZS.2000
	Узкий откидной упор с вертикальной установкой, левый	4 x [1]	MZS.2000
	Матрица под ответные планки 174H71xx	1 x	MZM.0061.01
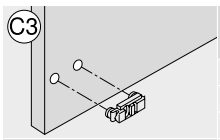 C3	**Прямая ответная планка**	**Необход. кол-во**	**№ арт.**
	Сверло, 10 x 57 мм, прав.	1 x	M01.ZB10.02
	Сверло, 10 x 57 мм, лев.	1 x	M01.ZB10.03
	Сверло, 5 x 57 мм, прав.	1 x	M01.ZB05.02
MINIPRESS P	Сверло, 5 x 57 мм, лев.	1 x	M01.ZB05.03
	Сверло с конусом, 2.5 x 57 мм, прав.	1 x	M01.ZB02.D2
	Сверло с конусом, 2.5 x 57 мм, лев.	1 x	M01.ZB02.D3
	Узкий откидной упор с вертикальной установкой, правый	4 x [1]	MZS.2000
	Узкий откидной упор с вертикальной установкой, левый	4 x [1]	MZS.2000
	Матрица под прямые ответные планки из цинка 177H51x0	1 x	MZM.0050
	Матрица под прямые ответные планки из стали 177H31x0	1 x	MZM.0053
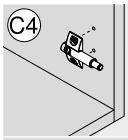 C4	**BLUMOTION | TIP-ON Крестообразный держатель**	**Необход. кол-во**	**№ арт.**
	Сверло, 5 x 57 мм, прав.	1 x	M01.ZB05.02
	Сверло, 5 x 57 мм, лев.	1 x	M01.ZB05.03
	Сверло с конусом, 2.5 x 57 мм, прав.	1 x	M01.ZB02.D2
MINIPRESS P	Сверло с конусом, 2.5 x 57 мм, лев.	1 x	M01.ZB02.D3
	Узкий откидной упор с вертикальной установкой, правый	1 x [1]	MZS.2000
	Узкий откидной упор с вертикальной установкой, левый	1 x [1]	MZS.2000
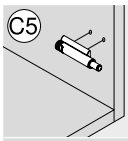 C5	**BLUMOTION | TIP-ON Прямой держатель**	**Необход. кол-во**	**№ арт.**
	Сверло с конусом, 2.5 x 57 мм, прав.	1 x	M01.ZB02.D2
	Сверло с конусом, 2.5 x 57 мм, лев.	1 x	M01.ZB02.D3
	Узкий откидной упор с вертикальной установкой, правый	1 x [1]	MZS.2000
MINIPRESS P	Узкий откидной упор с вертикальной установкой, левый	1 x [1]	MZS.2000

Установка – системы выдвижения и направляющие

Обработка фасада

 D1	**Крепление фасада LEGRABOX 8-шпиндельная сверлильная головка**	**Необход. кол-во**	**№ арт.**
	Сверлильная головка, количество шпинделей 8, сверление	1 x	MZK.880S
	Сверло, 10 x 57 мм, прав.	3 x	M01.ZB10.02
	Сверло, 10 x 57 мм, лев.	3 x	M01.ZB10.03
MINIPRESS P	Сверло с конусом, 2.5 x 57 мм, прав.	3 x	M01.ZB02.D2
	Сверло с конусом, 2.5 x 57 мм, лев.	3 x	M01.ZB02.D3
	Узкий откидной упор с вертикальной установкой, правый	1 x [1]	MZS.2000
	Узкий откидной упор с вертикальной установкой, левый	1 x [1]	MZS.2000

[1] Для **MINIPRESS P** с **EASYSTICK** линейка и откидные упоры не требуются

MINIPRESS P

		Необход. кол-во	№ арт.
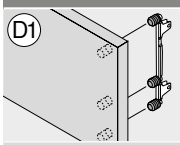 D1	**Крепление фасада MERIVOBOX** **8-шпиндельная сверлильная головка**		
	Сверлильная головка, количество шпинделей 8, сверление	1 x	MZK.880S
	Сверло, 10 x 57 мм, прав.	3 x	M01.ZB10.02
	Сверло, 10 x 57 мм, лев.	3 x	M01.ZB10.03
MINIPRESS P	Сверло с конусом, 2.5 x 57 мм, прав.	3 x	M01.ZB02.D2
	Сверло с конусом, 2.5 x 57 мм, лев.	3 x	M01.ZB02.D3
	Узкий откидной упор с вертикальной установкой, правый	1 x [1]	MZS.2000
	Узкий откидной упор с вертикальной установкой, левый	1 x [1]	MZS.2000
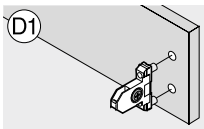 D1	**Крепление фасада LEGRABOX | MERIVOBOX | TANDEMBOX**	**Необход. кол-во**	**№ арт.**
	Сверло, 10 x 57 мм, прав.	1 x	M01.ZB10.02
	Сверло, 10 x 57 мм, лев.	1 x	M01.ZB10.03
	Сверло с конусом, 2.5 x 57 мм, прав.	1 x	M01.ZB02.D2
MINIPRESS P	Сверло с конусом, 2.5 x 57 мм, лев.	1 x	M01.ZB02.D3
	Узкий откидной упор с вертикальной установкой, правый	1 x [1]	MZS.2000
	Узкий откидной упор с вертикальной установкой, левый	1 x [1]	MZS.2000
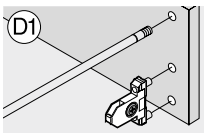 D1	**Крепл. фас. TANDEMBOX antaro | TANDEMBOX plus с релингом** **8-шпиндельная сверлильная головка**	**Необход. кол-во**	**№ арт.**
	Сверлильная головка, количество шпинделей 8, сверление	1 x	MZK.880S
	Сверло, 10 x 57 мм, прав.	1 x	M01.ZB10.02
	Сверло, 10 x 57 мм, лев.	3 x	M01.ZB10.03
MINIPRESS P	Сверло с конусом, 2.5 x 57 мм, прав.	1 x	M01.ZB02.D2
	Сверло с конусом, 2.5 x 57 мм, лев.	1 x	M01.ZB02.D3
	Узкий откидной упор с вертикальной установкой, правый	1 x [1]	MZS.2000
	Узкий откидной упор с вертикальной установкой, левый	1 x [1]	MZS.2000
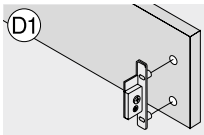 D1	**Крепление фасада METABOX**	**Необход. кол-во**	**№ арт.**
	Сверло, 10 x 57 мм, прав.	1 x	M01.ZB10.02
	Сверло, 10 x 57 мм, лев.	2 x	M01.ZB10.03
	Сверло с конусом, 2.5 x 57 мм, прав.	1 x	M01.ZB02.D2
MINIPRESS P	Сверло с конусом, 2.5 x 57 мм, лев.	2 x	M01.ZB02.D3
	Узкий откидной упор с вертикальной установкой, правый	1 x [1]	MZS.2000
	Узкий откидной упор с вертикальной установкой, левый	1 x [1]	MZS.2000
	Матрица под крепление фасада ZSF.1300 | 1800	1 x	MZM.0092.01
	Матрица под крепление фасада ZSF.1610	1 x	MZM.0093.02
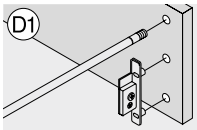 D1	**Крепление фасада METABOX с релингом** **8-шпиндельная сверлильная головка**	**Необход. кол-во**	**№ арт.**
	Сверлильная головка, количество шпинделей 8, сверление	1 x	MZK.880S
	Сверло, 10 x 57 мм, прав.	4 x	M01.ZB10.02
	Сверло, 10 x 57 мм, лев.	1 x	M01.ZB10.03
MINIPRESS P	Сверло с конусом, 2.5 x 57 мм, прав.	2 x	M01.ZB02.D2
	Сверло с конусом, 2.5 x 57 мм, лев.	1 x	M01.ZB02.D3
	Узкий откидной упор с вертикальной установкой, правый	1 x [1]	MZS.2000
	Узкий откидной упор с вертикальной установкой, левый	1 x [1]	MZS.2000
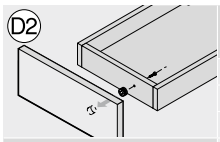 D2	**Фасадный эксцентрик MOVENTO | TANDEM** **295.1000**	**Необход. кол-во**	**№ арт.**
	Фреза, 20 x 57 мм, прав.	1 x	M01.ZB20.02
	Узкий откидной упор с вертикальной установкой, правый	1 x	MZS.2000
	Узкий откидной упор с вертикальной установкой, левый	1 x [1]	MZS.2000
MINIPRESS P	Матрица под фасадный эксцентрик 295.1000	1 x [1]	MZM.0095
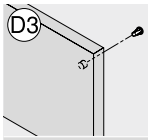 D3	**Дистанционный амортизатор Blum**	**Необход. кол-во**	**№ арт.**
	Сверло, 8 x 57 мм, прав.	1 x	M01.ZB08.02
	Сверло, 5 x 57 мм, прав.	1 x	M01.ZB05.02
	Узкий откидной упор с вертикальной установкой, правый	1 x [1]	MZS.2000
MINIPRESS P	Узкий откидной упор с вертикальной установкой, левый	1 x [1]	MZS.2000
Обработка ящиков			
 D4	**Дно | задняя стенка**	**Необход. кол-во**	**№ арт.**
	Сверло, 5 x 57 мм, прав.	1 x	M01.ZB05.02
	Сверло, 5 x 57 мм, лев.	2 x	M01.ZB05.03
	Сверло с конусом, 2.5 x 57 мм, прав.	1 x	M01.ZB02.D2
MINIPRESS P	Сверло с конусом, 2.5 x 57 мм, лев.	2 x	M01.ZB02.D3
	Узкий откидной упор с вертикальной установкой, правый	2 x [1]	MZS.2000
	Узкий откидной упор с вертикальной установкой, левый	2 x [1]	MZS.2000

[1] Для **MINIPRESS P** с **EASYSTICK** линейка и откидные упоры не требуются

MINIPRESS P

Обработка корпуса



	Направляющие к корпусу 8-шпиндельная сверлильная головка	Необход. кол-во	№ арт.
	Сверлильная головка, количество шпинделей 8, сверление	1 x	MZK.880S
	Сверло, 5 x 57 мм, прав.	2 x	M01.ZB05.02
	Сверло, 5 x 57 мм, лев.	2 x	M01.ZB05.03
MINIPRESS P	Сверло с конусом, 2.5 x 57 мм, прав.	2 x	M01.ZB02.D2
	Сверло с конусом, 2.5 x 57 мм, лев.	2 x	M01.ZB02.D3
	Узкий откидной упор с вертикальной установкой, правый	5 x [1]	MZS.2000
	Узкий откидной упор с вертикальной установкой, левый	5 x [1]	MZS.2000

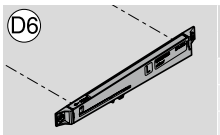

	BLUMOTION для METABOX	Необход. кол-во	№ арт.
	Сверлильная головка, количество шпинделей 8, сверление	1 x	MZK.880S
	Сверло, 5 x 57 мм, прав.	1 x	M01.ZB05.02
	Сверло, 5 x 57 мм, лев.	1 x	M01.ZB05.03
MINIPRESS P	Сверло с конусом, 2.5 x 57 мм, прав.	1 x	M01.ZB02.D2
	Сверло с конусом, 2.5 x 57 мм, лев.	1 x	M01.ZB02.D3
	Узкий откидной упор с вертикальной установкой, правый	1 x [1]	MZS.2000
	Узкий откидной упор с вертикальной установкой, правый	1 x [1]	MZS.2000

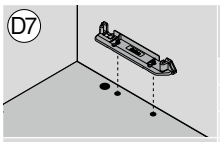

	Держатель несущего профиля SERVO-DRIVE	Необход. кол-во	№ арт.
	Сверлильная головка, количество шпинделей 9, сверление	1 x	MZK.190S
	Сверло, 10 x 57 мм, прав.	1 x	M01.ZB10.02
	Сверло, 10 x 57 мм, лев.	1 x	M01.ZB10.03
MINIPRESS P	Фреза, 25 x 57 мм, прав.	1 x	M01.ZB25.02
	Узкий откидной упор с вертикальной установкой, правый	1 x [1]	MZS.2000
	Узкий откидной упор с вертикальной установкой, левый	1 x [1]	MZS.2000

Установка – прочие изделия

Обработка корпуса

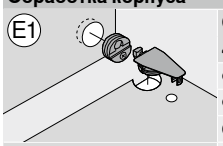

	Стяжка с ответной частью под систему 32 40.0110N | 40.0200N | 40.0620 | 42.0700.01	Необход. кол-во	№ арт.
	Фреза, 28 x 57 мм, прав.	1 x	M01.ZB28.02
	Фреза, 25 x 57 мм, прав.	1 x	M01.ZB25.02
	Сверло, 10 x 57 мм, лев.	1 x	M01.ZB10.03
MINIPRESS P	Сверло, 5 x 57 мм, прав.	1 x	M01.ZB05.02
	Узкий откидной упор с вертикальной установкой, правый	2 x [1]	MZS.2000
	Узкий откидной упор с вертикальной установкой, левый	2 x [1]	MZS.2000
	Матрица под корпус стяжки 40.0110N | 40.0200N	1 x	MZM.0070
	Матрица под стяжку 40.0620	1 x	MZM.0071
	Матрица под стяжку 42.0700.01	1 x	MZM.0077

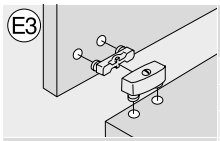

	Стяжка под пресс 40.2110 | 40.2120.02	Необход. кол-во	№ арт.
	Сверло, 10 x 57 мм, прав.	1 x	M01.ZB10.02
	Сверло, 10 x 57 мм, лев.	1 x	M01.ZB10.03
	Узкий откидной упор с вертикальной установкой, правый	2 x [1]	MZS.2000
MINIPRESS P	Узкий откидной упор с вертикальной установкой, левый	2 x [1]	MZS.2000

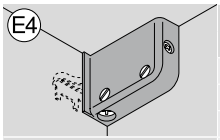

	Навески 48N0610.02 | 48N0610.03	Необход. кол-во	№ арт.
	Сверло, 10 x 57 мм, прав.	1 x	M01.ZB10.02
	Сверло, 10 x 57 мм, лев.	1 x	M01.ZB10.03
	Узкий откидной упор с вертикальной установкой, правый	1 x [1]	MZS.2000
MINIPRESS P	Узкий откидной упор с вертикальной установкой, левый	1 x [1]	MZS.2000
	Матрица под навеску 48N0610.02 | 48N0610.03	1 x	MZM.0078

Установка – корпус

Обработка корпуса



	Сверление серийных отверстий 9-шпиндельная сверлильная головка	Необход. кол-во	№ арт.
	Сверлильная головка, количество шпинделей 9, сверление	1 x	MZK.190S
	Сверло, 5 x 57 мм, прав.	4 x	M01.ZB05.02
	Сверло, 5 x 57 мм, лев.	5 x	M01.ZB05.03
MINIPRESS P	Сверло, 3 x 57 мм, прав.	4 x	M01.ZB03.02
	Сверло, 3 x 57 мм, лев.	5 x	M01.ZB03.03
	Узкий откидной упор с вертикальной установкой, правый	11 x [1]	MZS.2000
	Узкий откидной упор с вертикальной установкой, левый	11 x [1]	MZS.2000

[1] Для **MINIPRESS P** с **EASYSTICK** линейка и откидные упоры не требуются

MINIPRESS P

	Сверление серийных отверстий 3-шпиндельная сверлильная головка	Необход. кол-во	№ арт.
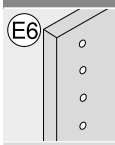	Сверло, 5 x 57 мм, прав.	1 x	M01.ZB05.02
	Сверло, 5 x 57 мм, лев.	2 x	M01.ZB05.03
	Сверло, 3 x 57 мм, прав.	1 x	M01.ZB03.02
MINIPRESS P	Сверло, 3 x 57 мм, лев.	2 x	M01.ZB03.03
	Узкий откидной упор с вертикальной установкой, правый	10 x [1]	MZS.2000
	Узкий откидной упор с вертикальной установкой, левый	10 x [1]	MZS.2000

[1] Для **MINIPRESS P** с **EASYSTICK** линейка и откидные упоры не требуются

EASYSTICK


Изображение

Ваш идеальный помощник

Сверлильно-присадочные станки Blum с **EASYSTICK** позволяют быстро, точно и легко сверлить отверстия в корпусах и фасадах независимо от того, на каком станке Вы работаете – на **MINIPRESS top** | **MINIPRESS P** | **MINIPRESS PRO** – оснащенный **EASYSTICK** Ваш станок **MINIPRESS** станет Вам идеальным помощником. После ввода размеров заготовки блок управления **EASYSTICK** рассчитывает позиции крепления фурнитуры. Затем линейка автоматически перемещается (по оси X) и шаг за шагом показывает правильные позиции сверления.

- Точный результат обработки благодаря автоматически перемещаемой линейке (по оси X)
- Простой перенос результатов проектирования из Конфигуратора корпусов
- Постоянная актуализация программного обеспечения **EASYSTICK** (новые функции и изделия) с помощью обновлений
- Можно дооснастить уже имеющиеся в распоряжении станки (**MINIPRESS P** | **MINIPRESS PRO**)
- Возможна беспроводная передача данных с помощью WLAN-адаптера

Примеры использования

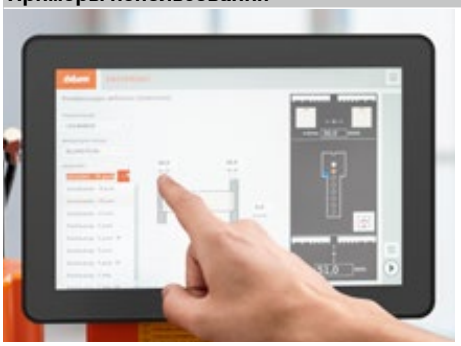

Немедленный старт

Благодаря **EASYSTICK** впервые стало возможным проектировать корпуса с помощью компьютера непосредственно на станке. После ввода параметров корпуса позиции сверления рассчитываются автоматически.



Интегрированная работа

Передача результатов проектирования из Конфигуратора корпусов на блок управления **EASYSTICK** осуществляется непосредственно по сети WLAN или с помощью USB-накопителя. С помощью сканера штрих-кода Вы можете найти нужный наряд на работу и продолжить обработку.



Актуальность данных

Данные об изделиях можно быстро и просто актуализировать благодаря функции обновления **EASYSTICK**. Ваши результаты проектирования можно перенести непосредственно на **EASYSTICK** с помощью сети WLAN или USB-накопителя.



Позиционирование линейки EASYSTICK

EASYSTICK заменяет стандартную линейку и совершает революцию в обработке фасадов и корпусов, осуществляемых на Ваших станках **MINIPRESS P** или **MINIPRESS PRO**.



Установка блока управления

Блок управления на специальной опоре крепится непосредственно к станку – включаете, проектируете, сверлите – готово.



Выставление упоров

EASYSTICK указывает позиции сверления с помощью световой индикации. Линейка **EASYSTICK** перемещается автоматически.. С **EASYSTICK** Вы сможете добиться точности сверления без дополнительной регулировки станка.

EASYSTICK



Изображение

- Блок управления **EASYSTICK** (вкл. опору) для компьютерного расчета позиций сверления – заказывается отдельно
- Автоматически выставляемая линейка **EASYSTICK** со штифтами и подсветкой (длина 1700 мм, позиции упоров от 6 до 953 мм) – заказывается отдельно
- Удлинительная линейка **EASYSTICK** для позиций упоров от 953 до 2681 мм – заказывается отдельно

Дополнительная информация

Видеоролик по использованию

Короткая ссылка
www.blum.com/a860

Информация для заказа

		Обозначение	№ арт.	Применение
M1		Блок управления **EASYSTICK**	MZD.5000	**MINIPRESS P** | **MINIPRESS PRO**
M2		Блок управления 2.0 **EASYSTICK**	MZD.5700.01	**MINIPRESS top** для **EASYSTICK** | **MINIPRESS P** | **MINIPRESS PRO**
M3		Держатель и блок питания блока управления **EASYSTICK** 2.0	MZD.4000	**MINIPRESS P** | **MINIPRESS PRO**
M4		Сетевой кабель		

Рынок[1]	№ арт.	Рынок[1]	№ арт.	Рынок[1]	№ арт.
Европа	Z10M200E	IN	Z10M200H	CN	Z10M200N
AR	Z10M200A	IL	Z10M200I	TW	Z10M200T
GB	Z10M200B	JP	Z10M200J	US | CA	Z10M200U
CH | LI	Z10M200C	AU	Z10M200K	ZA	Z10M200Z
DK	Z10M200D	CL	Z10M200L		

[1] Обозначения рынков согласно ISO 3166

		Обозначение	Длина (мм)	Шкала (мм)	№ арт.	Применение
H1		Линейка **EASYSTICK**	1700	6–953	MZD.2700	**MINIPRESS top** для **EASYSTICK**
H2		Линейка **EASYSTICK**	1700	6–953	MZD.2000	**MINIPRESS P** | **MINIPRESS PRO**

Принадлежности

		Обозначение	№ арт.	Применение
M5		USB-адаптер WLAN Для блока управления **EASYSTICK** | блока управления **EASYSTICK** 2.0	MZD.5500	**MINIPRESS top** для **EASYSTICK** | **MINIPRESS P** | **MINIPRESS PRO**

		Обозначение	Длина (мм)	Шкала (мм)	№ арт.	Применение
H6		**EASYSTICK** удлинительная линейка – левый | правый	1700	953–2681	MZD.2V00	**MINIPRESS top** для **EASYSTICK** | **MINIPRESS P** | **MINIPRESS PRO**

		Обозначение	№ арт.	Применение
H12		Опора удлинительной линейки	MZV.2E00	Также можно использовать для удлинительной линейки **MINIPRESS P** и **MINIPRESS PRO**

Дополнительная информация

Обзор	617
Обзор – возможности	618
MINIPRESS top	626
MINIPRESS P	630

EASYSTICK

Короткая ссылка
www.blum.com/i013

Матрицы

		Обозначение	№ арт.	MINIPRESS top для EASYSTICK – вертикальное | горизонтальное сверление	MINIPRESS top для EASYSTICK – вертикальное сверление	MINIPRESS top – вертикальное сверление	MINIPRESS P
J1		Матрица – петли – все углы открывания, кроме петли Мини	MZM.0040	•	•	•	•
J2		Матрица – прямая ответная планка – цинк – 177H51x0	MZM.0050	•	•	•	•
J3		Матрица – прямая ответная планка – сталь – 177H31x0	MZM.0053	•	•	•	•
J4		Матрица – крестообразная ответная планка – 174H71xx	MZM.0061.01	•	•	•	•
J5		Матрица – крепление фасада – ZSF.1300 | ZSF.1800	MZM.0292.01	•	•	•	
J6		Матрица – крепление фасада – ZSF.1300 | ZSF.1800	MZM.0092.01				•
J7		Матрица – крепление фасада – ZSF.1610	MZM.0093.02				•
J8		Матрица – фасадный эксцентрик – 295.1000	MZM.0095	•	•	•	•
J9		Матрица – навески – 48N0610.02 | 48N0610.03	MZM.0078	•	•	•	•
J10		Матрица – корпус стяжки – 40.0110N | 40.0200N	MZM.0070	•	•	•	•
J11		Матрица – ответная часть – 40.0620	MZM.0071	•	•	•	•
J12		Матрица – ответная часть – 42.0700.01	MZM.0077	•	•	•	•

Сверла

		Обозначение	№ арт.	MINIPRESS top для EASYSTICK – вертикальное | горизонтальное сверление	MINIPRESS top для EASYSTICK – вертикальное сверление	MINIPRESS top – вертикальное сверление	MINIPRESS P
K1		Сверло – Ø 2.5 x 57 мм – левый – с конусом	M01.ZB02.D3	•	•	•	•
K2		Сверло – Ø 2.5 x 57 мм – правый – с конусом	M01.ZB02.D2	•	•	•	•
K3		Сверло – Ø 3 x 57 мм – левый	M01.ZB03.03	•	•	•	•
K4		Сверло – Ø 3 x 57 мм – правый	M01.ZB03.02	•	•	•	•
K5		Сверло – Ø 5 x 57 мм – левый	M01.ZB05.03	•	•	•	•
K6		Сверло – Ø 5 x 57 мм – правый	M01.ZB05.02	•	•	•	•
K7		Сверло – Ø 5 x 57 мм – левый – с конусом	M01.ZB05.D3	•	•	•	•
K8		Сверло – Ø 5 x 57 мм – правый – с конусом	M01.ZB05.D2	•	•	•	•
K9		Сверло – Ø 8 x 57 мм – левый	M01.ZB08.03	•	•	•	•
K10		Сверло – Ø 8 x 57 мм – правый	M01.ZB08.02	•	•	•	•
K11		Сверло – Ø 8 x 57 мм – левый – без центрирующей вершины	M01.ZB08.OS	•	•	•	•
K12		Сверло – Ø 10 x 57 мм – левый	M01.ZB10.03	•	•	•	•
K13		Сверло – Ø 10 x 57 мм – правый	M01.ZB10.02	•	•	•	•

Сверла

		Обозначение	№ арт.	MINIPRESS top для EASYSTICK – вертикальное | горизонтальное сверление	MINIPRESS top для EASYSTICK – вертикальное сверление	MINIPRESS top – вертикальное сверление	MINIPRESS P
K14		Фреза – Ø 20 x 57 мм – левый	M01.ZB20.03	•	•	•	•
K15		Фреза – Ø 20 x 57 мм – правый	M01.ZB20.02	•	•	•	•
K16		Фреза – Ø 25 x 57 мм – правый	M01.ZB25.02	•	•	•	•
K18		Фреза – Ø 26 x 57 мм – правый	M01.ZB26.02	•	•	•	•
K19		Фреза – Ø 28 x 57 мм – правый	M01.ZB28.02	•	•	•	•
K20		Фреза – Ø 35 x 57 мм – правый	M01.ZB35.02	•	•	•	•
K21		Фреза – Ø 35 x 57 мм – правый – без центрирующей вершины	M01.ZB35.OS	•	•	•	•
K22		Специальное сверло для искусственного камня | пластика HPL (тонкие фасады) – Ø 10 x 57 мм – левый – без центрирующей вершины	M01.ZB10.T3	•	•	•	•
K23		Специальное сверло для искусственного камня | пластика HPL (тонкие фасады) – Ø 10 x 57 мм – правый – без центрирующей вершины	M01.ZB10.T2	•	•	•	•

Сверла – для горизонтального сверления

		Обозначение	№ арт.	MINIPRESS top для EASYSTICK – вертикальное | горизонтальное сверление	MINIPRESS top для EASYSTICK – вертикальное сверление	MINIPRESS top – вертикальное сверление	MINIPRESS P
L1		Сверло – Ø 5 x 114.5 мм – левый – для горизонтального сверления	M75.ZB05.L3	•			
L2		Сверло – Ø 5 x 114.5 мм – правый – для горизонтального сверления	M75.ZB05.L2	•			
L3		Сверло – Ø 8 x 114.5 мм – левый – для горизонтального сверления	M75.ZB08.L3	•			
L4		Сверло – Ø 8 x 114.5 мм – правый – для горизонтального сверления	M75.ZB08.L2	•			
L5		Сверло – Ø 10 x 114.5 мм – левый – для горизонтального сверления	M75.ZB10.L3	•			
L6		Сверло – Ø 10 x 114.5 мм – правый – для горизонтального сверления	M75.ZB10.L2	•			

Дополнительная информация

Обзор	617	**MINIPRESS top**	626
Обзор – возможности	618	**MINIPRESS P**	630
Возможности	636		
MINIPRESS top для **EASYSTICK**	622		

Еще более удобный монтаж благодаря проверенной временем технологии



Оптимизируйте сборку даже мелких серий систем выдвижения с помощью практичных приспособлений, отвечающих Вашим индивидуальным потребностям.

Благодаря простому применению, удобству эксплуатации и длительному сроку службы приспособления для сборки значительно упрощают установку наших изделий.

При использовании приспособления для сборки **BOXFIX plus**, наряду с обычным соединением на саморезы, в качестве альтернативы можно использовать гвозди. С ними монтаж ящиков осуществляется значительно быстрее и без зазоров.

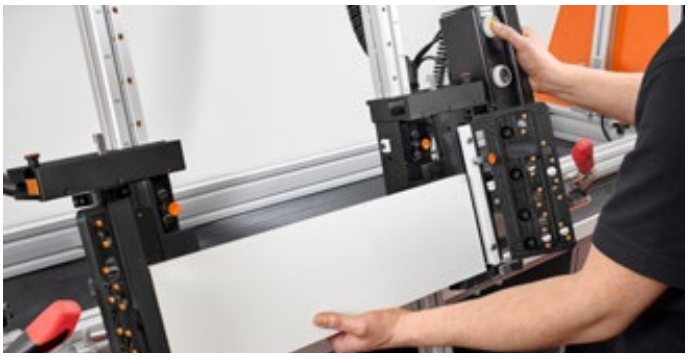

BOXFIX plus
Гарантирует удобство эксплуатации и простую наладку при сборке ящиков **LEGRABOX**, **MERIVOBOX** и **TANDEMBOX**.



BOXFIX E-L
Простое удобное приспособление для сборки ящиков **LEGRABOX**.



BOXFIX E-M
Простое удобное приспособление для сборки ящиков **MERIVOBOX**.



BOXFIX E-T
Простое удобное приспособление для сборки ящиков **TANDEMBOX**.

Обозначение		№ арт.	Стр.	Возможности																				
				AVENTOS	AVENTOS HKi	AVENTOS HF top	AVENTOS HS top	AVENTOS HL top	AVENTOS HK top	AVENTOS HK-S	AVENTOS HK-XS	CLIP top BLUMOTION	CLIP top	MODUL	LEGRABOX pure	LEGRABOX free	MERIVOBOX	TANDEMBOX antaro	TANDEMBOX plus	METABOX	MOVENTO	TANDEM	REVEGO	Прочие изделия
Сборка ящиков																								
	BOXFIX plus	ZMM.2500	656												•	•	•	•	•					
	BOXFIX E-L	ZMM.0700.01	657												•	•								
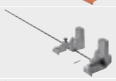	BOXFIX E-M	ZMM.0400 ZMM.0480	658														•							
	BOXFIX E-T	ZMM.0350 ZMM.0380	659															•	•					

Пиктограммы

Только по запросу

BOXFIX plus



Изображение

- Универсальное пневматическое приспособление для сборки ящиков
- Способ монтажа: на саморезы (опционально: гвозди)
- Ширина корпуса КВ 250–1200 мм
- Высота задней стенки до 250 мм (ДСП и сталь)
- Материал: алюминий/сталь

Возможности

- LEGRABOX pure
- LEGRABOX free
- MERIVOBOX
- TANDEMBOX antaro
- TANDEMBOX plus

Дополнительная информация

Обзор 655

Информация для заказа

	Обозначение	№ арт.
	**BOXFIX plus**	**ZMM.2500**

Комплектация:

- 1 x **BOXFIX plus**
- 1 x Центровочное сверло
- 1 x Набор инструментов

Принадлежности

	Обозначение	№ арт.
	Центровочное сверло	M01.ZZ03.01
	Пневматический гвоздезабиватель с принадлежностями	ZMZ.20S1
	Гвозди с принадлежностями	ZMZ.20S2
	Стеллаж для пневматического гвоздезабивателя с принадлежностями	ZMZ.20S5
	Комплект для дооснащения (крепление гвоздями) для **BOXFIX plus**	ZMZ.20S6

Возможности

LEGRABOX pure | LEGRABOX free | MERIVOBOX | TANDEMBOX antaro | TANDEMBOX plus

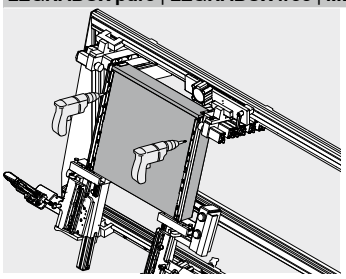

Сборка ящиков на саморезы

- Установить номинальную длину NL и ширину ящика
- Держатели задней стенки крепятся с помощью саморезов к задней стенке из ДСП
- Установить дно, царги и заднюю стенку ящика в **BOXFIX** и зафиксировать пневмозажимом
- Прикрепить царги саморезами ко дну ящика

LEGRABOX pure | LEGRABOX free | MERIVOBOX | TANDEMBOX antaro | TANDEMBOX plus

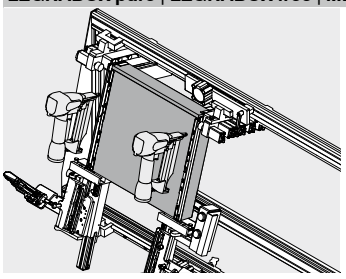

Сборка ящиков с помощью гвоздей (доп.опция)

- Установить номинальную длину NL и ширину ящика
- Держатели задней стенки крепятся с помощью гвоздей к задней стенке из ДСП
- Установить дно, царги и заднюю стенку ящика в **BOXFIX** и зафиксировать пневмозажимом
- Соединить царги и дно ящика гвоздями

BOXFIX E-L

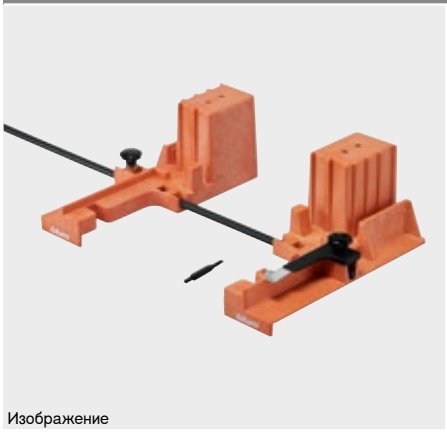

Изображение

- Приспособление для сборки ящиков
- Способ монтажа: на саморезы
- Ширина корпуса КВ 250–1200 мм
- Высота задней стенки до 250 мм
- Материал: пластмасса/сталь
- **BOXFIX** для дна ящика толщиной 18 мм по запросу

Возможности

LEGRABOX pure

LEGRABOX free

Дополнительная информация

Обзор 655

Видеоролик по использованию

Короткая ссылка

www.blum.com/26qCmt

Информация для заказа

	Обозначение	№ арт.
	**BOXFIX E-L**	ZMM.0700.01

Комплектация:

- 1 x **BOXFIX E-L**
- 1 x Центровочное сверло
- 1 x Клинообразный прижим для **BOXFIX E-L**

	Обозначение	№ арт.
	**BOXFIX E-L** – стартовый набор	ZMM.0700.20

Комплектация:

- 1 x **BOXFIX E-L**
- 1 x Центровочное сверло
- 1 x Шаблон для дна | задней стенки **LEGRABOX**
- 1 x Ограничитель глубины сверления Ø 2.5 мм
- 1 x Отвертка TORX®
- 1 x Клинообразный прижим для **BOXFIX E-L**

Принадлежности

	Обозначение	№ арт.
	Центровочное сверло	M01.ZZ03.01
	Клинообразный прижим для **BOXFIX E-L** | **E-M** | **E-T**	ZMM.075N

Возможности

LEGRABOX pure | LEGRABOX free

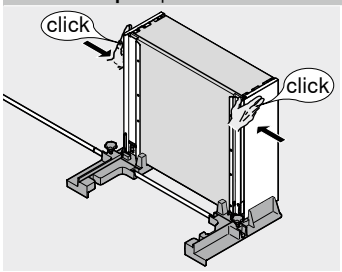

Сборка ящиков

- Отрегулировать ширину ящика с помощью задней стенки
- Держатели задней стенки крепятся с помощью саморезов к задней стенке из ДСП
- Установить заднюю стенку, дно и царги ящика в **BOXFIX** и зафиксировать их
- Прикрепить царги саморезами ко дну ящика

BOXFIX E-M

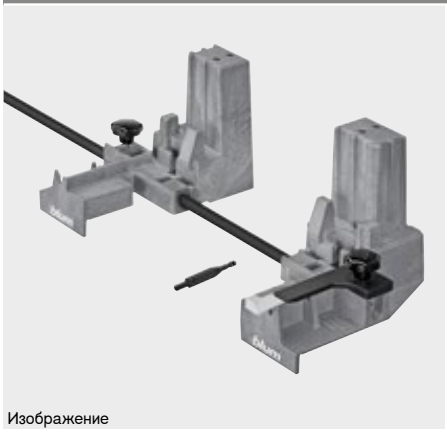

Изображение

- Приспособление для сборки ящиков
- Способ монтажа: на саморезы
- Ширина корпуса КВ 250–1200 мм
- Высота задней стенки до 250 мм
- Материал: пластмасса/сталь

Возможности

MERIVOBOX

Дополнительная информация

Обзор 655

Информация для заказа

	Обозначение	№ арт.
	**BOXFIX E-M** – 16 мм	ZMM.0400
	BOXFIX E-M – 18 мм	ZMM.0480

Комплектация:

1 x	**BOXFIX E-M**
1 x	Центровочное сверло
1 x	Клинообразный прижим для **BOXFIX E-M**

Принадлежности

	Обозначение	№ арт.
	Центровочное сверло	M01.ZZ03.01
	Клинообразный прижим для **BOXFIX E-L** | **E-M** | **E-T**	ZMM.075N

Возможности

MERIVOBOX

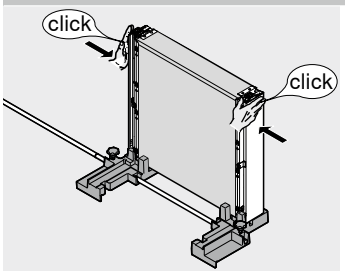

Сборка ящиков

- Отрегулировать ширину ящика с помощью задней стенки
- Держатели задней стенки крепятся с помощью саморезов к задней стенке из ДСП
- Установить заднюю стенку, дно и царги ящика в **BOXFIX** и зафиксировать их
- Прикрепить царги саморезами ко дну ящика

BOXFIX E-T

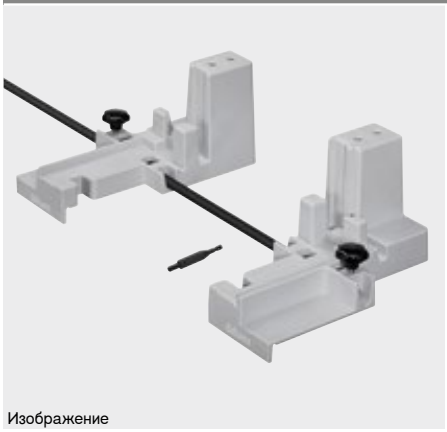

Изображение

- Приспособление для сборки ящиков
- Способ монтажа: на саморезы
- Ширина корпуса КВ 250–1200 мм
- Высота задней стенки до 250 мм
- Материал: пластмасса/сталь

Возможности

TANDEMBOX antaro

TANDEMBOX plus

Дополнительная информация

Обзор 655

Видеоролик по использованию

Короткая ссылка

www.blum.com/ZLrYk

Информация для заказа

	Обозначение	№ арт.
	**BOXFIX E-T** – 16 мм	ZMM.0350
	BOXFIX E-T – 18 мм	ZMM.0380

Комплектация:

1 x **BOXFIX E-T**

1 x Центровочное сверло

1 x Клинообразный прижим для **BOXFIX E-T**

Принадлежности

	Обозначение	№ арт.
	Центровочное сверло	M01.ZZ03.01
	Клинообразный прижим для **BOXFIX E-L** | **E-M** | **E-T**	ZMM.075N

Возможности

TANDEMBOX antaro | TANDEMBOX plus

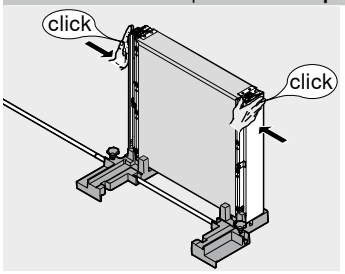

Сборка ящиков

- Отрегулировать ширину ящика с помощью задней стенки
- Держатели задней стенки крепятся с помощью саморезов к задней стенке из ДСП
- Установить заднюю стенку, дно и царги ящика в **BOXFIX** и зафиксировать их
- Прикрепить царги саморезами ко дну ящика

Точная установка для совершенного движения



Использование шаблонов и кондукторов Blum поможет Вам при установке наших изделий. Они отлично зарекомендовали себя во время ежедневной работы с фурнитурой Blum. Сочетание точности и практичности – при использовании как в мастерской, так и на месте сборки у клиента – достойно высокой оценки.

Шаблоны и кондукторы



С помощью универсального шаблона можно точно и надежно разметить и просверлить позиции крепления.

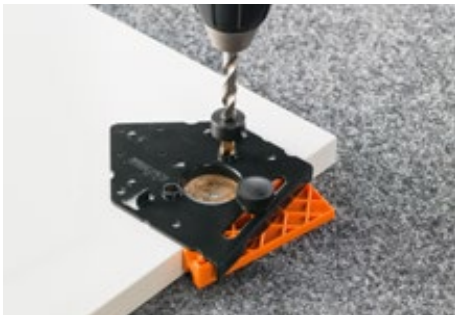

Шаблон для петель, например, позволяет эффективно осуществлять сверление отверстий под петли Blum.



Универсальный штанговый кондуктор позволяет точно нанести разметку, например, для позиций крепления направляющих.

Оптимальная помощь в установке всех наших изделий

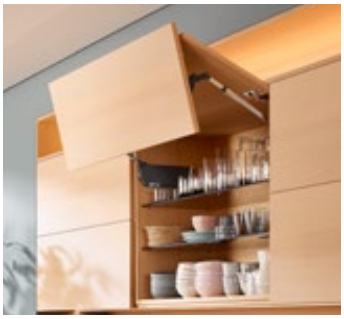

Подъемные механизмы



Системы петель



Системы выдвижения и направляющие



Прочие изделия

Обзор

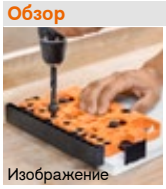
Изображение

Обзор – шаблоны 662
Обзор – возможности 664

Пиктограммы

Только по запросу

Обозначение		№ арт.	Стр.	Возможности																				
				AVENTOS	AVENTOS HKi	AVENTOS HF top	AVENTOS HS top	AVENTOS HL top	AVENTOS HK top	AVENTOS HK-S	AVENTOS HK-XS	CLIP top BLUMOTION	CLIP top	MODUL	LEGRABOX pure	LEGRABOX free	MERIVOBOX	TANDEMBOX antaro	TANDEMBOX plus	METABOX	MOVENTO	TANDEM	REVEGO	Прочие изделия
Шаблоны для сверления																								
	Универсальный шаблон	65.1051.02	668	●								●	●	●	●	●	●	●	●	●	●	●		
	Универсальный шаблон	ZML.0040.02	669	●											●	●	●	●	●	●	●	●		
	Шаблон для дистанционного амортизатора Blum	ZML.1090	670	●								●	●	●	●	●	●	●	●		●	●		
	**ECODRILL**	M31.1000.01	671			●					●	●	●	●										
	Шаблон для радиокнопки **SERVO-DRIVE**	M31.2000	672			●	●	●	●															
	Шаблон для петель	65.059A 65.055A	673			●					●	●	●	●										
	Шаблон-уголок	65.5300*	674			●			●	●	●	●	●	●										
	Шаблон для ответных планок	65.5070	675			●					●	●	●	●										
	Шаблон для **BLUMOTION** | **TIP-ON**	65.5010	676						●	●	●		●											
	Шаблон для **BLUMOTION**	65.5000	677									●	●	●										
	Шаблон для дна | задней стенки **LEGRABOX**	ZML.7000	678												●	●								
	Шаблон для **SPACE CORNER** с **SYNCROMOTION**	ZML.0330	679															●	●					
	Шаблон для держателя несущего профиля **SERVO-DRIVE**	ZML.1150.03	680												●	●	●	●	●		●	●		
	**MINIFIX**	65.3300	681																	●				
	Шаблон для **MOVENTO** | **TANDEM**	T65.1000.02	682																		●	●		
	Шаблон для **TANDEM**	T65.1100	683																			●		
	Шаблон для крепления фасада	ZML.0050	684																			●		
	Шаблон для стяжек	65.5040	685																					●
Шаблоны для фрезерования																								
	Комплект шаблонов для фрезерования под **AVENTOS HKi**	65.5840	686		●																			
Штанговые кондукторы																								
	Универсальный штанговый кондуктор	65.1000.01	687	●								●	●	●	●	●	●	●	●	●	●	●		
	Штанговый кондуктор для петель	65.7500.03	688			●					●	●	●	●										
	Штанговый кондуктор для петель **CRISTALLO** для стеклянных дверей	65.4500.01	689									●	●											

Обозначение	№ арт.	Стр.	Возможности: AVENTOS	AVENTOS HKi	AVENTOS HF top	AVENTOS HS top	AVENTOS HL top	AVENTOS HK top	AVENTOS HK-S	AVENTOS HK-XS	CLIP top BLUMOTION	CLIP top	MODUL	LEGRABOX pure	LEGRABOX free	MERIVOBOX	TANDEMBOX antaro	TANDEMBOX plus	METABOX	MOVENTO	TANDEM	REVEGO	Прочие изделия
Штанговые кондукторы																							
 Штанговый кондуктор для **REVEGO**	STL.8000	690																				•	
Забивка																							
 Забивка для петель	ZME.0710	691									•	•	•										
 Забивка для ответных планок	65.6100 ZME.0730	692									•	•											
 Забивка для систем выдвижения	ZME.xxx0	693															•	•	•				
Матрицы с шипами																							
 Матрица с шипами для крепления фасада с **AVENTOS HS top** | **HL top** | **HK top**	ZML.2200	694				•	•	•															
 Матрица с шипами для **LEGRABOX**	ZML.3710	695												•	•								
 Матрица с шипами для **MERIVOBOX**	ZML.4010	696														•							
 Матрица с шипами для **TANDEMBOX** | **METABOX**	ZML.x5x0	697															•	•	•				
 Шаблон для определения позиции фиксирующей пластины	65.5210.01	698						•	•	•		•											
 Керн	65.2950	699																		•	•		
Шаблоны для разметки																							
 Универсальный шаблон для разметки	65.5340.01	700	•	•	•	•	•	•	•	•	•	•	•	•	•	•	•	•	•	•	•		
 Угломер	65.5810.03	701									•	•											
 Шаблон для разметки под ригель **CABLOXX**	65.0807 65.0803	702												•	•		•						
 Разметочный шаблон	ZML.8030 ZML.805S	703															•	•	•				
Шаблоны для позиционирования																							
 Шаблон для установки зазора фасада для **LEGRABOX** | **MOVENTO**	65.5631	704												•	•					•			
 Шаблон для установки и контроля зазора между корпусом и фасадом для **MERIVOBOX** | **TANDEMBOX**	65.5627	705														•	•	•					
Специальные шаблоны																							
 Шаблон для раскроя **CABLOXX**	65.0801	706																					•
 Набор для резки стекла	65.8000	707													•	•	•						

Обзор – возможности

Установка – **AVENTOS**	664	Установка – **MERIVOBOX**	666	Установка – **MOVENTO**	667
Установка – **CLIP top BLUMOTION** | **CLIP top**	664	Установка – **TANDEMBOX antaro**	666	Установка – **TANDEM**	667
Установка – **MODUL**	665	Установка – **TANDEMBOX plus**	666	Установка – **REVEGO**	667
Установка – **LEGRABOX pure** | **LEGRABOX free**	665	Установка – **METABOX**	666	Установка – прочие изделия	667

Установка – AVENTOS

Обработка фасада

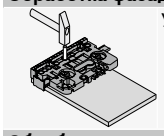
Универсальный шаблон 669

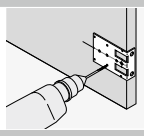
Шаблон-уголок 674

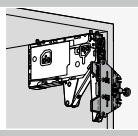
Матрица с шипами для крепления фасада с **AVENTOS HK top** 694

Обработка корпуса

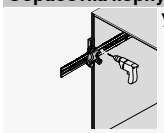
Универсальный шаблон 668

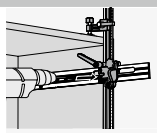
Универсальный штанговый кондуктор 687

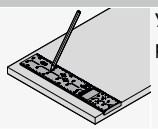
Универсальный шаблон для разметки 700

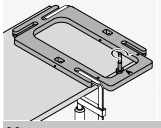
Комплект шаблонов для фрезерования под **AVENTOS HKi** 686

Установка – системы петель

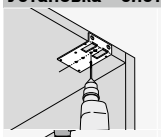
Шаблон-уголок 674

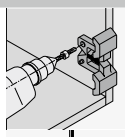
Шаблон для ответных планок 675

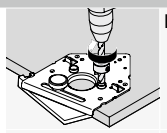
Шаблон для петель 673

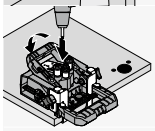
ECODRILL 671

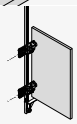
Штанговый кондуктор для петель 688

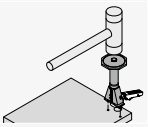
Забивка для петель 691


Забивка для ответных планок 692

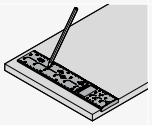
Универсальный шаблон для разметки 700

Установка – SERVO-DRIVE

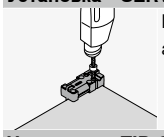
Шаблон для дистанционного амортизатора Blum 670

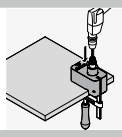
Шаблон для радиокнопки **SERVO-DRIVE** 672

Установка – TIP-ON

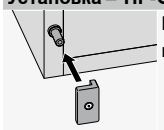
Шаблон для определения позиции фиксирующей пластины 698

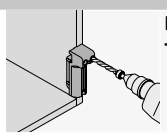
Шаблон для **BLUMOTION** \| **TIP-ON** 676

Установка – CLIP top BLUMOTION | CLIP top

Установка – системы петель

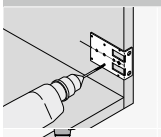
Шаблон-уголок 674

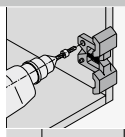
Шаблон для ответных планок 675

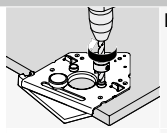
Шаблон для петель 673

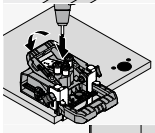
ECODRILL 671

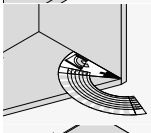
Угломер 701

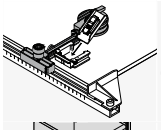
Штанговый кондуктор для петель **CRISTALLO** для стеклянных дверей 689

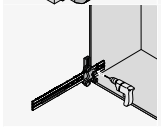
Универсальный шаблон 668

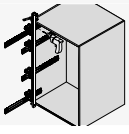
Универсальный штанговый кондуктор 687

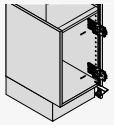
Штанговый кондуктор для петель 688

Установка – CLIP top BLUMOTION | CLIP top

Установка – системы петель

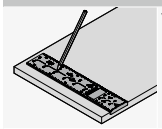
Универсальный шаблон для разметки
700

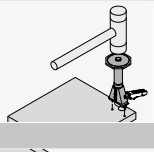
Забивка для петель
691

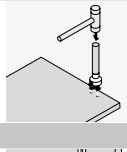
Забивка для ответных планок
692

Установка – BLUMOTION

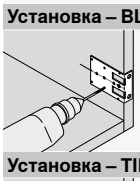
Шаблон-уголок
674

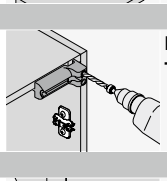
Шаблон для **BLUMOTION** | **TIP-ON**
676

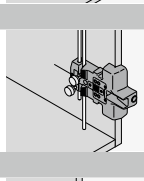
Шаблон для **BLUMOTION**
677

Установка – TIP-ON

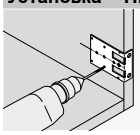
Шаблон-уголок
674

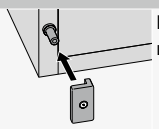
Шаблон для определения позиции фиксирующей пластины
698

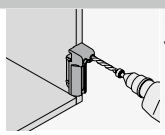
Шаблон для **BLUMOTION** | **TIP-ON**
676

Установка – MODUL

Установка – системы петель

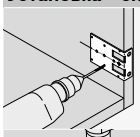
Шаблон-уголок
674

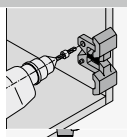
Шаблон для ответных планок
675

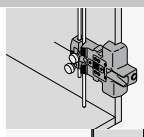
Шаблон для **BLUMOTION**
677

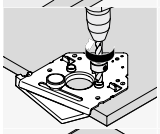
Шаблон для петель
673

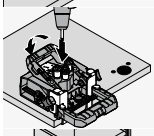
ECODRILL
671

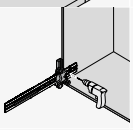
Универсальный шаблон
668

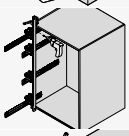
Универсальный штанговый кондуктор
687

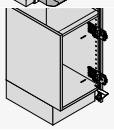
Штанговый кондуктор для петель
688

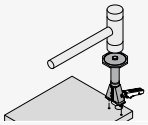
Забивка для петель
691

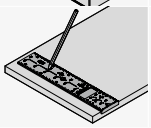
Универсальный шаблон для разметки
700

Установка – LEGRABOX pure | LEGRABOX free

Обработка фасада


Универсальный шаблон
669

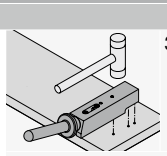
Забивка для систем выдвижения
693

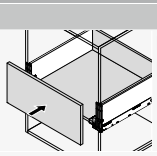
Матрица с шипами для **LEGRABOX**
695

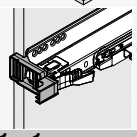
Шаблон для установки зазора фасада для **LEGRABOX**
704

Обработка корпуса

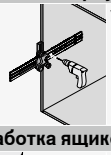
Универсальный шаблон
668

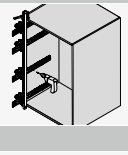
Универсальный штанговый кондуктор
687

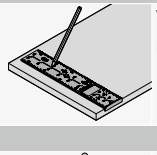
Универсальный шаблон для разметки
700

Обработка ящиков


Универсальный шаблон
669

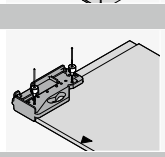
Шаблон для дна | задней стенки **LEGRABOX**
678

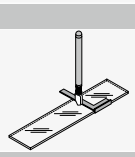
Набор для резки стекла
707

Установка – SERVO-DRIVE


Шаблон для дистанционного амортизатора Blum
670

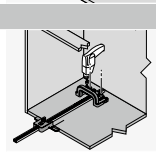
Шаблон для держателя несущего профиля **SERVO-DRIVE**
680

Установка – MERIVOBOX

Обработка фасада


Универсальный шаблон
669

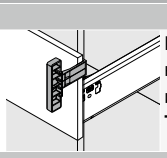
Шаблон для установки и контроля зазора между корпусом и фасадом для **MERIVOBOX** | **TANDEMBOX**
705

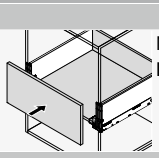
Матрица с шипами для **MERIVOBOX**
696

Обработка корпуса


Универсальный шаблон
668

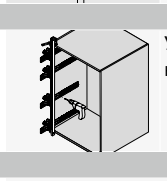
Универсальный штанговый кондуктор
687

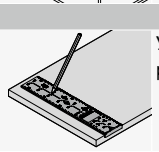
Универсальный шаблон для разметки
700

Установка – SERVO-DRIVE

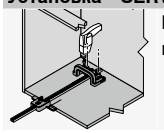
Шаблон для держателя несущего профиля **SERVO-DRIVE**
680

Установка – TANDEMBOX antaro | TANDEMBOX plus

Обработка фасада

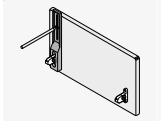
Разметочный шаблон
703

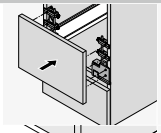
Матрица с шипами для **TANDEMBOX** | **METABOX**
697

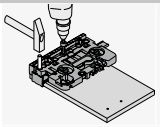
Универсальный шаблон
669

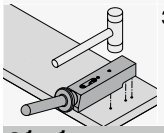
Забивка для систем выдвижения
693

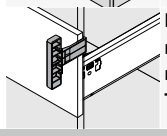
Шаблон для установки и контроля зазора между корпусом и фасадом для **MERIVOBOX** | **TANDEMBOX**
705

Обработка корпуса

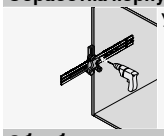
Универсальный шаблон
668

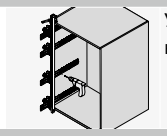
Универсальный штанговый кондуктор
687

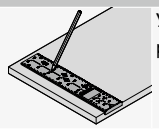
Универсальный шаблон для разметки
700

Обработка ящиков

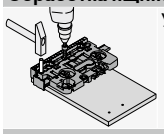
Универсальный шаблон
669

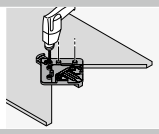
Шаблон для **SPACE CORNER** с **SYNCROMOTION**
679

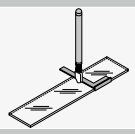
Набор для резки стекла
707

Установка – SERVO-DRIVE


Шаблон для дистанционного амортизатора Blum
670

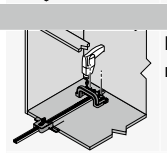
Шаблон для держателя несущего профиля **SERVO-DRIVE**
680

Установка – METABOX

Обработка фасада

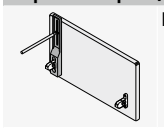
Разметочный шаблон
703

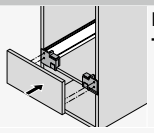
Матрица с шипами для **TANDEMBOX** | **METABOX**
697

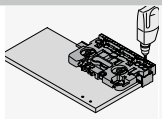
Универсальный шаблон
669

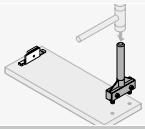
Забивка для систем выдвижения
693

Обработка корпуса


MINIFIX
681

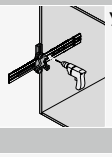
Универсальный шаблон
668

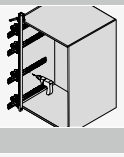
Универсальный штанговый кондуктор
687

Обработка ящиков

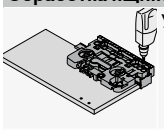
Универсальный шаблон
669

Установка – MOVENTO | TANDEM

Обработка фасада



Универсальный шаблон

669

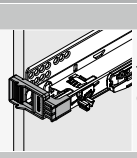

Шаблон для установки и контроля зазора между корпусом и фасадом для **MOVENTO**

704

Обработка корпуса



Универсальный шаблон

668

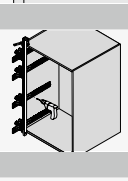

Универсальный штанговый кондуктор

687

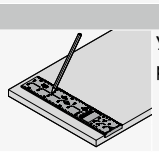

Универсальный шаблон для разметки

700

Обработка ящиков

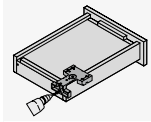

Шаблон для **MOVENTO | TANDEM**

682

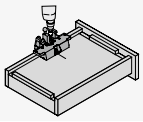

Шаблон для **TANDEM**

683

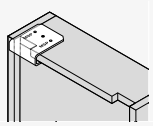

Шаблон для крепления фасада

684

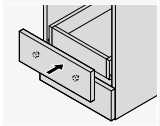

Керн

699

Установка – SERVO-DRIVE



Шаблон для дистанционного амортизатора Blum

670

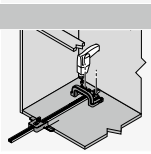

Шаблон для держателя несущего профиля **SERVO-DRIVE**

680

Установка – REVEGO

Обработка дверного модуля

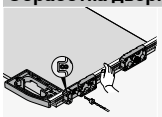

Штанговый кондуктор для **REVEGO**

690

Установка – прочие изделия

Обработка фасада

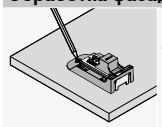

Шаблон для разметки под ригель **CABLOXX**

702

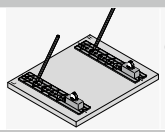

Шаблон для разметки под ригель **CABLOXX**

702

Обработка корпуса

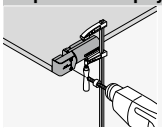

Шаблон для стяжек

685

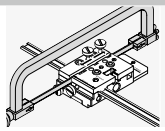

Шаблон для раскроя **CABLOXX**

706

Универсальный шаблон

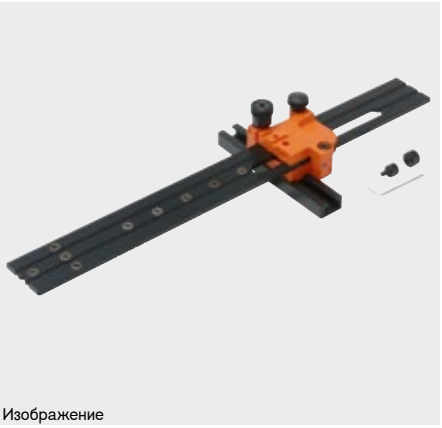

Изображение

- Шаблон для предварительного сверления отверстий для позиций крепления под направляющие к корпусу, силовой механизм, ответные планки и держатели
- Шаблон можно использовать на собранном и на разобранном изделии
- Установка требуемой глубины по шкале
- Подходит для накладных и вкладных конструкций
- Под евровинты и саморезы
- Обработка по разметке
- Материал: пластмасса/сталь/алюминий

Возможности

AVENTOS	TANDEMBOX antaro
CLIP top BLUMOTION	
CLIP top MODUL	TANDEMBOX plus
LEGRABOX pure	METABOX
	MOVENTO
LEGRABOX free	TANDEM
MERIVOBOX	

Дополнительная информация

Обзор – шаблоны	662
Обзор – возможности	664

Видеоролик по использованию

Короткая ссылка
www.blum.com/FtGEO

Информация для заказа

	Обозначение	№ арт.
	Универсальный шаблон	65.1051.02

Комплектация:

1 x	Универсальный шаблон-матрица
1 x	Ограничитель глубины сверления Ø 5 мм
1 x	Переходная втулка с Ø 5 до Ø 2.5 мм
1 x	Шестигранный ключ

Возможности

AVENTOS

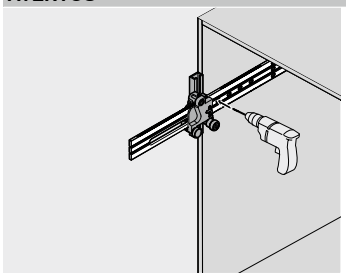

Обработка корпуса

- Установите позицию глубины с помощью шкалы шаблона
- Установите шаблон в корпусе по разметке
- Произведите предварительное сверление отверстий для крепления штифтов силового механизма

CLIP top BLUMOTION | CLIP top | MODUL

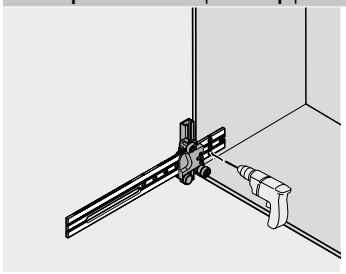

Установка петель

- Установите позицию глубины с помощью шкалы шаблона
- Установите шаблон по разметке
- Осуществите предварительное сверление отверстий для крепления ответных планок и держателей (**BLUMOTION** | **TIP-ON** для дверей)

LEGRABOX pure | LEGRABOX free | MERIVOBOX | TANDEMBOX antaro | TANDEMBOX plus | METABOX | MOVENTO | TANDEM

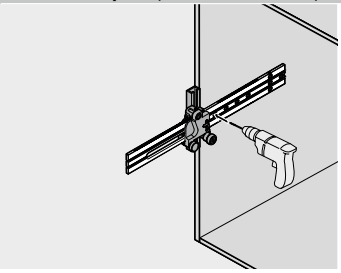

Обработка корпуса

- Установите позицию глубины с помощью шкалы шаблона
- Установите шаблон по разметке
- Произведите предварительное сверление отверстий для крепления направляющих к корпусу
- Предварительно высверлите отверстия для позиций крепления под **BLUMOTION** для **METABOX**

Универсальный шаблон



Изображение

- Шаблон для разметки или предварительного сверления отверстий под крепление фасада и релингов, задней стенки ящика и дна ящика, а также под крепление фасада для **AVENTOS**
- Установка упоров по шкале
- Материал: пластмасса/сталь

Возможности

AVENTOS	**TANDEMBOX plus**
LEGRABOX pure	**METABOX**
LEGRABOX free	**MOVENTO**
MERIVOBOX	**TANDEM**
TANDEMBOX antaro	

Дополнительная информация

Обзор – шаблоны 662
Обзор – возможности 664

Видеоролик по использованию

Короткая ссылка
www.blum.com/cSAMF

Информация для заказа

	Обозначение	№ арт.
	Универсальный шаблон	ZML.0040.02

Комплектация:

1 x	Универсальный шаблон
1 x	Ограничитель глубины сверления Ø 10 мм
1 x	Керн Ø 10 мм
1 x	Переходная втулка с Ø 10 до Ø 5 мм
1 x	Переходная втулка с Ø 10 до Ø 2.5 мм

Возможности

AVENTOS

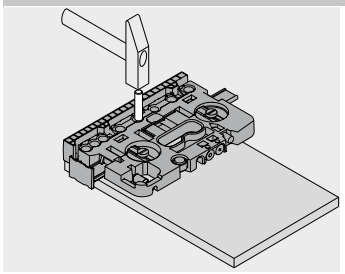

Обработка фасада

- Установите упоры с помощью шкалы
- Произведите предварительное сверление или наметьте керном позиции крепления прямых и крестообразных ответных планок для **AVENTOS HF top**, а также креплений фасада для **AVENTOS HS top** | **HL top** | **HK top** | **HK-S** | **HK-XS**

LEGRABOX pure | LEGRABOX free | MERIVOBOX | TANDEMBOX antaro | TANDEMBOX plus | METABOX | MOVENTO | TANDEM

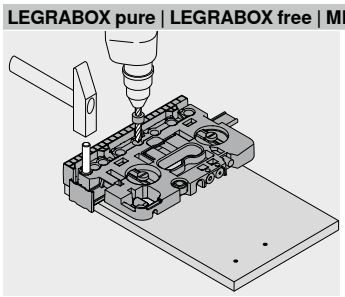

Обработка фасада

- Установите упоры с помощью шкалы
- Высверлите отверстия или нанесите керном разметку под позиции крепления фасада и релингов

METABOX

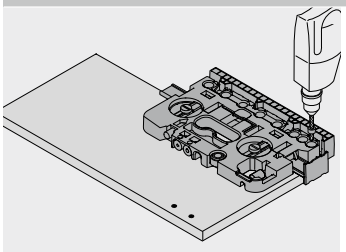

Обработка ящиков – задняя стенка

- Установите упоры с помощью шкалы
- Отметьте керном позиции крепления

Шаблон для дистанционного амортизатора Blum



Изображение

- Шаблон для сверления отверстий под амортизатор на установленном или неустановленном фасаде или корпусе
- Возможна обработка по разметке и по упору (фиксированное расстояние 20)
- Материал: пластмасса/сталь

Возможности

AVENTOS	TANDEMBOX antaro
CLIP top BLUMOTION	
CLIP top MODUL	TANDEMBOX plus
LEGRABOX pure	MOVENTO TANDEM
LEGRABOX free	
MERIVOBOX	

Дополнительная информация

Обзор – шаблоны	662
Обзор – возможности	664

Видеоролик по использованию

Короткая ссылка

www.blum.com/1ZtTC6

Информация для заказа

	Обозначение	№ арт.
	Шаблон для дистанционного амортизатора Blum	ZML.1090

Комплектация:

1 x	Шаблон для дистанционного амортизатора Blum
1 x	Ограничитель глубины сверления Ø 8 мм
1 x	Переходная втулка с Ø 8 до Ø 5 мм

Возможности

AVENTOS | LEGRABOX | MERIVOBOX | TANDEMBOX antaro | TANDEMBOX plus | MOVENTO | TANDEM

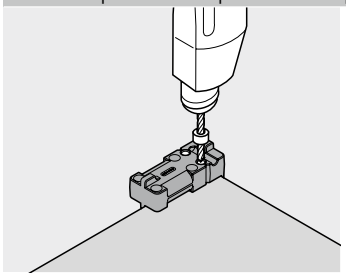

Установка SERVO-DRIVE

- Установите шаблон
- Высверлите отверстие под дистанционный амортизатор (Ø 8 или Ø 5 мм)

ECODRILL



- Ручное приспособление для точного сверления отверстий под петлю Blum
- Привод осуществляется ручной дрелью | шуруповертом
- Изменяемое расстояние до края 2–8 мм, а также расстояние до отверстия 12.5 мм в случае петель для складных дверей в угловых шкафах
- Обработка с помощью откидывающихся боковых упоров справа и слева со шкалой и дополнительно по разметке
- Встроенный патрубок под шланг для отведения опилок

Возможности

AVENTOS HF top
AVENTOS HK-XS
CLIP top BLUMOTION
CLIP top
MODUL

Дополнительная информация

Обзор – шаблоны 662
Обзор – возможности 664

Видеоролик по использованию

Короткая ссылка
www.blum.com/1SeQww

Информация для заказа

	Обозначение	№ арт.
	**ECODRILL**	**M31.1000.01**

Комплектация:

1 x	Шаблон
2 x	Сверло Ø 8 мм
1 x	Фреза Ø 35 мм
2 x	Насадки TORX®
2 x	Кольцевые подкладки

Принадлежности

	Обозначение	№ арт.
	Сверло Ø 8 мм	**M31.ZB08.32**
	Фреза Ø 35 мм	**M31.ZB35.32**
	Набор инструментов	**MZW.1300.01**

Возможности

AVENTOS HF top | AVENTOS HK-XS | CLIP top BLUMOTION | CLIP top | MODUL

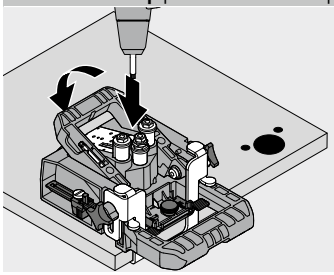

Установка петель

- Настройте расстояние до отверстия
- Настройте необходимую позицию петли с помощью откидывающихся упоров или нанесите альтернативную разметку
- Приложите **ECODRILL** к упору или по разметке и зафиксируйте зажимом
- Опционально можно подключить шланг для отведения опилок
- Просверлите отверстие под петлю при помощи ручной дрели

Шаблон для радиокнопки SERVO-DRIVE

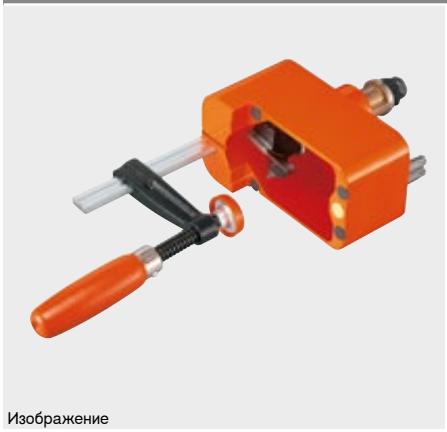

Изображение

- Ручное приспособление для точного сверления отверстия под радиокнопку **SERVO-DRIVE**
- Привод осуществляется ручной дрелью | шуруповертом
- Шаблон можно использовать на собранном и на разобранном изделии
- Обработка по разметке
- Материал: литой алюминий

Возможности

AVENTOS HF top
AVENTOS HS top
AVENTOS HL top
AVENTOS HK top

Дополнительная информация

Обзор – шаблоны	662
Обзор – возможности	664

Видеоролик по использованию

Короткая ссылка
www.blum.com/29CZin

Информация для заказа

	Обозначение	№ арт.
	Шаблон для радиокнопки **SERVO-DRIVE**	M31.2000

Комплектация:

1 x	Шаблон для радиокнопки **SERVO-DRIVE**
1 x	Фреза Ø 35 мм
2 x	Насадки TORX®

Принадлежности

	Обозначение	№ арт.
	Фреза Ø 35 мм	M31.ZB35.02

Возможности

AVENTOS HF top | HS top | HL top | HK top

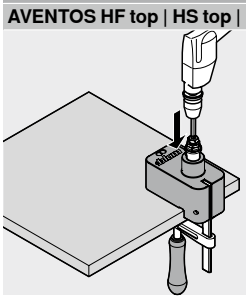

Установка SERVO-DRIVE

- Наметьте необходимую позицию радиокнопки **SERVO-DRIVE**
- Установите шаблон по разметке и зафиксируйте его струбциной
- Сверление отверстия для кнопки **SERVO-DRIVE** с помощью ручной дрели | шуруповерта

Шаблон для петель



Изображение

- Шаблон для сверления отверстий под крепления петель (Ø 8 или Ø 2.5 мм)
- Шаблон для предварительного сверления отверстий под крепление прямых и крестообразных ответных планок
- Шаблон для предварительного сверления отверстий под крепление держателей (**BLUMOTION** | **TIP-ON** для дверей)
- Обработка по разметке
- Материал: пластмасса/сталь

Возможности

AVENTOS HF top

AVENTOS HK-XS

CLIP top BLUMOTION
CLIP top
MODUL

Дополнительная информация

Обзор – шаблоны 662
Обзор – возможности 664

Видеоролик по использованию

Короткая ссылка
www.blum.com/1Be6q5

Информация для заказа

	Обозначение	№ арт.
	Шаблон для петель (Ø 8 мм | Ø 2.5 мм)	65.059A
Комплектация:		
1 x	Шаблон для петель	
1 x	Переходная втулка с Ø 8 до Ø 2.5 мм	
1 x	Ограничитель глубины сверления Ø 8 мм	

	Обозначение	№ арт.
	Шаблон для петель (Ø 2.5 мм)	65.055A
Комплектация:		
1 x	Шаблон для петель	

Возможности

AVENTOS HF top | AVENTOS HK-XS | CLIP top BLUMOTION | CLIP top | MODUL

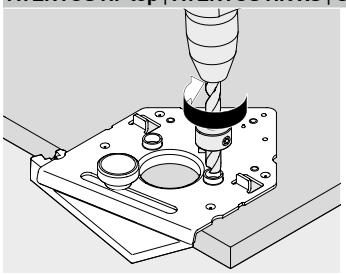

Установка петель – двери

- Высверлите отверстие под чашку петли (Ø 35 мм), например, с помощью станка
- Установите шаблон и зафиксируйте клинообразным упором
- Просверлите крепежные отверстия под петли

AVENTOS HF top | AVENTOS HK-XS | CLIP top BLUMOTION | CLIP top | MODUL

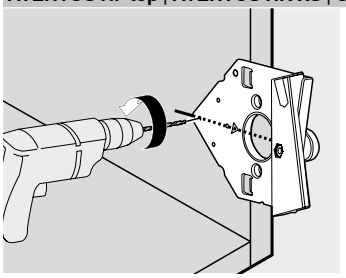

Установка петель – корпус

- Произведите разметку посередине петли
- Установите шаблон и произведите предварительное сверление отверстий для крепления прямых или крестообразных ответных планок

Шаблон-уголок



Изображение

- Шаблон для сверления отверстий под крепления ответных планок (Ø 2.5 мм)
- Шаблон для предварительного сверления отверстий под крепление держателей (**BLUMOTION** | **TIP-ON** для дверей)
- При постоянных позициях крепления планок, несколько шаблонов можно прикрепить саморезами к деревянной штанге
- Обработка по разметке
- Материал: сталь

Возможности

AVENTOS HF top	CLIP top BLUMOTION
AVENTOS HK top	CLIP top
AVENTOS HK-S	MODUL
AVENTOS HK-XS	

Дополнительная информация

Обзор – шаблоны	662
Обзор – возможности	664

Видеоролик по использованию

Короткая ссылка
www.blum.com/1ImlaP

Информация для заказа

	Обозначение	№ арт.
	Шаблон-уголок	65.5300*

Комплектация:

1 x Шаблон-уголок

Возможности

AVENTOS HF top | HK-XS

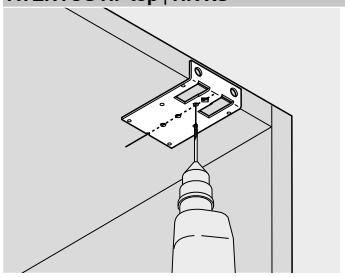

Установка петель

- Произведите разметку посередине петли или по габаритам петли в корпусе или на фасаде (**AVENTOS HF top**)
- Установите шаблон и произведите предварительное сверление отверстий для крепления прямых или крестообразных ответных планок

CLIP top BLUMOTION | CLIP top | MODUL

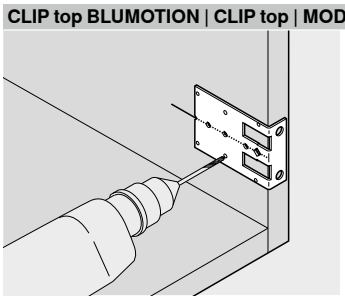

Установка петель

- Произведите разметку посередине петли или по габаритам петли в корпусе или на фасаде (**AVENTOS HF top**)
- Установите шаблон и произведите предварительное сверление отверстий для крепления прямых или крестообразных ответных планок

AVENTOS HK top | AVENTOS HK-S | AVENTOS HK-XS | CLIP top

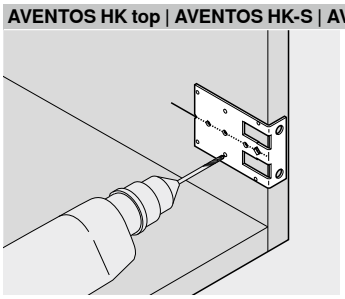

Установка BLUMOTION | TIP-ON

- Установите шаблон по разметке
- Высверлите отверстия под держатель **BLUMOTION** | **TIP-ON** (20 | 37 мм)

Шаблон для ответных планок

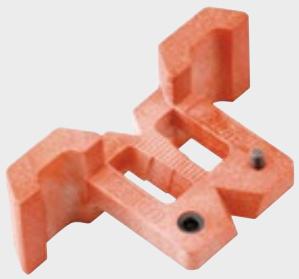

Изображение

- Шаблон для сверления отверстий под крепления крестообразных ответных планок (Ø 5 мм)
- Шаблон для сверления отверстий под крепления крестообразных держателей (**BLUMOTION** | **TIP-ON** для дверей)
- С помощью штифта возможно точное сверление отверстий под систему 32
- Обработка по разметке
- Материал: пластмасса/сталь

Возможности

AVENTOS HF top

AVENTOS HK-XS

CLIP top BLUMOTION

CLIP top

MODUL

Дополнительная информация

Обзор – шаблоны 662
Обзор – возможности 664

Видеоролик по использованию

Короткая ссылка

www.blum.com/uiJko

Информация для заказа

	Обозначение	№ арт.
	Шаблон для ответных планок	65.5070

Комплектация:

1 x Шаблон для ответных планок

1 x Ограничитель глубины сверления Ø 5 мм

Возможности

AVENTOS HF top | AVENTOS HK-XS | CLIP top BLUMOTION | CLIP top | MODUL

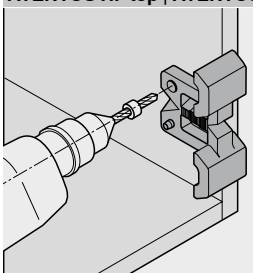

Установка петель

- Произведите разметку посередине петли или по габаритам петли в корпусе или на фасаде (**AVENTOS HF top**)
- Установите шаблон по разметке и высверлите первое отверстие (Ø 5 мм)
- Переверните шаблон, вставьте штифт в отверстие и высверлите второе отверстие (Ø 5 мм)

Шаблон для BLUMOTION | TIP-ON



Изображение

- Шаблон для сверления торцевых отверстий под **BLUMOTION** для дверей со стороны ручки (970.1002) и со стороны петли (970A1002), а также под **TIP-ON** (956x1004)
- Обработка по разметке
- Материал: пластмасса/сталь

Возможности

AVENTOS HK top

AVENTOS HK-S

AVENTOS HK-XS

CLIP top

Дополнительная информация

Обзор – шаблоны 662
Обзор – возможности 664

Видеоролик по использованию

Короткая ссылка
www.blum.com/1ZmwA8

Информация для заказа

	Обозначение	№ арт.
	Шаблон для **BLUMOTION** | **TIP-ON**	65.5010

Комплектация:

1 x	Шаблон для **BLUMOTION** | **TIP-ON**
1 x	Ограничитель глубины сверления Ø 10 мм

Возможности

AVENTOS HK top | AVENTOS HK-S | AVENTOS HK-XS | CLIP top

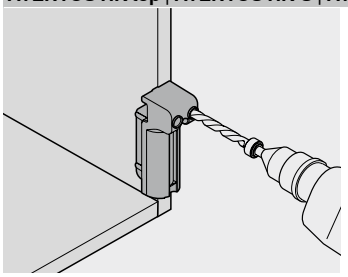

Установка TIP-ON

- Установите шаблон по разметке
- Расстояние от внутренней кромки корпуса до центра сверления 7.5 мм
- Высверлите отверстие под **TIP-ON** (Ø 10 мм)

CLIP top

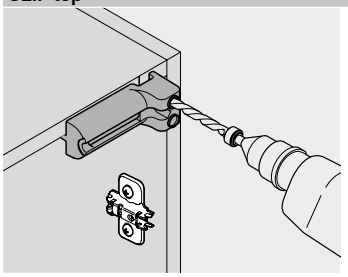

Установка BLUMOTION

- Установите шаблон по разметке
- Расстояние от внутренней кромки корпуса до центра сверления 7.5 мм
- Высверлите отверстие под **BLUMOTION** (Ø 10 мм)

Шаблон для BLUMOTION

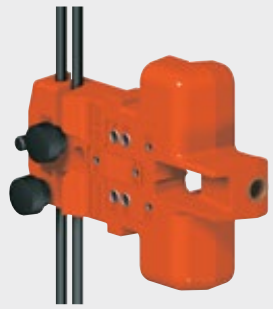

Изображение

- Шаблон для сверления торцевых отверстий под **BLUMOTION** для дверей со стороны ручки (970.1002), а также под **TIP-ON** для дверей (956x1004)
- Шаблон для предварительного сверления отверстий под крепление держателей (**BLUMOTION** | **TIP-ON** для дверей)
- Шаблон для ответных планок
- Повторяющиеся позиции сверления предварительно устанавливаются с помощью стержня-упора
- Обработка по разметке
- Материал: пластмасса/сталь

Возможности

CLIP top BLUMOTION
CLIP top
MODUL

Дополнительная информация

Обзор – шаблоны 662
Обзор – возможности 664

Видеоролик по использованию

Короткая ссылка
www.blum.com/cKQqy

Информация для заказа

	Обозначение	№ арт.
	Шаблон для **BLUMOTION**	65.5000

Комплектация:

1 x	Шаблон для **BLUMOTION**
1 x	Ограничитель глубины сверления Ø 10 мм
1 x	Ограничитель глубины сверления Ø 5 мм
1 x	Ограничитель глубины сверления Ø 2.5 мм

Возможности

CLIP top

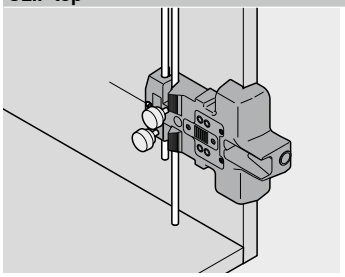

Установка BLUMOTION | TIP-ON

- Установите шаблон по разметке
- Повторяющиеся позиции сверления предварительно устанавливаются с помощью стержня-упора
- Высверлите отверстие под держатель для **BLUMOTION** | **TIP-ON** (Ø 2.5 или Ø 5 мм)
- Произведите сверление торцевых отверстий для **BLUMOTION** | **TIP-ON**

CLIP top BLUMOTION | CLIP top | MODUL

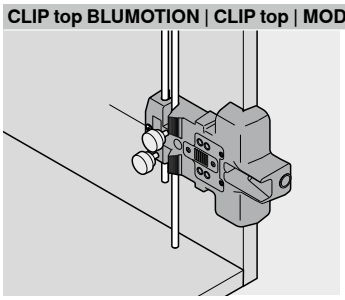

Установка петель

- Установите шаблон по разметке
- Произведите сверление отверстий под прямые или крестообразные ответные планки

Шаблон для дна | задней стенки LEGRABOX



Изображение

- Шаблон для предварительного сверления отверстий в дне ящика (для соединения царги с дном и задней стенки с дном)
- Шаблон для предварительного сверления отверстий в задней стенке из ДСП (для соединения задней стенки из ДСП с держателем)
- Материал: пластмасса/сталь

Возможности

LEGRABOX pure

LEGRABOX free

Дополнительная информация

Обзор – шаблоны 662
Обзор – возможности 664

Видеоролик по использованию

Короткая ссылка
www.blum.com/1sK9KN

Информация для заказа

	Обозначение	№ арт.
	Шаблон для дна | задней стенки **LEGRABOX**	ZML.7000

Комплектация:

1 x Шаблон для дна | задней стенки **LEGRABOX**

1 x Ограничитель глубины сверления Ø 2.5 мм

Возможности

LEGRABOX pure | LEGRABOX free

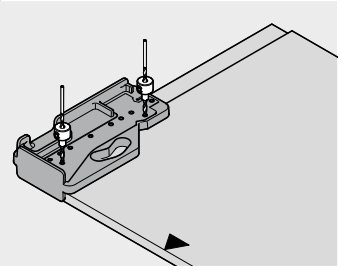

Обработка ящика – для соединения царги с дном

- Приложить шаблон к переднему краю дна ящика
- Произвести предварительное сверление отверстий для царги (Ø 2.5 мм)

LEGRABOX pure | LEGRABOX free

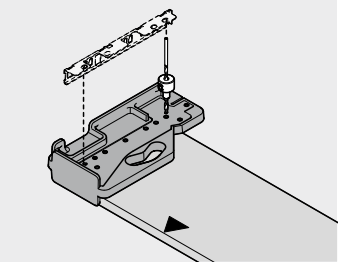

Обработка ящика – для соединения задней стенки из ДСП с держателем

- Приложить шаблон к задней стенке
- Произвести предварительное сверление отверстий для держателя задней стенки из ДСП (Ø 2.5 мм)

LEGRABOX pure | LEGRABOX free

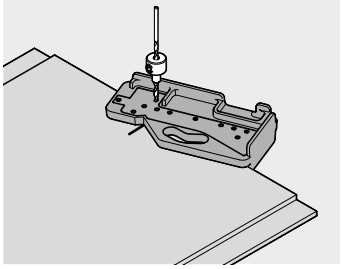

Обработка ящика – для соединения задней стенки с дном

- Приложить шаблон ко дну с внешней стороны по разметке
- Произвести предварительное сверление отверстий для соединения задней стенки с дном (Ø 2.5 мм)

Шаблон для SPACE CORNER с SYNCROMOTION



Изображение

- Шаблон для сверления отверстий под крепления **SPACE CORNER** с **SYNCROMOTION**
- Материал: пластмасса/сталь

Возможности

TANDEMBOX antaro

TANDEMBOX plus

Дополнительная информация

Обзор – шаблоны	662
Обзор – возможности	664

Видеоролик по использованию

Короткая ссылка

www.blum.com/2IW3fO

Информация для заказа

	Обозначение	№ арт.
	Шаблон для **SPACE CORNER** с **SYNCROMOTION**	ZML.0330

Комплектация:

1 x Шаблон для **SPACE CORNER** с **SYNCROMOTION**

Возможности

TANDEMBOX antaro | TANDEMBOX plus

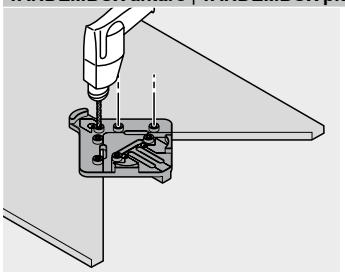

Обработка ящиков

- Установите шаблон в среднем углу
- Высверлите отверстие под **SYNCROMOTION**

TANDEMBOX antaro | TANDEMBOX plus

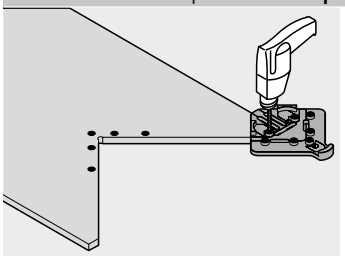

Обработка ящиков

- Установите шаблон на боковой части
- Высверлите отверстия под угловой держатель фасада

Шаблон для держателя несущего профиля SERVO-DRIVE

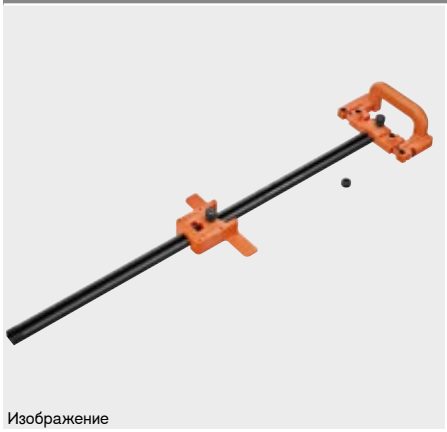

Изображение

- Для разметки или предварительного сверления позиций крепления под держатель несущего профиля **SERVO-DRIVE**
- Шаблон можно применять как на собранном корпусе, так и на отдельных комплектующих (дне | крышке | рейке)
- Обработка по разметке
- Материал: пластмасса/сталь/алюминий

Возможности

LEGRABOX pure	**MOVENTO**
LEGRABOX free	**TANDEM**
MERIVOBOX	
TANDEMBOX antaro	
TANDEMBOX plus	

Дополнительная информация

Обзор – шаблоны	662
Обзор – возможности	664

Видеоролик по использованию

Короткая ссылка
www.blum.com/C5aJ9

Информация для заказа

	Обозначение	№ арт.
	Шаблон для держателя несущего профиля **SERVO-DRIVE**	ZML.1150.03

Комплектация:

1 x	Шаблон для держателя несущего профиля **SERVO-DRIVE**
1 x	Ограничитель глубины сверления Ø 10 мм
1 x	Керн Ø 10 мм

Возможности

LEGRABOX pure | LEGRABOX free | TANDEMBOX antaro | TANDEMBOX plus | MOVENTO | TANDEM

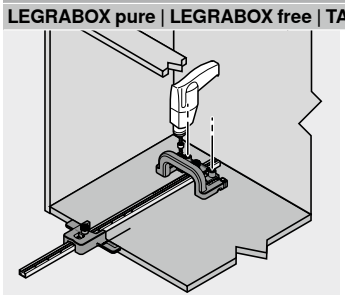

Обработка корпуса

- Нанесите разметку на кромку корпуса
- Осуществите регулировку по глубине с помощью шкалы
- Установите шаблон по разметке
- Высверлите или наметьте керном отверстия для держателя несущего профиля

MINIFIX



Изображение

- Шаблон для крепления направляющих к корпусу (возможно непосредственно на шаблоне) перпендикулярно передней кромке корпуса
- Обработка по разметке
- Материал: пластмасса

Возможности

METABOX

Дополнительная информация

Обзор – шаблоны	662
Обзор – возможности	664

Видеоролик по использованию

Короткая ссылка

www.blum.com/1wLT0f

Информация для заказа

	Обозначение	№ арт.
	**MINIFIX**	65.3300

Комплектация:

1 x **MINIFIX**

Принадлежности

	Обозначение	№ арт.
	Центровочное сверло	M01.ZZ03.01

Возможности

METABOX

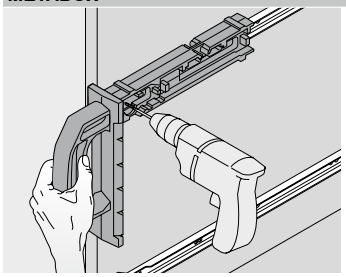

Обработка корпуса

- Нанесите разметку на кромку корпуса
- Вставьте направляющую к корпусу в **MINIFIX**
- Установите **MINIFIX** по разметке
- Закрепите направляющую саморезами (рекомендуется предварительное сверление сверлом с ограничителем M01.ZZ03.01)

Шаблон для MOVENTO | TANDEM



Изображение

- Шаблон для сверления отверстий под фиксаторы направляющих к ящику
- Предварительное сверление отверстий для крепления замков **MOVENTO** | **TANDEM**
- Материал: пластмасса/сталь

Возможности

MOVENTO
TANDEM

Дополнительная информация

Обзор – шаблоны	662
Обзор – возможности	664

Видеоролик по использованию

Короткая ссылка
www.blum.com/25IXQy

Информация для заказа

	Обозначение	№ арт.
	Шаблон для **MOVENTO**	**TANDEM**	T65.1000.02

Комплектация:

1 x	Шаблон для **MOVENTO**	**TANDEM**
1 x	Ограничитель глубины сверления Ø 6 мм

Принадлежности

	Обозначение	№ арт.
	Набор инструментов	T65.9000

Возможности

MOVENTO | TANDEM

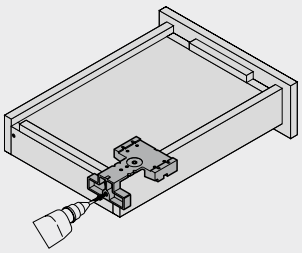

Обработка ящиков – отверстия под крючки

- Установите шаблон к собранному деревянному ящику
- Высверлите отверстия под позиции крючков

MOVENTO | TANDEM

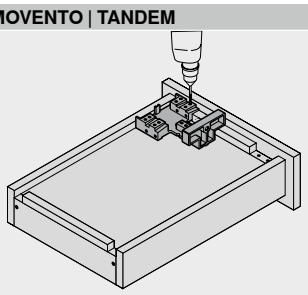

Обработка ящиков – замок MOVENTO | TANDEM

- Установите шаблон к собранному деревянному ящику
- Предварительно высверлите позиции крепления для замка

Шаблон для TANDEM



Изображение

- Шаблон для сверления отверстий для позиций крепления под фиксаторы и блокиратор от нежелательного снятия
- Шаблон для сверления отверстий под фиксаторы направляющих к ящику
- Материал: пластмасса/сталь

Возможности

TANDEM – 561H | 551H

Дополнительная информация

Обзор – шаблоны	662
Обзор – возможности	664

Видеоролик по использованию

Короткая ссылка

www.blum.com/6PBYi

Информация для заказа

	Обозначение	№ арт.
	Шаблон для **TANDEM** – 561H | 551H	T65.1100

Комплектация:

1 x	Шаблон для **TANDEM** – 561H | 551H
1 x	Ограничитель глубины сверления Ø 6 мм
1 x	Ограничитель глубины сверления Ø 8 мм

Принадлежности

	Обозначение	№ арт.
	Набор инструментов	T65.9000

Возможности

TANDEM

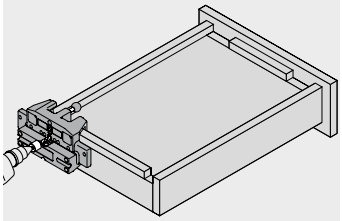

Обработка ящиков – отверстия под крючки

- Установите шаблон к собранному деревянному ящику
- Высверлите отверстия под позиции крючков

TANDEM

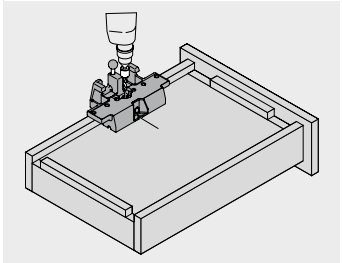

Обработка ящика – отверстия под фиксаторы

- Установите шаблон на дно ящика по разметке
- Высверлите отверстия под фиксаторы

TANDEM

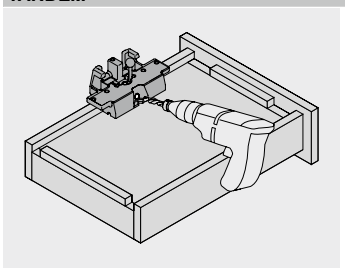

Обработка ящика – отверстия под блокиратор от нежелательного снятия

- Установите шаблон к собранному деревянному ящику
- Вставьте стержень в предварительно высверленное отверстие под фиксатор
- Произведите сверление отверстия под блокиратор от нежелательного снятия

Шаблон для крепления фасада



Изображение

- Шаблон для сверления отверстий для позиций крепления под фасадный эксцентрик (295.1000) на четырехстороннем ящике
- Применяется вместе с фасадным эксцентриком (295.1000) и Конфигуратором корпусов
- Материал: сталь

Возможности

TANDEM

Дополнительная информация

Обзор – шаблоны	662
Обзор – возможности	664

Информация для заказа

	Обозначение	№ арт.
	Шаблон для крепления фасада	ZML.0050

Комплектация:

1 x Шаблон для крепления фасада

Возможности

TANDEM

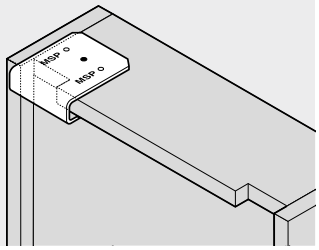

Обработка ящиков

- Имеет смысл использовать только в сочетании с **TANDEM**, Конфигуратором корпусов и фасадным эксцентриком (295.1000)
- Позицию крепления фасадного эксцентрика необходимо взять из Конфигуратора корпусов в окне «Результат проектирования»
- Приложите шаблон к деревянному ящику и высверлите отверстия

Шаблон для стяжек



Изображение

- Шаблон для сверления торцевых отверстий под крепления стяжки (42.0700.01)
- Расстояние от нижней кромки до середины отверстия 9.5 мм
- Обработка по разметке
- Материал: пластмасса/сталь

Возможности

Прочие изделия

Дополнительная информация

Обзор – шаблоны 662
Обзор – возможности 664

Видеоролик по использованию

Короткая ссылка

www.blum.com/2XGqs

Информация для заказа

	Обозначение	№ арт.
	Шаблон для стяжек	65.5040

Комплектация:

1 x	Шаблон для стяжек
1 x	Ограничитель глубины сверления Ø 5 мм

Возможности

Прочие изделия

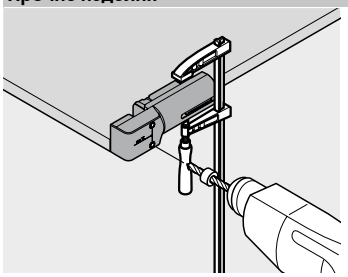

Установка прочих изделий

- Установите шаблон на дно или крышку корпуса
- Зафиксируйте шаблон и высверлите отверстие (Ø 5 мм)

Комплект шаблонов для фрезерования под AVENTOS HKi

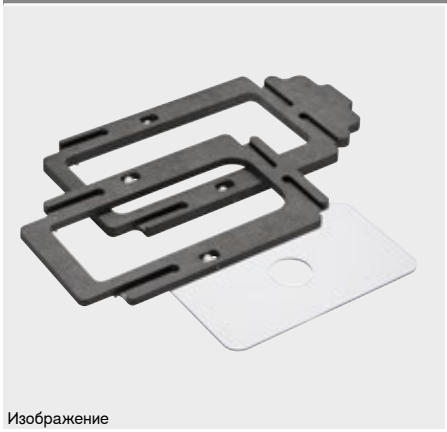

Изображение

- Комплект шаблонов для фрезерования под силовой механизм и вставную пластину
- Использование совместно с фрезерным станком с верхним расположением шпинделя
- Шаблон можно использовать только на одной боковине корпуса

Возможности

AVENTOS HKi

Дополнительная информация

Обзор – шаблоны	662
Обзор – возможности	664

Информация для заказа

	Обозначение	№ арт.
	Комплект шаблонов для фрезерования	65.5840

Комплектация:

1 x	Шаблоны для фрезерования под силовой механизм
1 x	Шаблоны для фрезерования под вставную пластину
1 x	Опорная пластина 5 мм

Принадлежности

	Обозначение	№ арт.
	Комплект дистанционной вставки	M45.1010
	Фреза для выборки заподлицо	M45.ZF04
	Копировальная фреза	M45.ZF19
	Комплект сменных пластин	M34.ZW50

Возможности

AVENTOS HKi

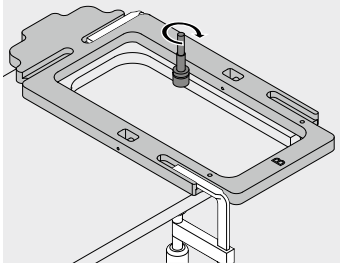

Обработка корпуса – полная интеграция

- Закрепить опорную пластину на столе фрезерного станка с верхним расположением шпинделя и установить копировальный фрезу
- Шаблон A установить и закрепить с помощью струбцины
- Установить глубину фрезерования на 12 мм и под толщину вставной пластины, произвести фрезерование
- Шаблон B установить и закрепить с помощью струбцины
- Установить глубину фрезерования под толщину вставной пластины, произвести фрезерование
- Раскроить вставную пластину и отфрезеровать внешний радиус с помощью шаблона B

AVENTOS HKi

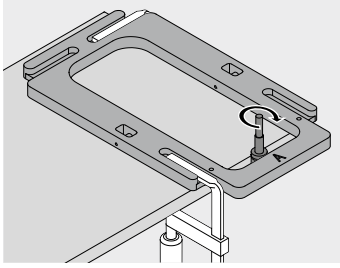

Обработка корпуса – частичная интеграция

- Закрепить опорную пластину на столе фрезерного станка с верхним расположением шпинделя и установить копировальный фрезу
- Шаблон A установить и закрепить с помощью струбцины
- Установить глубину фрезерования на 12 мм, произвести фрезерование

Универсальный штанговый кондуктор

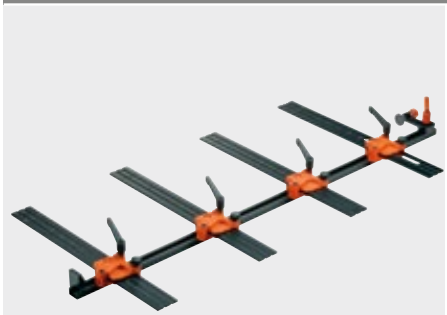

Изображение

- Шаблон для предварительного сверления отверстий для позиций крепления под направляющие к корпусу, силовой механизм, ответные планки и держатели
- Шаблон можно использовать на собранном и на разобранном изделии
- Установка требуемой высоты и глубины по шкале
- Подходит для накладных и вкладных конструкций
- Под евровинты и саморезы
- Возможна обработка по разметке
- Материал: пластмасса/сталь/алюминий/цинк

Возможности

AVENTOS CLIP top BLUMOTION	TANDEMBOX antaro
CLIP top MODUL	TANDEMBOX plus
LEGRABOX pure	METABOX MOVENTO TANDEM
LEGRABOX free	
MERIVOBOX	

Дополнительная информация

Обзор – шаблоны	662
Обзор – возможности	664

Видеоролик по использованию

Короткая ссылка
www.blum.com/2EbFR6

Информация для заказа

	Обозначение	№ арт.
	Универсальный штанговый кондуктор	65.1000.01

Комплектация:

1 x	Штанга кондуктора 1000 мм
4 x	Универсальный шаблон кондуктора
1 x	Ограничитель глубины сверления Ø 5 мм
1 x	Переходная втулка с Ø 5 до Ø 2.5 мм
1 x	Шестигранный ключ

Принадлежности

	Обозначение	№ арт.
	Штанга кондуктора 2200 мм со шкалой	T65.5090
	Универсальный шаблон кондуктора	65.1001.01
	Дополнительные детали для установки **SPACE CORNER**	65.1106

Возможности

AVENTOS

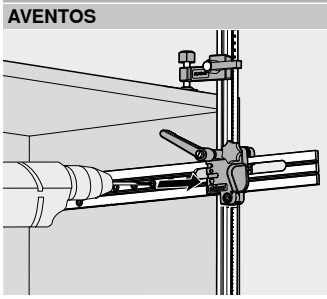

Обработка корпуса

- Установите позицию высоты и позицию глубины с помощью шкалы шаблона
- Установите шаблон к корпусу
- Произведите предварительное сверление отверстий для крепления штифтов силового механизма

CLIP top BLUMOTION | CLIP top | MODUL

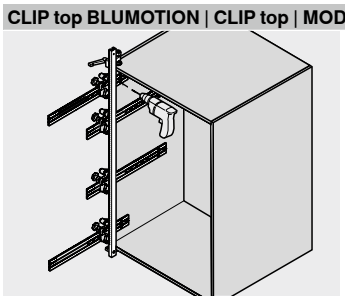

Установка петель

- Установите позицию высоты и позицию глубины с помощью шкалы шаблона
- Установите шаблон к корпусу
- Осуществите предварительное сверление отверстий для крепления ответных планок и держателей (**BLUMOTION** | **TIP-ON** для дверей)

LEGRABOX pure | LEGRABOX free | MERIVOBOX | TANDEMBOX antaro | TANDEMBOX plus | METABOX | MOVENTO | TANDEM

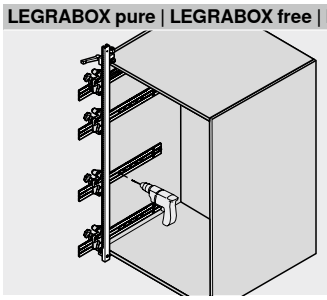

Обработка корпуса

- Установите позицию высоты и позицию глубины с помощью шкалы шаблона
- Установите шаблон к корпусу
- Произведите предварительное сверление отверстий для крепления направляющих к корпусу
- Предварительно высверлите отверстия для позиций крепления под **BLUMOTION** для **METABOX**
- Дополнительная комплектующая (65.1106) позволяют установить **SPACE CORNER**

Штанговый кондуктор для петель



Изображение

- Шаблон для разметки позиций креплений петель и ответных планок
- Шаблон для переноса размеров с двери на корпус и наоборот
- Шаблон можно использовать как на собранном, так и на разобранном изделии
- Регулируемый упор для различных наложений фасада, шкала упрощает настройку шаблона
- Материал: пластмасса/сталь/алюминий

Возможности

AVENTOS HF top
AVENTOS HK-XS
CLIP top BLUMOTION
CLIP top
MODUL

Дополнительная информация

Обзор – шаблоны 662
Обзор – возможности 664

Видеоролик по использованию

Короткая ссылка
www.blum.com/10TSjY

Информация для заказа

	Обозначение	№ арт.
	Штанговый кондуктор для петель	65.7500.03

Комплектация:

1 x	Штанга кондуктора 1000 мм
2 x	Шаблон с керном
2 x	Керн Ø 5 мм

Принадлежности

	Обозначение	№ арт.
	Штанга кондуктора 2200 мм со шкалой	65.7590
	Шаблон	65.7510.03

Возможности

AVENTOS HF top | AVENTOS HK-XS | CLIP top BLUMOTION | CLIP top | MODUL

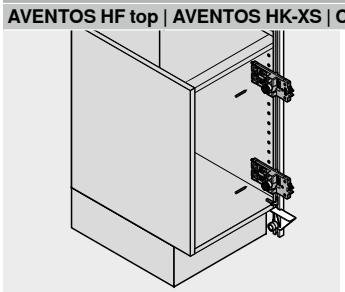

Установка петель – дверь не обработана

- Приложите штанговый кондуктор к корпусу
- Перенесите необходимую позицию ответной планки или серийных отверстий на штанговый кондуктор
- Отрегулируйте необходимое наложение двери при помощи шкалы
- Приложите кондуктор к двери, керном нанесите разметку под петлю

AVENTOS HF top | AVENTOS HK-XS | CLIP top BLUMOTION | CLIP top | MODUL

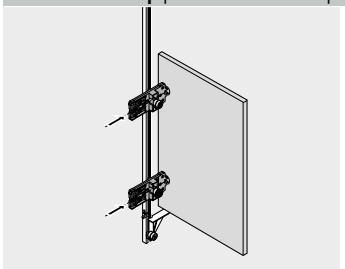

Установка петель – корпус не обработан

- Отрегулируйте необходимое наложение фасада с помощью шкалы
- Перенесите необходимую позицию отверстия под монтируемую петлю на штанговый кондуктор
- Приложите кондуктор к корпусу, разметьте керном позиции крепления ответных планок или произведите сверление

Штанговый кондуктор для петель CRISTALLO для стеклянных дверей



Изображение

- Простое определение позиции приклеивания пластины **CRISTALLO** и ответной планки **CRISTALLO**
- Фиксация пластины **CRISTALLO** и ответной планки **CRISTALLO** на правильной позиции
- Высота устанавливается по шкале
- Материал: пластмасса/сталь/алюминий/цинк

Возможности

CLIP top BLUMOTION
CLIP top

Дополнительная информация

Обзор – шаблоны	662
Обзор – возможности	664

Информация для заказа

	Обозначение	№ арт.
	Штанговый кондуктор для петель **CRISTALLO** для стеклянных дверей	65.4500.01

Комплектация:

1 x	Штанга кондуктора 1000 мм
2 x	Шаблон с «присосками»

Принадлежности

	Обозначение	№ арт.
	Шаблон	65.4510

Возможности

CLIP top BLUMOTION | CLIP top

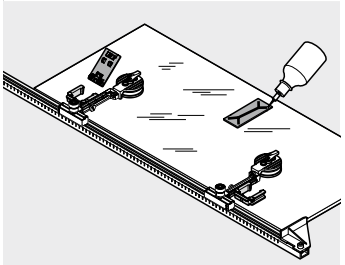

Установка петель

- Установите позицию наклеивания при помощи шкалы
- Зафиксируйте матрицу «присоской»
- Установите и приклейте пластину **CRISTALLO** | ответная планка

Штанговый кондуктор для REVEGO



Изображение

- Шаблон можно использовать только на одной боковине корпуса
- Шаблон для разметки позиций крепления соединительного элемента дверного модуля
- Установка требуемой глубины по шкале
- Материал: пластмасса/сталь

Возможности

REVEGO

Дополнительная информация

Обзор – шаблоны	662
Обзор – возможности	664

Информация для заказа

	Обозначение	№ арт.
	Штанговый кондуктор для **REVEGO**	**STL.8000**

Комплектация:

1 x	Штанга кондуктора 1000 мм
2 x	Шаблон
1 x	Ручка
1 x	Шестигранный ключ
1 x	Ограничитель глубины сверления Ø 5 мм

Возможности

REVEGO uno | REVEGO duo

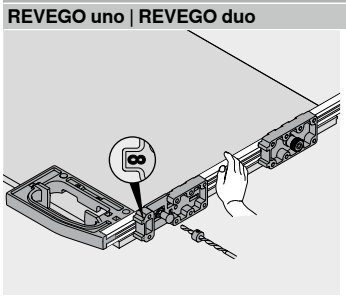

Обработка корпуса

- Установите позицию глубины с помощью шкалы шаблона
- Приложите штанговый кондуктор к торцу боковины корпуса
- Предварительно просверлите позиции крепления для соединительного элемента дверного модуля

Забивка для петель



Изображение

- Предназначена для забивки всех петель **CLIP top BLUMOTION**, **CLIP top**, **CLIP** и **MODUL** с чашкой под запрессовку
- Материал: пластмасса

Возможности

CLIP top BLUMOTION
CLIP top
MODUL

Дополнительная информация

Обзор – шаблоны 662
Обзор – возможности 664

Видеоролик по использованию

Короткая ссылка
www.blum.com/1gZon1

Информация для заказа

	Обозначение	№ арт.
	Забивка для петель	ZME.0710

Комплектация:

1 x Забивка для петель

Возможности

CLIP top BLUMOTION | CLIP top | MODUL

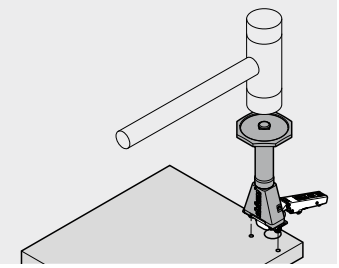

Установка петель

- Высверлите отверстия под петлю
- Вставьте петлю в забивку и запрессуйте ее в отверстие

Забивка для ответных планок



Изображение

- Позволяет осуществить забивку ответных планок под запрессовку
- Материал: пластмасса/сталь

Возможности

CLIP top BLUMOTION
CLIP top

Дополнительная информация

Обзор – шаблоны 662
Обзор – возможности 664

Видеоролик по использованию

Короткая ссылка
www.blum.com/VXeEb

Информация для заказа

	Обозначение	№ арт.
	Забивка – ответная планка	65.6100
	Забивка – прямая ответная планка – сталь	ZME.0730

Комплектация:

1 x Забивка для ответных планок

Возможности

CLIP top BLUMOTION | CLIP top

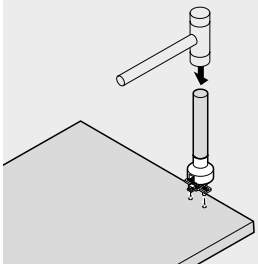

Обработка корпуса

- Высверлите отверстия под ответные планки
- Вставьте ответную планку в забивку и запрессуйте ее в отверстие

Забивка для систем выдвижения



Изображение

- Позволяет осуществить запрессовку крепления фасада с дюбелями
- Материал: пластмасса/сталь

Возможности

TANDEMBOX antaro
TANDEMBOX plus
METABOX

Дополнительная информация

Обзор – шаблоны	662
Обзор – возможности	664

Информация для заказа

	Обозначение	№ арт.
	Забивка – **TANDEMBOX** ZSF.5320	ZME.5320
	Забивка – **TANDEMBOX** ZSF.3602.02	ZME.2700
	Забивка – **METABOX** ZSF.1300 | ZSF.1600 | ZSF.1800	ZME.1600.01
	Забивка – **METABOX** ZSF.1610	ZME.1610

Комплектация:

1 x Забивка

Возможности

TANDEMBOX antaro | TANDEMBOX plus

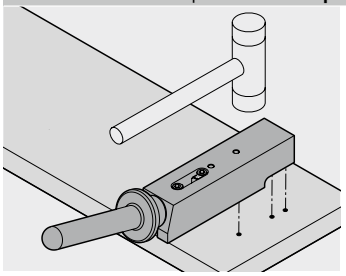

Обработка фасада

- Высверлите отверстия под крепления фасада
- Вставьте крепление фасада (ZSF.5320 | ZSF.3602) в забивку и запрессуйте его в отверстие

METABOX

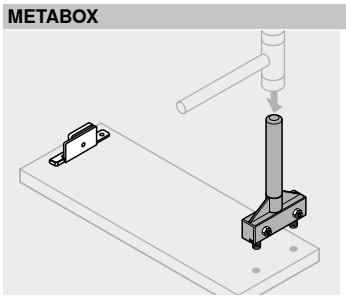

Обработка фасада

- Высверлите отверстия под крепления фасада **METABOX**
- Вставьте крепление фасада (ZSF.1xx0) в забивку и запрессуйте его в отверстие

Матрица с шипами для крепления фасада с AVENTOS HS top | HL top | HK top



Изображение

- Матрица для разметки отверстий под крепления фасада
- Материал: пластмасса/сталь

Возможности

AVENTOS HS top

AVENTOS HL top

AVENTOS HK top

Дополнительная информация

Обзор – шаблоны	662
Обзор – возможности	664

Информация для заказа

	Обозначение	№ арт.
	Матрица с шипами для крепления фасада с **AVENTOS HS top** | **HL top** | **HK top**	ZML.2200

Комплектация:

1 x Матрица с шипами для крепления фасада с **AVENTOS HS top** | **HL top** | **HK top**

Возможности

AVENTOS HS top | HL top | HK top

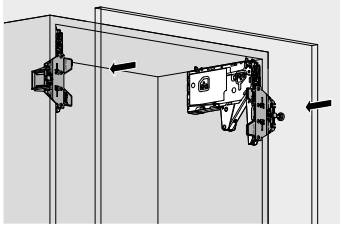

Обработка фасада

- Закрепите матрицу с шипами на устанавливаемом силовом механизме **AVENTOS**
- Установите требуемое наложение фасада с помощью упора
- Приложите фасад и легким ударом наметьте позиции его крепления

Матрица с шипами для LEGRABOX

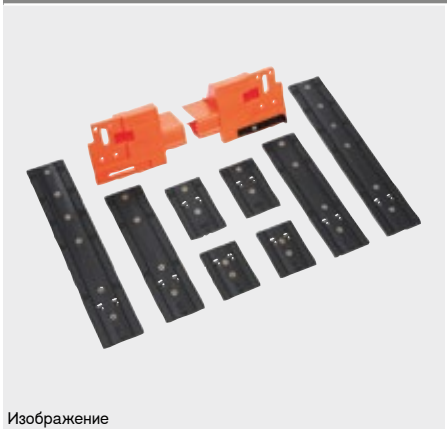

Изображение

- Матрица для разметки отверстий под крепления фасада
- Материал: пластмасса/сталь

Возможности

LEGRABOX pure
LEGRABOX free

Дополнительная информация

Обзор – шаблоны	662
Обзор – возможности	664

Видеоролик по использованию

Короткая ссылка
www.blum.com/Oy7Tx

Информация для заказа

	Обозначение	№ арт.
	Матрица с шипами для **LEGRABOX**	ZML.3710

Комплектация:

1 x Матрица с шипами для **LEGRABOX**

Возможности

LEGRABOX pure | LEGRABOX free

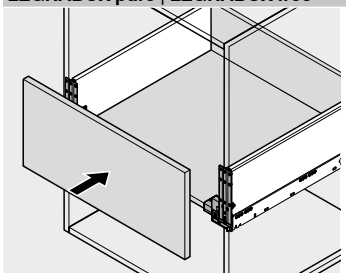

Обработка фасада – ящик

- Прикрепите матрицу с шипами к собранному и задвинутому в корпус ящику
- Установите требуемое наложение фасада с помощью упора
- Приложите фасад и легким ударом наметьте позиции его крепления

Матрица с шипами для MERIVOBOX

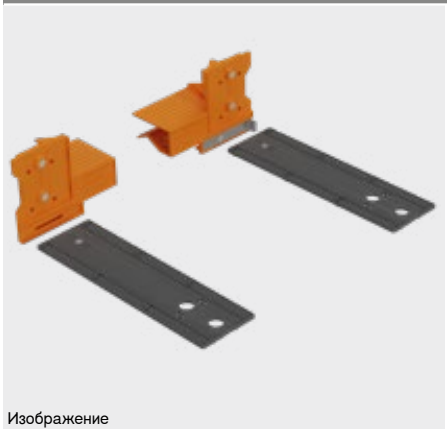

Изображение

- Матрица для разметки отверстий под крепления фасада
- Материал: пластмасса/сталь

Возможности

MERIVOBOX

Дополнительная информация

Обзор – шаблоны	662
Обзор – возможности	664

Видеоролик по использованию

Короткая ссылка

www.blum.com/Oy7Tx

Информация для заказа

	Обозначение	№ арт.
	Матрица с шипами для **MERIVOBOX**	ZML.4010

Комплектация:

1 x Матрица с шипами для **MERIVOBOX**

Возможности

MERIVOBOX

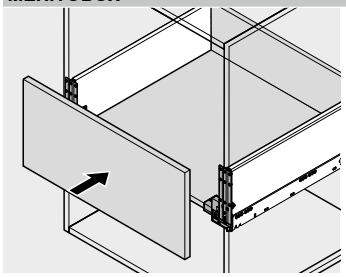

Обработка фасада – ящик

- Прикрепите матрицу с шипами к собранному и задвинутому в корпус ящику
- Установите требуемое наложение фасада с помощью упора
- Приложите фасад и легким ударом наметьте позиции его крепления

Матрица с шипами для TANDEMBOX | METABOX

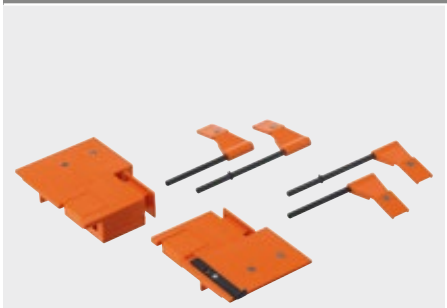

Изображение

- Матрица для разметки отверстий под крепления фасада
- Матрица с надеваемыми на нее шипами на штангах для разметки отверстий под релинги
- Материал: пластмасса/сталь

Возможности

TANDEMBOX antaro
TANDEMBOX plus
METABOX

Дополнительная информация

Обзор – шаблоны	662
Обзор – возможности	664

Видеоролик по использованию

Короткая ссылка
www.blum.com/1n8j8B

Информация для заказа

	Обозначение	№ арт.
	Матрица с шипами – **TANDEMBOX** 378M | 378K	ZML.3580.01
Комплектация:		
2 x	Шаблон	
4 x	Флажок Только для **TANDEMBOX** с царгой K (установочные дюбели)	

	Обозначение	№ арт.
	Матрица с шипами – **TANDEMBOX** 378N	ZML.3510
	Матрица с шипами – **METABOX** 3x0N	ZML.1510
	Матрица с шипами – **METABOX** 3x0M | 3x0K | 3x0H	ZML.1500
Комплектация:		
2 x	Шаблон	

Принадлежности

	Обозначение	№ арт.
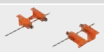	Матрица под релинги **TANDEMBOX 378M | 378K**	ZML.3600
	Матрица под релинги **METABOX 3x0M | 3x0K | 3x0H**	ZML.8000.02

Возможности

TANDEMBOX antaro | TANDEMBOX plus | METABOX

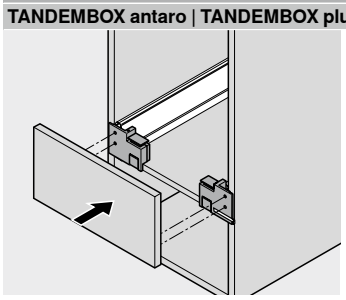

Обработка фасада – ящик

- Прикрепите матрицу с шипами к собранному и задвинутому в корпус ящику
- Установите требуемое наложение фасада с помощью упора
- Приложите фасад и легким ударом наметьте позиции его крепления

TANDEMBOX antaro | TANDEMBOX plus | METABOX

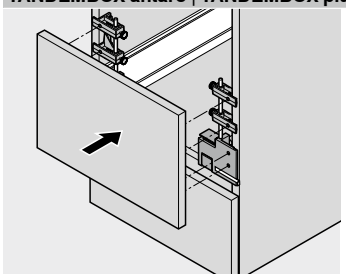

Обработка фасада – система ящиков с релингом

- Прикрепите матрицу с шипами к собранному и задвинутому в корпус ящику с высоким фасадом
- Установите требуемое наложение фасада с помощью упора
- В ящике с высоким фасадом используйте матрицу с шипами под релинги
- Приложите фасад и легким ударом наметьте позиции его крепления

TANDEMBOX antaro | TANDEMBOX plus

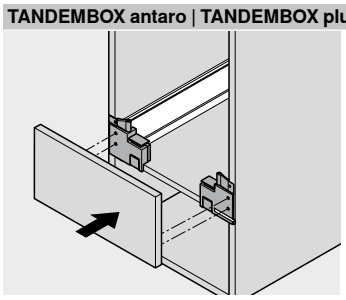

Обработка фасада – царга K

- Прикрепите матрицу с шипами к собранному и задвинутому в корпус ящику
- Установите требуемое наложение фасада с помощью упора
- Для **TANDEMBOX antaro** | **TANDEMBOX plus с** царгой K используйте флажки
- Приложите фасад и легким ударом наметьте позиции его крепления

Шаблон для определения позиции фиксирующей пластины



Изображение

- Шаблон для определения позиции фиксирующей пластины **TIP-ON** под саморез
- Подходит для накладных и вкладных конструкций
- Определение позиции с помощью керна
- Материал: пластмасса/сталь

Возможности

AVENTOS HK top

AVENTOS HK-S

AVENTOS HK-XS

CLIP top

Дополнительная информация

Обзор – шаблоны 662
Обзор – возможности 664

Видеоролик по использованию

Короткая ссылка
www.blum.com/1dlH7q

Информация для заказа

	Обозначение	№ арт.
	Шаблон для определения позиции фиксирующей пластины	65.5210.01

Комплектация:

1 x Шаблон для фиксирующей пластины под саморезы

Возможности

AVENTOS HK top | AVENTOS HK-S | AVENTOS HK-XS | CLIP top

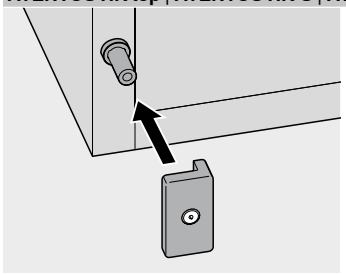

Установка TIP-ON – фиксирующая пластина под саморез

- Разместите шаблон на механизме **TIP-ON**
- Мягко закройте дверь
- Закрепите фиксирующую пластину на отмеченном месте

Керн



Изображение

- Шаблон для разметки отверстий для крепления фасадного эксцентрика (295.1000)
- Материал: сталь

Возможности

MOVENTO
TANDEM

Дополнительная информация

Обзор – шаблоны	662
Обзор – возможности	664

Информация для заказа

	Обозначение	№ арт.
	Керн	65.2950

Комплектация:

1 x Керн Ø 20 мм

Возможности

MOVENTO | TANDEM

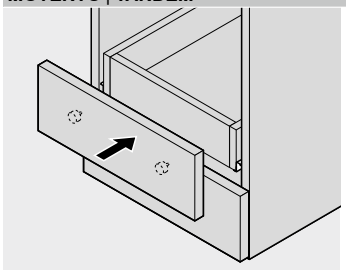

Обработка ящиков

- Вставьте керны в отверстия под фасадный эксцентрик (295.1000)
- Приложите фасад к собранному и установленному в корпус ящику и легким ударом нанесите на ящик разметку позиций крепления
- Произведите сверление

Универсальный шаблон для разметки



Изображение

- Шаблон для разметки позиций крепления под направляющие к корпусу, силовой механизм, ответные планки и держатели
- Шаблон можно использовать на собранном и на разобранном изделии
- Обработка по разметке
- Материал: пластмасса

Возможности

AVENTOS	TANDEMBOX plus
CLIP top BLUMOTION	METABOX
CLIP top	MOVENTO
MODUL	TANDEM
LEGRABOX	
MERIVOBOX	
TANDEMBOX antaro	

Дополнительная информация

Обзор – шаблоны	662
Обзор – возможности	664

Информация для заказа

	Обозначение	№ арт.
	Универсальный шаблон для разметки	65.5340.01

Комплектация:

1 x Универсальный шаблон для разметки

Возможности

AVENTOS | CLIP top BLUMOTION | CLIP top | MODUL | LEGRABOX | MERIVOBOX | TANDEMBOX | METABOX | MOVENTO | TANDEM

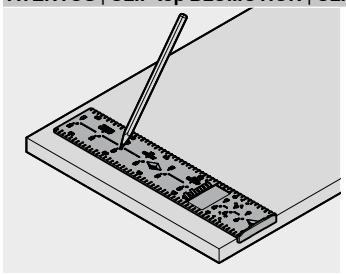

Установка

- Установите шаблон по разметке
- Разметьте позиции крепления
- Высверлите отверстия дрелью

Угломер

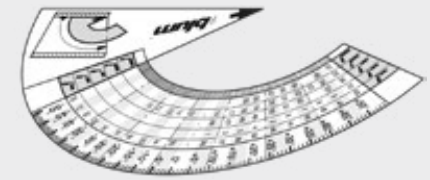

Изображение

- Шаблон для определения угла установки
- Определение подходящей петли
- Материал: пластмасса

Возможности

CLIP top BLUMOTION
CLIP top

Дополнительная информация

Обзор – шаблоны	662
Обзор – возможности	664

Информация для заказа

	Обозначение	№ арт.
	Угломер	65.5810.03

Комплектация:

1 x Угломер

Возможности

CLIP top BLUMOTION | CLIP top

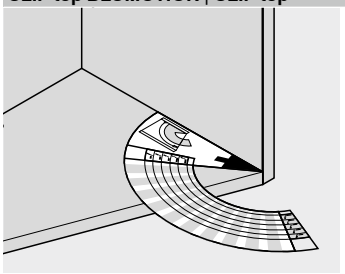

Установка петель

- Установите угломер в угловом корпусе
- Определите угол установки и нужную конструкцию
- Угол установки и конструкция позволяют определить подходящую в этом случае петлю

Шаблон для разметки под ригель CABLOXX



Изображение

- Шаблон для разметки высоты расположения ригеля **CABLOXX**
- Материал: пластмасса

Возможности

LEGRABOX pure
LEGRABOX free
TANDEMBOX antaro

Дополнительная информация

Обзор – шаблоны	662
Обзор – возможности	664

Информация для заказа

	Обозначение	№ арт.
	Шаблон для разметки под ригель **CABLOXX – LEGRABOX**	65.0807
	Шаблон для разметки под ригель **CABLOXX – TANDEMBOX**	65.0803

Комплектация:

1 x Разметочный шаблон

Возможности

LEGRABOX

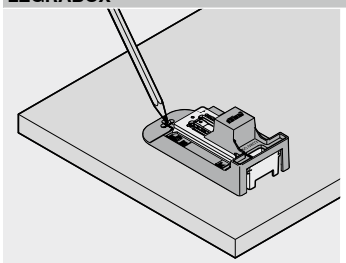

Обработка фасада

- Спозиционируйте высоту царги
- Установите шаблон на установленное крепление фасада
- Разметьте позиции крепления ригеля
- Высверлите отверстия дрелью

TANDEMBOX

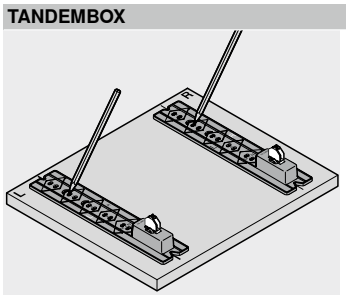

Обработка фасада

- Установите шаблон на установленное крепление фасада
- Разметьте позиции крепления ригеля
- Высверлите отверстия дрелью

Разметочный шаблон



Изображение

- Шаблон для определения позиций крепления под релинги **INSERTA** (высота задней стенки B | C)
- Материал: пластмасса

Возможности

TANDEMBOX antaro

TANDEMBOX plus

METABOX

Дополнительная информация

Обзор – шаблоны	662
Обзор – возможности	664

Информация для заказа

	Обозначение	№ арт.
	Разметочный шаблон – **TANDEMBOX**	ZML.8030
	Разметочный шаблон – **METABOX**	ZML.805S

Комплектация:

1 x Разметочный шаблон

Возможности

TANDEMBOX antaro | TANDEMBOX plus | METABOX

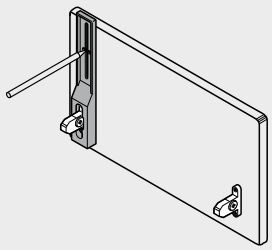

Обработка фасада

- Установите шаблон на установленное крепление фасада
- Наметьте позиции крепления релинга **INSERTA**
- Высверлите отверстия дрелью

Шаблон для установки зазора фасада для LEGRABOX | MOVENTO



Изображение

- Шаблон для комфортной и точной настройки зазора между корпусом и фасадом 2.5 мм для **TIP-ON BLUMOTION** для **LEGRABOX** и **MOVENTO**
- Материал: пластмасса

Возможности

LEGRABOX pure

LEGRABOX free

MOVENTO

Дополнительная информация

Обзор – шаблоны 662
Обзор – возможности 664

Видеоролик по использованию

Короткая ссылка
www.blum.com/eNY0MYTy

Информация для заказа

	Обозначение	№ арт.
	Шаблон для установки зазора фасада для **LEGRABOX** | **MOVENTO**	65.5631

Комплектация:

1 x Шаблон для установки зазора фасада для **LEGRABOX** | **MOVENTO**

Возможности

LEGRABOX

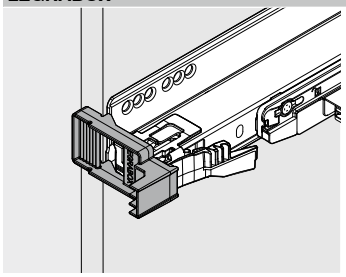

Регулировка – зазор фасада

- Приложить шаблон к боковине корпуса
- С помощью регулировки по глубине установить направляющую по шаблону

MOVENTO

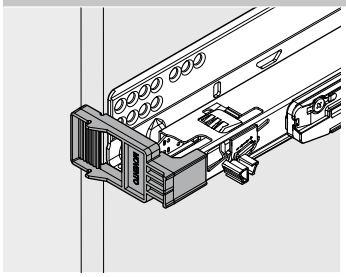

Регулировка – зазор фасада

- Приложить шаблон к боковине корпуса
- С помощью регулировки по глубине установить направляющую по шаблону

Шаблон для установки и контроля зазора между корпусом и фасадом для MERIVOBOX | TANDEMBOX



Изображение

- Шаблон для комфортной и точной настройки зазора между корпусом и фасадом 2.5 мм для **TIP-ON BLUMOTION** для **MERIVOBOX** и **TANDEMBOX**
- Материал: пластмасса

Возможности

MERIVOBOX
TANDEMBOX antaro
TANDEMBOX plus

Дополнительная информация

Обзор – шаблоны	662
Обзор – возможности	664

Видеоролик по использованию

Короткая ссылка
www.blum.com/2OZ7GMtd

Информация для заказа

	Обозначение	№ арт.
	Шаблон для установки и контроля зазора между корпусом и фасадом для **MERIVOBOX** | **TANDEMBOX**	65.5627

Комплектация:

1 x Шаблон для установки и контроля зазора между корпусом и фасадом для **MERIVOBOX** | **TANDEMBOX**

Возможности

MERIVOBOX | TANDEMBOX antaro | TANDEMBOX plus

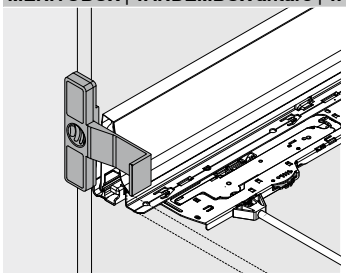

Регулировка – зазор фасада – без фасада

- Приложить шаблон к боковине корпуса
- Отрегулировать направляющую по глубине, чтобы царга была вровень с шаблоном

MERIVOBOX | TANDEMBOX antaro | TANDEMBOX plus

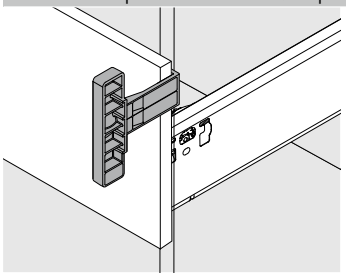

Регулировка – зазор фасада – с фасадом

- Приложить шаблон между фасадом и корпусом
- Отрегулировать направляющую по глубине, чтобы фасад был вровень с шаблоном

Шаблон для раскроя CABLOXX



Изображение

- Шаблон для раскроя блокирующей штанги, дистанционных пластин и вала синхронизатора
- Шаблон для сверления отверстий под концевики и держатель синхронизатора
- Шаблон для раскроя вала синхронизатора (**TIP-ON BLUMOTION** и бокового стабилизатора)

Возможности

Прочие изделия

Дополнительная информация

Обзор – шаблоны	662
Обзор – возможности	664

Информация для заказа

	Обозначение	№ арт.
	Шаблон для раскроя **CABLOXX**	65.0801

Комплектация:

1 x Шаблон для раскроя **CABLOXX**

Возможности

Прочие изделия

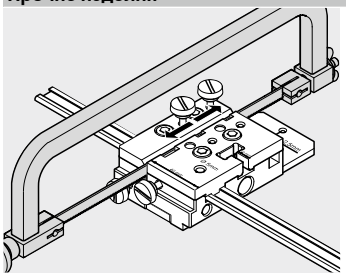

Раскрой блокирующей штанги и вала синхронизатора

- Раскроите блокирующую штангу и вал синхронизатора с помощью пилы под нужный размер

Раскрой вала синхронизатора (TIP-ON BLUMOTION и боковой стабилизатор)

- Раскроите вал синхронизатора (**TIP-ON BLUMOTION** и боковой стабилизатор) с помощью пилы под нужный размер

Прочие изделия

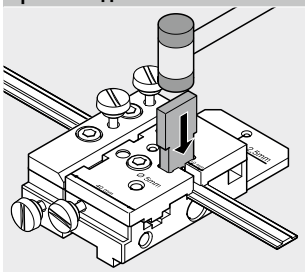

Раскрой дистанционной пластины

- Раскроите дистанционную пластину под нужный размер с помощью входящего в комплект плоского долота и молотка

Прочие изделия

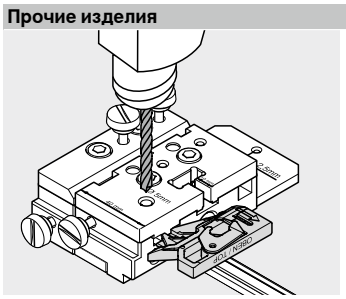

Отверстие для концевика, держатель синхронизатора

- Приложите шаблон к блокирующей штанге и высверлите в ней отверстие Ø 5 мм для концевика
- Установите шаблон в корпус и просверлите отверстие Ø 2.5 мм под держатель синхронизатора

Набор для резки стекла



Изображение

- Стеклорез для раскроя стеклянных вставок

Возможности

LEGRABOX free
MERIVOBOX
TANDEMBOX antaro

Дополнительная информация

Обзор – шаблоны	662
Обзор – возможности	664

Информация для заказа

	Обозначение	№ арт.
	Набор для резки стекла	65.8000

Комплектация:

1 x	Масляный стеклорез
1 x	Жидкость для стеклореза
1 x	Алмазный напильник

Возможности

LEGRABOX free | MERIVOBOX | TANDEMBOX antaro

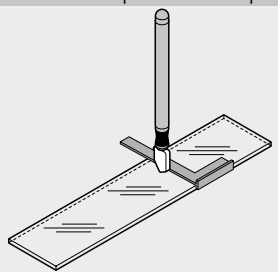

Обработка ящиков

- Нанесите разметку на стекло, из которого необходимо вырезать вставку
- Установите уголок по разметке
- Надрежьте стеклорезом вставку
- Отломите лишнее и обточите края



Нашей целью является разработка изделий, которые будут безупречно функционировать на протяжении всего срока службы мебели.

Поэтому мы наблюдаем, как используется наша продукция в повседневной жизни на кухне, и проводим испытания в тестовых лабораториях. Результаты испытаний учитываются при разработке изделий и затем реализуются при их производстве.

Со временем мы сможем еще больше соответствовать потребностям Ваших клиентов и предложить широкий ассортимент новых изделий.

Подъемные механизмы



Системы петель



Системы выдвижения и направляющие



Системы зонирования



Общая информация

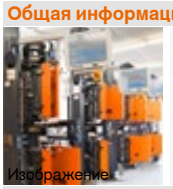
Изображение

Примечания	710
Техника безопасности	711
Стандарты испытаний Blum	712
Указатель по артикулам	734

Информация по подъемным механизмам

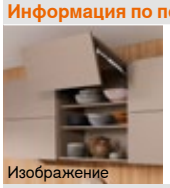
Изображение

Ориентировочные значения веса фасада FG (кг)	716

Информация по системам петель

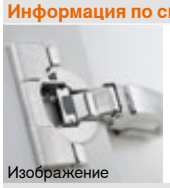
Изображение

Проектирование	718
Угловые петли	719
Размеры	720
Наложение фасада	721
Функционирование и начало закрывания	722

Информация по системам выдвижения и направляющим

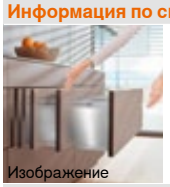
Изображение

Обзор	724
Размеры	725
Компенсация погрешности	726
Проектирование	727
Размер лотка для столовых приборов	728

Информация по системам зонирования

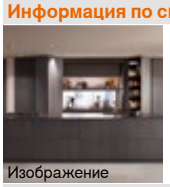
Изображение

Способ проектирования | выбор изделий	730

Информация по технологиям движения

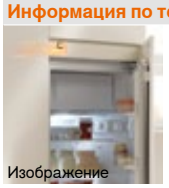
Изображение

SERVO-DRIVE uno – список рынков	732

Пиктограммы


Накладная конструкция


Полунакладная конструкция


Вкладная конструкция


Угловая конструкция, вкладная


Угловая конструкция, полунакладная


Угловая конструкция, накладная


Угловая конструкция, макс. наложение


Угловая конструкция, встык

Общие примечания по установке и использованию фурнитуры Blum

Все изделия Blum проходят строгий контроль качества на всех этапах производства. Фурнитура Blum предназначена для мебели из дерева, ДСП или МДФ, используемой в помещениях. При работе с фурнитурой следует внимательно изучить описанные в материалах Blum (каталогах, инструкциях по эксплуатации) технические данные, инструкции и ограничения.

Производитель должен выбрать соответствующий крепеж, обеспечивающий достаточно прочное крепление фурнитуры к используемому материалу (ДСП, дереву и т.д.). Рекомендации по креплению распространяются на крепление деталей фурнитуры к ДСП, которая отвечает характеристикам в соответствии с нормами EN 312, требованиям согласно классификации к типу P2, с объемной плотностью 650 кг/м³ согласно нормам EN 323.
Требования к испытаниям соотносятся с рекомендациями по креплению согласно каталогу.
Фурнитура не должна соприкасаться с кислотными и коррозийными материалами (это необходимо учитывать при выборе средств по уходу за мебелью). Чтобы обеспечить безупречную работу фурнитуры Blum, необходимо содержать ее в чистоте и избегать повреждений.

Наши данные по нагрузкам относятся к стандартным конструкциям, используемым в производстве кухонь. В особых ситуациях, например, при тяжелых или высоких фасадах, небольших номинальных длинах, очень широких элементах или очень больших номинальных длинах нагрузку необходимо соответственно уменьшить.

Владелец каталога обязуется передать эту информацию покупателю фурнитуры. Для получения консультаций и любой дополнительной информации, пожалуйста, обращайтесь к представителям фирмы Blum.

Дополнительная информация

Применение – **EXPANDO T** 104

Основные условия продажи и поставок

Все поставки и услуги базируются на основных условиях продажи. По запросу может быть предоставлена более подробная информация.

Сохраняем за собой право на изменение ассортимента и окончательного дизайна нашей продукции. Возможны ошибки и опечатки в текстах и изображениях.

Мы всегда рады ответить на Ваши вопросы и предоставить более подробную информацию.

Обеспечение безопасности при работе на станках

Станки и приспособления фирмы Blum соответствуют новейшим мировым стандартам безопасности. Особое внимание уделяется повышенной безопасности для пользователя. Инструкции по использованию включают в себя основные указания по безопасности для запуска и эксплуатации оборудования. Перед работой пользователь обязан внимательно изучить данное предписание и выполнить все его пункты. Категорически запрещено изменять конструкцию станка.

Директива об автоматизированном оборудовании

Приводы SERVO-DRIVE для открывания/закрывания дверей, подъемных механизмов и ящиков регулируются нормами европейской Директивы о безопасности машин и оборудования 2006/42/EG. Принимая во внимание §64, четвертый подпункт, второй пункт руководства по применению Директивы 2006/42/EG (издание 2.2 от октября 2019 г.) и интерпретации EFIC (Европейской конфедерации мебельной промышленности), приводы Blum SERVO-DRIVE представляют собой завершенные механизмы, если они применяются в соответствии с предписаниями Blum. Все требования Директивы о безопасности машин и оборудования таким образом соблюдены в виде наличия декларации о соответствии Blum, дополнительная маркировка мебели не требуется. Если мебель отличается от предписаний Blum, соответствие должно быть подтверждено лицом, поставляющим мебель на рынок, и на мебель должна быть нанесена новая типовая табличка. Примечание: документ с изложением позиции EFIC относительно Директивы о безопасности машин и оборудования можно посмотреть на сайте: www.efic.eu.

Дополнительная информация

Подробная информация об автоматизированном оборудовании

Короткая ссылка

www.blum.com/s025

Петли с большим углом открывания – техника безопасности

При необходимости использования петель с большим углом открывания в мебели, доступной для детей, в связи с риском травмы рекомендуем использовать нашу петлю 7xx7xx0 155° со специальной защитой.

Просим Вас обязательно передать эту информацию покупателю мебели.

Дополнительная информация

Петля 155° 84

REVEGO – сертификат безопасности

Этот сертификат безопасности содержит информацию для клиентов о правильном использовании **REVEGO** и о возможных рисках получения травмы.

Дополнительная информация

REVEGO – сертификат безопасности

Короткая ссылка

www.blum.com/s026

Системы выдвижения с опасным содержимым

Системы выдвижения фирмы Blum предназначены для использования в домашней и офисной мебели, а также в торговом оборудовании. В зависимости от содержимого ящика мы рекомендуем использовать ограничители выдвижения или стопоры. Их применение рекомендуется, прежде всего, в том случае, если содержимое потенциально опасно (например, домашние электроприборы, такие как хлеборезки, ножи и прочие острые предметы).

Ограничители выдвижения и стопоры предлагаются для следующих изделий

LEGRABOX – 750 | 753	Встроенная блокировка от нежелательного снятия
MERIVOBOX – 450 | 453	Встроенная блокировка от нежелательного снятия
TANDEMBOX – 578 | 576	Встроенная блокировка от нежелательного снятия
METABOX – 320	Стопор, № арт. 320M0009.01 Дополнительно хвостовик для центральных замков
MOVENTO – 760H | 766H	Замок TANDEM от нежелательного снятия ящика
TANDEM – 560H | 550H	Замок TANDEM от нежелательного снятия ящика
TANDEM – 560F | 550F	Замок TANDEM от нежелательного снятия ящика
TANDEM – 561H | 551H	Встроенная блокировка от нежелательного снятия
TANDEM – 561F | 551F	Встроенная блокировка от нежелательного снятия
Все системы	Защита от детей, № арт. 295.5501 + 320M0009.01

Остальные системы выдвижения не могут комплектоваться системами блокировки, и поэтому мы не рекомендуем использовать их для хранения потенциально опасных предметов

Подъемные механизмы

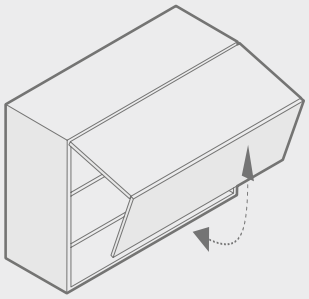

Испытание на износ/долговечность без дополнительной нагрузки
80.000 циклов открывания и закрывания.

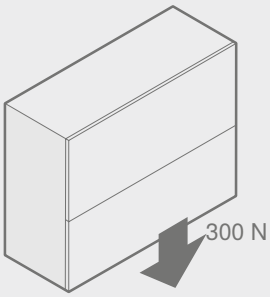

Испытание статической нагрузкой
Для воспроизведения случайной чрезмерной нагрузки на фасады с ручкой.

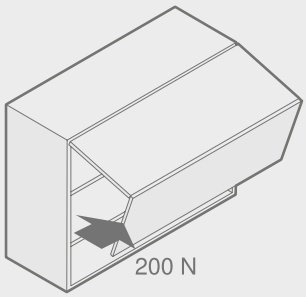

Испытание боковой нагрузкой
Для предохранения от случайной перегрузки.

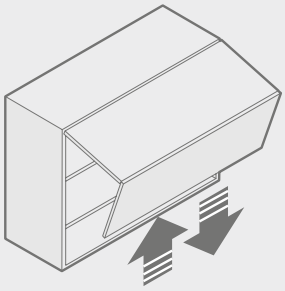

Испытание на небрежное обращение
Для воспроизведения чрезмерной нагрузки при открывании и закрывании.

Подъемные механизмы

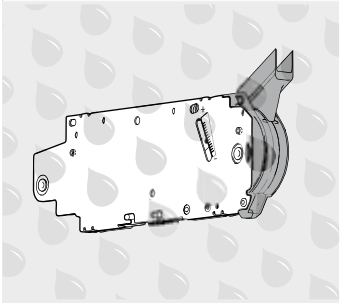

Испытание на коррозию
В соответствии с DIN EN ISO 9227 и DIN EN ISO 6270-2 для воспроизведения воздействия коррозии.

Системы петель

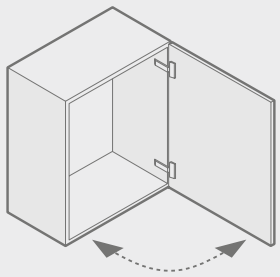

Испытание на износ/долговечность без дополнительной нагрузки
200.000 циклов открывания и закрывания.

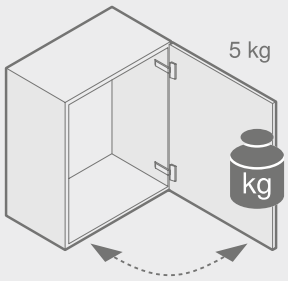

Испытание на износ/долговечность с дополнительной нагрузкой 5 кг
Для определения предельных значений для фурнитуры.

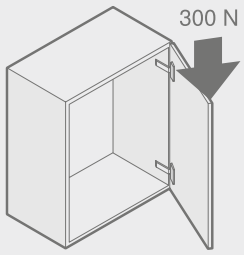

Испытание статической нагрузкой
При угле открывания 45° для воспроизведения ситуации, когда кто-то опирается на фасад нижнего шкафа сверху.

Системы петель

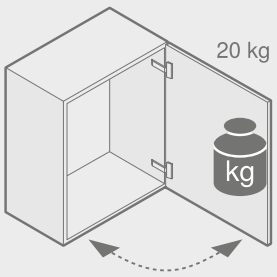

Испытание динамической нагрузкой
При дополнительной вертикальной нагрузке 20 кг для воспроизведения случайной нагрузки.

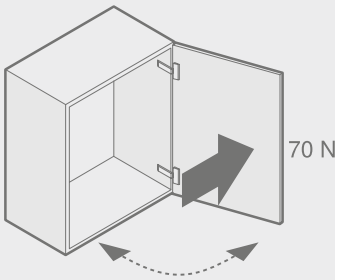

Испытание на небрежное обращение
Испытание при горизонтальной нагрузке для предохранения от случайной перегрузки.

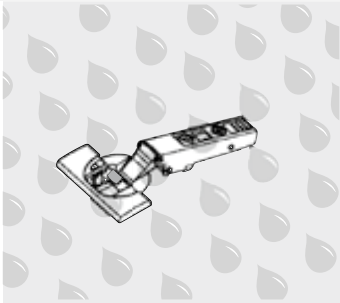

Испытание на коррозию
В соответствии с DIN EN ISO 9227 и DIN EN ISO 6270-2 для воспроизведения воздействия коррозии.

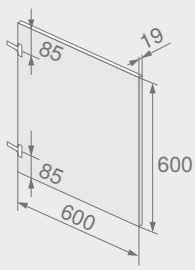

Фасад для испытаний
Вес фасада около 6.5 кг.

Системы выдвижения и направляющие

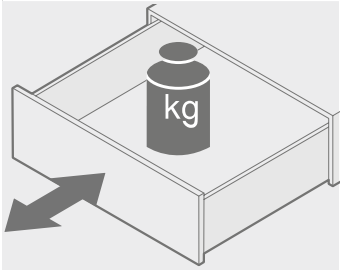

Испытание на износ/долговечность без дополнительной нагрузки
100.000 циклов открывания и закрывания, из которых 30.000 циклов при полном открывании ящика до упора.

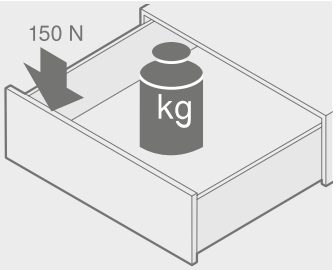

Испытание статической нагрузкой
С дополнительной нагрузкой при полном открывании для воспроизведения ситуации, когда кто-то опирается на ящик сверху.

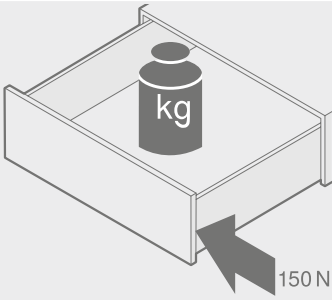

Испытание боковой нагрузкой
Для предохранения от случайной перегрузки.

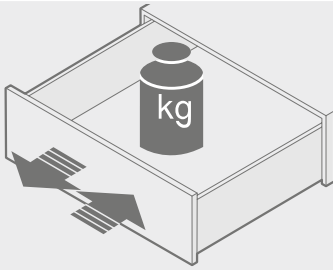

Испытание на небрежное обращение
Для воспроизведения чрезмерной нагрузки при открывании и закрывании.

Системы выдвижения и направляющие

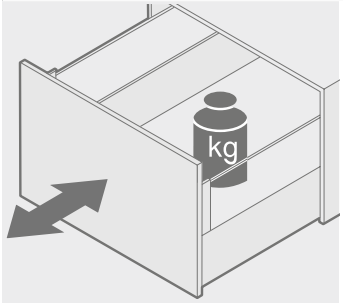

Испытание на износ/долговечность без дополнительной нагрузки
100.000 циклов открывания и закрывания, из которых 30.000 циклов при полном открывании ящика до упора.

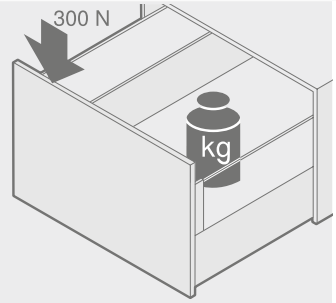

Испытание статической нагрузкой
С дополнительной нагрузкой при полном открывании для воспроизведения ситуации, когда кто-то опирается на ящик сверху.

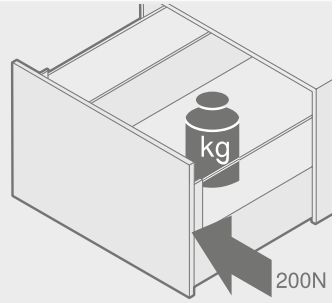

Испытание боковой нагрузкой
Для предохранения от случайной перегрузки.

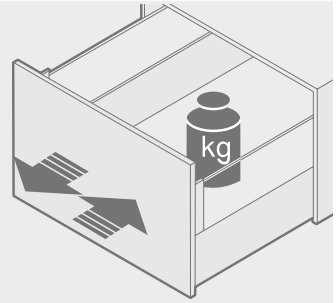

Испытание на небрежное обращение
Для воспроизведения чрезмерной нагрузки при открывании и закрывании.

Системы выдвижения и направляющие

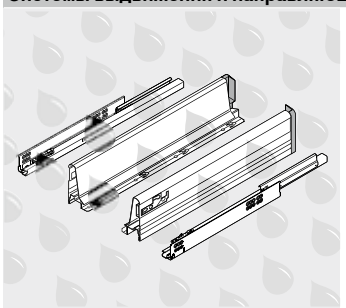

Испытание на коррозию
В соответствии с DIN EN ISO 9227 и DIN EN ISO 6270-2 для воспроизведения воздействия коррозии.

Навески

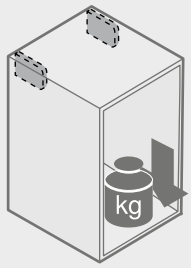

Испытание с нагрузкой по DIN EN 15939 (условия испытания A)
- 260 кг на каждую пару навесок
- Длительность испытания: 8 дней
- Нагрузка по каталогу 130 кг

Предписания и предельные значения определены внутренними директивами фирмы.

Системы зонирования – REVEGO uno

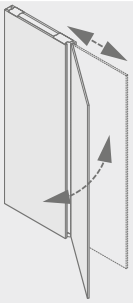

Испытание на износ/долговечность без дополнительной нагрузки
40.000 циклов открывания и закрывания.

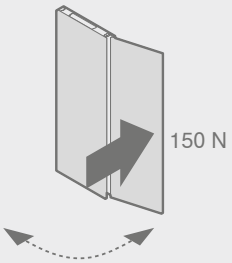

Испытание на небрежное обращение
Испытание при горизонтальной нагрузке для предохранения от случайной перегрузки.

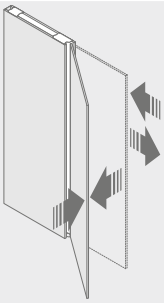

Испытание на небрежное обращение
Для воспроизведения чрезмерной нагрузки при открывании и закрывании.

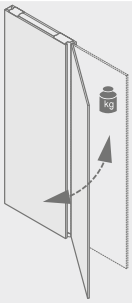

Испытание на динамическую и статическую перегрузку
С дополнительной вертикальной нагрузкой для воспроизведения случайной перегрузки.

Системы зонирования – REVEGO duo

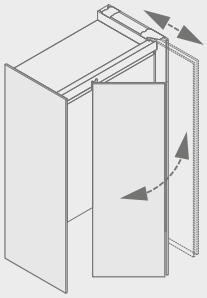

Испытание на износ/долговечность без дополнительной нагрузки
40.000 циклов открывания и закрывания.

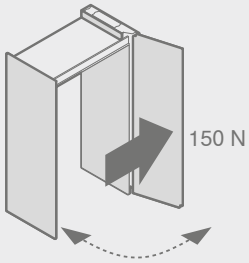

Испытание на небрежное обращение
Испытание при горизонтальной нагрузке для предохранения от случайной перегрузки.

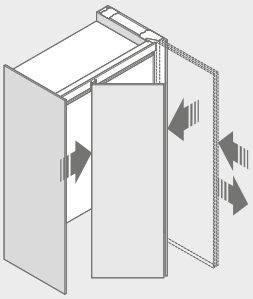

Испытание на небрежное обращение
Для воспроизведения чрезмерной нагрузки при открывании и закрывании.

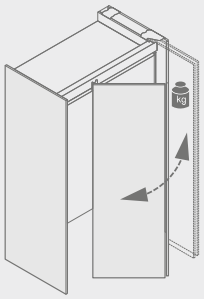

Испытание на динамическую и статическую перегрузку
С дополнительной вертикальной нагрузкой для воспроизведения случайной перегрузки.

Системы зонирования

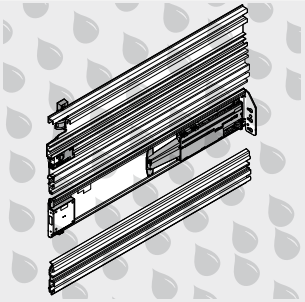

Испытание на коррозию
В соответствии с DIN EN ISO 9227 и DIN EN ISO 6270-2 для воспроизведения воздействия коррозии.

Предписания и предельные значения определены внутренними директивами фирмы.

Деревянные фасады

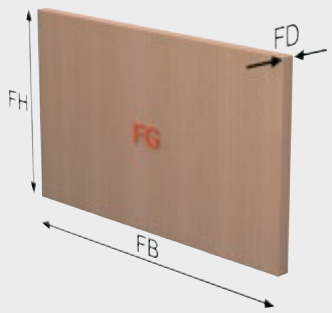

FH	Высота фасада
FB	Ширина фасада
FD	Толщина фасада
FG	Вес фасада

Расчет веса фасада FG

FG (кг) = FH (м) x FB (м) x FD (м) x Плотность (кг/м³)

Примечание

При выборе силового механизма необходимо учитывать вес ручки!

Ориентировочные значения для ДСП

Толщина фасада FD (мм) 19

Плотность (кг/м³) 680

AVENTOS HF top | HL top + вес ручки

AVENTOS HS top | HK top | HK-S | HK-XS + двойной вес ручки

Ориентировочные значения веса фасада FG (кг) без ручки

	Ширина фасада FB (мм)											
Высота фасада FH (мм)	**400**	**450**	**500**	**550**	**600**	**700**	**800**	**900**	**1000**	**1200**	**1500**	**1800**
300	1.6	1.7	1.9	2.1	2.3	2.7	3.1	3.5	3.9	4.7	5.8	7.0
350	1.8	2.0	2.3	2.5	2.7	3.2	3.6	4.1	4.5	5.4	6.8	8.1
400	2.1	2.3	2.6	2.8	3.1	3.6	4.1	4.7	5.2	6.2	7.8	9.3
450	2.3	2.6	2.9	3.2	3.5	4.1	4.7	5.2	5.8	7.0	8.7	10.5
500	2.6	2.9	3.2	3.6	3.9	4.5	5.2	5.8	6.5	7.8	9.7	11.6
550	2.8	3.2	3.6	3.9	4.3	5.0	5.7	6.4	7.1	8.5	10.7	12.8
600	3.1	3.5	3.9	4.3	4.7	5.4	6.2	7.0	7.8	9.3	11.6	14.0
650	3.4	3.8	4.2	4.6	5.0	5.9	6.7	7.6	8.4	10.1	12.6	15.1
700	3.6	4.1	4.5	5.0	5.4	6.3	7.2	8.1	9.0	10.9	13.6	16.3
750	3.9	4.4	4.8	5.3	5.8	6.8	7.8	8.7	9.7	11.6	14.5	17.4
800	4.1	4.7	5.2	5.7	6.2	7.2	8.3	9.3	10.3	12.4	15.5	18.6
850	4.4	4.9	5.5	6.0	6.6	7.7	8.8	9.9	11.0	13.2	16.5	19.8
900	4.7	5.2	5.8	6.4	7.0	8.1	9.3	10.5	11.6	14.0	17.4	20.9
950	4.9	5.5	6.1	6.8	7.4	8.6	9.8	11.0	12.3	14.7	18.4	22.1
1000	5.2	5.8	6.5	7.1	7.8	9.0	10.3	11.6	12.9	15.5	19.4	23.3
1100	5.7	6.4	7.1	7.8	8.5	10.0	11.4	12.8	14.2	17.1	21.3	25.6
1200	6.2	7.0	7.8	8.5	9.3	10.9	12.4	14.0	15.5	18.6	23.3	27.9

Ориентировочные значения для МДФ

Толщина фасада FD (мм) 19

Плотность (кг/м³) 760

AVENTOS HF top | HL top + вес ручки

AVENTOS HS top | HK top | HK-S | HK-XS + двойной вес ручки

Ориентировочные значения веса фасада FG (кг) без ручки

	Ширина фасада FB (мм)											
Высота фасада FH (мм)	**400**	**450**	**500**	**550**	**600**	**700**	**800**	**900**	**1000**	**1200**	**1500**	**1800**
300	1.7	1.9	2.2	2.4	2.6	3.0	3.5	3.9	4.3	5.2	6.5	7.8
350	2.0	2.3	2.5	2.8	3.0	3.5	4.0	4.5	5.1	6.1	7.6	9.1
400	2.3	2.6	2.9	3.2	3.5	4.0	4.6	5.2	5.8	6.9	8.7	10.4
450	2.6	2.9	3.2	3.6	3.9	4.5	5.2	5.8	6.5	7.8	9.7	11.7
500	2.9	3.2	3.6	4.0	4.3	5.1	5.8	6.5	7.2	8.7	10.8	13.0
550	3.2	3.6	4.0	4.4	4.8	5.6	6.4	7.1	7.9	9.5	11.9	14.3
600	3.5	3.9	4.3	4.8	5.2	6.1	6.9	7.8	8.7	10.4	13.0	15.6
650	3.8	4.2	4.7	5.2	5.6	6.6	7.5	8.4	9.4	11.3	14.1	16.9
700	4.0	4.5	5.1	5.6	6.1	7.1	8.1	9.1	10.1	12.1	15.2	18.2
750	4.3	4.9	5.4	6.0	6.5	7.6	8.7	9.7	10.8	13.0	16.2	19.5
800	4.6	5.2	5.8	6.4	6.9	8.1	9.2	10.4	11.6	13.9	17.3	20.8
850	4.9	5.5	6.1	6.8	7.4	8.6	9.8	11.0	12.3	14.7	18.4	22.1
900	5.2	5.8	6.5	7.1	7.8	9.1	10.4	11.7	13.0	15.6	19.5	23.4
950	5.5	6.2	6.9	7.5	8.2	9.6	11.0	12.3	13.7	16.5	20.6	24.7
1000	5.8	6.5	7.2	7.9	8.7	10.1	11.6	13.0	14.4	17.3	21.7	26.0
1100	6.4	7.2	7.9	8.7	9.5	11.1	12.7	14.3	15.9	19.1	23.8	28.6
1200	6.9	7.8	8.7	9.5	10.4	12.1	13.9	15.6	17.3	20.8	26.0	31.2

Широкие и узкие алюминиевые рамки

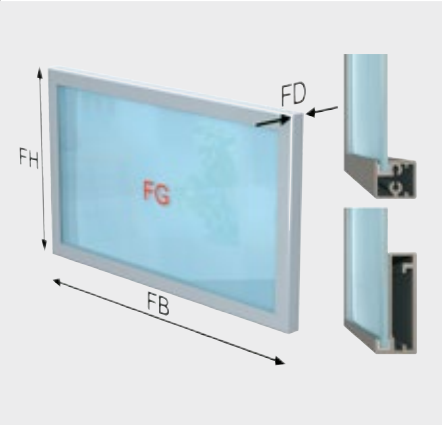

FH	Высота фасада
FB	Ширина фасада
FD	Толщина фасада
FG	Вес фасада

Расчет веса фасада FG

FG (кг) = FH (м) x FB (м) x FD (м) x Плотность (кг/м³)

Примечание

При выборе силового механизма необходимо учитывать вес ручки!

Ориентировочные значения для алюминиевых рамок | стекла

Толщина фасада FD (мм) Алюминиевые рамки 19 мм | стекло 4 мм

Плотность (кг/м³) 2500

AVENTOS HF top | HL top + вес ручки

AVENTOS HS top | HK top | HK-S | HK-XS + двойной вес ручки

Ориентировочные значения веса фасада FG (кг) без ручки

	Ширина фасада FB (мм)											
Высота фасада FH (мм)	**400**	**450**	**500**	**550**	**600**	**700**	**800**	**900**	**1000**	**1200**	**1500**	**1800**
300	1.6	1.8	2.0	2.2	2.4	2.7	3.1	3.5	3.8	4.6	5.7	6.8
350	1.9	2.1	2.3	2.5	2.7	3.1	3.5	4.0	4.4	5.2	6.5	7.7
400	2.1	2.3	2.6	2.8	3.0	3.5	4.0	4.4	4.9	5.9	7.3	8.7
450	2.3	2.6	2.8	3.1	3.4	3.9	4.4	4.9	5.5	6.5	8.1	9.6
500	2.6	2.8	3.1	3.4	3.7	4.3	4.8	5.4	6.0	7.1	8.8	10.6
550	2.8	3.1	3.4	3.7	4.0	4.7	5.3	5.9	6.5	7.8	9.6	11.5
600	3.0	3.4	3.7	4.0	4.4	5.0	5.7	6.4	7.1	8.4	10.4	12.4
650	3.3	3.6	4.0	4.3	4.7	5.4	6.2	6.9	7.6	9.0	11.2	13.4
700	3.5	3.9	4.3	4.7	5.0	5.8	6.6	7.4	8.1	9.7	12.0	14.3
750	3.7	4.1	4.6	5.0	5.4	6.2	7.0	7.8	8.7	10.3	12.8	15.2
800	4.0	4.4	4.8	5.3	5.7	6.6	7.5	8.3	9.2	10.9	13.6	16.2
850	4.2	4.7	5.1	5.6	6.1	7.0	7.9	8.8	9.7	11.6	14.3	17.1
900	4.4	4.9	5.4	5.9	6.4	7.4	8.3	9.3	10.3	12.2	15.1	18.0
950	4.7	5.2	5.7	6.2	6.7	7.7	8.8	9.8	10.8	12.8	15.9	19.0
1000	4.9	5.5	6.0	6.5	7.1	8.1	9.2	10.3	11.3	13.5	16.7	19.9
1100	5.5	6.0	6.6	7.2	7.8	9.0	10.1	11.3	12.5	14.8	18.3	21.8
1200	5.9	6.6	7.2	7.8	8.5	9.7	11.0	12.3	13.5	16.1	19.9	23.7

Количество петель

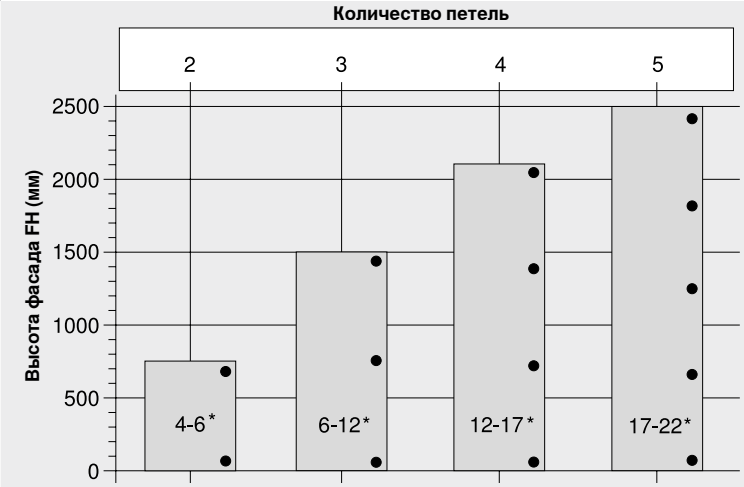

* Вес фасада FG (кг)

Количество петель зависит от веса фасада FG и высоты фасада FH

Чтобы обеспечить устойчивость двери, расстояние между петлями должно быть как можно больше

Высота и вес указаны для стандартной двери шириной FB 600 мм

Составные части петли и технология

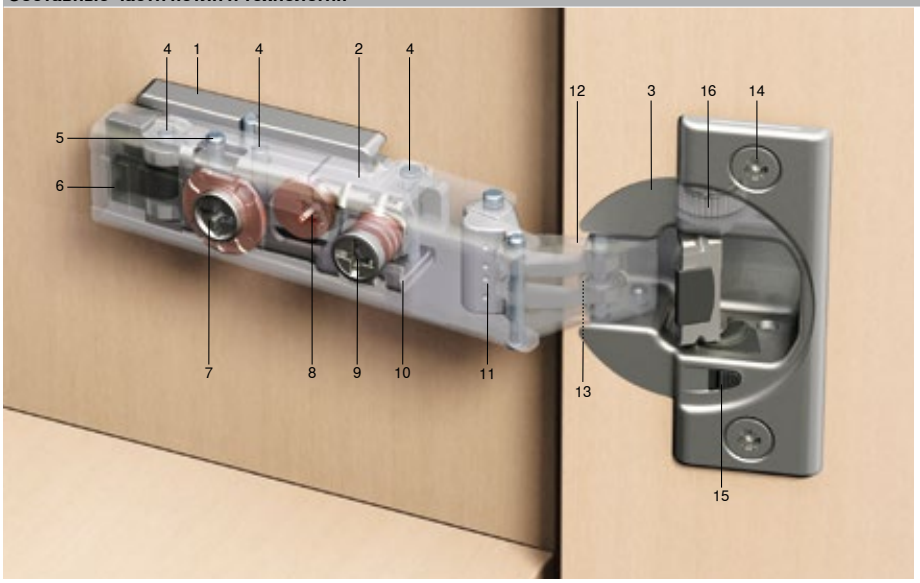

Комплектация:	
1	Ответная планка
2	Плечо петли
3	Чашка петли
4	Три посадочных штифта
5	Предохранительный штифт
6	Механизм **CLIP**
7	Механизм шнек (регулировка по глубине)
8	Регулировка по высоте с помощью эксцентрика (на ответной планке)
9	Регулировка по ширине саморезом
10	Держатель пластины
11	Механизм закрывания
12	Внешний шарнир
13	Внутренний шарнир
14	Саморез
15	**BLUMOTION** – деактивация
16	**BLUMOTION**

CLIP top | CLIP: необходимое пространство для монтажа | демонтажа

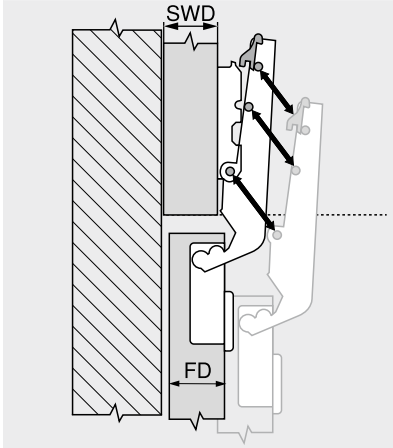

SWD	Толщина боковины корпуса
FD	Толщина фасада

Толщина фасада FD макс. (мм)				
Угол открывания OW	Подъем ответной планки (мм)			
	0		3	
	Толщина боковины корпуса SWD (мм)			
	16	19	16	19
100°	21	24	24	27
107°	20	23	23	26
110°	20	23	23	26
Специальная петля 110°	18	21	21	24
120°	20	23	23	26
Специальная петля 120°	18	21	21	24
155°	8	11	11	14
125°	8	11	11	14
170°	19	22	22	25
95°	26	29	29	32
110° для тонких дверей	11	14	14	17
94°	17	20	20	23

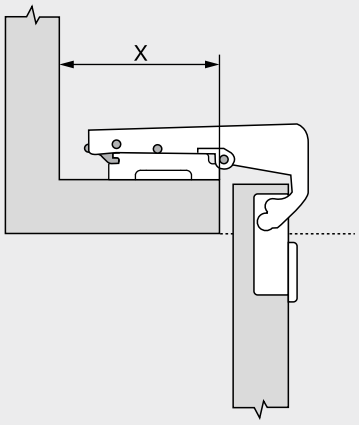

Учитывайте пространство, необходимое для отщелкивания петли!

Петля	X мин. (мм)
79B99x0	86
79B95x0	70
78T9550.TL	70
99B9550	28

Определение угла

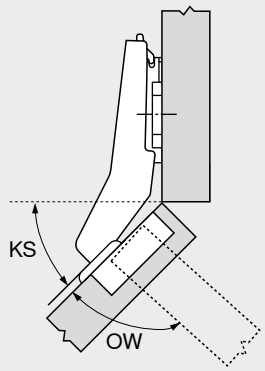

KS	Угол корпуса = угол установки Например, 45°
OW	Угол открывания Например, 95°

Факторы, определяющие уменьшение угла открывания:

- Маленький зазор между фасадом и корпусом
- Толщина двери
- Большое расстояние до чашки петли
- Регулировка по ширине в целях уменьшения наложение фасада

Возможны корпуса с углом установки от –50° до +50°

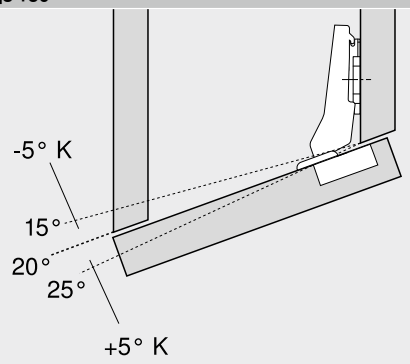

Например, петля 20°	
K	С подкладкой +5° / –5°

Наложение фасада

Вкладная конструкция

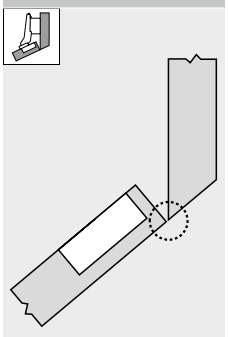

Стыкуются внешний угол двери с внутренним углом корпуса

Полунакладная

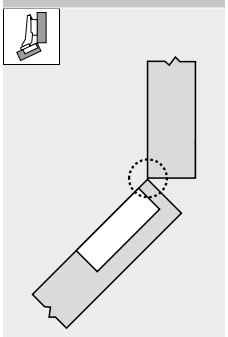

Стыкуются внутренний угол двери с внутренним углом корпуса

Накладная

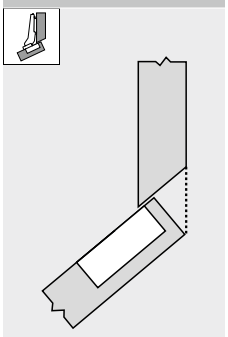

Внешний угол двери и внешний угол корпуса находятся на одной прямой

Макс. наложение

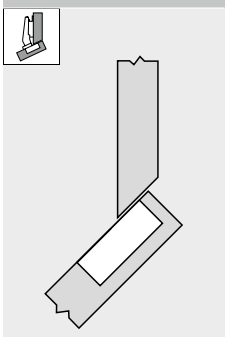

В зависимости от конструкции петли

Встык

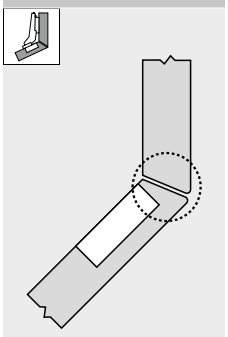

Стыкуются внутренний и внешний углы двери и корпуса

Способы достижения необходимого варианта:

- Угловые петли
- Крепеж ответной планки
- Угловые подкладки
- Регулировка петли
- Высота ответной планки

Обозначение угла и изгиба плеча на угловой петле



Например: 30° II

30°	Угол установки
II	Накладная

Изгиб плеча петли

I	Полунакладная
II	Накладная
III	Макс. наложение

Размеры петли

Накладная конструкция
Прямое плечо – 0 мм

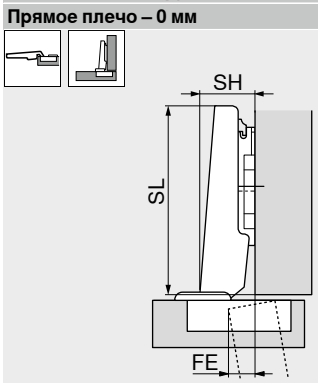

SH	Высота плеча
SL	Длина плеча
FE	Вхождение фасада

Полунакладная конструкция
Плечо с изгибом 9.5 мм – 9.5 мм

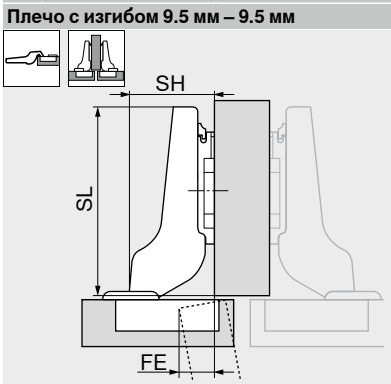

SH	Высота плеча
SL	Длина плеча
FE	Вхождение фасада

Вкладная конструкция
Плечо с изгибом 18 мм – 18 мм

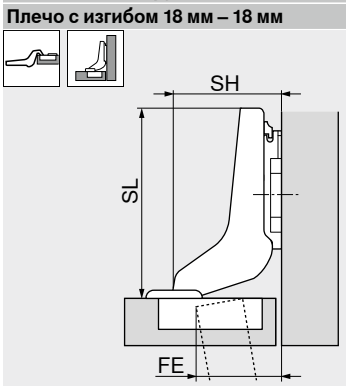

SH	Высота плеча
SL	Длина плеча
FE	Вхождение фасада

Установочные размеры

Накладная конструкция
Прямое плечо – 0 мм

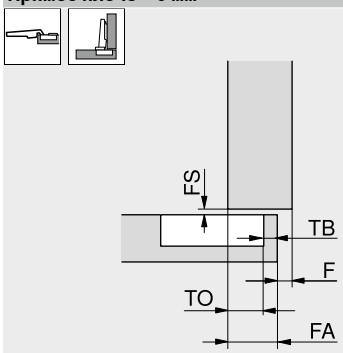

FS	Зазор фасада
TB	Расстояние от чашки
TO	Наложение чашки – константа
FA	Наложение фасада
F	Зазор

Полунакладная конструкция
Плечо с изгибом 9.5 мм – 9.5 мм

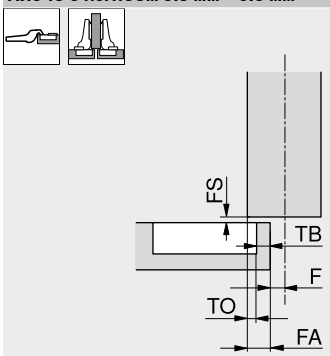

FS	Зазор фасада
TB	Расстояние от чашки
TO	Наложение чашки – константа
FA	Наложение фасада
F	Зазор

Вкладная конструкция
Плечо с изгибом 18 мм – 18 мм

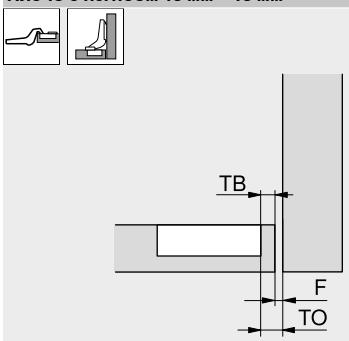

TB	Расстояние от чашки
TO	Наложение чашки – константа
F	Зазор

Размеры чашки петли и карта сверления

Монтаж на саморезы

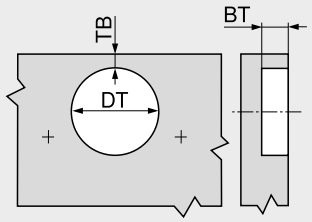

BT	Глубина сверления
TB	Расстояние от чашки
DT	Диаметр отверстия под чашку

Монтаж INSERTA | под пресс

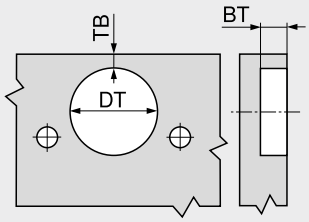

BT	Глубина сверления
TB	Расстояние от чашки
DT	Диаметр отверстия под чашку

Размеры чашки

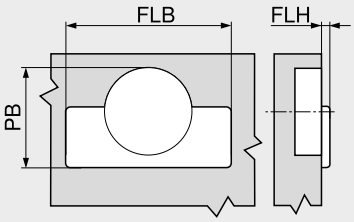

FLB	Ширина фланца
FLH	Высота фланца
PB	Необходимое пространство

Способы регулировки наложения фасада

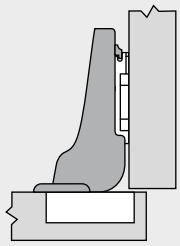

Изгиб плеча петли

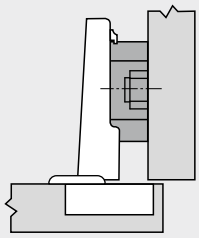

Ответная планка с подъемом

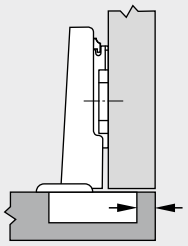

Изменение расстояния от чашки

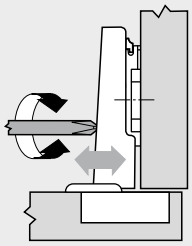

Регулировке по ширине

Заводская настройка | заводская настройка при накладной двери | регулировка

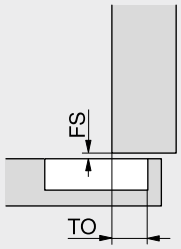

		CLIP top BLUMOTION | CLIP top | CLIP		MODUL		Допуски
Наложение чашки TO (мм)	100°–170°	11.0	100°	11.0	±0.5
Константа	110° | 120° специальная	13.0	–	–	
	Профильная дверь	11.0	–	–	
	Мини | стеклянная дверь	10.0	Дверь холодильника	11.0	
Регулировка (мм)	100°–170°	±2.0	100°	±2.0	–
Стр.	Профильная дверь	±2.0	–	–	
	CRISTALLO | тонкие двери	±2.0	–	–	
	Мини | стеклянная дверь	+0.5 / –3.5	Дверь холодильника	±2.0	
Зазор фасада FS (мм)	**CLIP top BLUMOTION | CLIP top**	1.5	–	–	±0.4
	CLIP	1.2	–	–	
Регулировка (мм)	**CLIP top BLUMOTION | CLIP top**	–2 / +3	100°	±2.0	
Глубине	**CLIP**	–1 / +3	Дверь холодильника	±2.0	±0.5
	Мини | стеклянная дверь	±2.0	–	–	

FS Зазор фасада
TO Наложение чашки – константа

Минимальный зазор MF

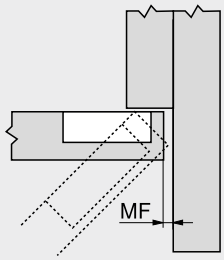

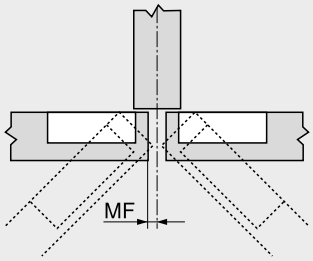

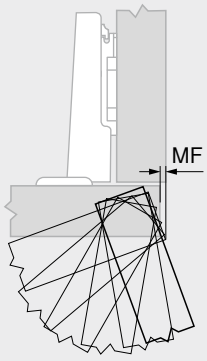

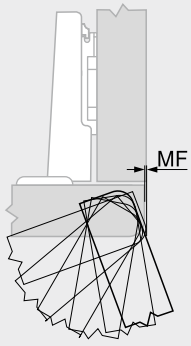

MF Минимальный зазор
Для открывания двери

Минимальный зазор указан для двери с закругленными кромками с радиусом 1 мм
При больших радиусах минимальный зазор уменьшается

Петля 110°

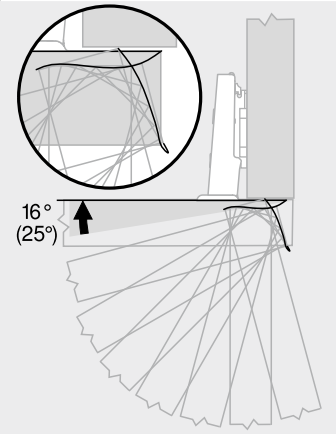

() CLIP top BLUMOTION

Петля 107°

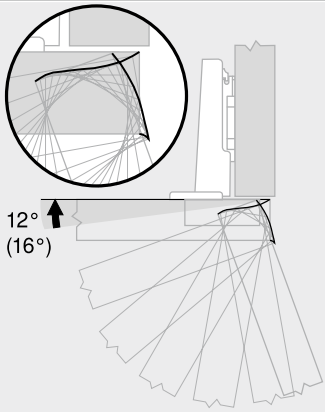

() CLIP top BLUMOTION

Петля 100°

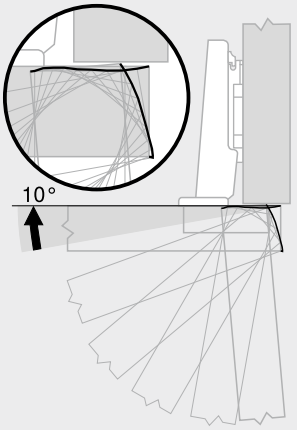

Петля 155°

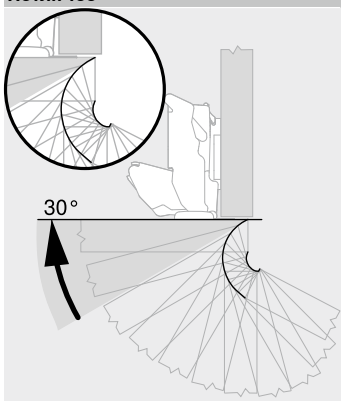

Петля 170°

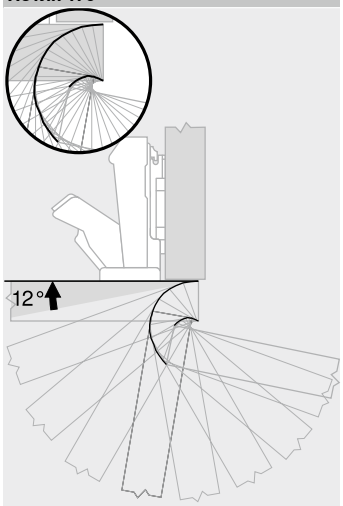

Петля для профильных дверей

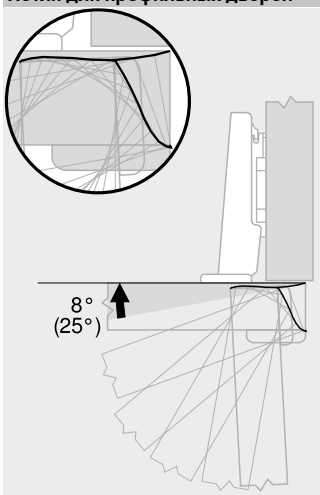

() CLIP top BLUMOTION

Петля 125°

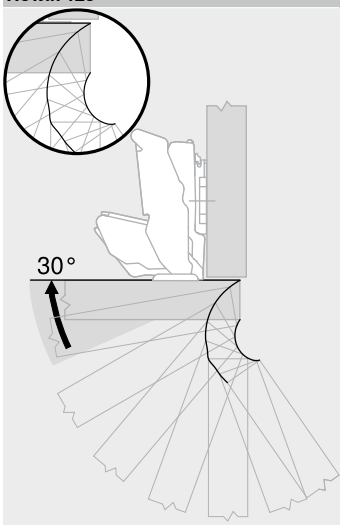

Петля для тонких фасадов

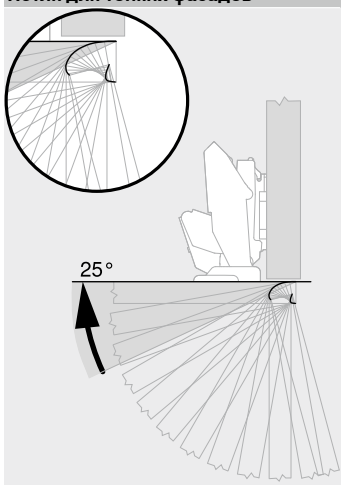

Петля CRISTALLO

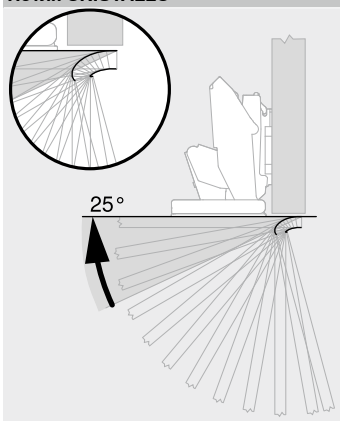

Петля для стеклянных дверей

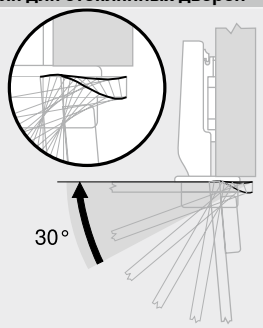

Петля Мини

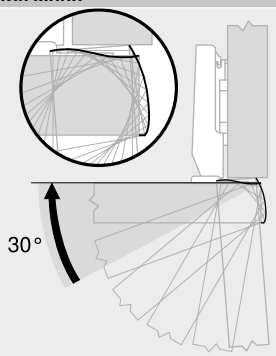

Петля для угловых шкафов со складными дверями

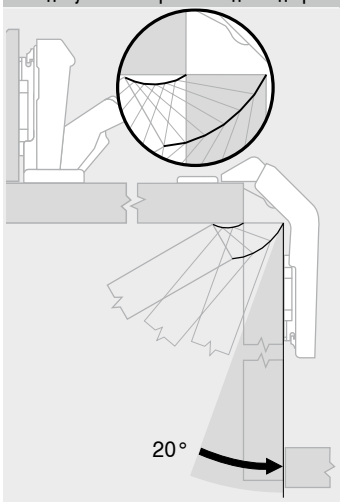

Примечание

В зависимости от формы двери, толщины двери FD и настроек петли максимальный угол открывания может ограничиваться корпусом

Ящик с металлическими царгами

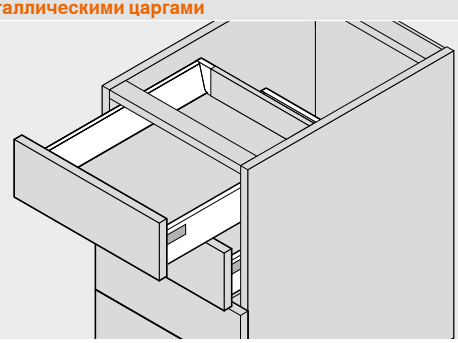

Деревянный ящик

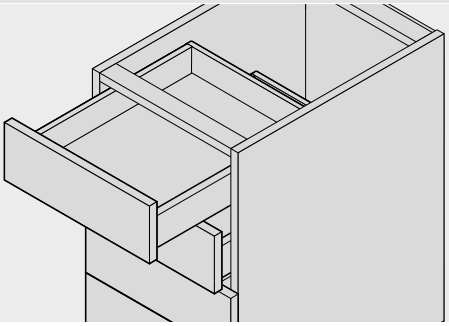

Скрытая система

Полное выдвижение

LEGRABOX – 750 | 753

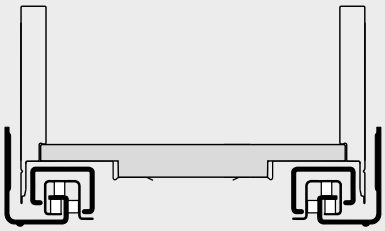

MOVENTO – 760H | 766H

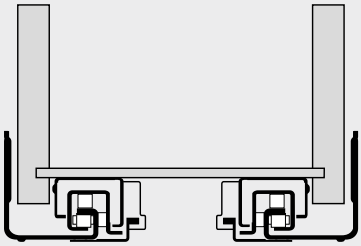

MERIVOBOX – 450 | 453

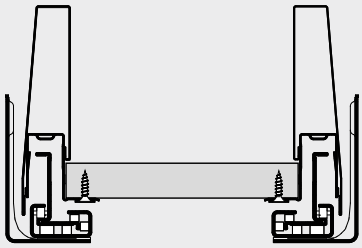

TANDEM – 560H | 561H | 560F | 561F

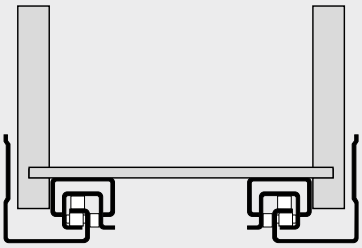

TANDEMBOX – 578 | 576

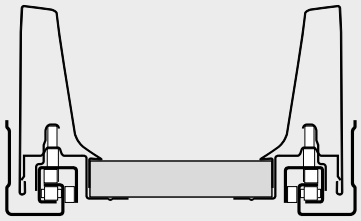

Частичное выдвижение

TANDEM – 550H | 551H | 550F | 551F

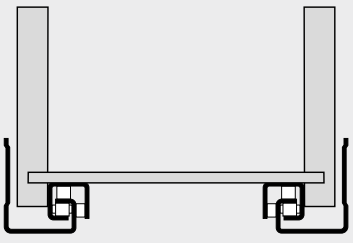

Видимая система

Частичное выдвижение

METABOX – 320

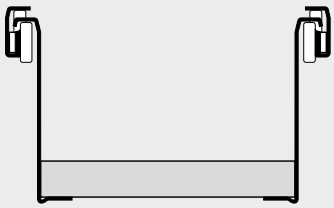

Необходимое пространство в корпусе

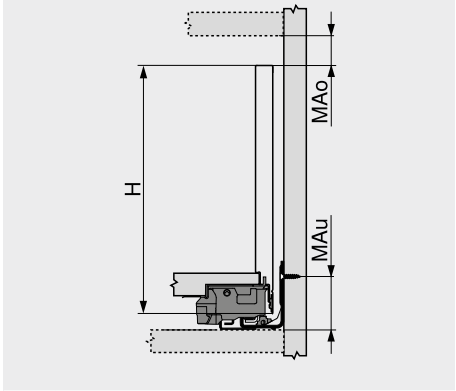

H	Высота царги
MAo	Минимальное расстояние сверху
MAu	Минимальное расстояние снизу

Размеры корпуса

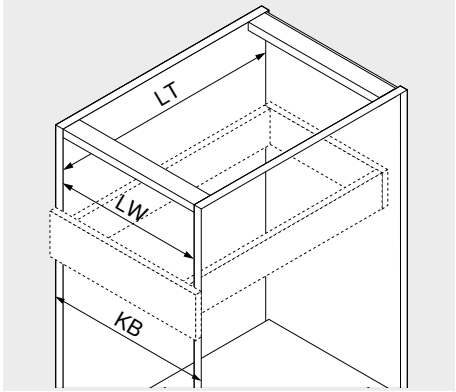

KB	Ширина корпуса
LW	Внутренняя ширина корпуса
LT	Внутренняя глубина корпуса

Наложение фасада | минимальный зазор

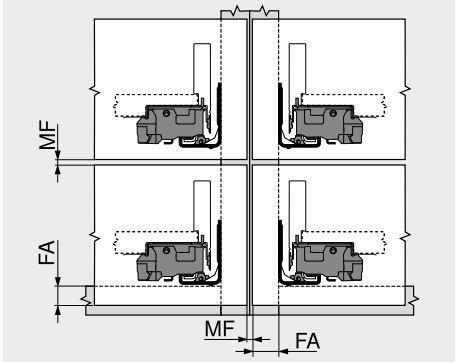

MF	Минимальный зазор
FA	Наложение фасада

Карта сверления – крепление фасада

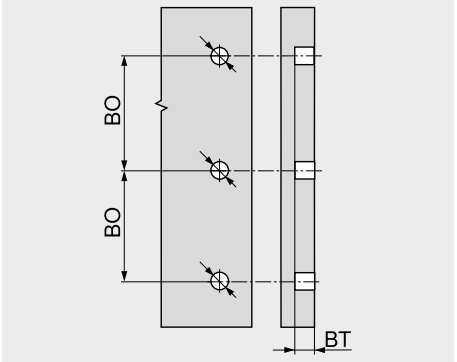

BT	Глубина сверления
BO	Позиция сверления

LEGRABOX

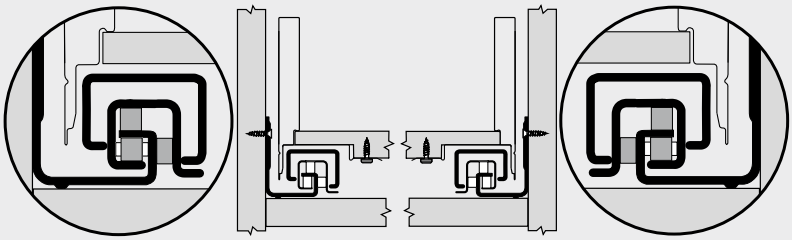

Компенсация погрешности, допуск ±1.5 мм

MERIVOBOX

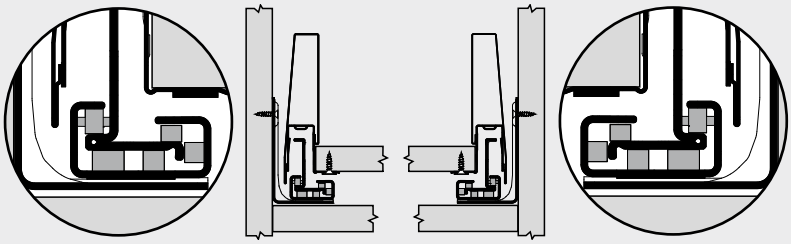

Компенсация погрешности, допуск ±1.5 мм

TANDEMBOX

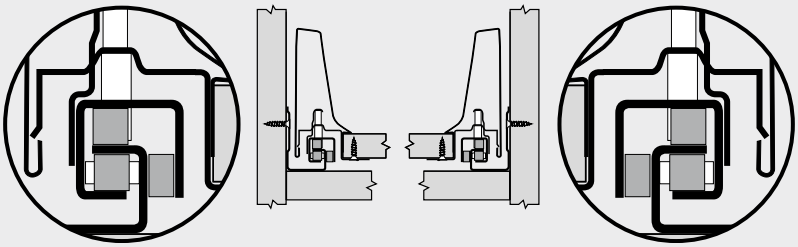

Компенсация погрешности, допуск ±1.5 мм

METABOX

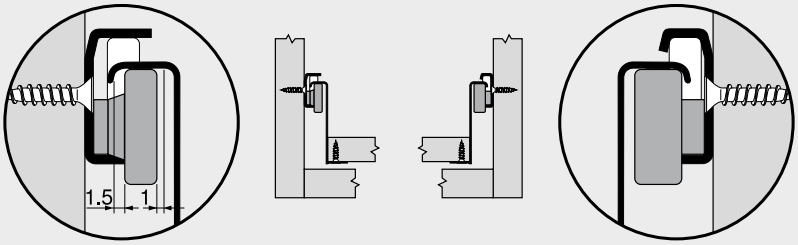

Слева: допуск +1.5 / –1 мм

Справа: принудительное ведение

MOVENTO | TANDEM

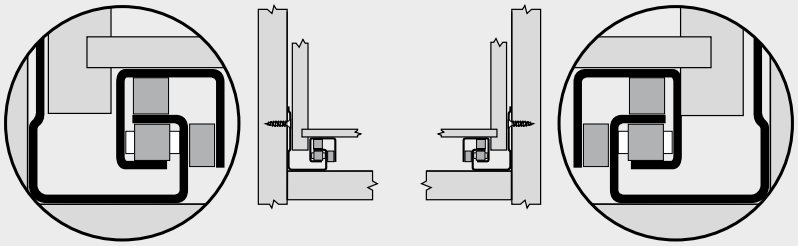

Слева: допуск +1.5 / –0 мм[1]

Справа: принудительное ведение

[1] **MOVENTO**
Ограничение регулировки по ширине при толщине боковины ящика 16 мм и соответственно при полном использовании внутренней ширины ящика SKW

Фиксация ящика и защита роликов

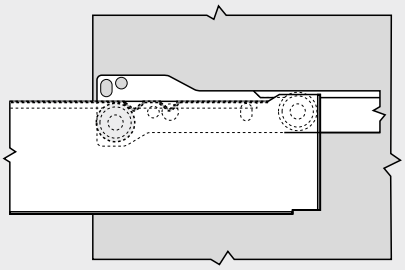

Остановка ящика обеспечивается первым изгибом на направляющей

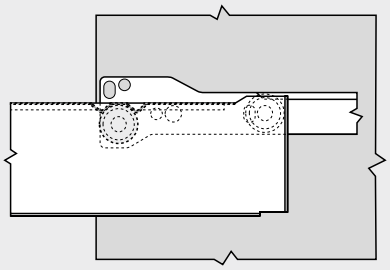

Фиксация ящика (например для чистки) обеспечивается двумя изгибами на направляющей

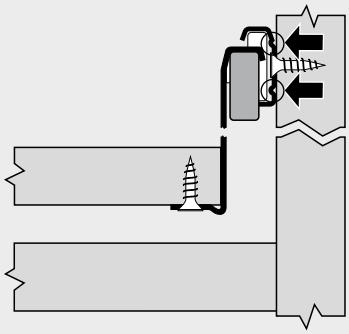

Дополнительные изгибы направляющей защищают ролики от выступающих шурупов

Потеря при выдвижении

Полное выдвижение

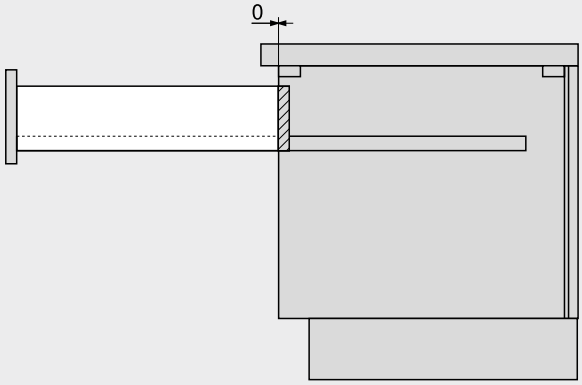

Частичное выдвижение

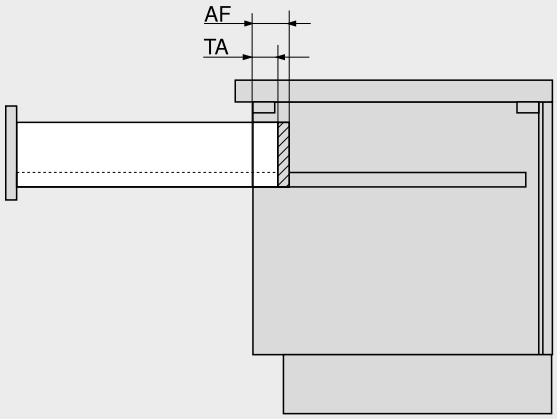

AF	Потеря при выдвижении направляющей
TA	Реальная потеря при выдвижении

Сверхвыдвижение

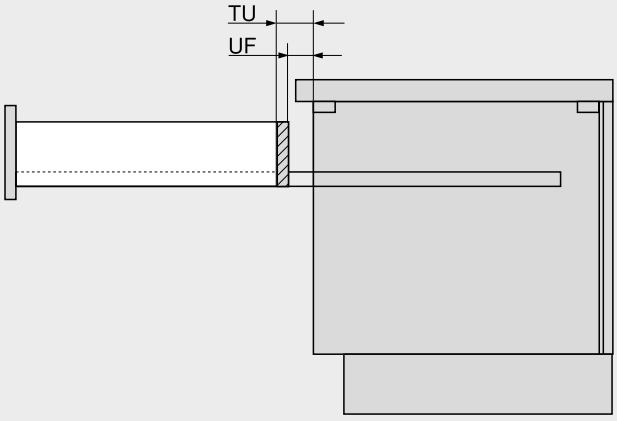

UF	Сверхвыдвижение направляющей
TU	Реальное сверхвыдвижение

TANDEMBOX

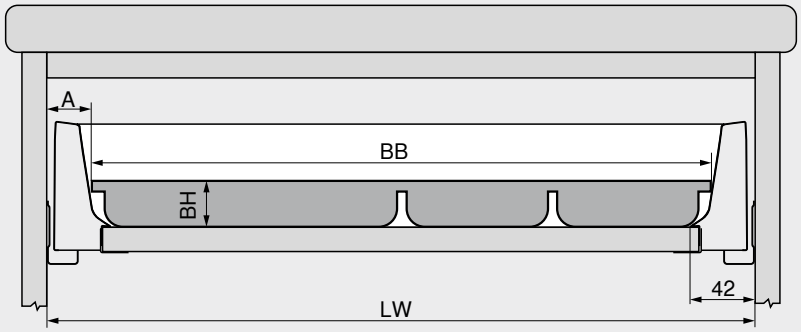

При расчете ширины лотка для столовых приборов необходимо принять во внимание закругление царг TANDEMBOX.
Ширина лотка также зависит от его высоты.

Размер лотка для столовых приборов
Высота BH выбирается по желанию
Длина = номинальная длина царги NL – 26 мм
Ширина BB = внутренняя ширина корпуса LW – 2 x A

Пример – стандартный ящик, высота царги M
Высота лотка BH = 40 мм
Внутренняя ширина корпуса LW = 330 мм
Ширина лотка BB = 330 – 2 x 26 = 278 мм

Высота царги N

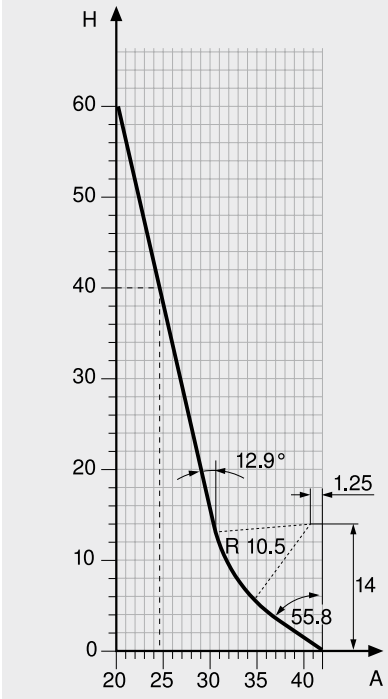

Высота царги M

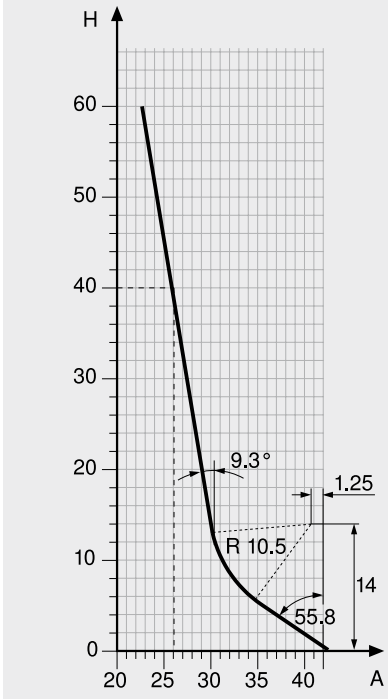

Высота царги K

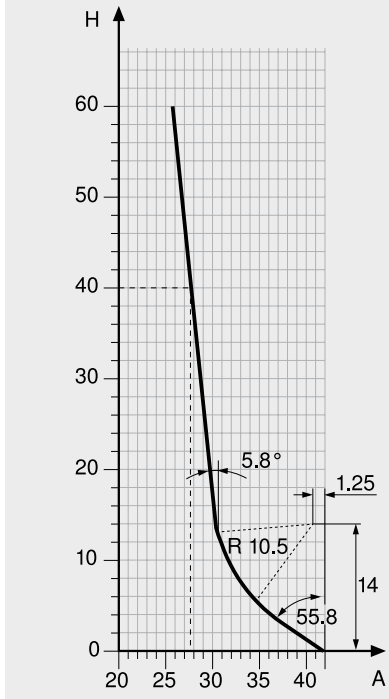

METABOX

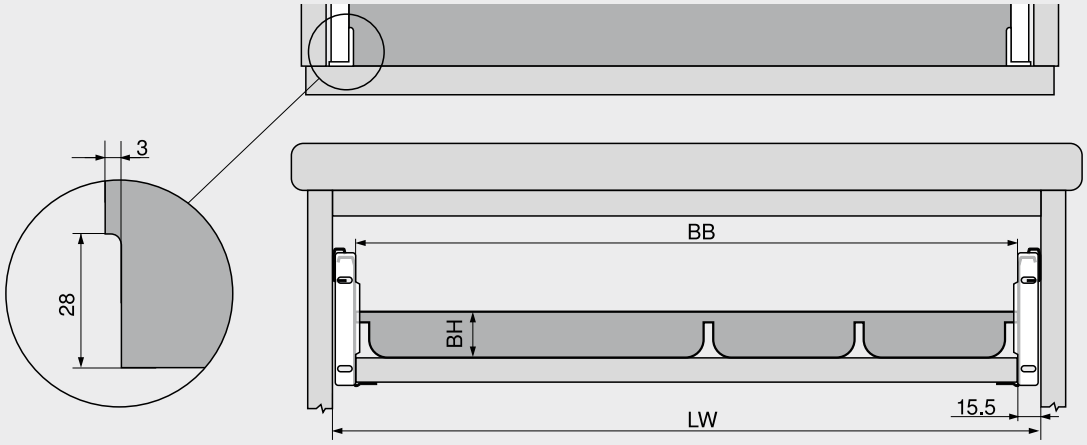

На обеих сторонах лотка нужны выемки для креплений фасада.

Размер лотка для столовых приборов
Высота BH выбирается по желанию
Деревянная задняя стенка: длина = номинальная длина царги NL – 2 мм – толщина деревянной задней стенки
Задняя стенка из стали: длина = номинальная длина царги NL – 16 мм
Ширина BB = внутренняя ширина корпуса LW – 31 mm
Для определения размеров выемок см. чертеж

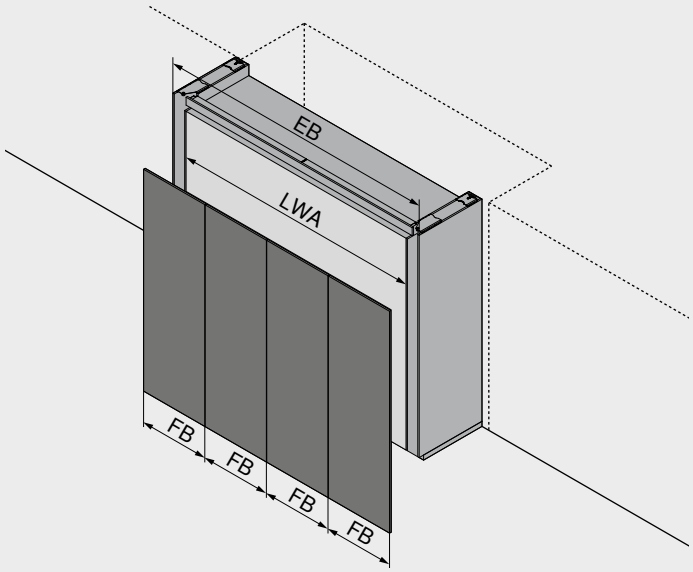

EB	Установочная ширина
LWA	Внутренняя ширина конструкции
FB	Ширина фасада

Установка в нишу			
Проектирование исходя из фиксированной установочной ширины EB общей конструкции. Решающим фактором для определения количества и ширины фасадов FB, а также изначального выбора типа дверей является имеющееся пространство EB. Далее выполняется расчет размеров соответствующих комплектующих и параметров корпусов внутренней конструкции.	**1.** Какова ширина ниши, в которую будет встраиваться конструкция?	**2.** Рассчитать количество фасадов и их ширину FB исходя из установочной ширины конструкции EB.	**3.** На страницах с информацией по проектированию той или иной конструкции можно определить размеры дверных модулей, выступов фасадов FU, внутренние размеры конструкции, а также подобрать необходимую фурнитуру.
	Ширина ниши будет соответствовать установочной ширине конструкции EB.	На основании этого выбирается тип дверей.	
Отдельно стоящая конструкция			
Проектирование исходя из ширины корпуса KB или внутренней конструкции. Решающее значение для определения количества и ширины фасадов FB, а также для изначального выбора конструкции дверей имеет внутренний корпус. Далее выполняется расчет размеров и подбор соответствующих комплектующих.	**1.** Какова ширина корпуса, который необходимо встроить в конструкцию?	**2.** Рассчитать количество фасадов и их ширину FB исходя из внутренней ширины конструкции LWA.	**3.** На страницах с информацией по проектированию той или иной конструкции можно определить размеры дверного модуля, выступы фасадов FU, а также подобрать необходимую фурнитуру.
	Ширина корпуса KB соответствует внутренней ширине конструкции LWA.	На основании этого определяется тип дверей и их установочная ширина EB.	
Ширина фасада FB и количество фасадов			
Проектирование исходя из заранее определенной ширины фасадов FB, а также количества фасадов. Заранее определенная ширина фасадов FB и количество фасадов влияют на изначальный выбор конструкции и ширину установки общей конструкции. Далее выполняется расчет размеров соответствующих комплектующих и параметров корпусов внутренней конструкции.	**1.** Какова ширина фасадов FB и количество фасадов?	**2.** Вид конструкции и необходимая ширина фасада FB без учета боковых зазоров определяют ширину установки.	**3.** На страницах с информацией по проектированию той или иной конструкции можно определить размеры дверных модулей, выступов фасадов FU, внутренние размеры конструкции, а также подобрать необходимую фурнитуру.
	Количество фасадов играет главную роль при выборе конструкции.		

Минимальное расстояние

REVEGO uno

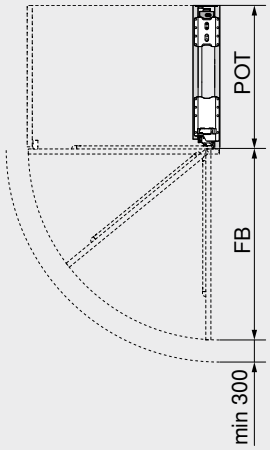

В целях безопасности перед дверным модулем должно оставаться минимальное расстояние до ближайшего элемента!
FB + мин. 300 мм

FB	Ширина фасада
POT	Глубина дверного модуля

REVEGO duo

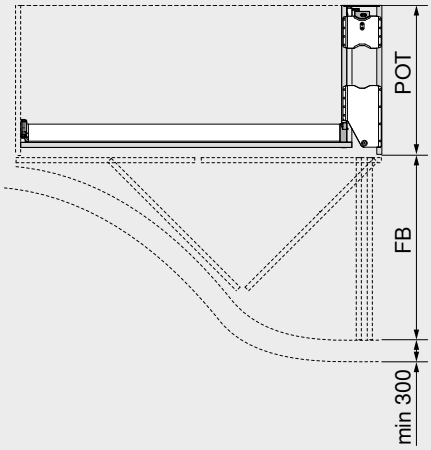

В целях безопасности перед дверным модулем должно оставаться минимальное расстояние до ближайшего элемента!
FB + мин. 300 мм

FB	Ширина фасада
POT	Глубина дверного модуля

Выступ фасада FU

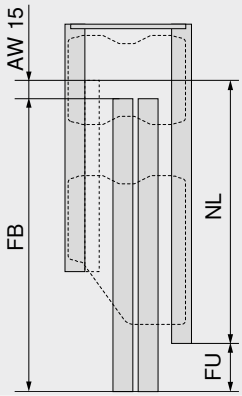

FU = FB + AW – NL
Благодаря раскрою направляющих дверного модуля и ходового элемента, стабилизатора двери и механизма **TIP-ON** для дверного модуля выступ фасада FU можно подогнать индивидуально!
FU мин. = 7 мм

AW	Путь срабатывания **TIP-ON** 15 мм
FB	Ширина фасада
FU	Выступ фасада
NL	Номинальная длина Комплект направляющих дверного модуля с **TIP-ON**

Необходимое пространство по глубине

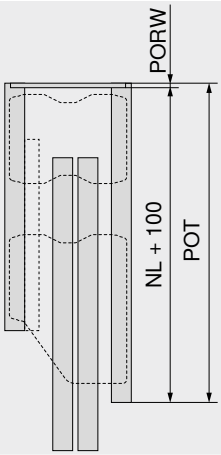

POT мин. = NL + 100 + PORW

NL	Номинальная длина Комплект направляющих дверного модуля с **TIP-ON**
PORW	Задняя стенка дверного модуля
POT	Глубина дверного модуля

Примечание

- Внутренние размеры конструкции (Внутренняя ширина | Внутренняя высота | Внутренняя глубина) определяют максимальное пространство, которое можно использовать для корпусов внутри.
- При комбинированных конструкциях проектирование следует начать с самого широкого фасада
- В соответствии с результатами испытаний необходимое усилие при открывании/закрывании дверей вручную не превышает 70 N
- Карты сверления, размеры раскроя и подробные списки артикулов можно получить в Конфигураторе изделий

Установка

- Для обработки деревянных деталей Вам понадобится станок с ЧПУ или **MINIPRESS top** с **EASYSTICK** от Blum
- Обратите внимание, что Вам необходимо будет производить также горизонтальное сверление и дополнительную обработку деревянных деталей (например, необходимое пространство для ходового профиля)
- При горизонтальном сверлении мы рекомендуем использовать штанговый кондуктор для **REVEGO**.

Сетевой адаптер

E

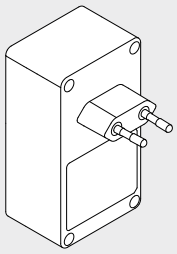

Рынок				
Афганистан	Эквадор[1]	Йемен[1]	Монголия	Сербия
Албания	Эстония	Иордания[1]	Мозамбик	Сейшельские острова
Алжир	Фарерские острова	Камерун	Намибия	Зимбабве[1]
Ангола	Финляндия	Канарские острова	Новая Каледония	Словения
Армения	Франция	Казахстан	Нидерланды	Словакия
Азербайджан	Французская Полинезия (Таити)[1]	Катар[1]	Северная Корея	Испания
Египет[1]	Габон	Киргизия	Норвегия	Судан[1]
Бангладеш[1]	Гамбия	Хорватия	Австрия	Южная Африка
Барбадос[1]	Грузия	Кувейт[1]	Пакистан	Сирия
Беларусь	Гана[1]	Латвия	Парагвай	Таджикистан
Бельгия	Гибралтар[1]	Ливан[1]	Перу[1]	Чехия
Бенин	Греция	Либерия[1]	Польша	Тунис
Боливия[1]	Гренландия	Ливия[1]	Португалия	Туркменистан
Босния и Герцеговина	Гваделупа	Лихтенштейн	Реюньон	Турция
Бразилия	Гайана[1]	Литва	Руанда	Украина
Болгария	Индия	Люксембург	Румыния	Венгрия
Бурунди	Индонезия	Марокко	Россия	Уругвай
Чили	Ирак[1]	Маврикий[1]	Замбия[1]	Узбекистан
Дания	Исландия	Македония	Сан-Марино	О.А.Э.[1]
Демократическая республика Конго	Израиль	Молдавия	Швеция	Центральноафриканская Республика
Германия	Италия	Монако	Швейцария	

[1] Возможно использование нескольких адаптеров штепсельной вилки (в зависимости от особенной электропроводки)

Обозначение	№ арт.
Штепсельный блок питания **SERVO-DRIVE**	☎ Z10NA40Ey
SERVO-DRIVE uno для напольных контейнеров под мусор	Z10UB00Ey
SERVO-DRIVE uno для подвесных контейнеров под мусор	☎ Z10UT__Ey

y Языковой пакет – инструкция по эксплуатации
__ Ширина корпуса KB

B

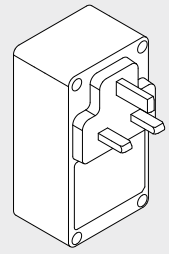

Рынок	
Бангладеш[1]	Кения
Бахрейн	Кипр
Белиз[1]	Кувейт[1]
Ботсвана	Ливан[1]
Великобритания	Ливия[1]
Вьетнам[1]	Маврикий[1]
Гайана[1]	Малайзия
Гана[1]	Мальта
Гибралтар[1]	Нигерия
Гондурас	О.А.Э.[1]
Гонконг	Оман[1]
Египет	Саудовская Аравия[1]
Замбия[1]	Сейшельские острова[1]
Зимбабве[1]	Сингапур
Иордания[1]	Судан[1]
Ирак[1]	Уганда
Ирландия	Шри-Ланка[1]
Йемен[1]	
Катар[1]	

[1] Возможно использование нескольких адаптеров штепсельной вилки (в зависимости от особенной электропроводки)

Обозначение	№ арт.
Штепсельный блок питания **SERVO-DRIVE**	☎ Z10NA40By
SERVO-DRIVE uno для напольных контейнеров под мусор	Z10UB00By
SERVO-DRIVE uno для подвесных контейнеров под мусор	☎ Z10UT__By

y Языковой пакет – инструкция по эксплуатации
__ Ширина корпуса KB

K

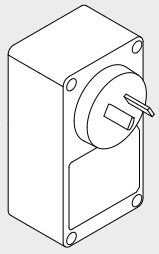

Рынок	
Австралия	
Новая Зеландия	
Папуа – Новая Гвинея	
Фиджи	

Обозначение	№ арт.
Штепсельный блок питания **SERVO-DRIVE**	☎ Z10NA40Ky
SERVO-DRIVE uno для напольных контейнеров под мусор	Z10UB00Ky
SERVO-DRIVE uno для подвесных контейнеров под мусор	☎ Z10UT__Ky

y Языковой пакет – инструкция по эксплуатации
__ Ширина корпуса KB

N

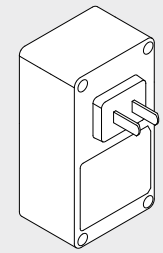

Рынок	
Китай	

Обозначение	№ арт.
Штепсельный блок питания **SERVO-DRIVE**	☎ Z10NA40Ny
SERVO-DRIVE uno для напольных контейнеров под мусор	Z10UB00Ny

y Языковой пакет – инструкция по эксплуатации

U

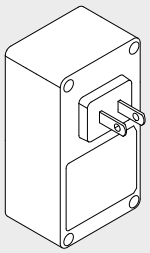

Рынок	
Багамские острова	Мексика
Барбадос[1]	Никарагуа
Белиз[1]	Оман[1]
Бермудские острова	Панама
Боливия[1]	Перу[1]
Венесуэла	Пуэрто-Рико
Вьетнам[1]	Сальвадор
Гаити	Саудовская Аравия[1]
Гайана[1]	США
Гватемала	Тайвань
Доминиканская Республика	Тринидад и Тобаго
Каймановы острова	Филиппины
Камбоджа	Французская Полинезия (Таити)[1]
Канада	Шри-Ланка[1]
Колумбия	Эквадор[1]
Коста-Рика	Ямайка
Куба	Япония
Либерия[1]	
Ливия[1]	

[1] Возможно использование нескольких адаптеров штепсельной вилки (в зависимости от особенной электропроводки)

Обозначение	№ арт.
Штепсельный блок питания **SERVO-DRIVE**	☎ Z10NA40Uy
SERVO-DRIVE uno для напольных контейнеров под мусор	Z10UB00Uy
SERVO-DRIVE uno для подвесных контейнеров под мусор	☎ Z10UT__Uy

y Языковой пакет – инструкция по эксплуатации
__ Ширина корпуса KB

№ арт.	Стр.
171A5010	125, 127, 129, 131, 135, 139, 141, 146-147, 149, 156
171A5040	128, 131, 143-144, 156
171A5070	125, 129, 131-132, 137, 139, 141-142, 156
171A5500	125, 128, 130, 132, 134, 136-137, 139-140, 142, 144, 146, 149, 156
173H7100	125, 127-132, 134-137, 139-144, 146-147, 149, 152
173H7130	131, 134, 142, 144, 152
173L6100	153
173L6130	153
173L8100	154
173L8100.21	154
173L8130	154
173L8300	154
173L8330	154
174E6100.01	153
174E6130.01	153
174H7100E	152
174H7100I	152
174H710ZE	152
174H7130E	152
174H7130I	152
174H713ZE	152
174L6100.05	154
174L6130.05	154
175H3100	22-23, 27, 56, 62, 150
175H3130	150
175H4100	151
175H410Z	151
175H4130	151
175H5A00	27
175H5B00	26
175H7100	153
175H7130	153
175H7190	94, 125, 128-131, 134-135, 137, 141-142, 153
175H7190.22	127, 131, 135-136, 140, 153
175H9100	153
175H9130	153
175H9160	87, 128-129, 132, 135, 137, 140, 153
175H9190	153
175H9190.22	153
175L8100	155
175L8130	155
175L8190	155
175L8190.21	155
175M4C20N	108, 110
177H3100	22-23, 27, 56, 151
177H3100E	22-23, 27, 56, 62, 150
177H3100E10	151
177H3130	151
177H3130E	150
177H3130E10	151
193L6100	170
193L6130	170
193L8100	171
193L8100.21	171
194E6100.ED	170
194E6130.ED	170
194K6100E	168, 171
199.8130	166, 171
209.093.7	69, 247, 288
20K1101	62
20K1101T	62
20K1301	62
20K1301T	62
20K1501	62
20K1501T	62
20K2B00.06	56
20K2B00T06	56
20K2C00.06	56
20K2C00T06	56
20K2E00.06	56
20K2E00T06	56
20K4101	62
20K4101A	62
20K41E1	62
20K4A00A02	56
20K5101	62
20K51E1	62
20K7A11	56
20K7A41	56
20S4200	34, 40, 46, 50
20S4200A	34, 40, 46, 50
20S42T1	34, 40, 46, 50, 596
22.8000	22, 26, 34, 40
22F2500	22, 26
22F2510	22, 26
22F2800	22, 26
22F2810	22, 26
22F3200	22, 26
22F3500	22, 26
22F3900	22, 26
22K2300	46
22K2300T	50
22K2310	46
22K2310T	50
22K2500	46
22K2500T	50
22K2510	46
22K2510T	50
22K2700	46
22K2700T	50
22K2710	46
22K2710T	50
22K2900	46
22K2900T	50
22K2910	46
22K2910T	50
22K8000	46, 50
22L2200	40
22L2210	40
22L2500	40
22L2510	40
22L3200	40
22L3500	40
22L3800	40
22L3900	40
22Q080Z	40
22Q1076U	40
22S2200	34
22S2210	34
22S2500	34
22S2510	34
22S2800	34
22S2810	34
22S3500	34
23.8000	22, 26, 34, 40
23.A000	22, 26, 34, 40
23K8000	46
23KA000	46
23P5020	576, 580
24K2300	14
24K2300T	14
24K2500	14
24K2500T	14
24K2700	14
24K2700T	14
24K2800	14
24K2800T	14
24K4201A	14
24K42E1	14
24K7100	18
24K8000	14
295.1000	434, 436, 438, 440, 442, 444, 446, 448, 456, 512, 514, 516, 518, 520, 522, 524, 526
295.5300	354
295.5501	354
295.5600	425
295F5700	452
295H5700	420, 452
298.3210.01	355
298.3230.01	355
298.5500	434, 436, 442, 444, 457
298.7600	412, 422, 484, 494
303.756.1	69, 161, 174, 247, 288, 333, 358, 427, 458
314.928.1	69, 161, 174, 247, 288, 333, 358, 427, 458
320H3500C	348
320H3500C15	348
320H4000C	348
320H4000C15	348
320H4500C	348
320H4500C15	348
320H5000C	348
320H5000C15	348
320H5500C	348
320H5500C15	348
320K3500C	346
320K3500C15	346
320K4000C	346
320K4000C15	346
320K4500C	346
320K4500C15	346
320K5000C	346
320K5000C15	346
320K5500C	346
320K5500C15	346
320M0009.01	354-355
320M0048	355
320M0088	355
320M0188	355
320M2700C	344
320M2700C15	344
320M3500C	344, 350, 352
320M3500C15	344, 350, 352
320M4000C	344, 350, 352
320M4000C15	344, 350, 352
320M4500C	344, 350, 352
320M4500C15	344, 350, 352
320M5000C	344, 350, 352
320M5000C15	344, 350, 352
320M5500C	344, 350, 352
320M5500C15	344, 350, 352
320N2700C	342
320N2700C15	342
320N3500C	342
320N3500C15	342
320N4000C	342
320N4000C15	342
320N4500C	342
320N4500C15	342
320N5000C	342
320N5000C15	342
320N5500C	342
320N5500C15	342
378K2702SA	300, 302, 312, 314
378K3002SA	300, 302, 312, 314
378K3502SA	300, 302, 312, 314
378K4002SA	300, 302, 312, 314
378K4502SA	300, 302, 312, 314
378K5002SA	300, 302, 312, 314

№ арт.	Стр.
378K5502SA	300, 302, 312, 314
378K6002SA	300, 302, 312, 314
378K6502SA	300, 302, 312, 314
378M2702SA	296, 298, 304, 306, 308, 310, 316, 318
378M3002SA	296, 298, 304, 306, 308, 310, 316, 318, 320, 322
378M3502SA	296, 298, 304, 306, 308, 310, 316, 318, 320, 322
378M4002SA	296, 298, 304, 306, 308, 310, 316, 318, 320, 322
378M4502SA	296, 298, 304, 306, 308, 310, 316, 318, 320, 322
378M5002SA	296, 298, 304, 306, 308, 310, 316, 318, 320, 322
378M5502SA	296, 298, 304, 306, 308, 310, 316, 318, 320, 322
378M6002SA	296, 298, 304, 306, 308, 310, 316, 318, 320, 322
378M6502SA	296, 298, 304, 306, 308, 310, 316, 318, 320, 322
378N4002SA	294
378N4502SA	294
378N5002SA	294
378N5502SA	294
38B355AF22	120
40.0110N	600-601
40.0200N	601
40.0620	601
40.0720	600
40.2000	599
40.2110	599
40.2120.02	599
42.0700.01	600
450.2701B	256, 258, 264, 266, 268, 270, 272, 398
450.3001B	256, 258, 260, 262, 264, 266, 268, 270, 272, 398
450.3501B	256, 258, 260, 262, 264, 266, 268, 270, 272, 398
450.4001B	254, 256, 258, 260, 262, 264, 266, 268, 270, 272, 398
450.4501B	254, 256, 258, 260, 262, 264, 266, 268, 270, 272, 276, 278, 398
450.5001B	254, 256, 258, 260, 262, 264, 266, 268, 270, 272, 276, 278, 398
450.5501B	254, 256, 258, 260, 262, 264, 266, 268, 270, 272, 276, 278, 398
450.6001B	256, 258, 260, 262, 264, 266, 268, 270, 272, 276, 278, 398
453.4501B	256, 258, 260, 262, 264, 266, 268, 270, 272, 276, 278, 398
453.4501BZ	274
453.5001B	256, 258, 260, 262, 264, 266, 268, 270, 272, 276, 278, 398
453.5001BZ	274
453.5501B	256, 258, 260, 262, 264, 266, 268, 270, 272, 276, 278, 398
453.5501BZ	274
453.6001B	256, 258, 260, 262, 264, 266, 268, 270, 272, 276, 278, 398
470K3002S	260, 262
470K3502S	260, 262
470K4002S	260, 262
470K4502S	260, 262
470K5002S	260, 262
470K5502S	260, 262
470K6002S	260, 262
470M2702S	256, 258, 264, 266, 268, 270, 272
470M3002S	256, 258, 264, 266, 268, 270, 272, 276, 278
470M3502S	256, 258, 264, 266, 268, 270, 272, 276, 278
470M4002S	256, 258, 264, 266, 268, 270, 272, 274, 276, 278
470M4502S	256, 258, 264, 266, 268, 270, 272, 274, 276, 278
470M5002S	256, 258, 264, 266, 268, 270, 272, 274, 276, 278
470M5502S	256, 258, 264, 266, 268, 270, 272, 276, 278
470M6002S	256, 258, 264, 266, 268, 270, 272, 276, 278
470N4002S	254
470N4502S	254
470N5002S	254
470N5502S	254
48N0510.02	598
48N0510.03	598
48N0610.02	598
48N0610.03	598
550F2700B	444
550F2700T	522
550F3000B	444
550F3000T	522
550F3500B	444
550F3500T	522
550F4000B	444
550F4000T	522
550F4500B	444
550F4500T	522
550F5000B	444
550F5000T	522
550F5500B	444
550F5500T	522
550F6000B	444
550F6000T	522
550F6500B	444
550F6500T	522
550H2700B	436
550H2700T	514
550H3000B	436
550H3000T	514
550H3500B	436
550H3500T	514
550H4000B	436
550H4000T	514
550H4500B	436
550H4500T	514
550H5000B	436
550H5000T	514
550H5500B	436
550H5500T	514
550H6000B	436
550H6000T	514
550H6500B	436
550H6500T	514
551F2601B	448
551F2601T	526
551F3101B	448
551F3101T	526
551F3601B	448
551F3601T	526
551F4101B	448
551F4101T	526
551F4601B	448
551F4601T	526
551F5101B	448
551F5101T	526
551F5601B	448
551F5601T	526
551H2601B	440
551H2601T	518
551H2851B	440
551H2851T	518
551H3101B	440
551H3101T	518
551H3351B	440
551H3351T	518
551H3601B	440
551H3601T	518
551H3851B	440
551H3851T	518
551H4101B	440
551H4101T	518
551H4351B	440
551H4351T	518
551H4601B	440
551H4601T	518
551H4851B	440
551H4851T	518
551H5101B	440
551H5101T	518
551H5351B	440
551H5351T	518
551H5601B	440
551H5601T	518
560F2500B	442
560F2500T	520
560F2700B	442
560F2700T	520
560F3000B	442
560F3000T	520
560F3500B	442
560F3500T	520
560F4000B	442
560F4000T	520
560F4500B	442
560F4500T	520
560F5000B	442
560F5000T	520
560F5500B	442
560F5500T	520
560F6000B	442
560F6000T	520
560H2500B	434
560H2500T	512
560H2700B	434
560H2700T	512
560H3000B	434
560H3000T	512
560H3200B	434
560H3200T	512
560H3500B	434
560H3500T	512
560H3800B	434
560H3800T	512
560H4000B	434
560H4000T	512
560H4200B	434
560H4200T	512
560H4500B	434
560H4500T	512
560H4800B	434
560H4800T	512
560H5000B	434
560H5000T	512
560H5200B	434
560H5200T	512
560H5500B	434
560H5500T	512
560H6000B	434
560H6000T	512
561F2601B	446
561F2601T	524

№ арт.	Стр.
561F3101B	446
561F3101T	524
561F3601B	446
561F3601T	524
561F4101B	446
561F4101T	524
561F4601B	446
561F4601T	524
561F5101B	446
561F5101T	524
561F5601B	446
561F5601T	524
561H2601B	438
561H2601T	516
561H2851B	438
561H2851T	516
561H3101B	438
561H3101T	516
561H3351B	438
561H3351T	516
561H3601B	438
561H3601T	516
561H3851B	438
561H3851T	516
561H4101B	438
561H4101T	516
561H4351B	438
561H4351T	516
561H4601B	438
561H4601T	516
561H4851B	438
561H4851T	516
561H5101B	438
561H5101T	516
561H5351B	438
561H5351T	516
561H5601B	438
561H5601T	516
576.4501M	296, 298, 300, 302, 304, 306, 308, 310, 312, 314, 316, 318, 400
576.5001M	296, 298, 300, 302, 304, 306, 308, 310, 312, 314, 316, 318, 400
576.5501M	296, 298, 300, 302, 304, 306, 308, 310, 312, 314, 316, 318, 400
576.6001M	296, 298, 300, 302, 304, 306, 308, 310, 312, 314, 316, 318, 320, 322, 400
576.6501M	296, 298, 300, 302, 304, 306, 308, 310, 312, 314, 316, 318, 320, 322, 400
578.2701M	296, 298, 300, 302, 304, 306, 308, 310, 312, 314, 316, 318, 400
578.3001M	296, 298, 300, 302, 304, 306, 308, 310, 312, 314, 316, 318, 400
578.3501M	296, 298, 300, 302, 304, 306, 308, 310, 312, 314, 316, 318, 400
578.4001M	294, 296, 298, 300, 302, 304, 306, 308, 310, 312, 314, 316, 318, 400
578.4501M	294, 296, 298, 300, 302, 304, 306, 308, 310, 312, 314, 316, 318, 320, 322, 400
578.5001M	294, 296, 298, 300, 302, 304, 306, 308, 310, 312, 314, 316, 318, 320, 322, 400
578.5501M	294, 296, 298, 300, 302, 304, 306, 308, 310, 312, 314, 316, 318, 320, 322, 400
578.6001M	296, 298, 300, 302, 304, 306, 308, 310, 312, 314, 316, 318, 320, 322, 400

№ арт.	Стр.
609.1500	68, 76, 78, 80, 82, 84, 88, 90, 92, 96, 98, 110, 114, 116, 118, 120, 124, 126, 128, 130, 132, 134, 136, 138, 140, 142, 144, 160, 164, 166, 168, 173, 200, 202, 206, 210, 216, 218, 224, 226, 228, 246, 254, 256, 258, 260, 262, 264, 266, 268, 270, 272, 276, 278, 287, 332, 357, 420, 426, 452, 457
609.1700	68, 76, 78, 80, 82, 84, 88, 90, 92, 96, 98, 110, 114, 116, 118, 120, 124, 126, 128, 130, 132, 134, 136, 138, 140, 142, 144, 160, 164, 166, 168, 173, 200, 202, 206, 210, 216, 218, 224, 226, 228, 246, 254, 256, 260, 264, 266, 268, 276, 278, 287, 332, 357, 426, 457
61D.1500	200, 202, 204, 206, 208, 210, 212, 214, 216, 218, 220, 222, 224, 226, 228, 246
61R.1500	254, 256, 258, 260, 262, 264, 266, 268, 270, 272, 276, 287
623.882.2	69, 247, 288
65.055A	673
65.059A	662, 673
65.0801	663, 706
65.0803	663, 702
65.0807	663, 702
65.1000.01	662, 687
65.1001.01	687
65.1051.02	662, 668
65.1106	687
65.1107	668
65.2950	663, 699
65.3300	662, 681
65.4500.01	663, 689
65.4510	689
65.5000	662, 677
65.5010	662, 676
65.5040	662, 685
65.5070	662, 675
65.5210.01	663, 698
65.5300*	662, 674
65.5340.01	663, 700
65.5627	398, 400, 663, 705
65.5631	396, 504, 663, 704
65.5810.03	663, 701
65.5840	18, 662, 686
65.6100	663, 692
65.7500.03	663, 688
65.7510.03	688
65.7590	688
65.8000	663, 707
660.0950	68, 160
661.1000.HG	68, 160, 173, 246, 287, 332, 357, 426, 457
661.1150.HG	68, 160, 173, 246, 287, 332, 357, 426, 457
661.1300.HG	68, 160, 173, 246, 287, 332, 357, 426, 457
661.1450.HG	68, 160, 173, 200, 202, 204, 206, 208, 210, 212, 214, 216, 218, 220, 222, 224, 226, 228, 246, 254, 256, 258, 260, 262, 264, 266, 268, 270, 272, 276, 278, 287, 332, 357, 420, 426, 452, 457
661.2000.HG	68, 160, 173, 246, 287, 332, 357, 426, 457
662.1150.HG	357
662.1300.HG	357
662.1450.HG	357
664.3500	68

№ арт.	Стр.
70.1503	76, 78, 80, 96, 98, 116, 126, 157
70.1503.BP	76, 78, 80, 96, 98, 116, 126, 157
70.1553	90, 100, 102, 112, 114, 124, 128, 130, 132, 134, 136, 138, 140, 142, 144, 157-158
70.1553.BP	90, 100, 102, 112, 114, 124, 128, 130, 132, 134, 136, 138, 140, 142, 144, 157-158
70.1663	76, 80, 90, 100, 102, 110, 118, 138, 157
70.1663.BP	76, 80, 90, 100, 102, 110, 118, 138, 157
70.4503	84, 92, 104, 106, 108, 146, 148, 157
70.4503.BP	84, 92, 104, 106, 108, 146, 148, 157
70.6103	88
70M2550.TL	82
70M2580.TL	82
70M2650.TL	82
70M2750.TL	82
70T1504	80, 90, 96, 110, 124, 128, 130, 132, 134, 136, 138, 159
70T3504	76, 78, 80, 90, 96, 98, 110, 118, 124, 126, 128, 130, 132, 134, 136, 138, 140, 142, 144, 159, 166, 168, 172
70T3507.21	76, 78, 80, 84, 90, 92, 118, 158
70T3550.TL	62, 76
70T3553	63, 76, 78
70T3580.TL	76
70T3590.TL	62, 76
70T3650.TL	76
70T3690.TL	76
70T3750.TL	76
70T3790.TL	76
70T4500CTL	106, 108, 148
70T4503	104, 106, 108
70T4503.09	104, 106, 108
70T4504	104, 146, 159
70T4532T	596
70T453T.TL	104, 146, 596
70T4568C	106, 108, 148
70T5550.TL	23
70T5590BTL	23
70T6540BTL	88
70T6550.TL	88
70T6650.TL	88
70T7504	84, 92, 159
70T7550.TL	84
70T7553	84, 87, 92, 95
70T7553.09	84
70T7590.TL	84
70T7650.TL	84
70T7690.TL	84
70T950A.TL	102
70T9550.TL	90, 138
70T9580.TL	90
70T9590BTL	90, 138
70T9650.TL	90, 138
70T9690BTL	90
70T9750.TL	90, 110, 138
70T9790BTL	90
71B3550	62, 76
71B3580	76
71B3590	62, 76
71B3650	76
71B3680	76
71B3690	76
71B3750	76, 118
71B3780	76, 118
71B3790	76, 118
71B4500C	106, 108, 148
71B453T	104, 146, 596
71B7550	84

№ арт.	Стр.
71B7550D	92
71B7580	84
71B7580D	92
71B7590	84
71B7650	84
71B7690	84
71B950A	100
71B9550	90, 138
71B9580	90
71B9590	90, 138
71B960A	100
71B9650	90, 138
71B9680	90
71B9690	90, 138
71B970A	100
71B9750	90, 110, 138
71B9780	90
71B9790	90, 110, 138
71M2550	82
71M2580	82
71M2650	82
71M2680	82
71M2750	82
71M2780	82
71T0550	114
71T0650	114
71T0750	114
71T3550	76
71T3580	76
71T3590	76
71T3650	76
71T3680	76
71T3690	76
71T3750	76, 118
71T3780	76, 118
71T3790	76, 118
71T4500C	106, 108, 148
71T453T	104, 146, 596
71T6540B	88
71T6550	88
71T6580	88
71T6640B	88
71T6650	88
71T6680	88
71T7550	84
71T7580	84
71T7590	84
71T7650	84
71T950A	102
71T950AB	102
71T9550	90, 138
71T9580	90
71T9590B	90, 138
71T960A	102
71T9650	90, 138
71T9690B	90, 138
71T970A	102
71T9750	90, 138
71T9790B	90, 138
72T3550.TL	78
72T3590.TL	78
72T550A.TL	27
72T5550.TL	23
72T5590BTL	23
73B3550	78
73B3580	78
73B3590	78
73T3550	78
73T3580	78
73T3590	78
740.749.1	69
74.1103	80

№ арт.	Стр.
74T1550.TL	80
74T1590BTL	80
74T1650.TL	80
74T1750.TL	80
750.2701S	202, 204, 210, 212, 214, 396
750.2701T	406
750.3001S	202, 204, 206, 208, 210, 212, 214, 396
750.3001T	406
750.3501S	202, 204, 206, 208, 210, 212, 214, 218, 220, 222, 224, 226, 396
750.3501T	406
750.4001S	200, 202, 204, 206, 208, 210, 212, 214, 216, 218, 220, 222, 224, 226, 396
750.4001T	406
750.4501S	200, 202, 204, 206, 208, 210, 212, 214, 216, 218, 220, 222, 224, 226, 228, 396
750.4501T	406
750.5001S	200, 202, 204, 206, 208, 210, 212, 214, 216, 218, 220, 222, 224, 226, 228, 396
750.5001T	406
750.5501S	200, 202, 204, 206, 208, 210, 212, 214, 216, 218, 220, 222, 224, 226, 228, 396
750.5501T	406
750.6001S	202, 204, 206, 208, 210, 212, 214, 216, 218, 220, 222, 224, 226, 228, 396
750.6001T	406
753.4501S	202, 204, 206, 208, 210, 212, 214, 216, 218, 220, 222, 228, 396
753.4501T	406
753.5001S	202, 204, 206, 208, 210, 212, 214, 216, 218, 220, 222, 228, 396
753.5001T	406
753.5501S	202, 204, 206, 208, 210, 212, 214, 216, 218, 220, 222, 228, 396
753.5501T	406
753.6001S	202, 204, 206, 208, 210, 212, 214, 216, 218, 220, 222, 228, 396
753.6001T	406
753.6501S	202, 204, 210, 212, 214, 216, 218, 220, 222, 228, 396
753.6501T	406
75B1550	80
75B1580	80
75B1650	80
75B1680	80
75B1750	80
75B1780	80
75T1550	80
75T1580	80
75T1590B	80
75T1650	80
75T1680	80
75T1690B	80
75T1750	80
75T1780	80
75T1790B	80
75T4100	112
75T4200	112
75T4300	112
760H2500S	412
760H2500T	510
760H2700S	412, 504
760H2700T	510
760H3000S	412, 504
760H3000T	510
760H3200S	412, 504

№ арт.	Стр.
760H3200T	510
760H3500S	412, 504
760H3500SU	414
760H3500T	510
760H3800S	412, 504
760H3800T	510
760H4000S	412, 504
760H4000SU	414
760H4000T	510
760H4200S	412, 504
760H4200T	510
760H4500S	412, 504
760H4500SU	414
760H4500T	510
760H4800S	412, 504
760H4800T	510
760H5000S	412, 504
760H5000SU	414
760H5000T	510
760H5200S	412, 504
760H5200T	510
760H5500S	412, 504
760H5500T	510
760H6000S	412, 504
760H6000T	510
766H4500S	412, 504
766H4500T	510
766H5000S	412, 504
766H5000T	510
766H5200S	412, 504
766H5200T	510
766H5500S	412, 504
766H5500T	510
766H5800S	412, 504
766H5800T	510
766H6000S	412, 504
766H6000T	510
766H6500S	412, 504
766H6500T	510
766H7000S	412, 504
766H7000T	510
766H7500S	412, 504
766H7500T	510
770.0008	242
770C0009	239, 242
770C2701S	238
770C2702I	210, 212, 214
770C2702S	210, 212, 214
770C3001S	238
770C3002I	210, 212, 214
770C3002S	210, 212, 214
770C3501S	238
770C3502I	210, 212, 214, 226
770C3502S	210, 212, 214, 226
770C4001S	238
770C4002I	210, 212, 214, 226
770C4002S	210, 212, 214, 226
770C4501S	238
770C4502I	210, 212, 214, 226, 228
770C4502S	210, 212, 214, 226, 228
770C5001S	238
770C5002I	210, 212, 214, 226, 228
770C5002S	210, 212, 214, 226, 228
770C5501S	238
770C5502I	210, 212, 214, 226, 228
770C5502S	210, 212, 214, 226, 228
770C6001S	238
770C6002I	210, 212, 214, 226, 228
770C6002S	210, 212, 214, 226, 228
770C6501S	238
770C6502I	210, 212, 214, 228
770C6502S	210, 212, 214, 228

№ арт.	Стр.
770CxxxAI	239
770CxxxAS	239
770CxxxASGC	239
770F0009	239, 242
770F4001S	238
770F4002I	216
770F4002S	216
770F4501S	238
770F4502I	216
770F4502S	216
770F5001S	238
770F5002I	216
770F5002S	216
770F5501S	238
770F5502I	216
770F5502S	216
770F6001S	238
770F6002I	216
770F6002S	216
770F6501S	238
770F6502I	216
770F6502S	216
770FxxxAI	239
770FxxxAS	239
770FxxxASGC	239
770K0009	239, 242
770K3001S	238
770K3002S	206, 208
770K3501S	238
770K3502I	206, 208
770K3502S	206, 208
770K4001S	238
770K4002I	206, 208
770K4002S	206, 208
770K4501S	238
770K4502I	206, 208
770K4502S	206, 208
770K5001S	238
770K5002I	206, 208
770K5002S	206, 208
770K5501S	238
770K5502I	206, 208
770K5502S	206, 208
770K6001S	238
770K6002S	206, 208
770KxxxAI	239
770KxxxAS	239
770KxxxASGC	239
770M0009	239, 242
770M2701S	238
770M2702I	202, 204
770M2702S	202, 204
770M3001S	238
770M3002I	202, 204, 228
770M3002S	202, 204, 228
770M3501S	238
770M3502I	202, 204, 224, 228
770M3502S	202, 204, 224, 228
770M4001S	238
770M4002I	202, 204, 224, 228
770M4002S	202, 204, 224, 228
770M4501S	238
770M4502I	202, 204, 224, 228
770M4502S	202, 204, 224, 228
770M5001S	238
770M5002I	202, 204, 224, 228
770M5002S	202, 204, 224, 228
770M5501S	238
770M5502I	202, 204, 224
770M5502S	202, 204, 224
770M6001S	238
770M6002I	202, 204, 224

№ арт.	Стр.
770M6002S	202, 204, 224
770M6501S	238
770M6502I	202, 204
770M6502S	202, 204
770MxxxAI	239
770MxxxAS	239
770MxxxASGC	239
770N4002S	200
770N4502I	200
770N4502S	200
770N5002I	200
770N5002S	200
770N5502S	200
770Xxxx1I	241
770Xxxx1S	240-242
770XxxxAI	240
770XxxxAIL	241
770XxxxAIR	240-241
770XxxxAS	240
770XxxxASR	240-242
771.843.5	69
780C0009	218, 220, 222, 234
780C3502I	218, 220, 222
780C3502S	218, 220, 222
780C4002I	218, 220, 222
780C4002S	218, 220, 222
780C4502I	218, 220, 222
780C4502S	218, 220, 222
780C5002I	218, 220, 222
780C5002S	218, 220, 222
780C5502I	218, 220, 222
780C5502S	218, 220, 222
780C6002I	218, 220, 222
780C6002S	218, 220, 222
780C6502I	218, 220, 222
780C6502S	218, 220, 222
78A9454.T	136
78A9456.T	132
78A9458.T	128
78A9555.T	134
78A9556.T	130
78A9658.T	124
78T3450	144
78T3451	142
78T3453	140
78T3558	126
78T9550.83	96
78T9550.TL	96
78Z5500T	23
78Z5500T12	30
78Z550AT	27
78Z550AT11	30
78Z5530T11	30
78Z553ET	23
79B3450	144
79B3451	142
79B3453	140
79B3490	144
79B3491	142
79B3493	140
79B3558	126
79B3598	126
79B9454	136
79B9456	132
79B9458	128
79B9494	136
79B9496	132
79B9498	128
79B9550	96
79B9550.83	96
79B9555	134
79B9556	130

№ арт.	Стр.
79B9580	96
79B9590	96
79B9595	134
79B9596	130
79B9658	124
79B9698	124
79B9950	98
79B9980	98
79B9990	98
79T8500	116
79T8530	116
80.6507	88, 157
80.6507.BP	88, 157
84.4120	112
84.4140	112
90M2503	82, 157, 164, 166, 172
90M2503.BP	82, 157, 164, 166, 172
90M2603	164, 172
91K9550	168
91K9580	168
91M2550	164
91M2580	164
91M2650	164
91M2750	164
94M3603	82, 157
94M3603.BP	82, 157
956.1004	14, 16, 50, 52, 56, 58, 62, 66, 76, 78, 80, 82, 84, 88, 90, 96, 102, 104, 106, 110, 124, 126, 128, 130, 132, 134, 136, 138, 140, 142, 144, 146, 148, 192
956.1201	14, 17, 50, 53, 56, 59, 63, 67, 193
956A1004	76, 78, 80, 82, 84, 88, 90, 96, 102, 104, 106, 110, 124, 126, 128, 130, 132, 134, 136, 138, 140, 142, 144, 146, 148, 192
956A1006	76, 78, 80, 82, 84, 88, 90, 92, 96, 98, 100, 102, 104, 106, 110, 112, 114, 124, 126, 128, 130, 132, 134, 136, 138, 140, 142, 144, 146, 148, 164, 166, 192
956A1006F	76, 78, 80, 82, 84, 88, 90, 92, 96, 98, 100, 102, 104, 106, 110, 112, 114, 124, 126, 128, 130, 132, 134, 136, 138, 140, 142, 144, 146, 148, 164, 166, 192
956A1201	193
956A1501	14, 17, 50, 53, 56, 59, 63, 67, 193
970.1002	116, 178, 186
970.1201	188
970.1501	188
970.15E1	188
970.1701	188
970.2501	189
970.5201	188
970.5501	188
970.55E1	188
970.5701	188
970.6701	189
970A1002	112, 114, 178, 184
971A0500	182
971A05E0	182
971A0700	182
971A2500	182
971Axxxx	112, 114, 178
973A0500.01	82, 102, 178, 180
973A0600	82, 178, 180
973A0700	82, 178, 180
973A6000	88, 178, 180
993.0530	69, 364, 376, 380, 384, 464, 476, 480, 484, 490

№ арт.	Стр.
993.0830.01	69, 364, 376, 380, 384, 464, 476, 480, 484, 490
993.2000	484, 494
993.706	69, 160, 173, 247, 288, 332, 358, 426, 457
993.710	68, 160, 173, 246, 288, 332, 357, 426, 457
99B9550	166
M01.ZB02.D2	636-640, 644-648, 652
M01.ZB02.D3	636-640, 644-648, 652
M01.ZB03.02	642, 648-649, 652
M01.ZB03.03	642, 648-649, 652
M01.ZB05.02	636-637, 639-642, 644-649, 652
M01.ZB05.03	636-640, 642, 644-649, 652
M01.ZB05.D2	652
M01.ZB05.D3	652
M01.ZB08.02	636-637, 640-642, 644-645, 647, 652
M01.ZB08.03	636, 638, 641-642, 644, 646, 652
M01.ZB08.OS	652
M01.ZB10.02	636, 639-642, 644, 646-648, 652
M01.ZB10.03	636, 638-642, 644, 646-648, 652
M01.ZB10.T2	653
M01.ZB10.T3	653
M01.ZB20.02	640, 647, 653
M01.ZB20.03	653
M01.ZB25.02	641, 648, 653
M01.ZB26.02	638, 646, 653
M01.ZB28.02	641, 648, 653
M01.ZB35.02	636-638, 644-646, 653
M01.ZB35.OS	637-638, 645, 653
M01.ZZ03.01	68, 160, 173, 246, 288, 332, 357, 426, 457, 656-659, 681
M01.ZZB3	68, 160, 173, 246, 288, 332, 357, 426, 457
M30.1304.02	632
M30.1313.UM	632
M31.1000.01	662, 671
M31.2000	662, 672
M31.ZB08.32	671
M31.ZB35.02	672
M31.ZB35.32	671
M34.ZW50	18, 686
M35.7200.01	634
M35.ZM01	634
M35.ZT01	634
M35.ZW40	634
M45.1010	18, 686
M45.ZF04	18, 686
M45.ZF19	18, 686
M51.0802	632
M53.0720	632
M53.2000EU	631
M53.2050EU	631
M53.3000EU	631
M53.3050EU	631
M54.2117	632
M70.2000	627
M70E2000	623
M75.2910	624, 628
M75.2920	624, 628
M75.ZB05.02	641
M75.ZB05.L2	653
M75.ZB05.L3	653
M75.ZB08.02	641-642
M75.ZB08.03	641-642
M75.ZB08.L2	653
M75.ZB08.L3	653
M75.ZB10.02	641-642
M75.ZB10.03	641-642
M75.ZB10.L2	638-639, 653
M75.ZB10.L3	653
M75E2000	623
MZA.2600	624, 628
MZA.5300	632
MZD.2000	651
MZD.2700	651
MZD.2V00	651
MZD.4000	651
MZD.5000	651
MZD.5500	651
MZD.5700.01	651
MZE.1300	632
MZE.2110	632
MZF.1000.01	632
MZF.1010	632
MZF.1020	632
MZF.1030	624, 628, 632
MZF.1050	624, 628, 632
MZF.2000	624, 628
MZK.1120	632
MZK.1130	632
MZK.190S	631, 645, 648
MZK.2000.01	623, 627, 636, 638
MZK.2008.02	624, 628, 636-641
MZK.2023	624, 628
MZK.2024	624, 628
MZK.210S	623, 627, 636-641
MZK.211S	623, 627, 636-639, 641
MZK.2124	637-638, 640-641
MZK.220S	637
MZK.220S.01	623, 627, 637, 639-640
MZK.224S.01	623, 627, 640
MZK.2400.01	623, 627, 642
MZK.2810.03	623, 627, 637, 641-642
MZK.880S	631, 644-648
MZL.1250	632
MZL.2000	628, 636-642
MZL.2010	628, 636, 638-640
MZL.2060	638-639, 641-642
MZL.2080	628, 642
MZL.2090	628
MZL.2090.03	628
MZL.2500	632
MZM.0040	76, 78, 80, 82, 84, 88, 90, 92, 96, 98, 116, 118, 164, 168, 638, 646, 652
MZM.0050	636, 639, 644, 646, 652
MZM.0053	151, 636-637, 639, 644, 646, 652
MZM.0061.01	154, 636, 638, 644, 646, 652
MZM.0070	600-601, 641, 648, 652
MZM.0071	601, 641, 648, 652
MZM.0077	600, 641, 648, 652
MZM.0078	598, 641, 648, 652
MZM.0092.01	647, 652
MZM.0093.02	647, 652
MZM.0095	640, 647, 652
MZM.0292.01	652
MZR.1000	632
MZR.1200	628
MZR.2000	632
MZR.5300.02	632
MZS.1000	628, 632, 636-642
MZS.2000	628, 632, 641, 644-649
MZV.2E00	651
MZV.3700	624, 628
MZW.1300.01	671
STL.8000	663, 690
T51.1700.04	434, 436, 442, 444, 512, 514, 520, 522
T51.7000.01	414, 423
T51.7601	412, 414, 504, 510
T57.1140S	512, 514, 516, 518, 520, 522, 524, 526
T57.7400.01	406, 510
T60.000D	396, 398, 400, 504
T60.1125W	396, 398, 400, 504
T60.300D	396, 398, 400, 504
T60B000H	400, 402
T60B3030	400
T60B3130	400
T60B3330	400
T60B3530	400
T60B3560	400
T60H4040	398
T60H4140	398
T60H4340	398
T60H4540	398
T60H4570	398
T60L7040	396, 504
T60L7140	396, 504
T60L7340	396, 504
T60L7540	396, 504
T60L7570	396, 504
T60L9340	396
T60L9540	396
T65.1000.02	662, 682
T65.1100	662, 683
T65.5090	687
T65.9000	682-683
Z10A3000.03	364, 370, 376, 380, 384, 464, 470, 476, 480, 484, 490, 494
Z10A3006	364, 370, 380, 384
Z10A3H00	364, 370, 380, 384
Z10C5005	582
Z10C5007	576, 580
Z10C500A	576, 578, 580, 582
Z10D01E0.01	364, 370, 464, 470, 494
Z10D01EA.01	364, 370, 464, 470, 494
Z10D0311	376, 476, 480, 484
Z10D0316	376, 476
Z10D5210	380, 484
Z10D6252	384, 490
Z10K0009	23, 27, 35, 41, 47, 365, 371, 377, 381, 385, 392, 465, 471, 477, 481, 485, 491, 495, 500, 578, 580
Z10K008S	365, 392, 465, 480, 500
Z10K050S	365, 392, 465, 480, 500
Z10K120S	365, 392, 465, 480, 500
Z10K160S	365, 392, 465, 480, 500
Z10K300A	578, 580
Z10K800AE	23, 27, 35, 41, 47, 364, 370, 376, 380, 384, 464, 470, 476, 480, 484, 490, 494
Z10M200A	651
Z10M200B	651
Z10M200C	651
Z10M200D	651
Z10M200E	651
Z10M200H	651
Z10M200I	651
Z10M200J	651
Z10M200K	651
Z10M200L	651
Z10M200N	651
Z10M200T	651
Z10M200U	651
Z10M200Z	651
Z10NA40BA	23, 27, 35, 41, 47, 576, 582
Z10NA40By	732
Z10NA40EA	23, 27, 35, 41, 47, 576, 582
Z10NA40EB	23, 27, 35, 41, 47, 576, 582
Z10NA40EC	23, 27, 35, 41, 47, 576, 582
Z10NA40ED	23, 27, 35, 41, 47, 576, 582
Z10NA40EE	23, 27, 35, 41, 47, 576, 582
Z10NA40EF	23, 27, 35, 41, 47, 576, 582

№ арт.	Стр.
Z10NA40Ey	732
Z10NA40KI	23, 27, 35, 41, 47, 576, 582
Z10NA40Ky	732
Z10NA40NH	23, 27, 35, 41, 47, 576, 582
Z10NA40Ny	732
Z10NA40UG	23, 27, 35, 41, 47, 576, 582
Z10NA40Uy	732
Z10NE04BA	23, 27, 35, 41, 47, 364, 371, 376, 380, 384, 464, 471, 476, 480, 484, 490, 494, 578, 580
Z10NE04BI	23, 27, 35, 41, 47, 364, 371, 376, 380, 384, 464, 471, 476, 480, 484, 490, 494, 578, 580
Z10NE04EA	23, 27, 35, 41, 47, 364, 371, 376, 380, 384, 464, 471, 476, 480, 484, 490, 494, 578, 580
Z10NE04EB	23, 27, 35, 41, 47, 364, 371, 376, 380, 384, 464, 471, 476, 480, 484, 490, 494, 578, 580
Z10NE04EC	23, 27, 35, 41, 47, 364, 371, 376, 380, 384, 464, 471, 476, 480, 484, 490, 494, 578, 580
Z10NE04ED	23, 27, 35, 41, 47, 364, 371, 376, 380, 384, 464, 471, 476, 480, 484, 490, 494, 578, 580
Z10NE04EE	23, 27, 35, 41, 47, 364, 371, 376, 380, 384, 464, 471, 476, 480, 484, 490, 494, 578, 580
Z10NE04EF	23, 27, 35, 41, 47, 364, 371, 376, 380, 384, 464, 471, 476, 480, 484, 490, 494, 578, 580
Z10NE04EI	23, 27, 35, 41, 47, 364, 371, 376, 380, 384, 464, 471, 476, 480, 484, 490, 494, 578, 580
Z10NE04HI	23, 27, 35, 41, 47, 364, 371, 376, 380, 384, 464, 471, 476, 480, 484, 490, 494, 578, 580
Z10NE04IA	23, 27, 35, 41, 47, 364, 371, 376, 380, 384, 464, 471, 476, 480, 484, 490, 494, 578, 580
Z10NE04KI	23, 27, 35, 41, 47, 364, 371, 376, 380, 384, 464, 471, 476, 480, 484, 490, 494, 578, 580
Z10NE04NH	23, 27, 35, 41, 47, 364, 371, 376, 380, 384, 464, 471, 476, 480, 484, 490, 494, 578, 580
Z10NE04RH	23, 27, 35, 41, 47, 364, 371, 376, 380, 384, 464, 471, 476, 480, 484, 490, 494, 578, 580
Z10NE04SK	23, 27, 35, 41, 47, 364, 371, 376, 380, 384, 464, 471, 476, 480, 484, 490, 494, 578, 580
Z10NE04TH	23, 27, 35, 41, 47, 364, 371, 376, 380, 384, 464, 471, 476, 480, 484, 490, 494, 578, 580
Z10NE04UG	23, 27, 35, 41, 47, 364, 371, 376, 380, 384, 464, 471, 476, 480, 484, 490, 494, 578, 580
Z10NE04UJ	23, 27, 35, 41, 47, 364, 371, 376, 380, 384, 464, 471, 476, 480, 484, 490, 494, 578, 580
Z10NE04ZI	23, 27, 35, 41, 47, 364, 371, 376, 380, 384, 464, 471, 476, 480, 484, 490, 494, 578, 580
Z10NG000	365, 371, 376, 381, 384, 465, 471, 476, 480, 485, 490, 495, 578, 580
Z10NG120	23, 27, 35, 41, 47, 365, 371, 376, 381, 384, 465, 471, 476, 480, 485, 490, 495, 578, 580
Z10T1143B	380, 484
Z10T1170A	364, 370, 464, 470, 494
Z10T650AA	364, 370, 464, 470, 494
Z10T700AA	364, 370, 464, 470, 494
Z10T710AA	364, 370, 464, 470, 494
Z10T750AA	364, 370, 464, 470, 494
Z10T800AA	364, 370, 464, 470, 494
Z10UB00BA	388, 498
Z10UB00BI	388, 498
Z10UB00By	732
Z10UB00EA	388, 498
Z10UB00EB	388, 498
Z10UB00EC	388, 498
Z10UB00ED	388, 498
Z10UB00EE	388, 498
Z10UB00EF	388, 498
Z10UB00Ey	732
Z10UB00KI	388, 498
Z10UB00Ky	732
Z10UB00NH	388, 498
Z10UB00Ny	732
Z10UB00UG	388, 498
Z10UB00UJ	388, 498
Z10UB00Uy	732
Z10UT45EA	390
Z10UT45KI	390
Z10UT45UG	390
Z10UT50BI	390
Z10UT50EA	390
Z10UT60BI	390
Z10UT60EA	390
Z10UT60EB	390
Z10UT60EE	390
Z10UT60KI	390
Z10UT60UG	390
Z10UT85EB	390
Z10UT90EA	390
Z10UT__By	732
Z10UT__Ey	732
Z10UT__Ky	732
Z10UT__Uy	732
Z10V100E.01	23, 27, 35, 41, 47, 365, 370, 376, 380, 384, 464, 470, 476, 480, 484, 490, 494, 578, 580
Z10ZC00A	365, 381, 385, 392, 465, 500
Z30B000S.04	331
Z30C000S	304, 306, 316
Z30C000S.22	320
Z30CxxxS.6	328
Z30D000S.22	322
Z30D000SL	308, 310, 312, 314, 318
Z30DxxxS.6	328
Z30K000S	300, 302
Z30KxxxS.6	328
Z30M000S.04	296, 298, 320, 322
Z30M383S0W	390
Z30M389S0W	390
Z30M433S0W	390
Z30M439S0W	390
Z30M483S0W	390
Z30M489S0W	390
Z30M533S0W	390
Z30M539S0W	390
Z30M733S0W	390
Z30M833S0W	390
Z30M839S0W	390
Z30MxxxS.6	328
Z30N000S.04	294
Z30NxxxS.6	328
Z31L1036A	298, 302, 306, 310, 314
Z36H367SE01	352
Z36H417SE01	352
Z36H467SE01	352
Z36H517SE01	352
Z40C0002Z	562
Z40D0002Z	562
Z40L0002	562
Z40L1077A	562
Z40L152A	562
Z40L177A	562
Z40L427A	562
Z40L477A	562
Z40L777A	562
Z43L100S	562
Z46L420S	562
Z46L470S	562
Z46L520S	562
Z46L570S	562
Z46L620S	562
Z48.27B0I6	562
Z48.27B0I7	562
Z48.30B0I4	562
Z48.30B0I6	562
Z48.30B0I7	562
Z48.30B0I8	562
Z48.30B0I9	562
Z70.0320	342, 344, 346, 348, 350, 352, 357
Z80.000S	594
Z80.000V	594
Z80S0542BA	594
Z80S0542CA	594
Z80S0560	594
Z80S0760	594
Z80S1260	594
Z80V000A	594
Z80V1163W	594
Z95.4100	586
Z95.4600	586
Z95D4100	586
Z95Q1040A	586
Z96.00T1	245, 286, 596
Z96.10E1	244, 285, 328, 365, 377, 381, 385, 393, 400, 403
Z96.2011	400, 402
ZA7.0700xxxABD	239, 243
ZA7.0709xxxAB	239, 243
ZA7.5700.BT	242
ZA7.5709.BT	242
ZAA.3500	344, 346, 348, 350, 352
ZAA.3700	344, 346, 348, 350, 352
ZB4E000S	264, 266, 268, 270, 272, 278
ZB4E00AK	264
ZB4ExxxS.6	285
ZB4K000S	260, 262
ZB4KxxxS.6	285
ZB4M000S	256, 258, 276, 278
ZB4M00AK	278
ZB4MxxxS.6	285
ZB4N000S	254
ZB4NxxxS.6	285
ZB7A0008	246
ZB7C000S	210, 212, 214, 218, 220, 222, 226
ZB7C129S.6S	228
ZB7CxxxS.6	244
ZB7F000S	216
ZB7FxxxS.6	244
ZB7K000S	206, 208
ZB7KxxxS.6	244
ZB7M000S	202, 204, 224
ZB7MxxxS.6	244
ZB7N000S	200
ZB7NxxxS.6	244
ZC4U10E0	549
ZC4U10F0	549
ZC4U11E0	549
ZC7A0P0C	547
ZC7A0P0F	547

№ арт.	Стр.
ZC7A0U0C	547
ZC7A0U0F	547
ZC7A0U0K	544
ZC7A0U0M	544
ZC7B0100S	548
ZC7B0200S	548
ZC7C0000	553
ZC7C0001	553
ZC7F300RHU	550
ZC7F300RSU	547
ZC7F400RHP	550
ZC7F400RSP	547
ZC7G0P0I	553
ZC7M0200	553
ZC7Q010SH	545
ZC7Q010SS	544
ZC7Q020SH	545
ZC7Q020SS	544
ZC7Q0P0FH	550
ZC7Q0P0FS	547
ZC7Q0U0FH	550
ZC7Q0U0FS	547
ZC7Q0U0SH	545
ZC7Q0U0SS	544
ZC7S300RHU	545
ZC7S300RSU	544
ZC7S450BH3	545
ZC7S450BS3	544
ZC7S450RH1	545
ZC7S450RH2	545
ZC7S450RS1	544, 548
ZC7S450RS2	544, 548
ZC7S500BH3	545
ZC7S500BS3	544
ZC7S500RH1	545
ZC7S500RH2	545
ZC7S500RS1	544, 548
ZC7S500RS2	544, 548
ZC7S550BH3	545
ZC7S550BS3	544
ZC7S550RH1	545
ZC7S550RH2	545
ZC7S550RS1	544, 548
ZC7S550RS2	544, 548
ZC7S600BH3	545
ZC7S600BS3	544
ZC7S600RH1	545
ZC7S600RH2	545
ZC7S600RS1	544, 548
ZC7S600RS2	544, 548
ZC7S650BH3	545
ZC7S650BS3	544
ZC7S650RH1	545
ZC7S650RH2	545
ZC7S650RS1	544, 548
ZC7S650RS2	544, 548
ZC7T0350	553, 567
ZC7U10E0	549
ZC7U10F0	549
ZC7U11E0	549
ZE4H1058G	284
ZE4H1064G	284
ZE4H458G	284
ZE4H464G	284
ZE4HxxxxG	272
ZE4L1058G	284
ZE4L1064G	284
ZE4L458G	284
ZE4L464G	284
ZE4LxxxxG	272
ZE4M360G	284
ZE4M410G	284

№ арт.	Стр.
ZE4M460G	284
ZE4M510G	284
ZE4Mxx0G	266
ZE7S338G	234
ZE7S388G	234
ZE7S438G	234
ZE7S488G	234
ZE7S538G	234
ZE7Sxx8G	218, 220, 222
ZE7V1082G	234
ZE7V1088G	234
ZE7V482G	234
ZE7V488G	234
ZE7VxxxxG	212, 220
ZE7W1082G	234
ZE7W1088G	234
ZE7W482G	234
ZE7W488G	234
ZE7WxxxxG	212, 220
ZF4.1002	254, 256, 260, 264, 266, 268, 276, 278
ZF4.10I2	254, 256, 260, 264, 266, 268
ZF4.10T2	254, 256, 260, 264, 266, 268, 276, 278, 596
ZF4.5002	264, 266, 268, 278
ZF4.5012	264, 266, 268, 278
ZF4.50I2	264, 266, 268, 278
ZF4.50T2	264, 266, 268, 278, 596
ZF7C7002	210, 216, 218, 226, 228
ZF7C70E2	210, 216, 218, 226, 228
ZF7C70T2	210, 216, 218, 226, 228, 596
ZF7K7002	206
ZF7K70E2	206
ZF7K70T2	206, 596
ZF7M7002	202, 210, 216, 218, 224, 226, 228
ZF7M70E2	202, 210, 216, 218, 224, 226, 228
ZF7M70T2	202, 210, 216, 218, 224, 226, 228, 596
ZF7N7002	200
ZF7N70E2	200
ZF7N70T2	200, 596
ZFZ.30G0I	568
ZFZ.40G0I	568
ZFZ.45G0I	568
ZI4.0MS1	258
ZI4.1KS1	262
ZI4.2ES1	270
ZI4.4ES1	272
ZI7.0KI0	208
ZI7.0KS0	208
ZI7.0M07	204, 208, 258, 262
ZI7.0MI0	204
ZI7.0MS0	204
ZI7.2CI0	212, 220
ZI7.2CS0	212, 220
ZI7.3CI0	214, 222
ZI7.3CS0	214, 222
ZIF.3000	344
ZIF.3010	342
ZIF.3030	346
ZIF.3050	348
ZIF.71K0	302
ZIF.71M0	298
ZIF.76C0	306
ZIF.76D0	310, 314
ZIF.80M5	298, 302
ZIF.80M7	298, 302
ZL4.270S.E	268, 270, 272
ZL4.300S.E	268, 270, 272
ZL4.350S.E	268, 270, 272
ZL4.400S.E	268, 270, 272
ZL4.450S.E	268, 270, 272, 278

№ арт.	Стр.
ZL4.500S.E	268, 270, 272, 278
ZL4.550S.E	268, 270, 272, 278
ZL4.600S.E	268, 270, 272, 278
ZL4M00808	266
ZME.0710	663, 691
ZME.0730	663, 692
ZME.1600.01	693
ZME.1610	693
ZME.2700	693
ZME.5320	693
ZME.xxx0	663
ZML.0040.02	662, 669
ZML.0050	662, 684
ZML.0330	662, 679
ZML.1090	662, 670
ZML.1150.03	662, 680
ZML.1500	697
ZML.1510	697
ZML.2200	663, 694
ZML.3510	697
ZML.3580.01	697
ZML.3600	697
ZML.3710	663, 695
ZML.4010	663, 696
ZML.7000	662, 678
ZML.8000.02	697
ZML.8030	663, 703
ZML.805S	663, 703
ZML.x5x0	663
ZMM.0350	655, 659
ZMM.0400	655, 658
ZMM.0700.01	655, 657
ZMM.0700.20	657
ZMM.075N	657-659
ZMM.2500	655-656
ZMZ.20S1	656
ZMZ.20S2	656
ZMZ.20S5	656
ZMZ.20S6	656
ZOU.30U1I	568
ZR4.1059U	270, 549
ZR4.270RS.E	264
ZR4.300RS.E	264
ZR4.350RS.E	264
ZR4.400RS.E	264
ZR4.450RS.E	264
ZR4.500RS.E	264
ZR4.550RS.E	264
ZR4.600RS.E	264
ZR7.1080U	214, 222, 549
ZRE.321S.ID	350, 352
ZRE.363A.ID	423, 456
ZRE.371S.ID	350, 352
ZRE.413A.ID	423, 456
ZRE.421S.ID	350, 352
ZRE.443A.ID	423, 456
ZRE.463A.ID	423, 456
ZRE.471S.ID	350, 352
ZRE.483A.ID	423, 456
ZRE.513A.ID	423, 456
ZRE.521S.ID	350, 352
ZRE.543A.ID	423, 456
ZRE.563A.ID	423, 456
ZRE.613A.ID	423, 456
ZRF.2210	316, 318
ZRG.000R5F	316, 318
ZRG.1046Z	306, 310, 314
ZRG.1094U	424
ZRG.1104Q	563
ZRG.1104U	359-360
ZRG.179Q	563
ZRG.204Q	563

№ арт.	Стр.
ZRG.207RSIC	304, 306, 308, 310, 312, 314, 316, 318
ZRG.237RSIC	304, 306, 308, 310, 312, 314, 316, 318
ZRG.287RSIC	304, 306, 308, 310, 312, 314, 316, 318
ZRG.337RSIC	304, 306, 308, 310, 312, 314, 316, 318
ZRG.387RSIC	304, 306, 308, 310, 312, 314, 316, 318, 320, 322
ZRG.437RSIC	304, 306, 308, 310, 312, 314, 316, 318, 320, 322
ZRG.454Q	563
ZRG.487RSIC	304, 306, 308, 310, 312, 314, 316, 318, 320, 322
ZRG.504Q	563
ZRG.537RSIC	304, 306, 308, 310, 312, 314, 316, 318, 320, 322
ZRG.587RSIC	304, 306, 308, 310, 312, 314, 316, 318, 320, 322
ZRG.804Q	563
ZRM.5500	356
ZRR.4000	287
ZRR.5200	330
ZRU.00F0	359-360
ZRU.00Z0	359
ZRU.01E0	563
ZRU.10B1E	360
ZRU.11F0	563
ZS4.400MU	286
ZS4.650MU	286
ZS7M400LU	245
ZS7M400MU	412, 414, 422, 510
ZS7M600MU	412, 414, 422, 510
ZS7M650LU	245
ZS7M750MU	412, 414, 422, 510
ZSD.1200S	355
ZSF.1200	344, 346, 348, 350, 352
ZSF.1300	344, 346, 348, 350, 352
ZSF.130E	344, 346, 348, 350, 352
ZSF.1510	342
ZSF.1610	342
ZSF.1700	344, 346, 348, 350, 352
ZSF.1800	344, 346, 348, 350, 352
ZSF.35A2	294, 296, 300, 304, 308, 312, 316, 318, 320, 322
ZSF.36A2	294, 296, 300, 304, 308, 312, 320, 322
ZSF.39A2	294, 296, 300, 304, 308, 312, 320, 322
ZSI.010Q	561
ZSI.010SI	561
ZSI.020Q	561
ZSI.020SI	561
ZSI.030SI	561
ZSI.040SI	561
ZSI.12VEI4	556
ZSI.12VEI6	556
ZSI.12VEI7	556
ZSI.12VUI4	557
ZSI.12VUI6	557
ZSI.12VUI7	557
ZSI.450BI1N	556-558, 560
ZSI.450BI2N	556, 560
ZSI.450BI3E	556, 560
ZSI.450BI3N	556, 558, 560
ZSI.450FI1	560
ZSI.450FI2N	556-557, 560
ZSI.450FI3	557-558, 560
ZSI.450KI2N	557-558, 560
ZSI.450KI3N	557-558, 560
ZSI.450KI4N	556, 558, 560

№ арт.	Стр.
ZSI.450MI3	558, 560
ZSI.500BI1N	556-558, 560
ZSI.500BI2N	556, 560
ZSI.500BI3	556, 558, 560
ZSI.500BI3E	556, 560
ZSI.500FI1	560
ZSI.500FI2N	556-557, 560
ZSI.500FI3	557-558, 560
ZSI.500KI2N	557-558, 560
ZSI.500KI3N	557-558, 560
ZSI.500KI4	556, 558, 560
ZSI.500MI3	558, 560
ZSI.550BI1N	556-558, 560
ZSI.550BI2N	556, 560
ZSI.550BI3	556, 558, 560
ZSI.550FI1	560
ZSI.550FI2N	556-557, 560
ZSI.550FI3	557, 560
ZSI.550KI2N	557-558, 560
ZSI.550KI3N	557-558, 560
ZSI.550KI4	556, 558, 560
ZSI.550MI3	558, 560
ZSI.60VEI4	556
ZSI.60VEI6	556
ZSI.60VEI7	556
ZSI.60VUI4	557
ZSI.60VUI6	557
ZSI.60VUI7	557
ZSI.90VEI4	556
ZSI.90VEI6	556
ZSI.90VEI7	556
ZSI.90VUI4	557
ZSI.90VUI6	557
ZSI.90VUI7	557
ZST.1089W	420, 452
ZST.1160W	406, 420, 452, 510
ZST.410TT	436, 440, 455
ZST.410TV	434, 438, 455
ZST.450BA	329
ZST.500BA	329
ZST.550BA	329
ZST.600BA	329
ZST.600TV	434, 438, 455
ZST.650BA	329
ZST.650TT	436, 440, 455
ZST.750TV	434, 455
ZSZ.01F0	561, 567
ZSZ.01F1	561, 567
ZSZ.02F0	561, 567
ZSZ.02F1	561, 567
ZSZ.02M0	561, 567
ZTU.00D0	424
ZTU.00Z0	424
ZV4.1042M	258, 262, 270
ZV4.1042NN	272
ZV7.1043C01	204, 208, 214, 222
ZV7.1043MN1	212, 220

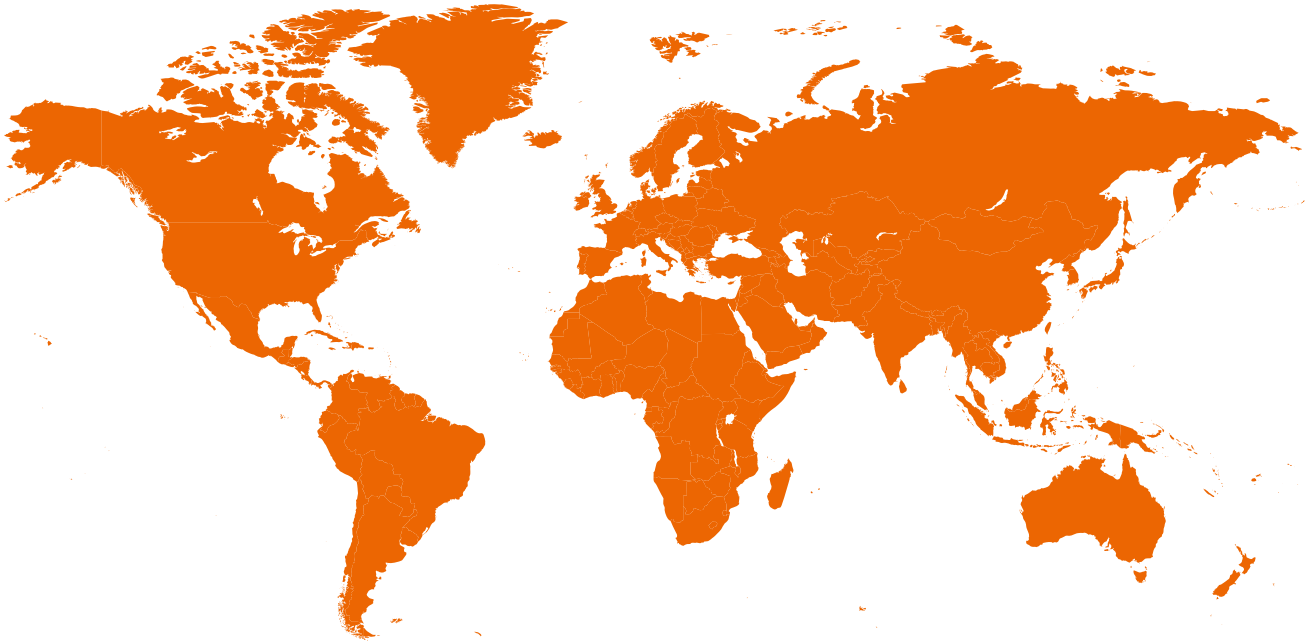

Blum работает по всему миру

Blum – международное предприятие, имеющее представительства по всему миру.

Благодаря нашим дочерним компаниям и представительствам мы поставляем высококачественную инновационную фурнитуру на более чем 120 рынков.

Если у Вас есть вопросы по нашим изделиям и сервисам, мы с радостью проконсультируем Вас!

Дочерние фирмы, представительства фирмы Blum и адреса для связи	
Здесь Вы можете найти ближайший адрес	
Короткая ссылка	
www.blum.com/sales-offices	

Blum Австрия		
Julius Blum GmbH	Телефон	+43/5578/705-0
Industriestraße 1	E-mail	info@blum.com
6973 Höchst	Internet	www.blum.com
Austria		

Look for our FSC™-certified products

FSC
www.fsc.org
FSC™ C115115

Сохраняем за собой право на технические изменения.
Авторские права на все содержание принадлежат фирме Blum.
KA-160/6RU-AT/11.25
IDNR 00000000

Julius Blum GmbH
6973 Höchst, Austria
Tel.: +43/5578/705-0
Fax: +43/5578/705-44
E-Mail: info@blum.com
www.blum.com

Наши предприятия в Австрии, Польше и Китае имеют указанные ниже сертификаты.
Наше предприятие в США имеет сертификат ISO 9001.
Наше предприятие в Бразилии имеет сертификаты ISO 9001, ISO 14001 и ISO 45001.

ISO 9001 Certified Quality System
ISO 14001 Certified Environmental System
ISO 50001 Certified Energy System

blum®